Fregatten Jylland ”5003” ***

FRIGATE JYLLAND

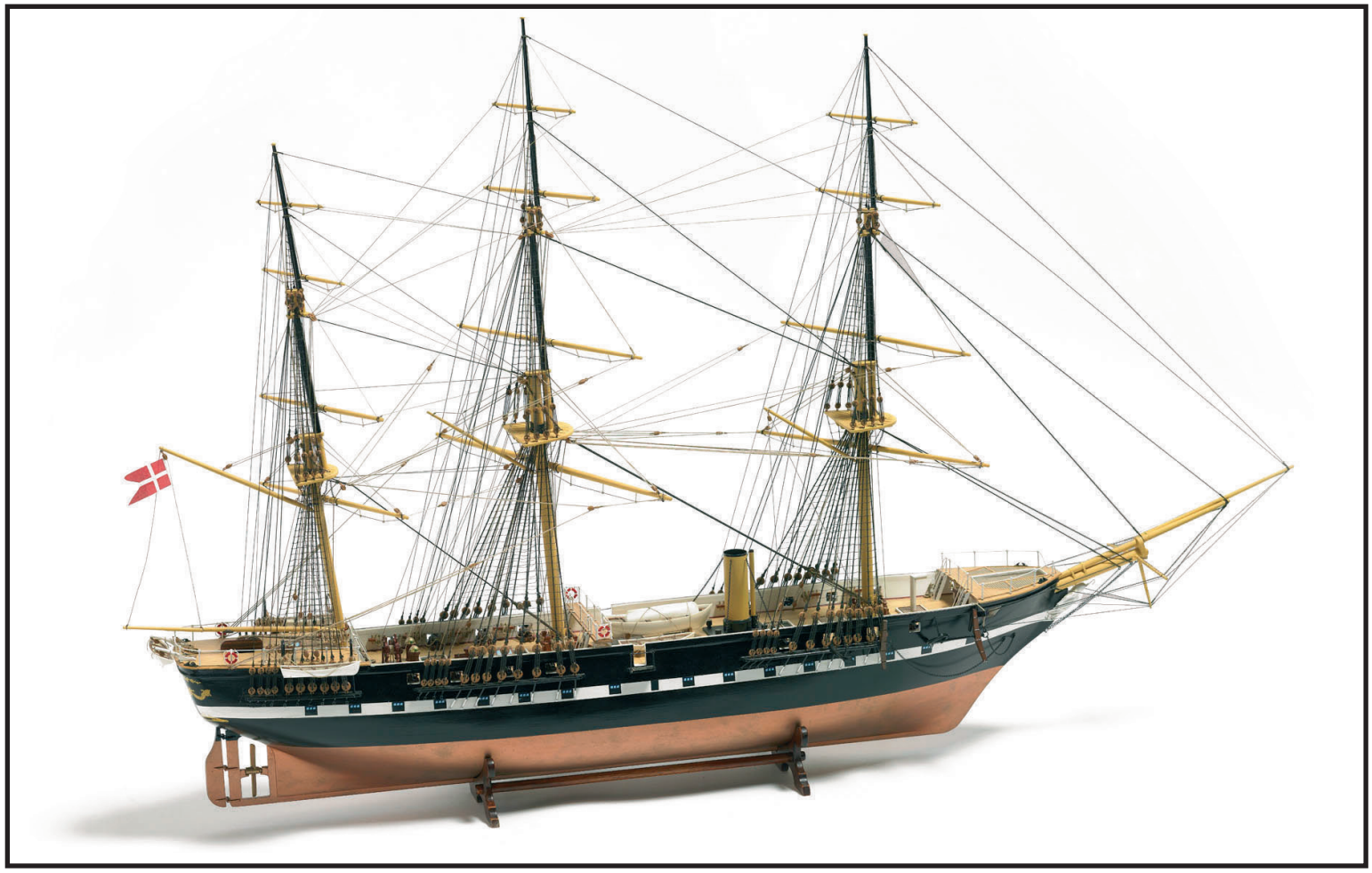

BUILDING INSTRUCTION

This model is Copyright protected
All Copyrights to the designs of this version of the Fregatten Jylland belongs to Billing Boats Denmark Aps

Designed and made in Denmark

www.billingboats.com

50-51074 050825

DK

Fregatten ‘Jylland’.

Fregatten ‘Jylland’ var det sidste krigsskib, bygget af egetræ, fra den danske marine, og blev søsat d. 20/11-1860. Det var den første dampdrevne skruefregat, der under damp opnåede, den for sin tid imponerende fart af 15 knob ved en ydelse på 400 HK. En bemærkelsesværdig ting som bør nævnes, er at man kunne hæve skruen op i en såkaldt skruebrønd, således at skruen ikke generede farten under sejlads med sejl.

Den 09.05.1864 deltog ‘Jylland’ i slaget ved Helgoland mod en flåde fra Østrig og Preussen. Den daværende konge Christian den IX benyttede skibet til forskellige rejser til Island og Rusland.

Det 2450 ton svære skib har en skroglængde på 71m (totallængde overalt 96m), en bredde på 13,5m over beklædning. Besætningen bestod af mellem 405 og 437 mand, alt efter anvendelse. Armeringen bestod af 44 svære forladekanoner.

I 1960 bugseredes ‘Jylland’ med slæbebåd fra Flådens leje i København til Ebeltoft, og den 11. August 1984 foretog den sin sidste rejse på egen køl ind i sin nye udstillingsdok.

Efter årelange restauringer er ‘Fregatten Jylland’ åbnet for publikum, og det 130 år gamle skib, er så absolut et besøg værd for alle.

GB

Frigate ‘Jylland’.

The frigate ‘Jylland’ was the last warship of the Danish Royal Navy built of oak. It was launched on 20 November 1860. ‘Jylland’ was also the first steam-powered, screwdriven ship and at an engine out-put of 400 hp was able to reach the then impressive speed of 15 knots.

A noteworthy feature that should be mentioned is that the screw could be raised up into a ‘screw-well’ so that it did not slow the ship down under sail.

On 9th May 1864 ‘Jylland’ fought in the Battle of Heligoland against a fleet of Austrian and Prussian ships. King Christian IX used the ship on various visits to Iceland and Russia.

The 2450-ton ‘Jylland’ had a hull lenght of 71m (96m overall) and a beam of 13,5m. The ship had a crew of between 405 and 437 men, depending on the ship´s duties, and carried 44 muzzle-loaded cannons.

In 1960 ‘Jylland’ was towed by tugs from the naval base in Copenhagen to Ebeltoft. On 11 August 1984 it made its last voyage - into a new exhibition dock.

After several years of restoration work, Frigate ‘Jylland’ was opened to the public. For those with an interest in ships and life at sea, this 130-year-old ship is certainly worth visiting.

D

Fregatte ‘Jylland’.

Die Fregatte ‘Jylland’ war das Letzte aus Eichenholz gebaute Kriegsschiff der dänischen Marine und lief am 20.11.1860 vom Stapel. ‘Jylland’, die erste mit Dampf angetreibene Schraubenfregatte, erreichte unter Dampf eine für die damalige Zeit imponierende Fahrt von 15 Knoten, bei einer Leistung von 400 PS.

Eine Besonderheit ist noch erwähnenswert: Man konnte die Schiffsschrauben in einen Schraubenbrunnen hissen, wodurch die Fahrt unter Segel nicht beeinträchtigt wurde.

Am 9.5.1864 nahm Sie an der Schlacht bei Helgoland teil, gegen ein Flotte von Österreichern und Preussen. Der damalige dänische König Christian IX benutzte die ‘Jylland’ für verschiedene Reisen nach Island und Russland.

Das 2450 tons verdrängende Schiff hat eine Rumpflänge von 71m (Gesammtlänge über alles 96m), eine Breite von 13,50 m über Beplankung. Die Besatzung betrug je nach Verwendung zwischen 405 und 437 Mann. Bestückt war die ‘Jylland’ mit 44 schweren Vorderladerkanonen.

1960 bugsierte ein Schlepper die ‘Jylland’ vom Flottenhafen in Kopenhagen nach Ebeltoft/Jütland. Dort trat sie Ihre letzte Reise auf eigenem Kiel in ihr neues Trockendock an.

Nach jahre-langen Restaurationsarbeiten kann man die ‘Jylland’ heute besichtigen. Ein absolutes Muss für jeden, der sich für Marine und Seefahrt interessiert dieses über 130 Jahren alte Schiff anzusehen.

F

FRÉGATE ‘JYLLAND’

La frégate ‘Jylland’ fut le dernier bateau de guerre en bois construit pour la Marine Royale Danoise. Il fut lancé le 20/11 1860. Le ‘Jylland’ fut également le premier bateau á hélice équipé d’une machine á vapeur d’une puissance de 400 chevaux propulsant le navire á la vitesse impressionnante pour l’époque de 15 noeuds.

La bateau possédait la caractéristique remarquable de pouvoir rétracter son hélice pour ne pas ralentir la marche du navire lorsqu’il naviguait uniquement à la voile.
Le ‘Jylland’ participa le 9 mai 1864 à la bataille de Héligoland contre la flotte coalisés des Autrichiens et des Prussiens.

Le roi Christian IX utilisa ce navire lors de ses diff+erentes visites on Islande et en Russie.

Le ‘Jylland’ jauge 2450 tonneaus, posséde une coque de 71m de long (96m hors tout) et de 13,5m de large.
L’équipage comprend entre 405 et 437 matelots, selon le type de mission avec un armement de 44 bouches á feu.

En 1960, le ‘Jylland’ fut remorqué depuis la base navale de Copenhague iusque Ebeltoft.

Le 11 aout 1984 it effectua son dernier voyage jusqu’a son nouveau quai pour y être exhibé.

Ápres plusieurs années de restauration, la frégate ‘Jylland’ fut présentée au public. Pour les personnes intéressées par le navire et vie en mor, ce bateau vieux de 130 ans mérite une visite.

E

LA FRAGATA ‘JYLLAND’

La fragata ‘Jylland’ es el último buque de guerra de la marina danesa construido de roble. Fue lanzada el 20/11 de 1860. Era la primera fragata con hélice propulsada a vapor, y con un rendimiento de 400 CV obtenía la impresionante velocidad de 15 nudos. Cabe mencionar una cosa extraordinaria: era posible subir la hélice en un llamado ‘poso de hélice’, así que la hélice no molestrara la velocidad durante la navegacíon con velas.

El 09-05-1864 ‘Jylland’ tomó parte en la batella de Heligoland contra una armada de Austria y Prusia. El entonces rey Christián IX utilizaba la fragata para diversos viajes a Islandia y Rusia.

La eslora de esta fragata de 2450 toneladas es de 71m (la longitud total es de 96m), y el ancho es de 13,5m sobre el forro. La fregata tenía una tripulación de 405 a 437 personas, dependiente de la función concreta de la fragata. Estaba armada de 44 pesados cañones de antecarga.

Wn 1960 ‘Jylland’ fue ilevado a remolque desde el puerto de la marina en Copenhague hasta el puerto de Ebeltoft, y el il de agosto de 1984 realizó su último viaje de quilla propia hasta su nuevo dique de exhibición.

Ahora - dispués de varios años de restauración - el público tiene acceso a la fragata ‘Jylland’, y ciertamente vale la pena visitar a esta fragata que ya tiene 130 años de edad.

DK

FIG.1: KØL, SPANTER OG DÆKSSTRINGER.

Her vises et eksempel på, hvordan De nemmest rejser kølen på en byggebedding. Til byggebedding bruges en træplade, der ikke er indeholdt i sættet.
Kølen stilles lodret og i vinkel mellem 2 hjælpelister på byggebeddingen.
Spanterne afpudses og tilpasses kølen, så de sidder stramt på denne. De skal stå fuldstændig lodret og i vinkel. De limes fast en ad gangen. Lad vinkelen stå mod spantet, indtil limen er tør.
Nu tilpasses mellemstykkerne. De skal glide nemt på plads. Derefter limes de fast.

GB

FIG.1: KEEL, FRAME AND DECKSTRINGER

Here we show an example how to build the keel on the support. For the support you can use a board, which is not included in the kit.
Put the keel vertical and at right angles between the 2 strips on the board.
Sandpaper the frames and fix them to the keel so that they are a tight fit. The frames are placed quite vertical and a right angles. Glue them one at a time. Place the angles at the frame until the glue is dry.
Now adjust the middlepieces. They mustn't be too tight. Glue them.

D

FIG.1: KIEL, SPANTEN UND DECKSTRINGER.

Hier wird ein Beispiel gezeigt, wie man den Kiel auf einer Helling aufbaut. Als Helling nimmt man ein ebenes Brett, das nicht im Baukasten enthalten ist.
Als Material sollten Sie Tischlerplatte verwenden, die als Zuschnitt in gewünschter Grösse in den meisten Tischlereien zu haben ist.
Der Kiel wird senkrecht und rechtwinklig zwischen 2 Hilfsleisten auf die Helling gestellt.
Die Spanten werden abgeputzt und dem Kiel angepasst, sodass sie stramm darauf sitzen. Die Spanten müssen vollkommen senkrecht und rechtwinklig auf den Kiel stehen. Sie werden einer nach dem anderen verleimt. Man lässt den Winkel am Spant stehen, bis der Leim vollkommen trocken ist.
Jetzt werden die Zwischenstücke angepasst. Sie dürfen nicht zu stramm sitzen. Dann werden sie festgeleimt.

F

FIG.1: QUILLE, COUPLE ET GOUTTIERE DE PONT.

Cette figure montre le support sur lequel le modéle doit être construit. Ce support (chantier de montage) est réalisé á l'aide d'une planche bien plane. Cette planche n'est pas furnie dans la boite. Fixez sur le chantier, de chaque côte de la quille, les deux baquettes qui servent á maintenir la quille. Placez ensuite celle-ci entre ces deux baguettes dans une position vertical de 90o.
Poncez tous les couples et fixer les sur la quille l'une á l'autre á leurs emplacements respectifs dans une position verticale de facon qu'ils soient á 90o par rapport au chantier de montage.
Laissez l'équerre rester contre la couple jusqu´á la colle est séche. Ajustez les piéces centrales. Il faut qu'elles ne sont pas trop étroites. Ensuite collez celles-ci.

E

FIG.1: QUILLA, CUADERNAS Y TRANCANILES PARA LA CUBIERTA

Aquí va ilustrado cómo se levanta la quilla de una basada de construcción de la forma más fácilmente posible. Para la basada de construcción se utiliza una tabla de madera no comprendida por el juego de construcción.
Colocar la quilla vertical y perpendicularmente entre dos listones auxiliares sobre la basada de construcción.
Esmerilar las cuadernas para encajarlas en la quilla. Deben estar perfectamente verticales y perpendiculares. Montar una tras otra mediante cola. No se deben remover las piezas angulares hasta que se haya secado la cola.
Ahora se pueden ajustar las piezas intermedias. Deben encajarse sin resistencia. Luego se pueden montarlas mediante cola

FIG.1

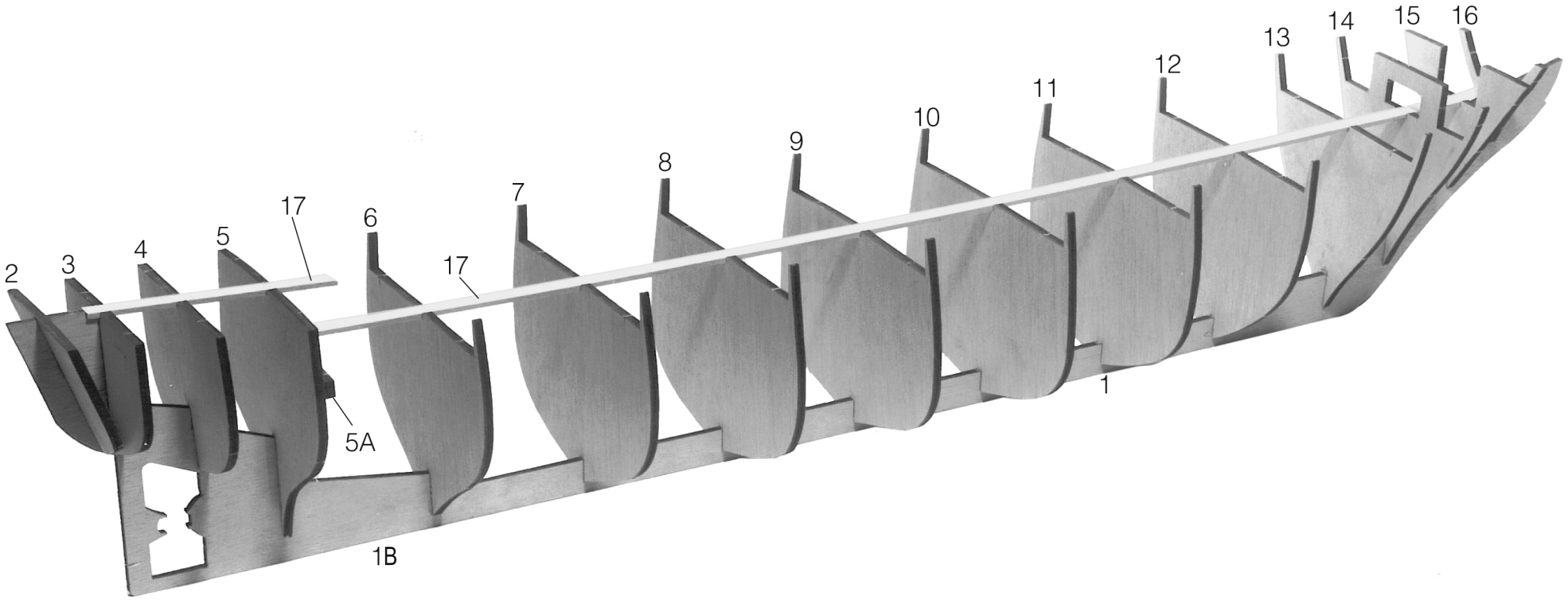

DK

FIG.2: FORSKIB

Efter at overdæk nr. 18 er limet fast, skal den forsynes med dæksliste nr. 23, helt ud til yderkant. Derpå skal skanseklædning nr. 30 placeres.

Det er vigtigt at den øverste del af spantebenene forsigtig pudses, således at de sammen med beklædning nr. 22 og skanseklædning nr. 30 ikke overstiger 4mm. Derpå fastlimes rælingsliste nr. 31.

Vær opmærksom på, som vist på fig. 2, at der mellem beklædning og skanseklædning fyldes godt ud omkring kanonportene, dertil anvendes liste nr. 29 og stolpe nr. 28.

GB

FIG.2: FOREPART

After the upperdeck (18) has been glued securely, position the deck strips (23) right out to the outer edge. The bulwarks (30) must then be placed.

It is important to carefully sand the upper part of the frame supports so that together with the planking (22) and bulwarks (30) they are not more than 4mm high. After sanding level, glue the railing (31) in position.

Note! As shown in fig. 2, the space between planking and bulwarks around the cannon ports must be well filled. Use strips (29) and posts (28) for the purpose.

D

FIG.2: VORSCHIFF

Nachdem das Oberdeck Nr. 18 eingeleimt ist, wird dieses zuerst mit den Decksleisten Nr. 23 bis zur Aussenkante Deck ausgelegt. Darauf kommt das Schanzkleid Nr. 30 zustehen. Es ist darauf zuachten das die Spantbeine ganz vorsichtig nach oben hin soweit abgeschliffen werden, das diese in Verbindung mit der Beplankung Nr. 22 und dem Schanzkleid Nr. 30 insgesammt 4mm nicht überschreiten dürfen.
Darauf wird dann die Relingsleiste Nr. 31 festgeleimt.

Darauf achten das wie auf dieser Fig. gezeigt, zwischen Beplankung und Schanzkleid die Kanonenpforten gut hinterfüttert werden, und zwar mit den Leisten nr. 29 und den Stolpen Nr. 28.

F

FIG.2: PARTIE AVANT

Aprés avoir collé soigneusement le pont supérieur (18), positionner la baquette de pont (23) verticalement sur le pouriour de pont. Installer maintenant le bastiguage (30) en place. Il est trés important de poncer soigneusement la partie supérieure des couples au ras du bordé (22) pour que le bastinguage (30) ne soit pas plus haut que 4mm. Aprés avoir égalisé en le poncant, coller le plat-bord (31) en place.
Note: Comme indique sur la fig. 2, l'ospace entre le bordé et le bastinguage au niveau des sabords doit être complé. Utiliser les baquettes (29) et (28).

E

FIG.2: PROA

Una vez montada con cola la cubierta superior no. 18 , se puede proceder al montaje del listón para la cubierta no. 23, el que debe ilegar hasta el canto exterior. Luego se puede colocar el bularte no. 30.

Es de suma importancia que se esmerile la parte superior de las cuadernas cuidadosamente de tal manera que junto con el forro no. 22 y el bularte no. 30 no supere 4mm. Luego montar con cola el listón para la borda no. 31.

Wn la figura 2 se puede ver que hace falta rellenar bien el espacio entre el forro y el bularte alrededor de las portas para los cañones. Para este propósito se debe utilizar el listón no. 29 y el poste no. 28.

FIG.2

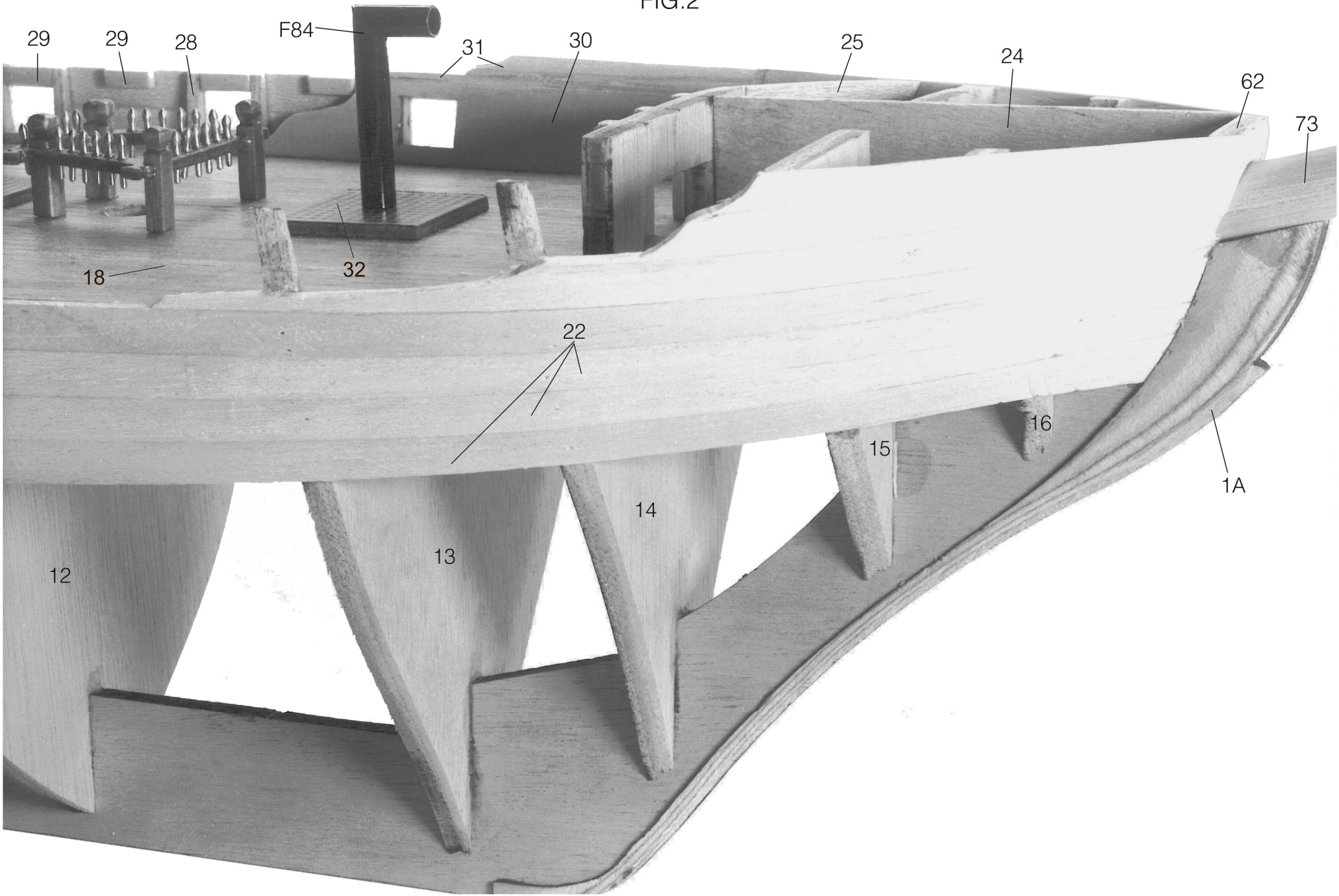

DK

FIG. 3: FORSKIBSSKOT

Skot, bestående af delene nr. 24 og 25 er her vist indbygget. Dette kan dog først ske, når beklædning og skanseklædning er foretaget.

Skottet skal tilpasses omhyggeligt. Ved udråbstegnene ses tydeligt de tilslebne spanteben som er beskrevet under fig. 2.

Som det ses fremstår skanseklædning og rælingsliste som en glat flade. Ovenpå rælingslisten anbringes finkenetlister, som består af liste nr. 31.

GB

FIG.3: FOREPART BULKHEAD

The bulkhead consisting of parts 24 and 25 is shown in position here. But it can only be positioned after planking and bulwarks have been placed.

The bulkhead must be matched carefully. The sanded frame supports mentioned under fig. 2 can be clearly seen at the exclamation marks.

As can also be seen, the bulwarks and railing present a smooth surface. The hammock netting strips (31) are placed on top of the railing.

D

FIG.3: VORSCHIFFSSCHOTT

Das Schott bestehend aus den Teilen Nr. 24 und Nr. 25 ist bereits eingebaut.
Diese können natürlich erst eingebaut werden wenn die Beplankung und das Schanzkleid angebracht sind. Das Schott sorgfältig einpassen.

Bei den Ausrufezeichen können Sie deutlich, wie in Fig. 2 beschrieben, die zugeschliffenen Spantbeine erkennen. Wie Sie sehen können ergibt die angebrachte Reling und das Schanzkleid eine glatte Fläche.
Obenauf sind die beiden Finkennetzleisten, die ebenfalls aus den Leisten Nr. 31 angefertigt werden, angebracht.

F

FIG.3: CLOISON AVANT

Les cloisons sont réalisées avec les piéces 24 et 25 comme indiqué. Mais elles doivent être installeées aprés la pose du bordé et du bastinguage. Ajuster les cloisons soigneusement. Le poncage des supports de bordé est indiqué clairement sous le fig. 2 par des points d'exclamation.
Comme on peut le constator le bastingage et le plat-bord présente une surface plane. Fixer les baquettes supports de filet (31) sur le dessus du plat-bord.

E

FIG.3: MAMPARO DE LA PROA

Aquí se puede apreciar el mamparo incorparado que de las piezas 24 y 25. Sin embargo, no se puede realizar este trabajo hasta que se hayan montado el forro y el bularte.

Adaptar el mamparo cuidadosamente. Los signos exclamación indican claramente las cuadernas esmeriladas que se han descrito bajo la fig. 2.

Tal como se puede spreciar, el bularte y el listón de la borda se presentan como una superficie lesa. Encima del listón de la borda se montan las listones no. 31 para las redes de coyes.

FIG.3

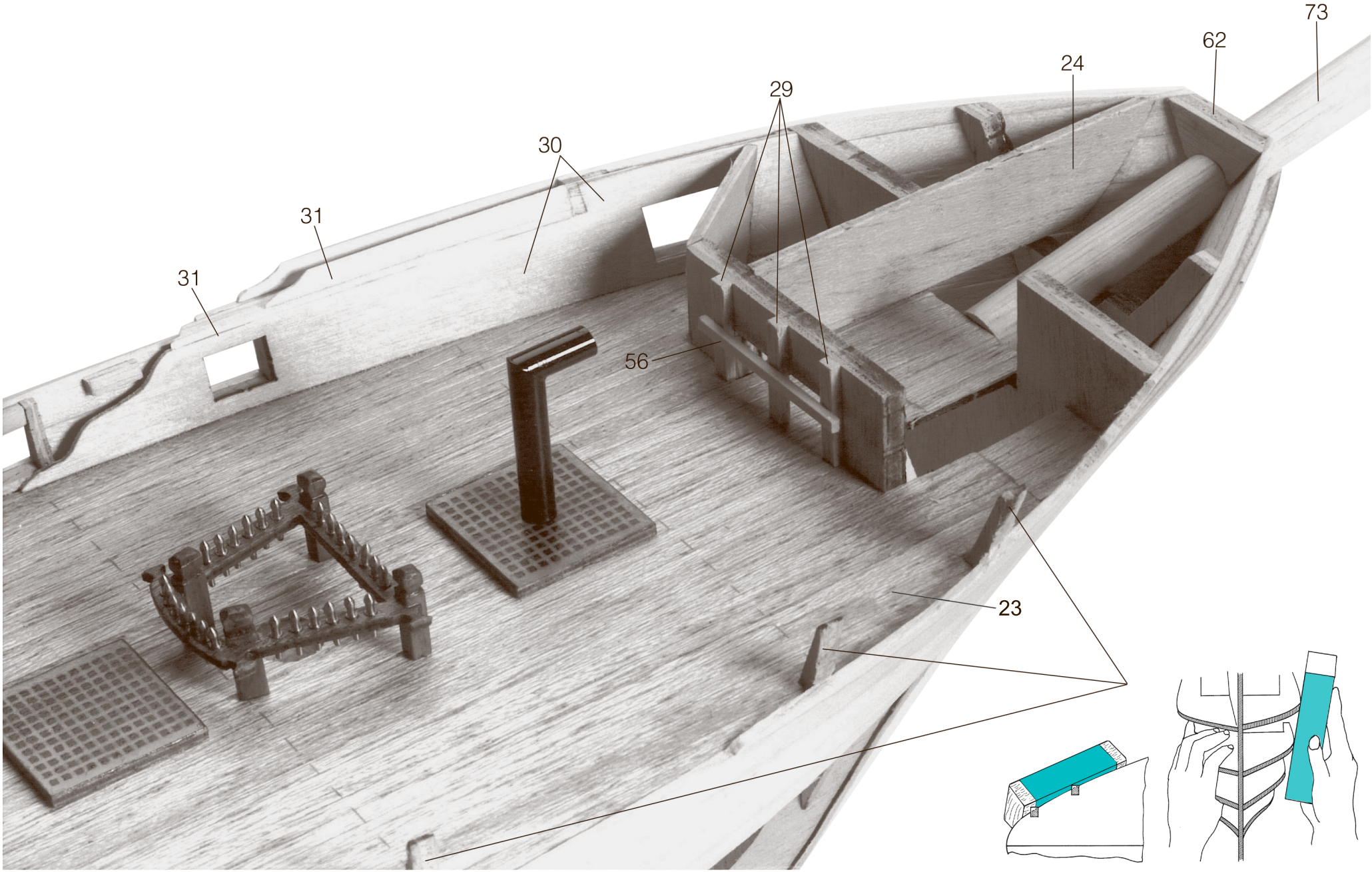

DK

FIG.4: KANONPORTE

På denne fig. ses endnu engang den nøjagtige udfyldning omkring kanonportene. På den færdige beklædning markeres kanonportene, ved hjælp at skanseklædningen, derefter skæres portene omhyggeligt ud. Placeringen af luger o.s.v. fremgår af markeringerne på de enkelte dæk.

GB

FIG.4: CANNON PORTS

This figure again clearly shows the accurate infill around the cannon ports. The cannon ports must be marked out on the finished planking, from the bulwarks. The ports can then be carefully cut out. The placing of hatches, etc. is given by the markings on the indicidual decks.

D

FIG.4: KANONENPFORTEN.

Auf dieser Fig. ist nochmals ganz deutlich das genaue hinterfüttern der Kanonenpforten gezeigt.

Auf die bereits stehende Beplankung markieren Sie mit Hilfe der Schanzkleider die Position der Kanonenpforten, und schneiden diese sorgfältig aus. Das Anbringen der einzelnen Lucken u.s.w. geht aus der Markierung auf den einzelnen Decks hervor.

F

FIG.4: SABORDS DE CANONS

Cette figure montre clairement la découpe des ouvertures de sabords de canons. L'emplacement exact des sabords de canons est tracé sur le bordé de la coque en partant du bastinguage. Découper maintenant et soigneusement les sabords. L'emplacement des écoutilles, etc....est tracé sur shacun des differents ponts.

E

FIG.4: PORTAS DE CAÑONES

En esta figura se puede apreciar otra vez el relleno exacto alrededor de las portas de los cañones.
En el forro terminado se realizan marcas para las portas de los cañones y luego se pueden cortar las portas cuidadosamente. El posicionamiento de las escotillas etc. se desprende de las marcas de cada una de las cubiertas.

FIG.4

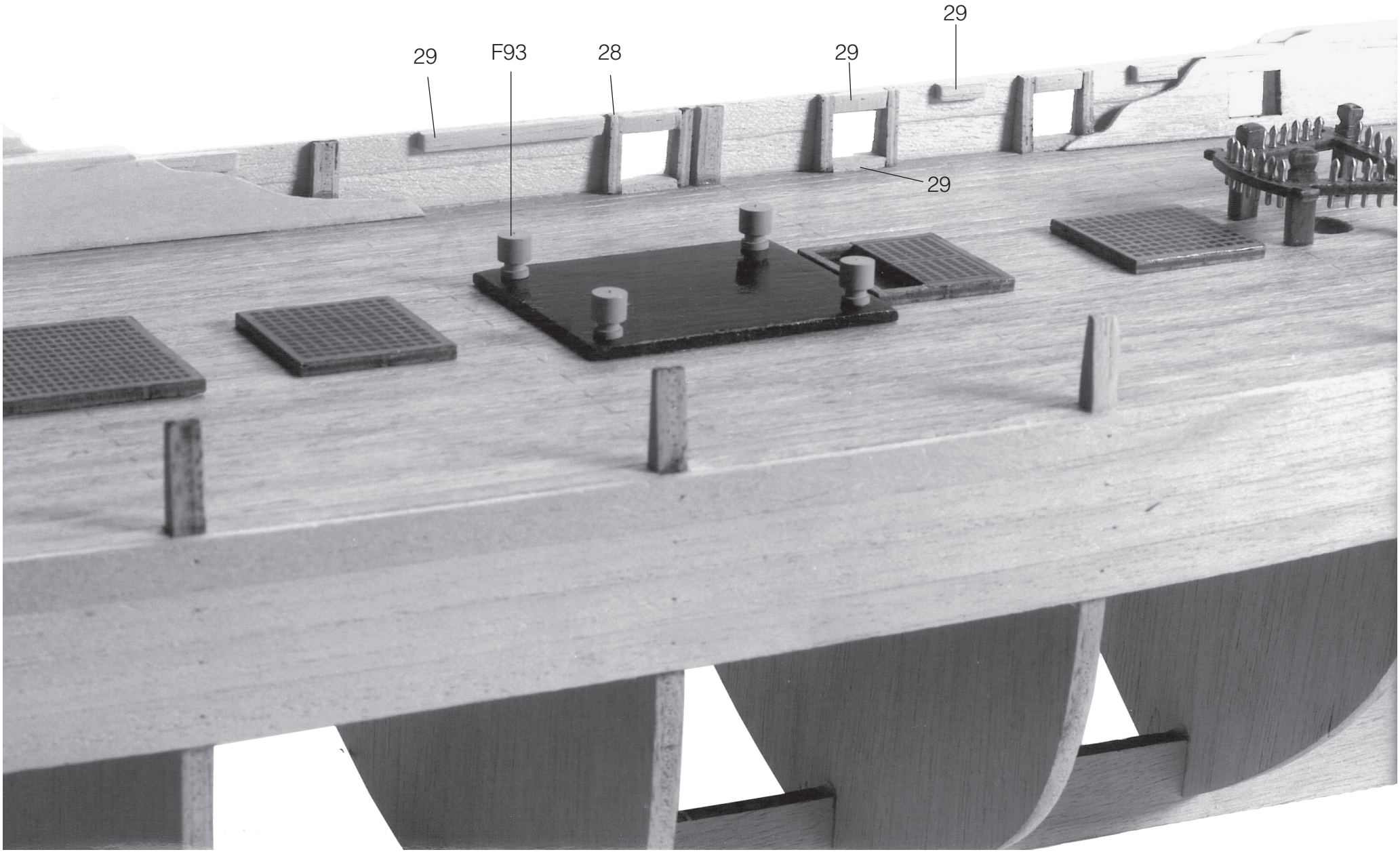

DK

FIG. 5: BRO

Fig. 5 viser broen, som sammensættes af delene nr. 44, 45, 46. Efter beklædning med liste nr. 44 kan beslagdelene placeres.

Højden på stolperne til naglebænke nr. 41 og brostøtterne nr. 46 tages fra hovedtegningen. Sidestøtterne til broen, af MS-tråd nr. F-663, bøjes og anbringes mellem finkenetlisterne.

GB

FIG.5: BRIDGE

Fig. 5 shows the bridge, made up of parts 44, 45, 46. After planking with strips (44), fittings can be placed.
The height of the posts for the pinrails (41) and bridge supports can be taken from the main drawing. The bridge side supports of MS-wire F-663 must be bent and located between the hammock netting strips.

D

FIG.5: BRÜCKE

Fig. 5 zeigt die Brücke, die sich aus den Teilen Nr. 44, Nr. 45, Nr. 46 zusammen setzt. Nach dem beplanken mit den Leisten Nr. 44, können die einzelnen Beschlagteile angebracht werden.

Die Höhe der Stolpen der Nagelbänke Nr. 41, sowie die Brückenstützen Nr. 46 entnehmen Sie bitte der Hauptzeichnung. Die Seitenstützen der Brücke, aus MS-Draht Nr. F-663, biegen und zwischen den Finkennetz Leisten anbringen.

F

FIG.5: PASSERELLE

La fig. 5 montre la passerelle réalisée avec les piéces 44, 45 et 46. Aprés la pose des baquettes (44), installer les piéces d'accastillage. La hauteur de l'emplacement pour les supports (41) et le support de passerelle doit être mesurée sur le plan général. Les supports latéraux de passerelle en fil laiton F663 sont pliés et positionnés sur les supports de rambardes.

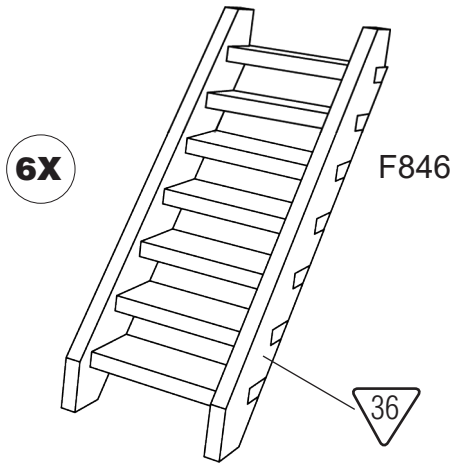

E

FIG.5: PUENTE

En la figura 5 se puede ver el puente que consta de las piezas no. 44, 45 y 46. Una vez realizado el montaje del forro mediante el listón no. 44 se puede montar las guarniciones.

En el plano principal se puede ver la altura de los postes para los bancos de cabillas no. 41 y los soportes para el puente no. 46. Curvar los soportes laterales para el puente (de hilo MS no. F-663) y colocarlos entre los listones para las redes coyes.

FIG.5

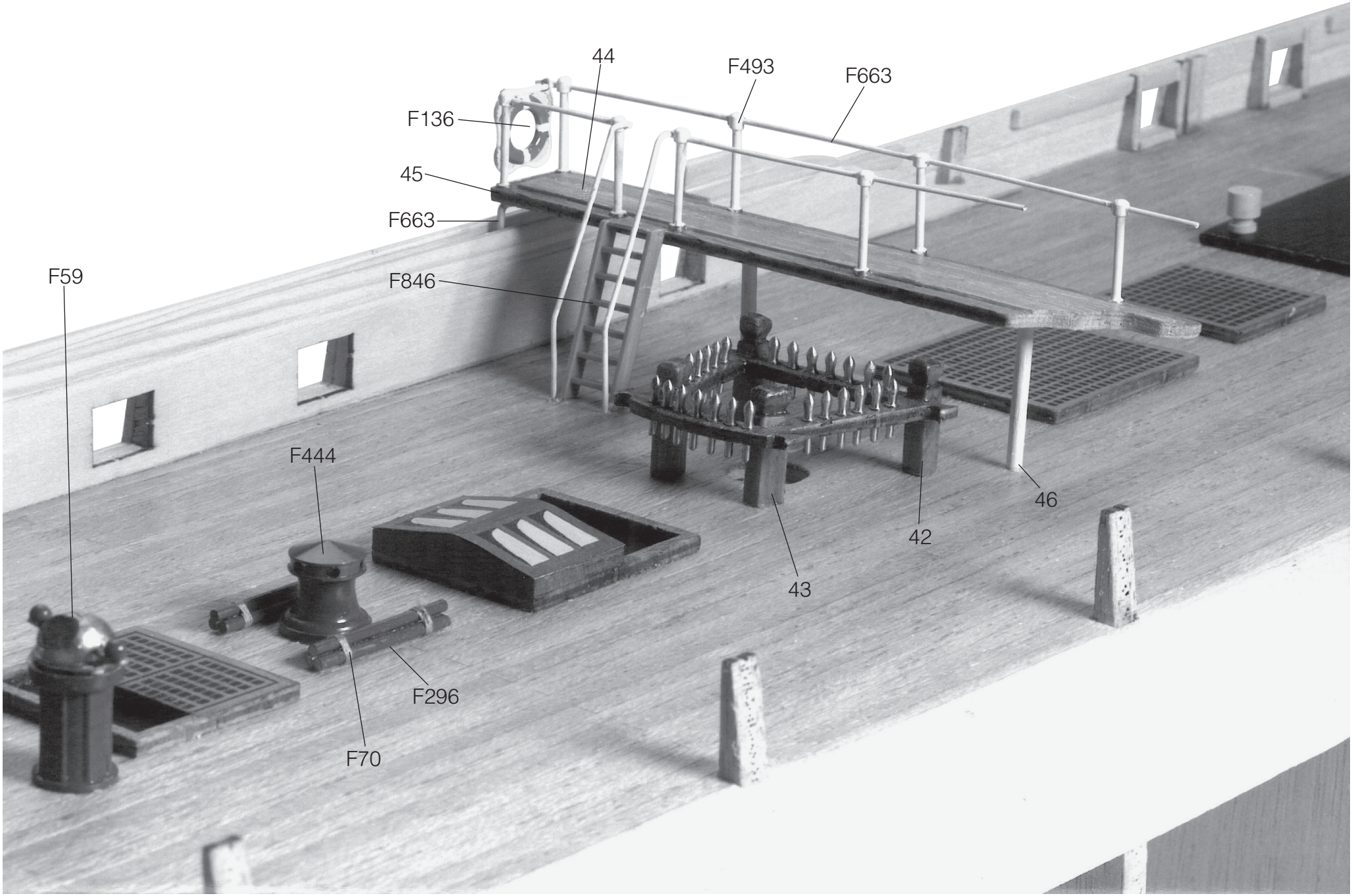

DK

FIG.6: AGTERSKIB

Dæk nr. 20 anbringes sammen med skot nr. 19. Afstand fra spant nr. 5 til skot måles efter hovedtegningen. Dækket forsynes med lister nr. 23. Afdækningsplade nr. 21 limes mellem spant nr. 3 og 4. Beklædningslister går til spant nr. 2, listerne slibes plan med spant. Herefter pålimes begge hæk- klodser nr. 27 og slibes i facon med skroget.

Begge åg-dele nr. 40 limes sammen og slibes i facon som vist på fig., derefter monteres rullerne nr. F-375. Dækket slibes efter skrog. Derefter anbringes fenderlister nr. 56.

F

FIG.6: POUPE

Placer le pont (20) et la cloison (19). Mesurer la distance entre le couple 5 et la cloison sur le plan général. Coller les baquettes de pont (23) en place. Coller le dessus (21) entre les couples 3 et 4.
Les baquettes de placage dépassent le couple 2 et doivent être poncées au ras du couple. Puis coller les blocs arriéres (27) en place et poncer suivant la forme de la coque. Coller les piéces (40) ensemble et poncer á la forme indiquée. Maintenant monter les galets de cordes (F375). Poncer le pont jusqu'au ras de la coque et monter les préceintes (56).

GB

FIG.6: STERN

Place the deck (20) and bulkhead (19). Measure the distance between frame (5) and bulkhead on the main drawing. Glue the deck strips (23) in position. Glue the cover plate (21) between frames 3 and 4. The planking strips extend to frame 2 and must be sanded level with the frame. Then, both stern blocks (27) can be glued in position and sanded to shape with the hull.

Glue both yoke parts (40) together and sand to shape as shown. Then mount the rollers (F-375). Sand the deck to match the hull and place rubbing strakes (56).

D

FIG.6: ACHTERSCHIFF

Das Deck Nr. 20 in Verbindung mit dem Schott Nr. 19 anbringen, Schott Abstand von Spant Nr. 5 auf Hauptzeichnung abmessen. Das Deck mit den Decksleisten Nr. 23 auslegen.

Die Abdeckplatte Nr. 21 zwischen die Spanten Nr. 3 und Nr. 4 einleimen.
Die Beplankungsleisten reichen bis Spant nr. 2, die Leisten an diesen Spant planschleifen und die beiden Heckklötze Nr. 27 einleimen dann in Verbindung mit dem Rumpf in Facon schleifen.

Die beiden Joch-Teile Nr. 40 zusammenleimen und wie gezeigt in Facon schleifen, danach die beiden Rollen Nr. F-375 darin befestigen. Das Deck wird mit dem Rumpf verschliffen, danach können Sie die Fenderleisten Nr. 56 anbringen.

E

FIG.6: POPA

Colocar la cubierta no. 20 junto con el mamparo no. 19. En el plano principal se puede medir la distancia entre la cuaderna no. 5 y el mamparo. Montar los listones no. 23 en la cubierta. Montar con cola la placa de protección no. 21 entre la cuaderna no. 3 y la cuaderna no. 4.
Los listones de forro llegan hasta la cuaderna no. 2, esmerilar los listones hasta que estén en nivel con las cuadernas. Luego se pueden montar con cola ambos tacos de popa no. 27 y esmerilarlos hasta que obtengan la forma adecuada para el casco.

Unir con cola ambas piezas del yugo no. 40 y esmerilar la pieza unida para dar la forma que va ilustrada en la figura. Luego montar los rodillos no. F-375. Esmerilar la cubierta de acuerdo con la forma del casco. Ahora se puede montar los listones para la defensa no. 56

FIG.6

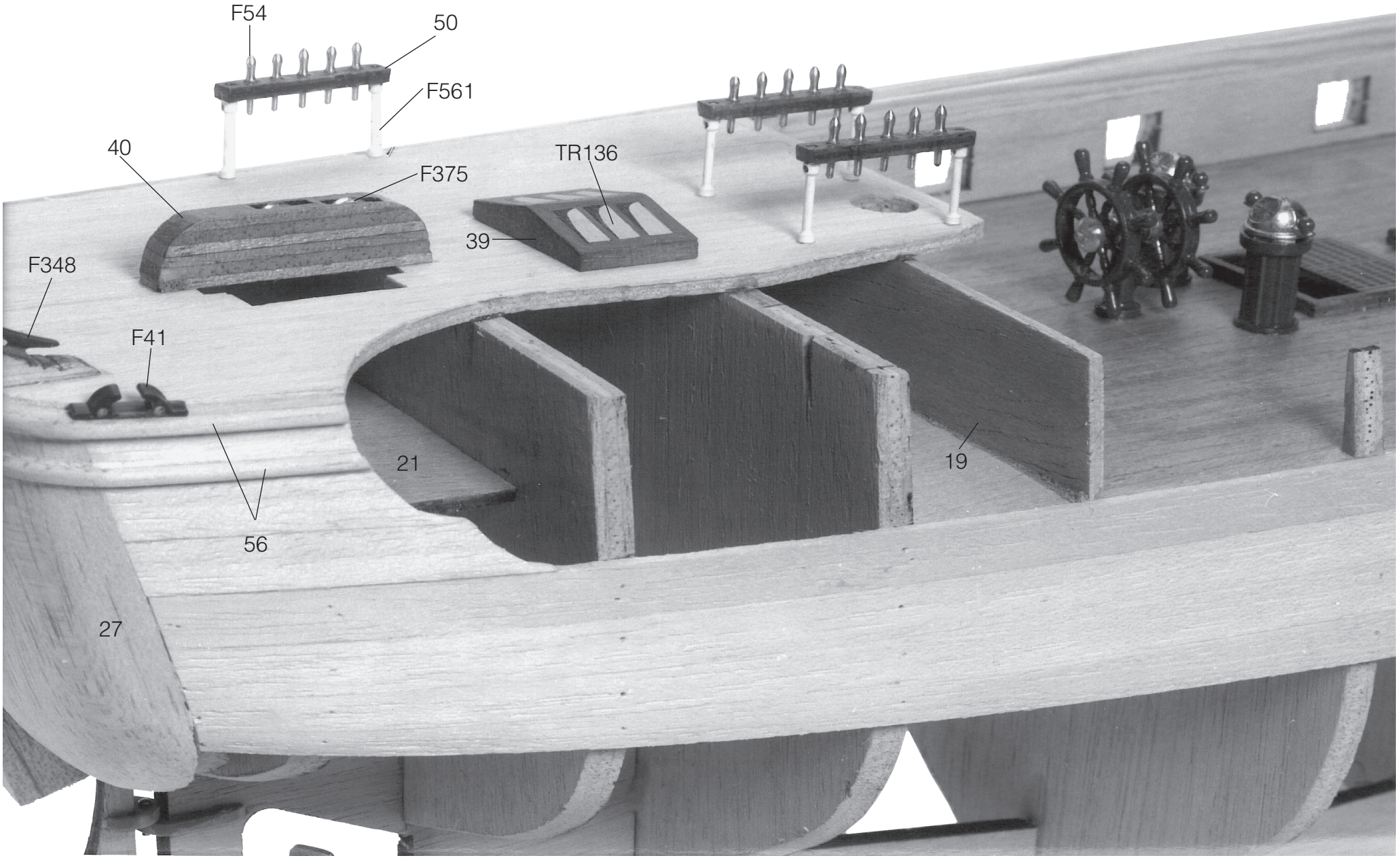

DK

FIG.7: ROR OG SKRUE

På fig. 7 ses endnu engang den tilslebne hækklods Nr. 27.
Roret monteres på kølen ved hjælp af rorbeslag med F671-5 og de små søm nr. F-230. Det anbefales at afkorte søm nr. F-230, som virker som hængsel, før den limes fast. Skruen nr. F-92 limes fast i kølen og huller spartles ud.

GB

FIG.7: RUDDER AND SCREW

A sanded stern block (27) can again be seen in fig. 7. The rudder must be mounted onto the keel using fittings F671-5 and small nails F-230. It is recommended that the nails F-230 which act as hinge pins be shortened before they are glued in position. Glue screw F-92 into position in the keel and fill the holes.

D

FIG.7: RUDER UND SCHRAUBE

Auf Fig. 7 können Sie nochmals deutlich den geschliffenen Heckklotz Nr. 27 erkennen. Das Ruder mittels den Ruderbeschlägen Nr. F671-5 sowie den kleinen Nägeln Nr. F-230 am Kiel befestigen.
Es ist empfehlenswert die Nägel Nr. F-230 die als Fingerlinge dienen, bevor Sie auf den Ruderbeschlag festgeleimt werden, abzu längen. Es ist hinterher problematisch mit einer Zange zwischen Ruder und Kiel zugelangen. Die Schraube Nr. F-92 einfach in den Kiel einleimen und die Lücken etwas ausspachteln.

F 85

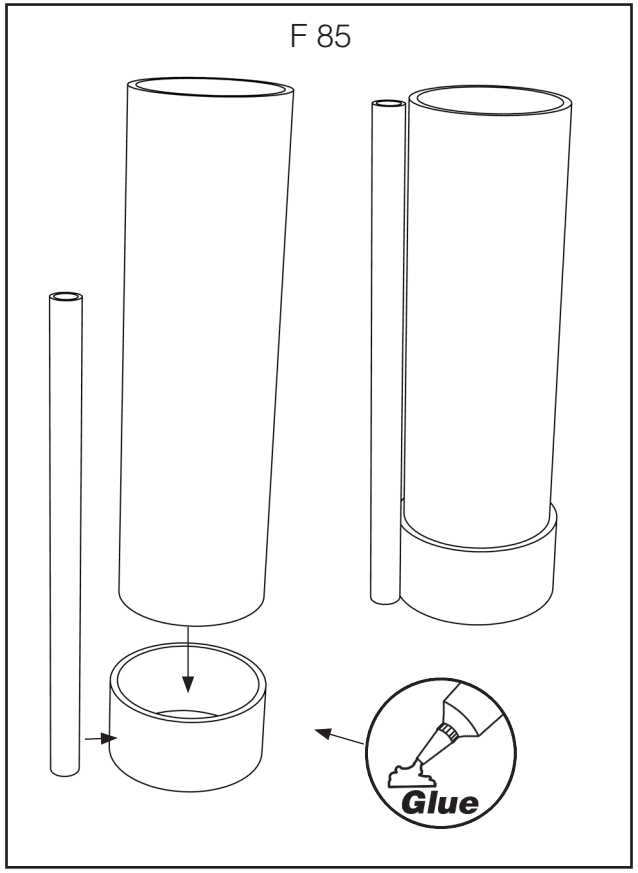

F

FIG.7: GOUVERNAIL ET FIXATION

Le bloc arriére poncé (27) est vu de nouveau sur la fig. 7. Le gouvernail est installé sur la quille avec les piéces d'accastillage F671-5 et les petits clous F230. Il est conseillé de raccourcir les clous F230 servant d'axe de chaniéres avant de les coller en place.
Coller l'hélice F92 en place sur la quille et combler les trous.

E

FIG.7: TIMON Y HELICE

En la fig. 7 se puede apreciar otra vez el taco de popa esmerilado (no. 27).
Montar el timón en la quilla mediante la guarnición para el timón no. F671-5 y los clavos pequeños no. F230. Se reconienda cortar los clavos no. F230 antes de aplicar cola. Montar con cola la hélice no. F-92 en la quilla y rellenar los agujeros con masilla.

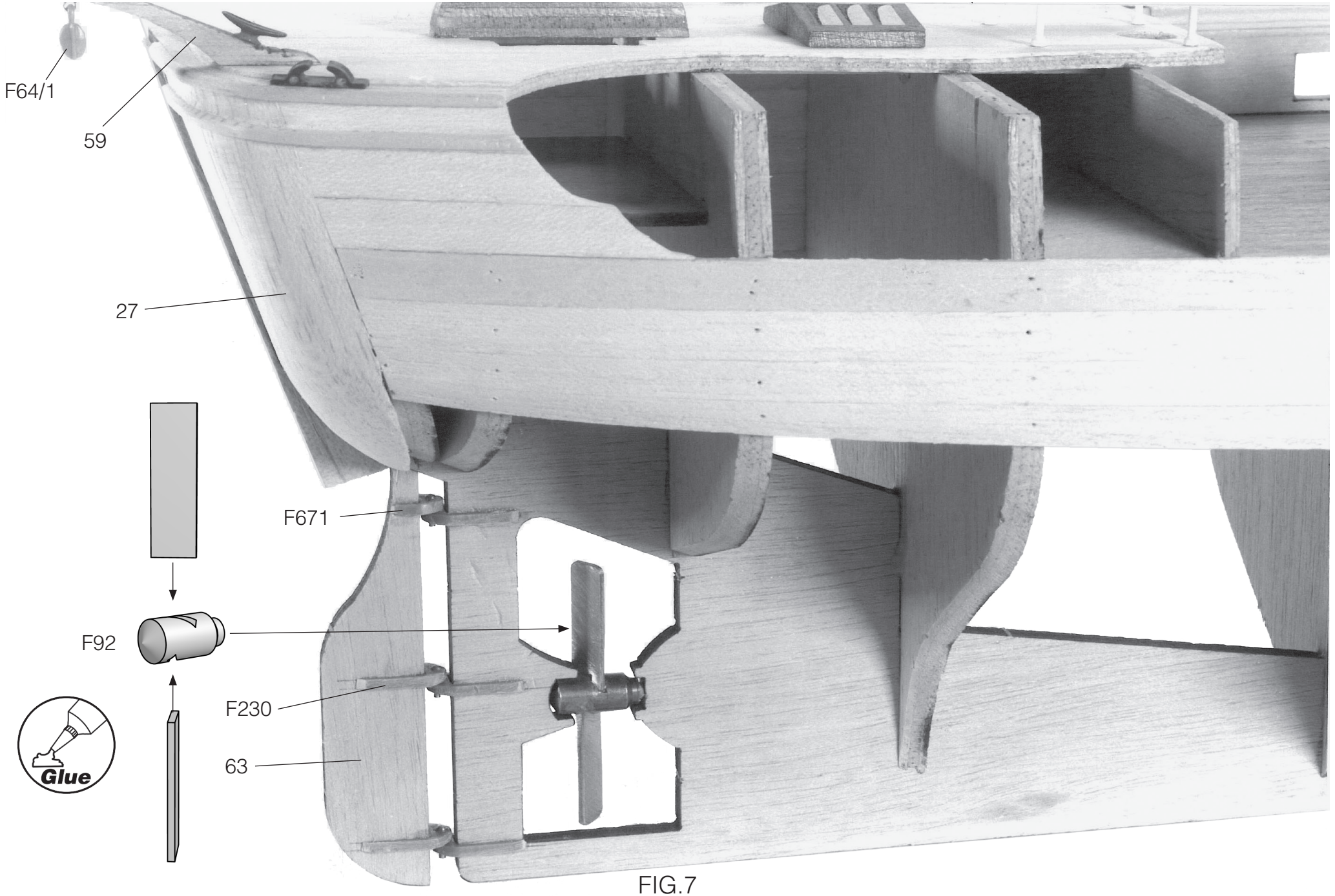

FIG.7

DK

FIG.8: HÆK OG DAVID

Fig. 8 viser endnu engang agterskibets opbygning. I david nr. 59 monteres enkeltblok nr. F-64/1 enten med øjebolt nr. F-664 eller med rigningstråd nr, F-70.

GB

FIG.8: STERN AND DAVIT

Fig. 8 shows the stern build-up once more. A single block, F-64/1, is mounted in the davit (59) by an eyebolt F-664 or rigging thread F-70.

D

FIG.8: HECK UND DAVID

Fig. 8 zeigt noch einmal den bereits beschriebenen Achterschiffs- Aufbau.

In das Boots davit Nr. 59 können Sie den einzel Block Nr. F-64/1 entweder mit einem kleinen Augbolzen nr. F-664 oder mit dem Takelgarn Nr. F-70 befestigen.

F

FIG.8: BOSSOIR ET POUPE

La fig. 8 montre la partie arrière terminée.
Fixer la poulie simple F64/1 sur le bossior (59) avec l'oeilette F664 et le fil de gréement F70.

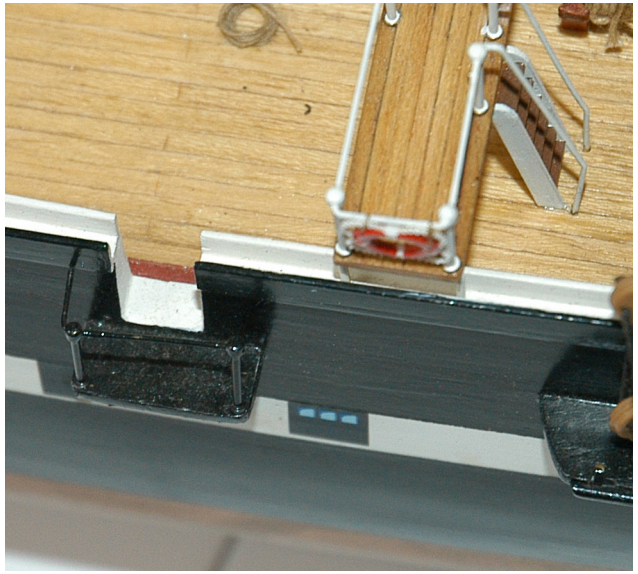

E

FIG.8: POPA Y PESCANTE

En la figura 8 se puede apreciar otra vez la construcción de la popa.
En el pescante no. 59 se monta el bloque sencillo no. F64/1 ó mediante el perno de cánamo no. F664 ó mediante el hilo de aparejo no F70.

FIG.8

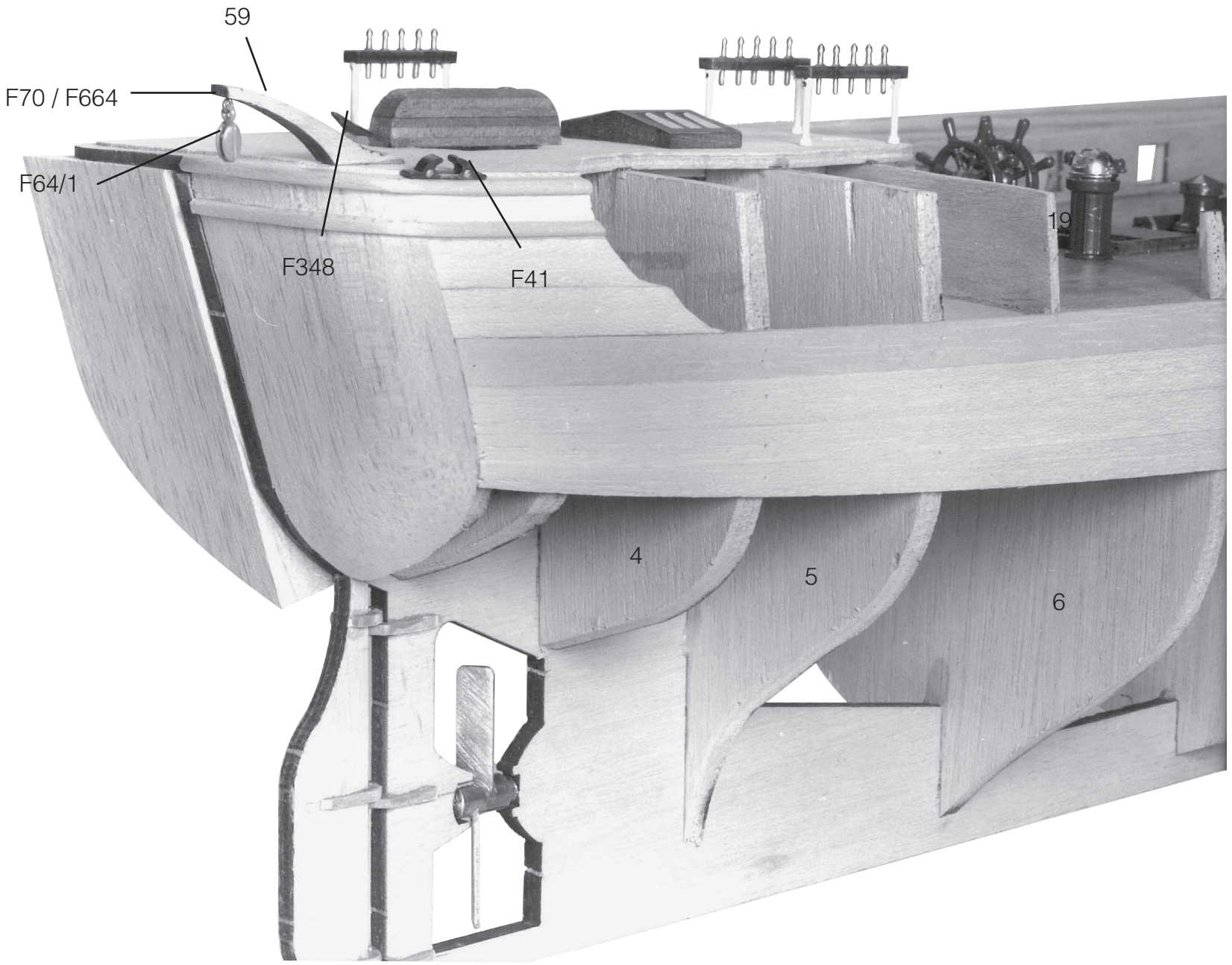

DK

FIG.9: AGTERSPEJL

Her ses den færdige model agterfra.

Det anbefales at anbringe ornamenter (transfer) enkeltvis, disse behandles med stor forsigtighed. Transfer er fremstillet som vandtransfer. Transfer anbringes i håndvarm vand og derefter overføres transfer forsigtigt fra bærepapir til model.

Derudover er vist hvordan redningsbåde og beslag er anbragt.

GB

FIG.9: STERN

The stern of the finished model.

It is recommended that ornamentations (transfers) be dealt with one at a time. They require great care. They are water transfers which must be immersed in lukewarm water and then be transferred carefully from paper to model.

This figure also shows how the lifeloats and fittings are mounted.

D

FIG.9: HECKSPIEGEL

Hier sehen Sie das fertige Modell von achtern gesehen.
Es ist empfehlenswert die Ornamente (Transfer) einzel anzubringen, und mit grösster Sorgfalt zuhandhaben.
Es handelt sich hier um ein Wassertransfer.
In handwarmes Wasser legen und dann vorsichtig von der Schutzschicht auf das Modell überführen.
Ausserdem ist gezeigt wie die Beiboote und andere Beschlagteile angebracht sind.

F

FIG.9: POUPE, DÉCORATION DE LA POUPE

La décoration est réalisée avec des décalcomanies appliquées l'une aprés l'autre. Ceci nécessite une grande attention. Tremper les décalcomanios dans de l'eau tiéde et appliquez les soigneusement á leur emplacement respectif sur la poupe.
La figuro montre également la montage de canots et l'installation de l'accastillage.

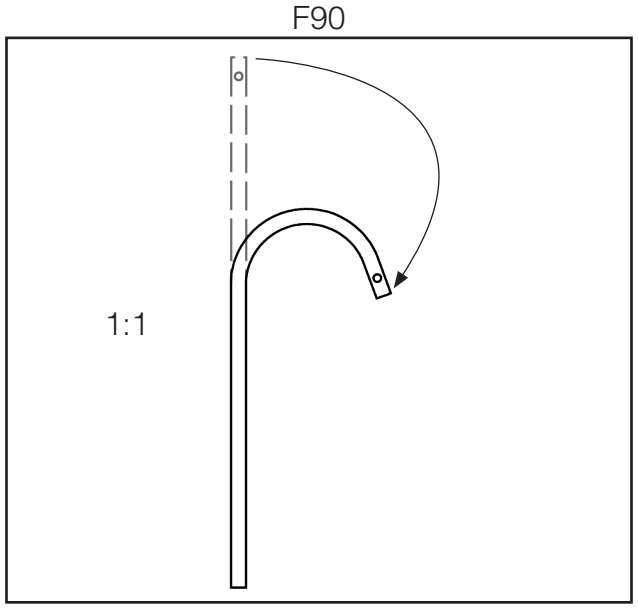

E

FIG.9: ESCUDO

Aquí se puede apreciar el modelo terminado de atráz.
Se recomienda colocar las piezas de adorno (transfers) una a la vez, tratándolos con mucho cuidado. Los transfers son transfers de agua. Colocar los transfers en agua templada y transportarlos cuidadosamente desde el papel hasta el modelo. Además, se puede ver cómo están colocados los botes salvavida y las guarniciones

FIG.9

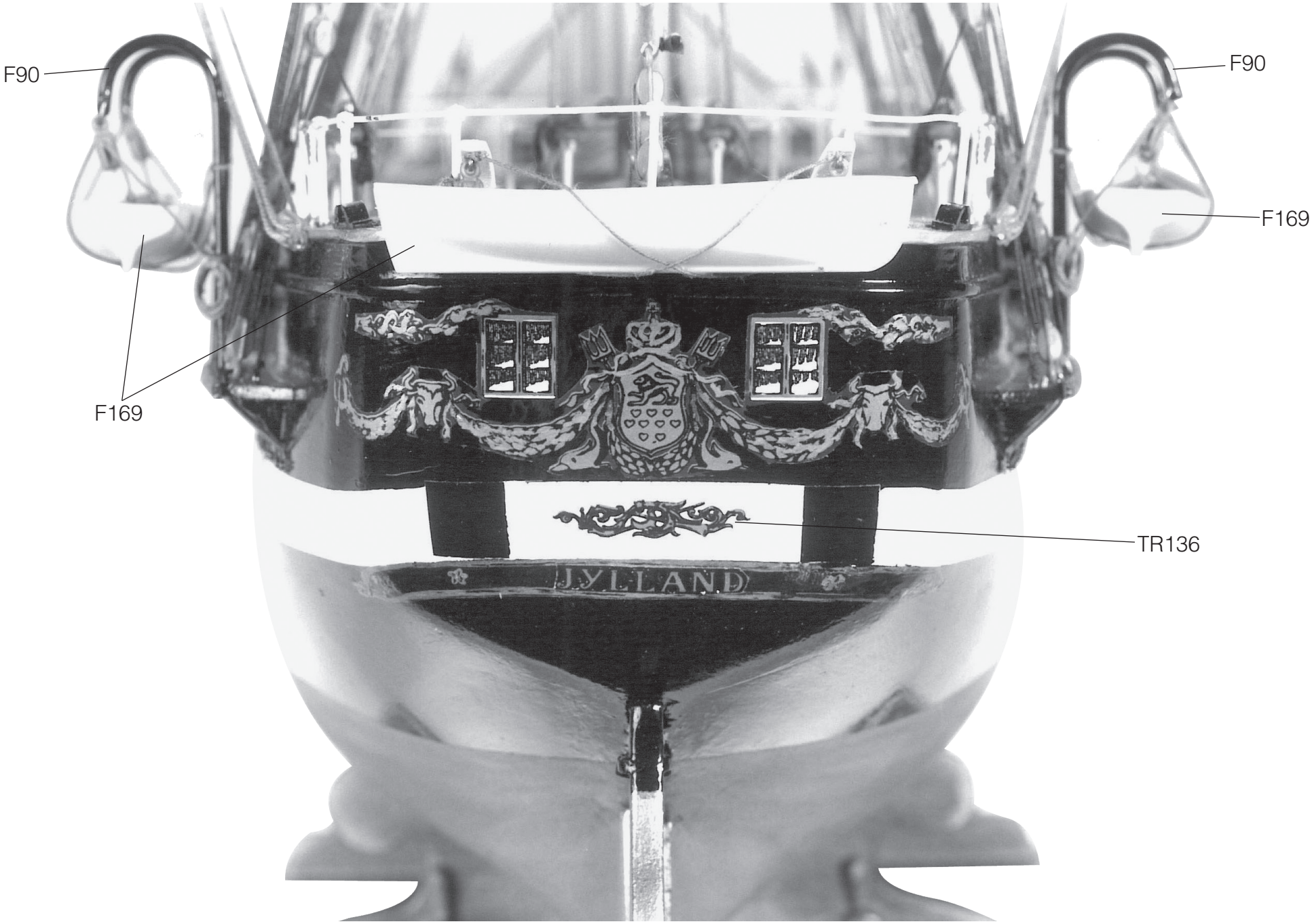

DK

FIG.10: FARVER

Fig. 10 viser et totalbillede af de foregående beskrivelser.
Til maling af modellerne følgende bemærkninger. Vi har malet vores model delvis med højglansfarver; men man kan selv afgøre om man vil male hele modellen med matfarver. Alle dæksluger o.s.v. overlakeres med klar-lak.

Fotos på æskelåg er en god hjælp. Kanonlavetter er støbt mørkebrune og behøver således ikke at males. Kanonrørene derimod skal sortlakeres. Redningsbådene er støbt hvide og behøver derfor ikke at males, tofterne derimod bør males brune eller træfarvede.
Master, ræer. skorsten og ventiler males mat beige, vores nr. 13-1.

F

FIG.10: PEINTURE

La fig. 10 est une vue compléte avec les indications pour la décoration. Nous avons peint notre modéle partiellement on couleur brillante, mais c'est une question de got. Il est possible de peindre entiérement votre modéle en peinture mate. Peindre on vernis brillante toutes les écoutilles de pont. La photo du couvercle de la boite est un bon guide de couleurs. Les affets de canons moulés sont de coleur brun foncé et ne nécessitent pas de peinture, mais les canon doivent être peints en noir.
Les vanots sont de couleur blanche et peuvent ne pas être peints, mais les bancs de nage doivent êtrepeints en marron ou en couleur bois.
Les mâts, vergues, cheminées et manche á air doivent être peints en beige

GB

FIG. 10: PAINTING

Fig. 10 is a full picture of the foregoing descriptions. We have painted our model partly with high-gloss paint, but this is a matter of taste, for mat paint can be used over the whole model. Clear lacquer should be applied to all deck hatches, etc.

The photos on the carton are a good colour guide. Cannon carriages are moulded dark brown and thus need not be painted, but cannon barrels should be painted black. The lifeboats are moulded white and therefore need not be painted, but the thwarts should be painted brown or woodcoloured.
Masts, yards, funnel and ventilators should be painted beige, our No. 13-1.

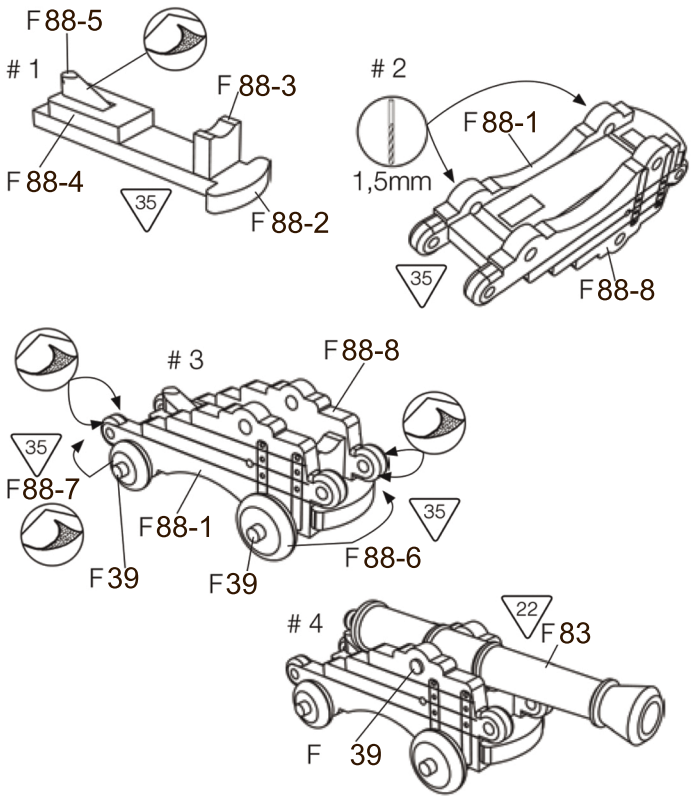

D

FIG. 10: FARBEN

Fig. 10 zeigt eine Gesammtansicht der voraus gegangenen Beschreibungen. Zur Bemalung des Modelles noch einige Hinweise.
Wir haben unser Modell zum Teil mit Hochglanzfarben bemalt.
Wir überlassen es Ihnen, Ihr Modell ganz mit Matt-Farben zubemalen. Alle Decks, Lucken u.s.w. mit Klar-Lack überlackieren.

Eine gute Hilfe sind die Fotos auf der Kartonage. Die Kanonen-Lafetten sind bereits dunkelbraun gespritzt, brauchen daher nicht unbedingt bemalt werden. Die Kanonen-Rohre dagegen sollten schwarz ein gefärbt werden.
Die Beiboote müssen nicht unbedingt weiss bemalt werden, die Bootseinsätze dagegen sollten Sie braun oder holzfarbig bemalen.
Die Masten und Rahen, sowie Schornstein und Lüfter mit Matt-Beige (unsere Nr. 13-1) anmalen.

E

FIG.10: COLORES

En la figura 10 se puede apreciar una imagen total de lo descrito anteriormente.
En cuanto a la pintura de los modelos tenemos los siguientes comentarios. En nuestro modelo hemos pintado partes del modelo con pintura brillante, perso se puede pintar todo el modelo con pintura mate. Repintar todas las escotillas etc. con laca clara.
Las fotos en la tapa pueden asistir al modelista en su trabajo. Las cureñas son de color castaño iscuro, por lo que no hace falta pintarlas. Pero sí hace falta pintar los tubos de los cañones de color negro. Los botes salvavida son de color blanco, por lo que no hace falta pintarlos. Pero sí hace falta pintar las bancadas de color castaño. Pintar los palos, las vergas, las chimeneas y las válvulas de color beige mate, nuestro color no. 13-1.

FIG.10

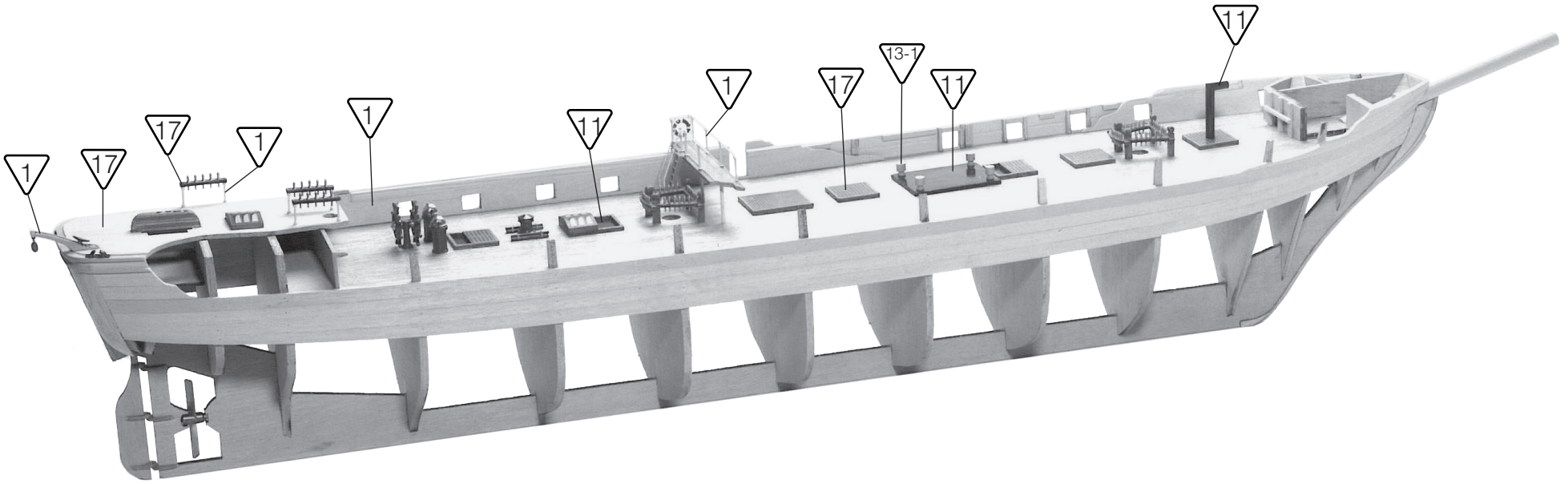

Til denne model er farver med følgende numre nødvendige:
For this model is colours with the following numbers should be used:
Für dieses Modell sind Farben mit den folgenden Nummern notwendig:
Pour ce modèle, le couleurs avec les numéros suivants doivent être employées:
Para este modelo se necesitan et colores con los siguientes nùmeros:

Billing	1	=	White
Billing	3	=	Emerald
Billing	9	=	Bright Red
Billing	11	=	Black
Billing	13	=	Trainer Yellow
Billing	15	=	Silver
Billing	17	=	Clear Poly
Billing	23	=	Copper

FIG.10A



DK

FIG.11: RIGNING

Til rigning følgende anvisninger:

De her viste mål er færdige mål. Alle på dæk fastgjorte blokke og liner, skal fastgøres med øjebolt nr. F-347. På master og ræer anvendes øjebolt nr. F-664.

De enkelte typer rigningstråd anvendes som følger: Til alle undervanter, understag o.s.v. anvendes nr. F-73. Til mærsstagvanter og mærsstag nr. F-72. Til alt løbende gods anvendes nr. F-71. Tråd nr. F-70 anvendes til alle fastgørelser og bindinger.

GB

FIG.11: RIGGING

Dimensions shown here are finished measurements. All blocks and lines secured to the deck must be fastened with eyebolt F-347. For masts and yards, use eyebolt F-664.

The types of rigging thread are as follows: For all lower rigging, mast stays, etc. use F-73. Fot top stay turnbuckles and top stays use F-72. For running rigging use F-71. Thread F-70 is used for fastening and binding.

D

FIG.11: TAKELAGE

Zur Takelage noch ein paar Hinweise:

Die hier gezeigten Masten sind die Endmasse. Alle an Deck befestigten Blöcke und Leinen werden mit den Augbolzen Nr. F-743 befestigt. An Masten und Rahen verwenden Sie die Augbolzen Nr. F-664.
Die einzelnen Takelgarnstärken verwenden Sie wie folgt:
Alle Unterwanten, Unterstaken u.s.w. verwenden Sie nr. F-73. Für Marsstängewanten, Marsstaken die Nr. F-72. Für das laufende Gut die Nr. F-71. Das Takelgarn Nr. F-70 für alle Befestigungen und Bindungen.

F

FIG.11: GRÉEMENT

Les dimensions indiquées sur le plan sont les mesuros définitives. Toutes les loulies et filins sont fixés sur le pont avec les oeillets F347. Pour les mâts et les vergues, utiliser les pitons F664.
Les différentes tailles de gréement sont utilisées comme indiqué: pour tous les gréements inférieurs: étais de mâts, etc...utiliser F73; pour les étais tendeur de måats supérieurs utiliser F72; pour le gréement courant (les manoeuvres) utiliser F71. Le cordage F70 est utilisé pour atteacher et fixer les poulies etc.

E

FIG.11: APAREJO

Tenemos las siguientes instrucciones para el aparejo:
Las medidas indicadas son medidas terminadas. Todos los hilos y bloques en la cubierta deben fijarse mediante los pernos de cánamo no. F347. Para los palos y vergas se deben utilizar los pernos de cánamo no. F664.
Se deben utilizar los distintos tipos de hilo de aparejo de la siguiente manera: Para todos los obenques inferiores estayes inferiores, etc. se debe utilizar el no. F73. Para obenques de estay de cofa y estayes de cofa se debe utilizar no. F72. Para toda la jarcia de labor se debe utilizar el no. F71. Para todas fijaciones y ataduras se debe utilizar el hilo no. F70.

FIG.11

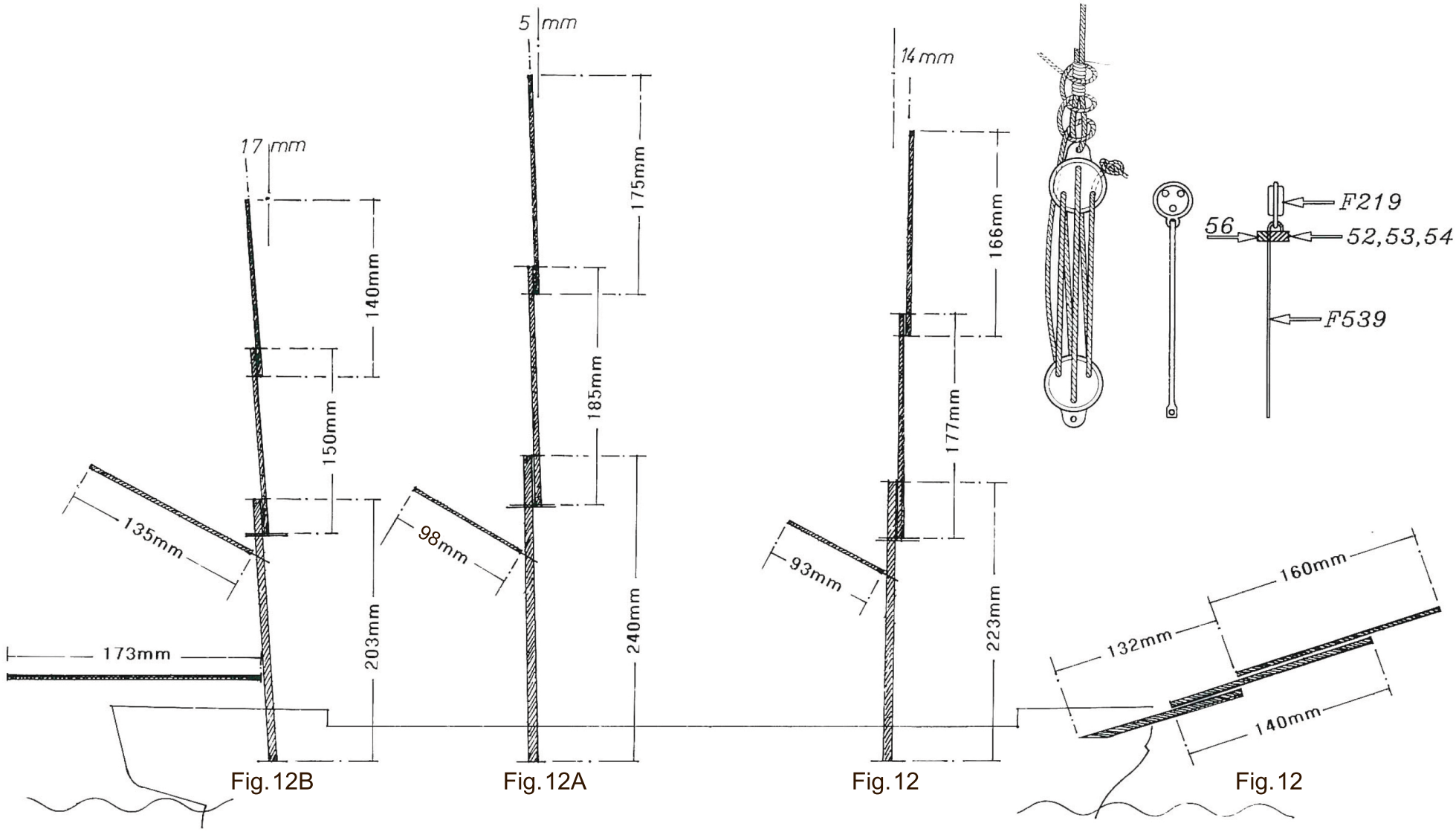

Fig.12B Fig.12A Fig.12 Fig.12

DK

FIG.12, 12A, 12B: BOVSPRYD, FOKMAST, STORMAST OG MESANMAST.

Opbygningen af de 3 master er, på nær små afvigelser, ens.
Mærserne forsynes med lister på de markerede linier. Gaffelbom forsynes med et lille stykke MS-tråd nr. F-663 som vist og anbringes på masten som vist på tegningen.
Stænger nr. 22 på bovspryd fremstilles af rundstok nr. 82 som deles på midten. Underråene hænger i kæde nr. F-327, det gælder for alle 3 ræer. Af liste nr. 56 fremstilles en lille kædestopper. Jomfruerne på røstbrædderne fastgøres med røstjern nr. F539, som i overender bakkes til en hage.
Raklinerne fremstilles af tråd nr. F-72. I byggevejledningen er råerne hejset til sejlførende stilling. Det ser dog bedre ud hvis råene monteres, som i afrigget tilstand, se også billede på æsken.

FIG.13, 13A, 13B: RÅER

Råerne på alle 3 master er næsten identiske. Find midten af råen og sammenlign målene med fig. 13, afkort råen ens i begge ender. Derefter pudses enderne runde. Som tidligere beskrevet anvendes øjebolt nr. F-664 på alle master og råer. Alle råer og bomme tilpasses på mål efter hovedtegning.

GB

FIG.12, 12A, 12B: BOWSPRIT, FOREMAST, MAIN MAST AND MIZZEN MAST.

The build-up of the three masts is more or less identical. Tops must be fitted with strips on the marked lines. A short lenght of MS wire, F-663, should be attached to the gaff and the mast, see drawing.
Stays (22) on the bowsprit are made of round rod (82) which is divided down the middle. All three lower yards are hung from chain F-327. A small chain sling can be made from strip (56). The deadeyes on the chain boards must be secured with chain plates F-539 which are then bent over at the top to a hook form.
Parallel ropes must be made of thread F-72. In the building instructions, the yards are shown hoisted to their sail-carrying position, but the appearance is better when the yards are mounted stripped, see also photos on carton.

FIG.13: YARDS

The yards on all three masts are almost identical. Find the centre of the yard and compare with the dimensions in fig. 13. Cut the yards to size at both ends and sand the ends round. As previously mentioned, eyebolt F-664 is to be used on all masts and yards. All yards and booms must be made to the main drawing

D

FIG. 12, 12A, 12B: BUGSPRIT, FOCKMAST, GROSSMAST UND BESAHNMAST.

Der Aufbau der drei Masten ist bis auf kleine Abweichungen gleich. Die Marse werden auf den markierten Linien mit den Leisten Nr. 44 ausgelegt. Die Gaffelbäume wie gezeigt mit einem kleinen Stück MS-Draht Nr. F-663 versehen und an angegebener Stelle an den Masten befestigen.
Die Spreitzstagen am Bugsprit werden aus einem Rundholz Nr. 82, das in der Mitte geteilt wird, angefertigt. Die Unterrahen hängen an der Kette Nr. F-327, das gilt für alle drei Unterrahen.
Fertigen Sie aus der Leiste Nr. 56 einen kleinen Kettenstopper an. Die Juffern an den Rüstbrettern werden mit den Rüsteisen Nr. F-539, die am oberen Ende hakenartig umgebogen werden, eingehängt.
Die Rackleinen aus Takelgarn Nr. F-72 anfertigen.
In der Bauanleitung sind die Rahen vorgeheisst, d.h. in segelführender Stellung gezeichnet. Besser sieht es jedoch aus, wenn die Rahen in segelabgeschlagenen Zustand, also nach unten gefiert, montiert werden, siehe auch Deckelbild.

FIG. 13, 13A, 13B: RAHEN

Die Rahen an allen drei Masten sind fast idendtisch im Aufbau. Ermitteln Sie die Mitte der Rahen und vergleichen Sie die Massangaben in der Bauanleitung.
Schneiden Sie die Überlängen an beiden Enden gleichmässig ab, danach die Rahenenden rund schleifen. Wie bereits an anderer Stelle beschrieben werden an allen Masten und Rahen die Augbolzen Nr. F-664 verwendet. Ansonsten alle Rahen und Bäume nach Mass anfertigen, siehe auch Hauptzeichnung.

F

FIG.12, 12A 12B: BEAUPRÉ, GRAND MÂT, MÂT D'ARMITON, MÂT DE MISAINE

La construction des trois mâts est plus ou moins similaire. Les hunes sont lattées avec les baquettes sur les traits imprimés. Monter une petite longueur de fil laiton F663 sur la corne et le mât (voir dessin). Les étais (22) pour le beaupré sont réalisés avec des baquettes rondes (82) coupées en deux.
Les marche-pieds sont réalisés avec le fil F72. Sur la notice de montage les vergues sont montées hissés dans la position toutes voiles dehors. Mais l'apparence est meilleure lorsque les vergues sont montées en position repos, voir également la photo du couvercle de la boite.
Les trois vergues inférieures sont attachées sur la chaine F327. Réaliser l'attache de chaine avec la baquette (56). Les poulies d'attache de chaine sont fixées avec les piéces F539 pliées en forme de crochet.

FIG.13: VERGUES

Les vergues sur les trois mâts sont toutes identiques. Repérer le milieu de la vergue et coupez la suivant les dimensions de la fig. 13.
Découper les extrémités de chaque vergue á dimension et arrondir les bouts. Comme indique précédemment, utiliser les pitons F664 pour tous les mâts et les vergues.
Toutes les vergues et bômes sont réalisés d'aprés le plan général.

E

FIG.12, 12A, 12B: BAUPRES, PALO DE TRINQUETE, PALO GRANDE Y PALO DE MESANA

La construcción de los 3 palos es identica, salvo unos pocos detalles. Montar listones sobre las líneas indicadas en las cofas. Montar un pequeño trozo de hilo-MS no. F663 en la botavarra de horquilla tal como va ilustrado y montarla en el palo tal como ca ilustrado en el plano.
Los postes no. 22 en el bauprés se realizan de la barra redonda no. 82 cortándola por la mitad. Las vergas inferiores son soportadas por la cadena no. F327; esto vale para todas las tres vergas. Del listón no. 56 se realiza un tope de cadena. Fijar las vírgenes en los cadenotes mediante las herrajes no. F539 que se doblan para producir ganxhos. Las cuerdas de troza se realizan del hilo no. F-72. En las instruccions de construcción se han levantado las vergas en posición de navegación. Sin embargo, parece más estético si se montan las vergas desaparejadas, ver también la foto en el cartón.

FIG.13, 13A, 13B: VERGAS

Las vergas de los tres palos son casi idénticas. Desde el contro de la verga se puede comparar las medidas con la figura 13, cortar la verga igualmente en cada extremo. Luego redondear las extremos esmerilándolos. Tal como va descrito en lo anterior se deben utilizar los pernos de cánamo no. F664 para todos los palos y vergas. Adaptar las medidas de todos los palos y las vergas según el plano principal.

FIG.12A

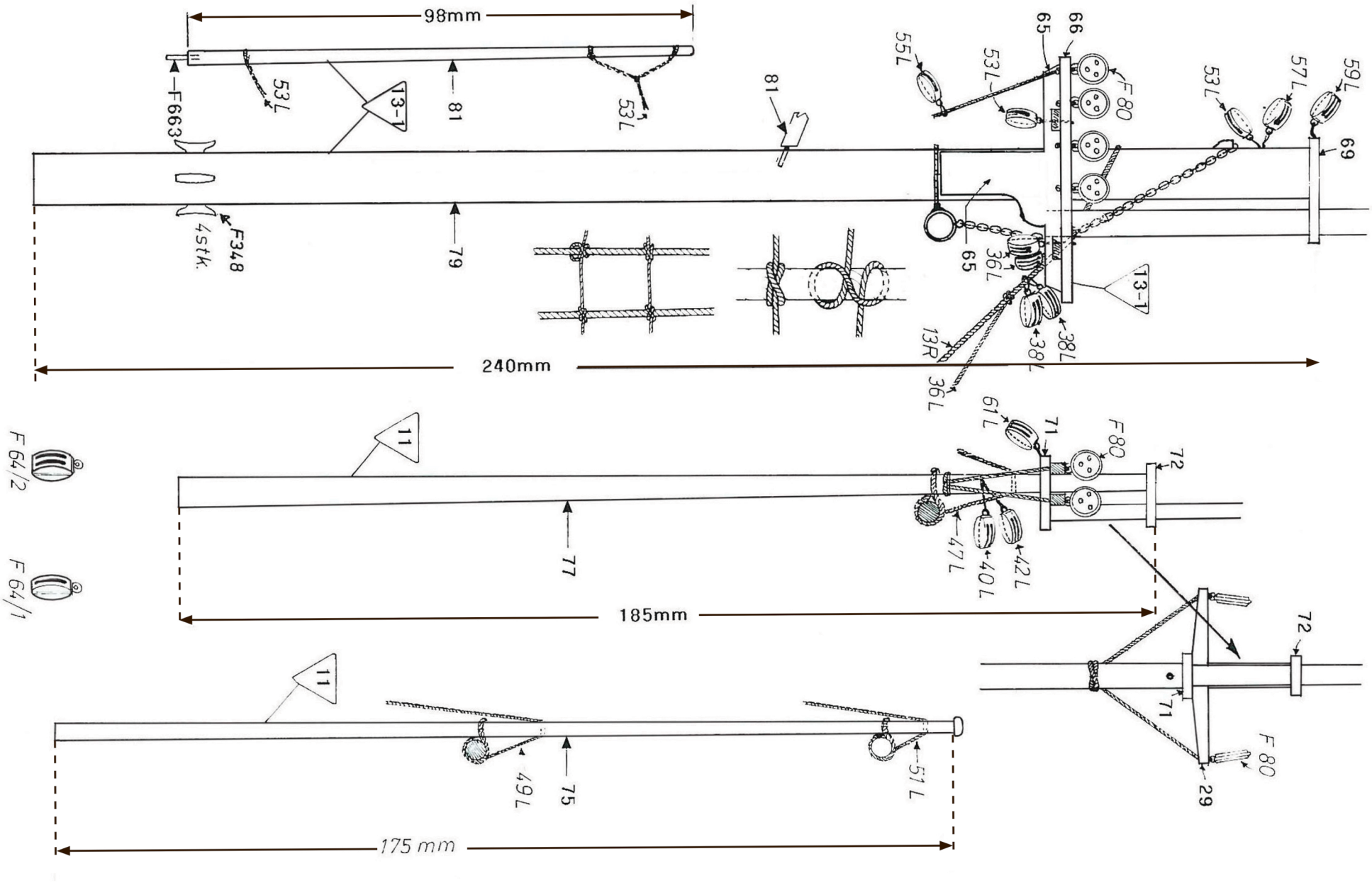
98mm
F663
53L
13-1
81
53L
81
55L
53L
65
66
F80
53L
57L
59L
69
F348
4stk.
79
65
36L
13-1
38L
38L
13R
36L
240mm
F 64/2
F 64/1
11
77
61L
71
F80
72
47L
42L
40L
185mm
72
71
F80
29
11
49L
75
51L
175 mm

FIG.12

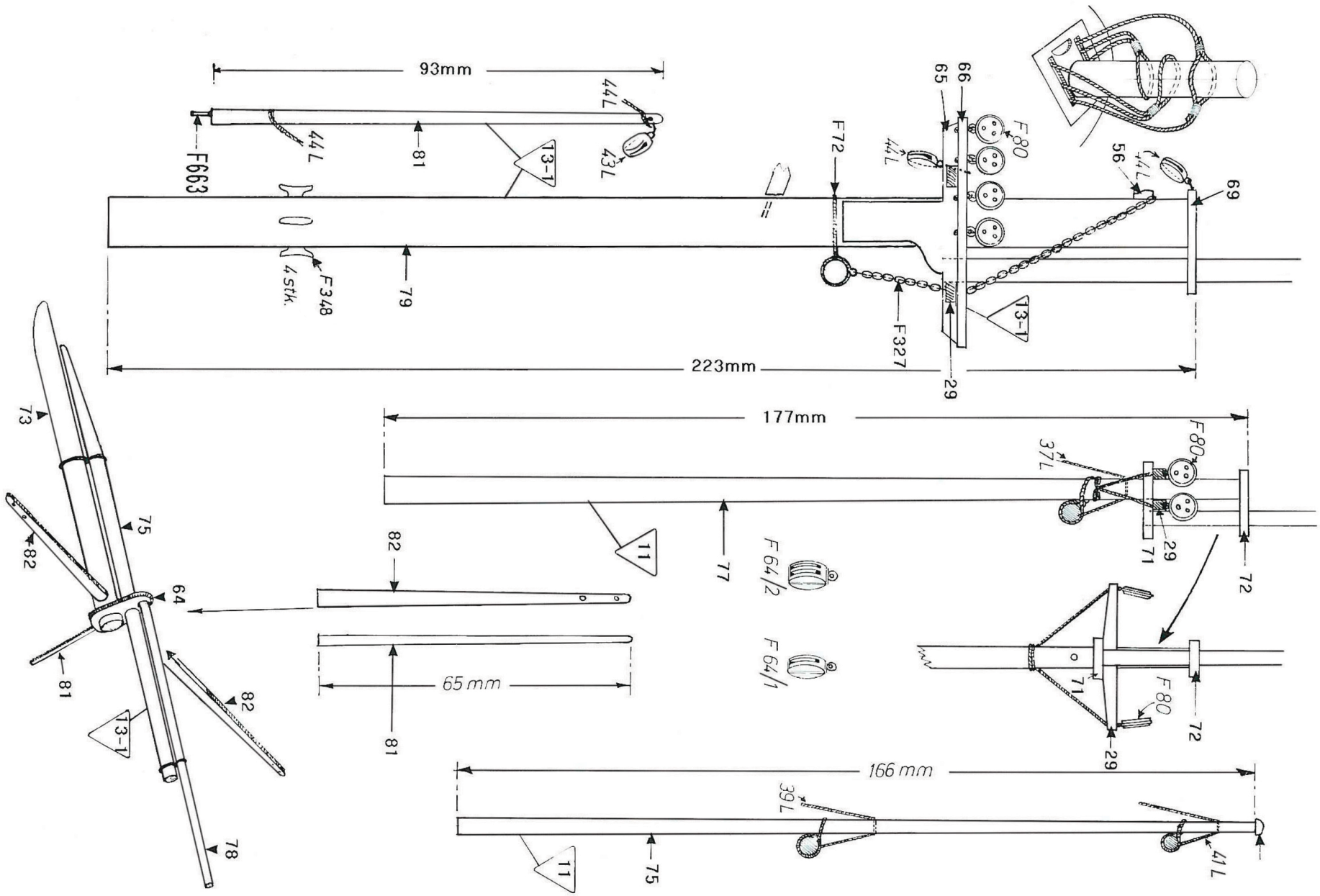
93mm
44L
44L
43L
F663
81
13-1
F72
65
66
F80
44L
56
44L
69
F348
4 stk.
79
F327
13-1
223mm
29
177mm
F80
37L
11
77
29
71
72
82
F 64/2
F 64/1
64
65 mm
81
71
F80
72
29
166 mm
39L
41L
11
75
73
75
82
81
13-1
82
78

FIG.12B

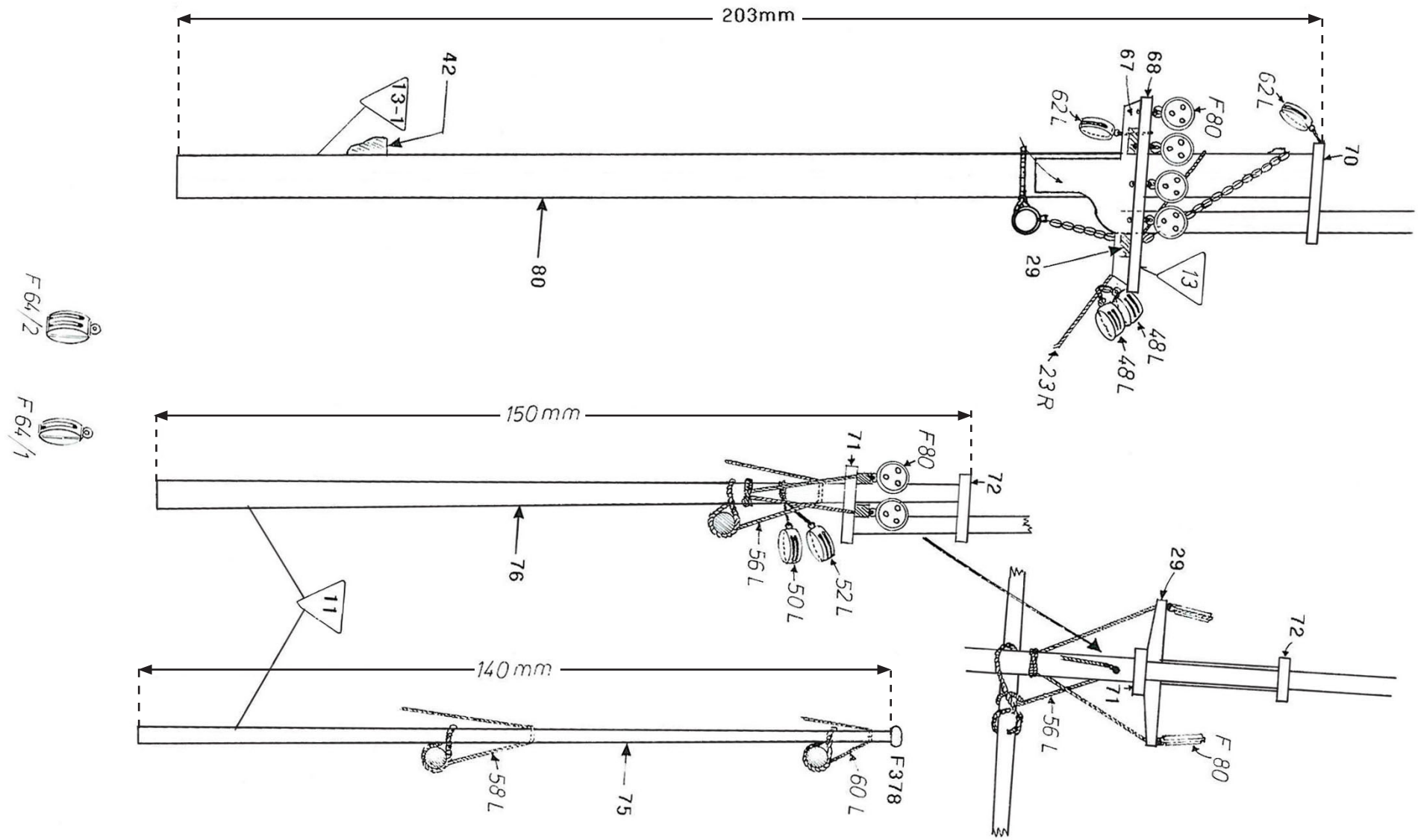
203mm
42
13-1
80
67
68
62L
F80
62L
70
29
13
48L
48L
23R
150mm
71
F80
72
76
56L
50L
52L
11
140mm
58L
75
60L
F378
29
72
71
56L
F80
F64/2
F64/1

FIG.13

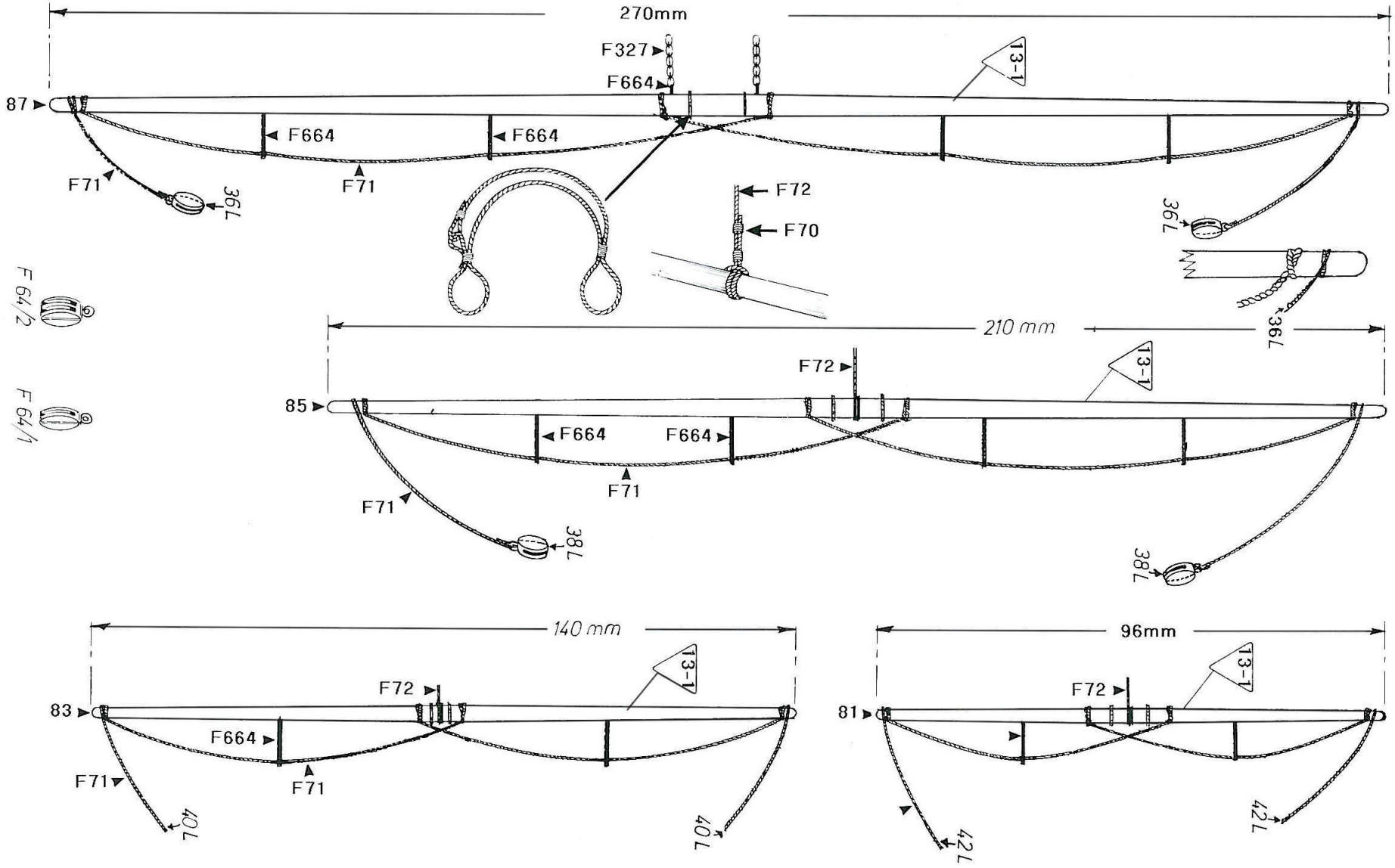
270mm
F327
F664
13-1
87
F664
F664
F71
F71
36L
F72
F70
36R
F64/2
F64/1
210 mm
36R
F72
13-1
85
F664
F664
F71
F71
38L
38R
140 mm
13-1
F72
83
F664
F71
F71
40L
40R
96mm
13-1
F72
81
42L
42R

FIG.13A

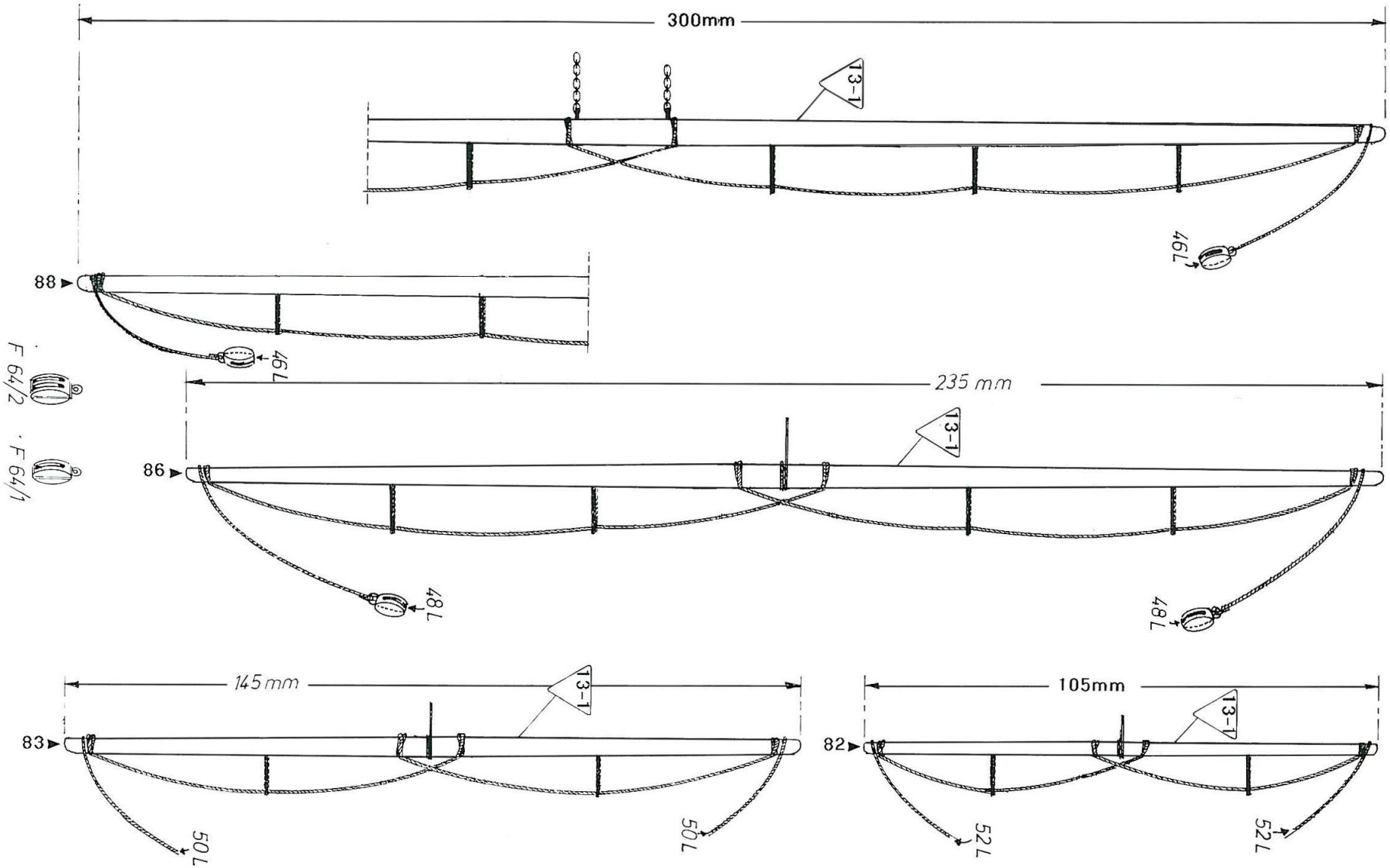
300mm
13-1
46L
88
46L
F 64/2
F 64/1
235 mm
13-1
86
48L
48L
145mm
13-1
83
50L
50L
105mm
13-1
82
52L
52L

FIG.13B

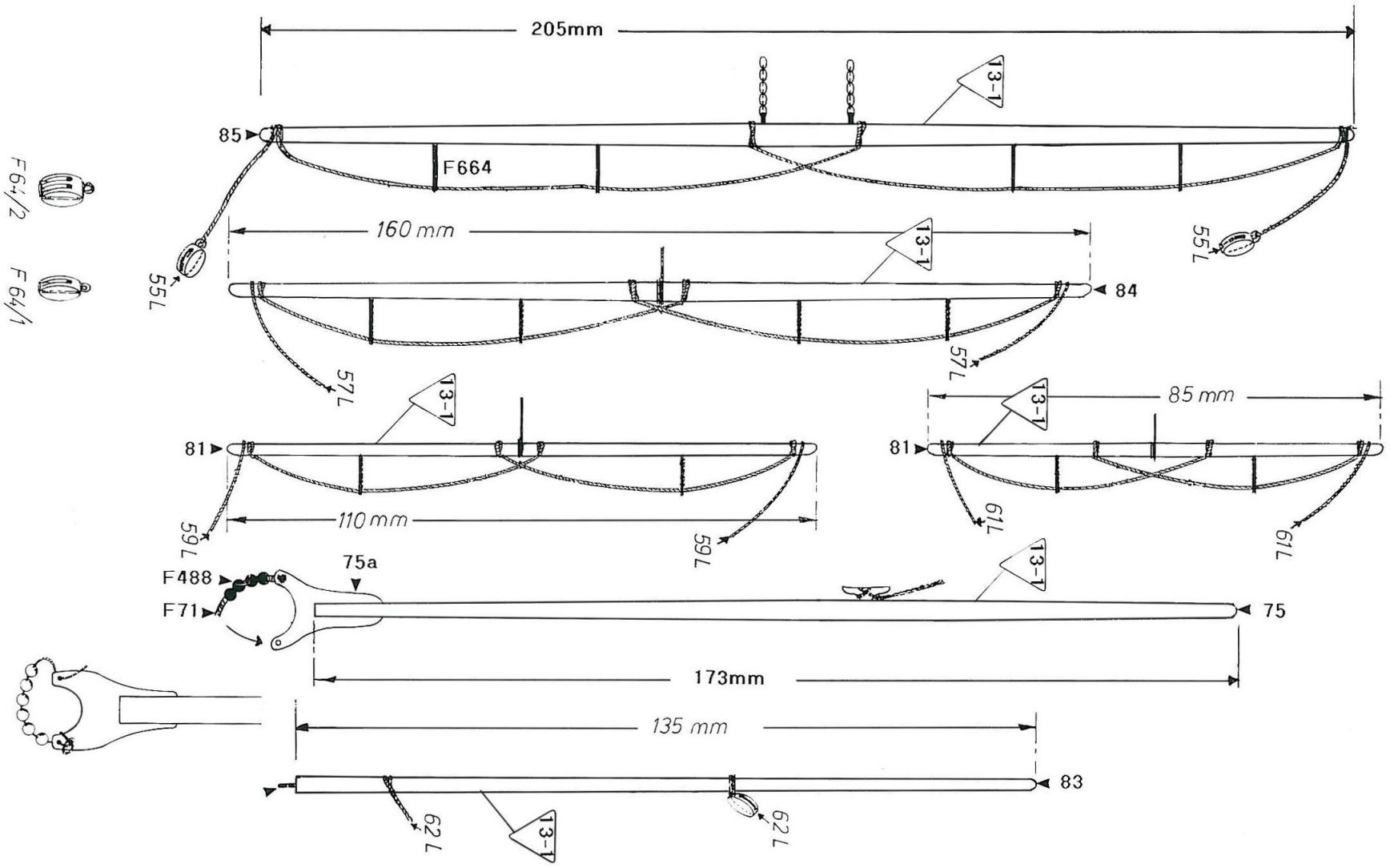
205mm
13-1
85
F664
160 mm
55L
84
57L
85 mm
81
110 mm
59L
61L
75a
F488
F71
75
173mm
135 mm
83
62L
F64/2
F64/1

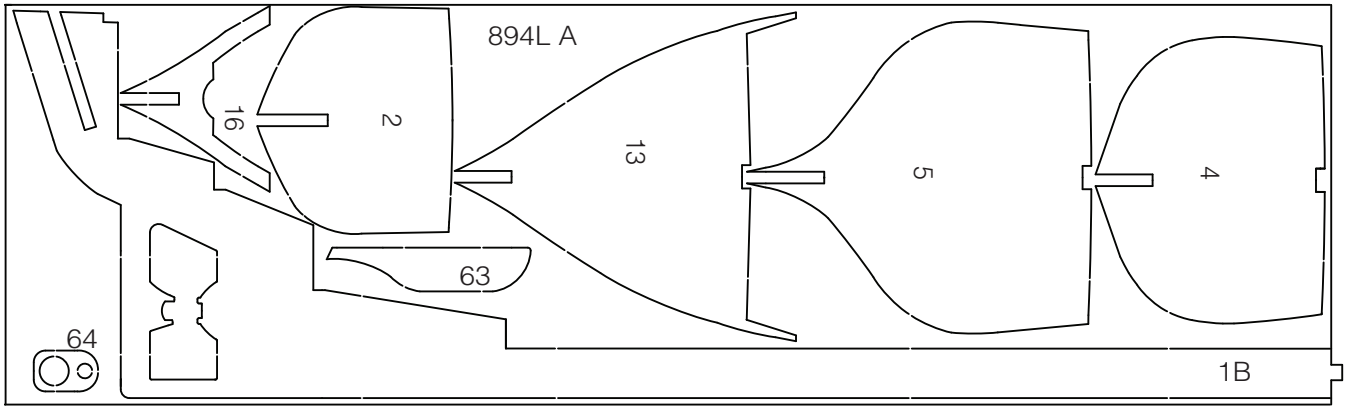
894L A
16
2
13
5
4
63
64
1B

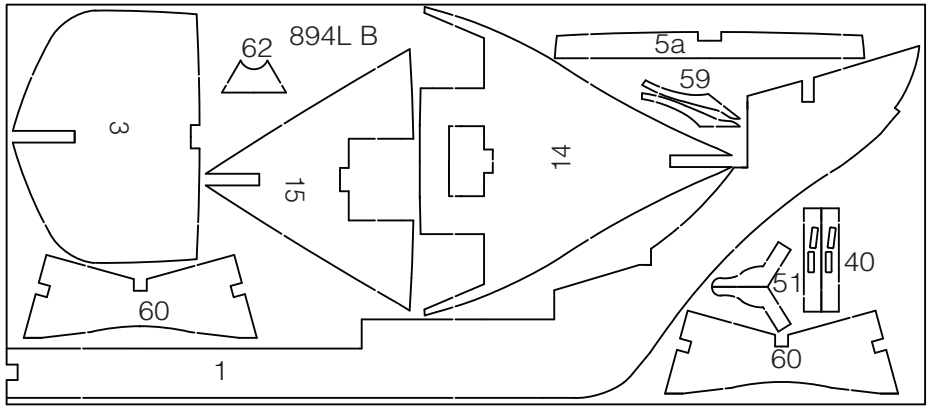
894L B
62
5a
59
3
15
14
40
51
60
60
1

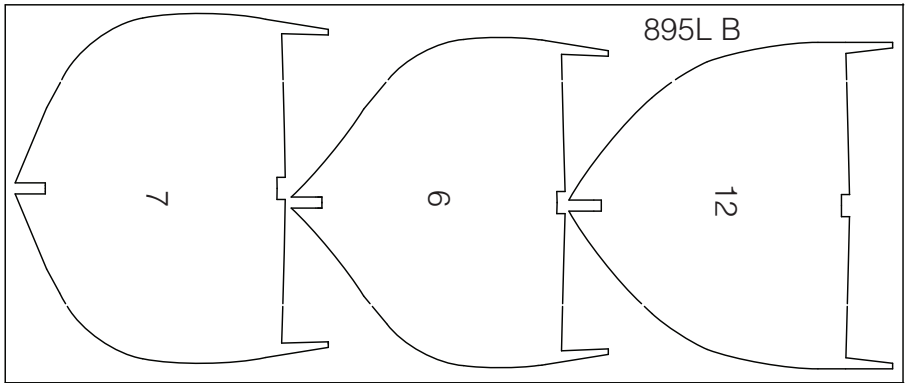
895L B
7
6
12

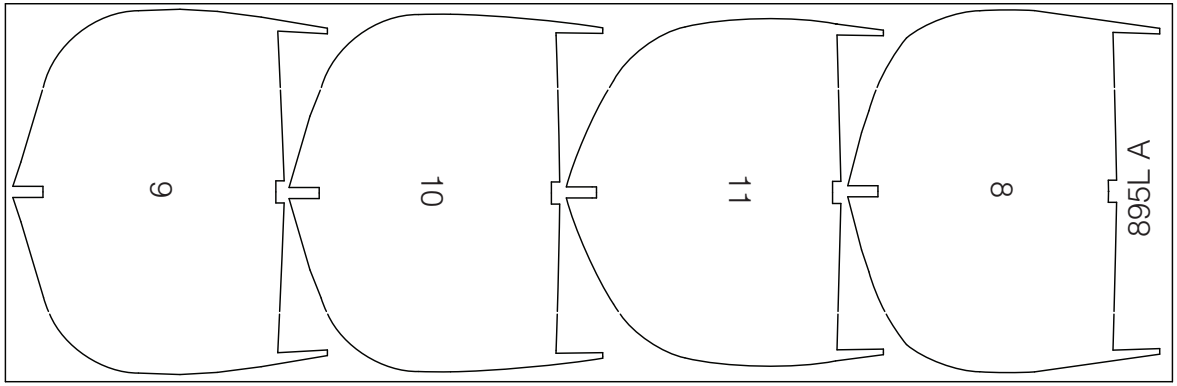
9
10
11
8
895L A

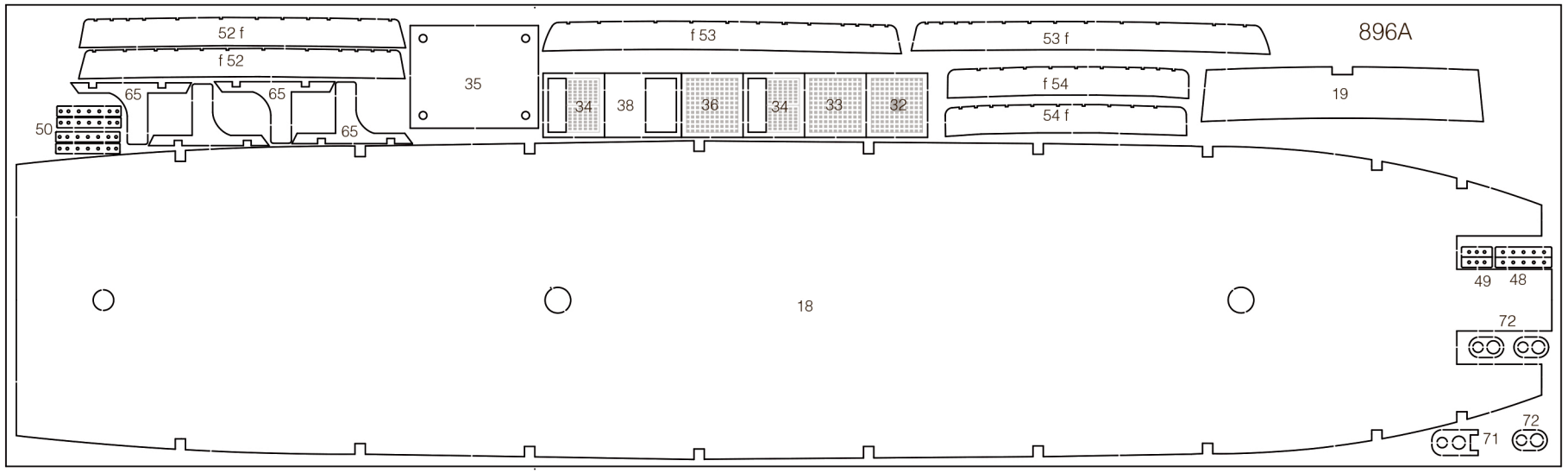
896A
52 f
f 52
65
65
65
50
35
f 53
53 f
34
38
36
34
33
32
f 54
54 f
19
18
49
48
72
72
71

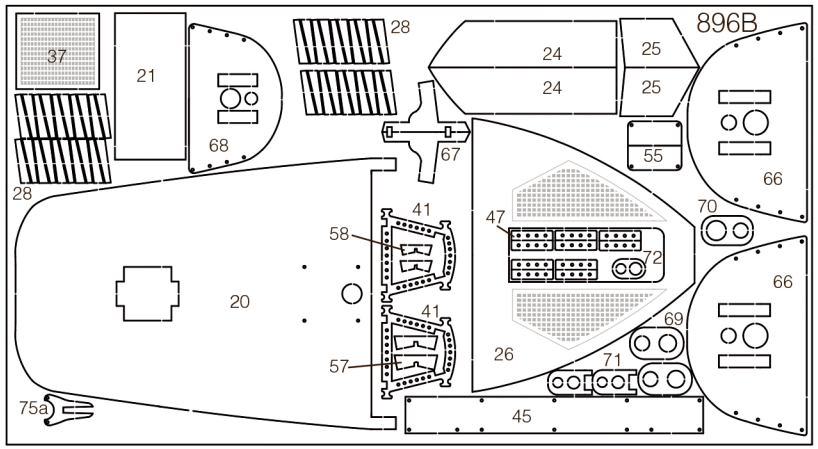
896B
37
21
28
24
24
25
25
68
67
55
66
28
41
58
47
70
72
66
20
41
69
26
71
57
75a
45

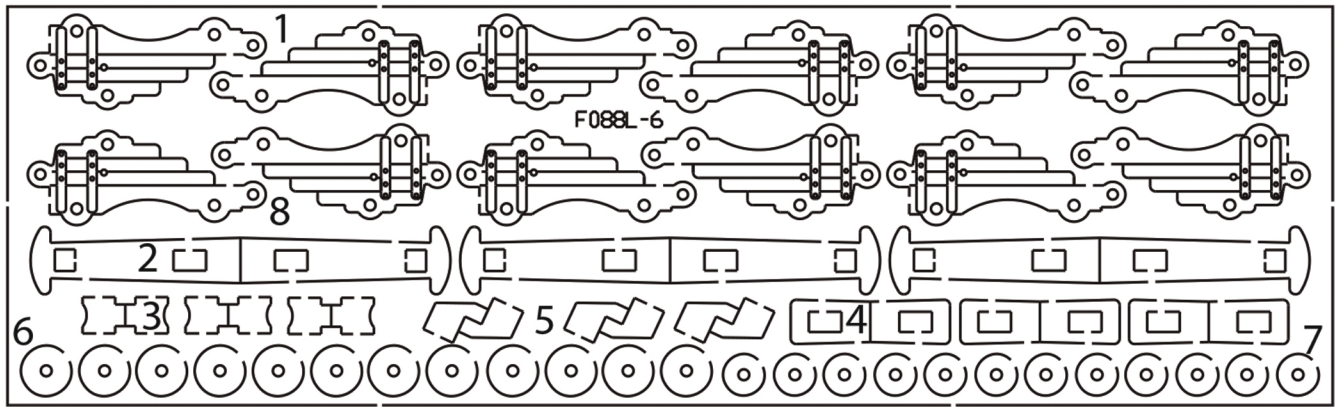
1
F088L-6
8
2
3
5
4
6
7

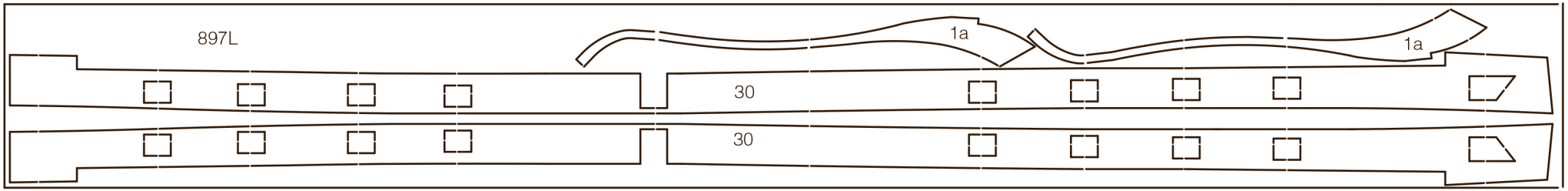
897L
1a
1a
30
30

Table of contents for 'Fregatten Jylland' Art No. 5003

Pcs.	No.	Dimension	Material	DK	GB	D	F
1	1	4 mm x-veneér	894L-B	Køl	Keel	Kiel	Quille
2	1a	1 mm x-veneér	897L	Spunding	Rabbet	Sponung	Râblure
1	1B	4 mm x-veneér	894L-A	Køl	Keel	Kiel	Quille
1	2	4 mm x-veneér	894L-A	Spante	Frame	Spant	Couple
1	3	4 mm x-veneér	894L-B	Spante	Frame	Spant	Couple
1	4	4 mm x-veneér	894L-A	Spante	Frame	Spant	Couple
1	5	4 mm x-veneér	894L-A	Spante	Frame	Spant	Couple
1	5a	4 mm x-veneér	894L-B	Spante	Frame	Spant	Couple
1	6	4 mm x-veneér	895L-B	Spante	Frame	Spant	Couple
1	7	4 mm x-veneér	895L-B	Spante	Frame	Spant	Couple
1	10	4 mm x-veneér	895L-A	Spante	Frame	Spant	Couple
1	11	4 mm x-veneér	895L-A	Spante	Frame	Spant	Couple
1	12	4 mm x-veneér	895L-B	Spante	Frame	Spant	Couple
1	13	4 mm x-veneér	894L-A	Spante	Frame	Spant	Couple
1	14	4 mm x-veneér	894L-B	Spante	Frame	Spant	Couple
1	15	4 mm x-veneér	894L-B	Spante	Frame	Spant	Couple
1	16	4 mm x-veneér	894L-A	Spante	Frame	Spant	Couple
1	17	2,8x8x780mm	Obechi	Dækstringer	Deckstringer	Deckstringer	Gouttiere de pont
1	18	2 mm x-veneér	896L-A	Øverst dæk	Upperdeck	Oberdeck	Pont superior
1	19	2 mm x-veneér	896L-A	Skot	Bulkhead	Schott	Cloison
1	20	2 mm x-veneér	896L-B	Hyttedæk	Poopdeck	Achterdeck	Pont de dunette
1	21	2 mm x-veneér	896L-B	Bund	Plate	Abdeckung	Plaque
50	22	1,8x8x780mm	Obechi	Beklædningsliste	Plankingstrip	Beplankungsleiste	Bandes de bordage
52	23	0,7x3x550mm	Annegré	Dækslister	Deckstrips	Deckleisten	Pont moulure
2	24	2 mm x-veneér	896L-B	Forskibskot	Foreshipsbulkhead	Vorschiffsschott	L´avant de pont
2	25	2 mm x-veneér	896L-B	Forskibskot	Foreshipsbulkhead	Vorschiffsschott	L´avant de pont
1	26	2 mm x-veneér	896L-B	Forskibskot	Foreshipsbulkhead	Vorschiffsschott	L´avant de pont
2	27	40x80x12mm	Balsa	Hækklods	Sternblock	Heckklötze	Bloc d'étambot
40	28	2 mm x-veneér	896L-B	Stolpe til Kanonport	Post for Gunport	Sockel für Kanonenpforte	Socle pour Sabord
2	29	1,8x3x550mm	Obechi	Stolpe til Kanonport	Post for Gunport	Sockel für Kanonenpforte	Socle pour Sabord
2	30	1 mm x-veneér	897L	Skanseklædning	Bulwark	Schanzkleid	Pavois
9	31	1,5x4x450mm	Basswood	Ræling,Finkenet	Rail,Net	Reiling, Finkenetz	Plat bord,Pochette
1	32	2 mm x-veneér	896L-A	Ristværk	Grating	Gräting	Grillage
1	33	2 mm x-veneér	896L-A	Ristværk	Grating	Gräting	Gr+B119:H143illage
2	34	2 mm x-veneér	896L-A	Ristværk	Grating	Gräting	Grillage
1	35	2 mm x-veneér	896L-A	Skorstensplade	Funnelplate	Schornsteinbasis	Cheminée
1	36	2 mm x-veneér	896L-A	Ristværk	Grating	Gräting	Grillage
1	37	2 mm x-veneér	896L-B	Ristværk	Grating	Gräting	Grillage
1	38	2 mm x-veneér	896L-A	Ristværk	Grating	Gräting	Grillage
2	39	16x25x5mm	Obechi	Skylight	Skylight	Oberlicht	Claire-voie
2	40	4 mm x-veneér	894L-B	Åg	Yock	Joch	Yoch
2	41	2 mm x-veneér	896L-B	Kofilnaglebænk	Belaying pin bench	Belegnägelbank	Ratelier de cordage
1	42	3x3x550mm	Basswood	Naglbænkstolpe	Pin railsupport	Naglebankstütze	Râteliersupport
1	43	3x4x500mm	Basswood	Naglbænkstolpe	Pin railsupport	Naglebankstütze	Râteliersupport
6	44	0,7x2x550mm	Annegré	Fordæk, Kommandobro, mærs m.m.	Maindeck, Commandbridge, Top etc.	Vordeck, Kommandobrücke, Mars usw.	Piéce de pont, Pont de command, Hüne etc.
1	45	2 mm x-veneér	896L-B	Bro	Bridge	Brücke	Pont
1	46	ø2x130mm	Basswood	Bro-stolpe	Bridgesupport	Brückestütze	Pontsupport
10	47	2 mm x-veneér	896L-B	Kofilnaglebænk	Belaying pin bench	Belegnägelbank	Ratelier de cordage
2	48	2 mm x-veneér	896L-A	Kofilnaglebænk	Belaying pin bench	Belegnägelbank	Ratelier de cordage
2	49	2 mm x-veneér	896L-A	Kofilnaglebænk	Belaying pin bench	Belegnägelbank	Ratelier de cordage

Pcs.	No.	Dimension	Material	DK	GB	D	F
4	50	2 mm x-veneér	896L-A	Kofilnaglebænk	Belaying pin bench	Belegnägelbank	Ratelier de cordage
2	51	4 mm x-veneér	894L-B	Kranbjælke	Crane beam	Kranbalken	Barrot de grue
2	52	2 mm x-veneér	896L-A	Røstbræt	Chainboard	Rüstbrett	Cadénes de grand mat
2	53	2 mm x-veneér	896L-A	Røstbræt	Chainboard	Rüstbrett	Cadénes de grand mat
2	54	2 mm x-veneér	896L-A	Røstbræt	Chainboard	Rüstbrett	Cadénes de grand mat
2	55	2 mm x-veneér	896L-B	Gangbro	Gangway	Laufplanken	Passavant
7	56	1,8x2x550mm	Obechi	Fenderliste	Rubbing strake	Fenderleiste	Bande de garde-boue
2	57	2 mm x-veneér	896L-B	Bådbedding	Boatslip	Bootsständer	Cale de maquette
2	58	2 mm x-veneér	896L-B	Bådbedding	Boatslip	Bootsständer	Cale de maquette
2	59	4 mm x-veneér	894L-B	David	Davit	Davit	Bossoir
2	60	4 mm x-veneér	894L-B	Bedding	Bedding Slip	Helling	Cale de construction
1	61	4x4x550mm	Basswood	Bedding	Bedding Slip	Helling	Cale de construction
1	62	4 mm x-veneér	894L-B	Fordækstøtte	Main decksupport	Vordeckstütze	Support du pont principal
1	63	4 mm x-veneér	894L-A	Ror	Rudder	Ruder	Gouvernail
1	64	4 mm x-veneér	894L-A	Bovspryd	Bowsprit	Bugspriet	Beaupré
4	65	2 mm x-veneér	896L-A	Kindbakke	Gripes	Kinnbacken	Jottereaux
2	66	2 mm x-veneér	896L-B	Mærs	Top	Mars	Hûne
2	67	2 mm x-veneér	896L-B	Kindbakke	Gripes	Kinnbacken	Jottereaux
1	68	2 mm x-veneér	896L-B	Mærs	Top	Mars	Hûne
2	69	2 mm x-veneér	896L-B	Æselhoved,fokke	Cap,Fock +	Eselhaupt,Fock +	Chouguet, misaine+
1	70	2 mm x-veneér	896L-B	Æselhoved,mesan	Cap, Mizzen	Eselhaupt,Besahn	Chouguet,brigantin
1	71	2 mm x-veneér	896L-A	Bovspryd	Bowsprit	Bugspriet	Beaupré
2	71	2 mm x-veneér	896L-B	Bovspryd	Bowsprit	Bugspriet	Beaupré
3	72	2 mm x-veneér	896L-A	Bovspryd	Bowsprit	Bugspriet	Beaupré
1	73	ø10x135mm	Basswood	Bovspryd	Bowsprit	Bugspriet	Beaupré
1	74	ø4x140mm	Basswood	Mesan	Mizzen	Besahn	Brigantine
4	75	ø4x180mm	Basswood	Bovspryd,Fok,	Bowsprit,Fock	Bugspriet,Fock	Blaupré,misaine
1	75a	2 mm x-veneér	896L-B	Gaffel	Gaff	Gaffel	Corne
1	76	ø6x180mm	Basswood	Mesan	Mizzen	Besahn	Brigantine
2	77	ø6x235mm	Basswood	Fok-stormast	Fock-mainmast	Fock-grossmast	Misaine-grand mât
1	78	ø5x190mm	Basswood	Bovspryd	Bowsprit	Bugspriet	Beaupré
2	79	Ø10x262mm	Basswood	Fok-stormast	Fock-mainmast	Fock-grossmast	Misaine-grand mât
1	80	Ø8x211mm	Basswood	Mesanmast	Mizzen mast	Besahnmast	Mât d'artimon
5	81	ø3x120mm	Basswood	Ræer	Yards	Rähen	Vergues
2	82	ø3x140mm	Basswood	Ræer	Yards	Rähen	Vergues
2	83	ø4x180mm	Basswood	Ræer	Yards	Rähen	Vergues
1	84	ø4x180mm	Basswood	Ræer	Yards	Rähen	Vergues
2	85	ø4x225mm	Basswood	Ræer	Yards	Rähen	Vergues
1	86	ø5x250mm	Basswood	Ræer	Yards	Rähen	Vergues
1	87	ø5x280mm	Basswood	Ræer	Yards	Rähen	Vergues
1	88	ø6x297mm	Basswood	Ræer	Yards	Rähen	Vergues
1	89	90x120mm		Net	Net	Netz	Filet
1	F70	50 m	1 roll(s)	Rigningstråd	Rigging thread	Takelgarn	Fil de gréement
1	F71	50 m	1 roll(s)	Rigningstråd	Rigging thread	Takelgarn	Fil de gréement
1	F72	30 m	1 roll(s)	Rigningstråd	Rigging thread	Takelgarn	Fil de gréement
1	F73	3 m	1 roll(s)	Rigningstråd	Rigging thread	Takelgarn	Fil de gréement
1			FL 112	Flag	Flag	Flagge	Drapeau
1			TR 136	Transfer	Transfer	Abziehbild	Decalcomanies
1			A4	Byggevejledning	Building instruction	Bauanleitung	Instruction de montage
1				Tegning	Drawing	Zeichnung	Plan

Pcs.	No.	Dimension	Material	NL	E	I	P
1	1	4 mm x-veneér	894L-B	Kiel	Quilla	Chiglia	Quilha
2	1a	1 mm x-veneér	897L	Sponung	Alefriz	Rinforzo della chiglia	Reforço da quilha de pôpa
1	1B	4 mm x-veneér	894L-A	Kiel	Quilla	Chiglia	Quilha
1	2	4 mm x-veneér	894L-A	Spant	Cuaderna	Ordinata	Armação
1	3	4 mm x-veneér	894L-B	Spant	Cuaderna	Ordinata	Armação
1	4	4 mm x-veneér	894L-A	Spant	Cuaderna	Ordinata	Armação
1	5	4 mm x-veneér	894L-A	Spant	Cuaderna	Ordinata	Armação
1	5a	4 mm x-veneér	894L-B	Spant	Cuaderna	Ordinata	Armação
1	6	4 mm x-veneér	895L-B	Spant	Cuaderna	Ordinata	Armação
1	7	4 mm x-veneér	895L-B	Spant	Cuaderna	Ordinata	Armação
1	10	4 mm x-veneér	895L-A	Spant	Cuaderna	Ordinata	Armação
1	11	4 mm x-veneér	895L-A	Spant	Cuaderna	Ordinata	Armação
1	12	4 mm x-veneér	895L-B	Spant	Cuaderna	Ordinata	Armação
1	13	4 mm x-veneér	894L-A	Spant	Cuaderna	Ordinata	Armação
1	14	4 mm x-veneér	894L-B	Spant	Cuaderna	Ordinata	Armação
1	15	4 mm x-veneér	894L-B	Spant	Cuaderna	Ordinata	Armação
1	16	4 mm x-veneér	894L-A	Spant	Cuaderna	Ordinata	Armação
1	17	2,8x8x780mm	Obechi	Dekbevestiging	Trancanil de puente	Listello	Tiras
1	18	2 mm x-veneér	896L-A	Bovenste dek	Puente superior	Piano superiore	Convés superior
1	19	2 mm x-veneér	896L-A	Schott	Mamparo	Paratía	Anteparo
1	20	2 mm x-veneér	896L-B	Kampanje of Hekdek	Cubierta de proa	Ponte casseretto	Suporte do deck
1	21	2 mm x-veneér	896L-B	Plaat	Placa	Piastra	Placa
50	22	1,8x8x780mm	Obechi	Strip voor rompbeplanking	Listón de forro Listónes de forro	Listelli fasciame	Tiras de casco
52	23	0,7x3x550mm	Annegré	Dekstrips	Tiras de cubierta	Listelli ponte	Tira para o deck
2	24	2 mm x-veneér	896L-B	Schot voorschip	Tabique de cuerpo anterior	Paratia prodiera	Anteparo da proa
2	25	2 mm x-veneér	896L-B	Schot voorschip	Tabique de cuerpo anterior	Paratia prodiera	Anteparo da proa
1	26	2 mm x-veneér	896L-B	Schot voorschip	Tabique de cuerpo anterior	Paratia prodiera	Anteparo da proa
2	27	40x80x12mm	Balsa	Achtersteven blok	Taco de popa	Blocco di poppa	Bloco da popa
40	28	2 mm x-veneér	896L-B	Sockel vor Kanonpforte	Poste de Puertecilla de canon	Posta per Gunport	Post for Gurtport
2	29	1,8x3x550mm	Obechi	Sockel vor Kanonpforte	Poste de Puertecilla de canon	Posta per Gunport	Post for Gurtport
2	30	1 mm x-veneér	897L	Verschansing	Bularte	Impavesata	Baluarte
9	31	1,5x4x450mm	Basswood	Reling, Net	Borda, Red	Rail, rete	Trilho, rede
1	32	2 mm x-veneér	896L-A	Roosterwerk	Emparillado	Piattaforma di poppa	Grade
1	33	2 mm x-veneér	896L-A	Roosterwerk	Emparillado	Piattaforma di poppa	Grade
2	34	2 mm x-veneér	896L-A	Roosterwerk	Emparillado	Piattaforma di poppa	Grade
1	35	2 mm x-veneér	896L-A	Schoorstenplat	Chimeneabase	Piastra	Funilplate
1	36	2 mm x-veneér	896L-A	Roosterwerk	Emparillado	Piattaforma di poppa	Grade
1	37	2 mm x-veneér	896L-B	Roosterwerk	Emparillado	Piattaforma di poppa	Grade
1	38	2 mm x-veneér	896L-A	Roosterwerk	Emparillado	Piattaforma di poppa	Grade
2	39	16x25x5mm	Obechi	Bovenlicht	Claraboya	Osteriggio	Clarabóia
2	40	4 mm x-veneér	894L-B	Yoch	Yoch	Yock	Yock
2	41	2 mm x-veneér	896L-B	Nagelbank	Banco de cabillas	Cavigliera	Banco dos pinos de amarração
1	42	3x3x550mm	Basswood	Nagelbanksteune	Cabillerossupport	Pin Railsupport	Railsupport
1	43	3x4x500mm	Basswood	Nagelbanksteune	Cabillerossupport	Pin Railsupport	Railsupport
6	44	0,7x2x550mm	Annegré	Voordek, Commandodek, Mars usw.	Puente de proa, Puente de mando, Cofa etc	Maindeck, Commandbridge, Top ecc.	MaiDeck, Commandbridge, Top etc.
1	45	2 mm x-veneér	896L-B	Bridge	Puente	Ponte	Ponte
1	46	ø2x130mm	Basswood	Bridgesteuenen	Puente de supporto	Bridgesupport	Bridgesupport
10	47	2 mm x-veneér	896L-B	Nagelbank	Banco de cabillas	Cavigliera	Banco dos pinos de amarração
2	48	2 mm x-veneér	896L-A	Nagelbank	Banco de cabillas	Cavigliera	Banco dos pinos de amarração
2	49	2 mm x-veneér	896L-A	Nagelbank	Banco de cabillas	Cavigliera	Banco dos pinos de amarração

Pcs.	No.	Dimension	Material	NL	E	I	P
4	50	2 mm x-veneér	896L-A	Nagelbank	Banco de cabillas	Cavigliera	Banco dos pinos de amarração
2	51	4 mm x-veneér	894L-B	Kraanbalk	Tablón de grúa	Trave della gru	Guindaste
2	52	2 mm x-veneér	896L-A	Rusten	Cadenote	Supporto per catene	Mesa do fixador de ovém
2	53	2 mm x-veneér	896L-A	Rusten	Cadenote	Supporto per catene	Mesa do fixador de ovém
2	54	2 mm x-veneér	896L-A	Rusten	Cadenote	Supporto per catene	Mesa do fixador de ovém
2	55	2 mm x-veneér	896L-B	Gangboord	Pasarela	Passerella	Ponte de passagem
7	56	1,8x2x550mm	Obechi	Scheuerleiste	Listón de defensa	Listelli parabordo	Defensas de borracha
2	57	2 mm x-veneér	896L-B	Bootsstandaard	Grade de barque	Barca	Deslocamento de barco
2	58	2 mm x-veneér	896L-B	Bootsstandaard	Grade de barque	Barca	Deslocamento de barco
2	59	4 mm x-veneér	894L-B	Davit	Pescante	Gruetta	Serviola/turco
2	60	4 mm x-veneér	894L-B	Stander	Soporte	Supporto	Suporte para o casco
1	61	4x4x550mm	Basswood	Stander	Soporte	Supporto	Suporte para o casco
1	62	4 mm x-veneér	894L-B	Hoofddeksteun	Soporte de la cubierta principal	Main decksupport	Decksupport principal
1	63	4 mm x-veneér	894L-A	Roer	Timón	Timone	Leme
1	64	4 mm x-veneér	894L-A	Boedspriet	Bauprés	Bompresso	Gurupés
4	65	2 mm x-veneér	896L-A	Ezelshoofd	Mandíbula	Ganasce	Suporte da junção de mastro
2	66	2 mm x-veneér	896L-B	Mars	Cofa	Coffa	Topo
2	67	2 mm x-veneér	896L-B	Ezelshoofd	Mandíbula	Ganasce	Suporte da junção de mastro
1	68	2 mm x-veneér	896L-B	Mars	Cofa	Coffa	Topo
2	69	2 mm x-veneér	896L-B	Ezelshoofd,Fok+	Casquete de cojín	Cap, Fock +	Cap, Fock +
1	70	2 mm x-veneér	896L-B	Ezelshofd,bezan	Casquete de cojín, mesana	Cap, Mizzen	Cap, Mizzen
1	71	2 mm x-veneér	896L-A	Boedspriet	Bauprés	Bompresso	Gurupés
2	71	2 mm x-veneér	896L-B	Boedspriet	Bauprés	Bompresso	Gurupés
3	72	2 mm x-veneér	896L-A	Boedspriet	Bauprés	Bompresso	Gurupés
1	73	ø10x135mm	Basswood	Boedspriet	Bauprés	Bompresso	Gurupés
1	74	ø4x140mm	Basswood	Bezaan	Mesana	Mizzen	Mizzen
4	75	ø4x180mm	Basswood	Boedspriet,Fok	Bauprés,trinquete	Bowsprit, Fock	BOWSPRIT, FOCK
1	75a	2 mm x-veneér	896L-B	Gaffel	Pico de cangrejo	Raffia	Carangueja
1	76	ø6x180mm	Basswood	Bezaan	Mesana	Mizzen	Mizzen
2	77	ø6x235mm	Basswood	Fok-hoofd mast	Trinquete-mayor palo	Fock-Mainmast	Fock-MainMast
1	78	ø5x190mm	Basswood	Boedspriet	Bauprés	Bompresso	Gurupés
2	79	Ø10x262mm	Basswood	Fok-hoofd mast	Trinquete-mayor palo	Fock-Mainmast	Fock-MainMast
1	80	Ø8x211mm	Basswood	Bezaan Mast	Verga de maisaine	Albero di mezzana	Mastro de mezena
5	81	ø3x120mm	Basswood	Stengen	Vergas	Iarde	Quintais
2	82	ø3x140mm	Basswood	Stengen	Vergas	Iarde	Quintais
2	83	ø4x180mm	Basswood	Stengen	Vergas	Iarde	Quintais
1	84	ø4x180mm	Basswood	Stengen	Vergas	Iarde	Quintais
2	85	ø4x225mm	Basswood	Stengen	Vergas	Iarde	Quintais
1	86	ø5x250mm	Basswood	Stengen	Vergas	Iarde	Quintais
1	87	ø5x280mm	Basswood	Stengen	Vergas	Iarde	Quintais
1	88	ø6x297mm	Basswood	Stengen	Vergas	Iarde	Quintais
1	89	90x120mm		Net	Red	Rete	Rede
1	F70	50 m	1 roll(s)	Takelgaren	Hilo de aparejo	Filo per manovre	Linha de cordame
1	F71	50 m	1 roll(s)	Takelgaren	Hilo de aparejo	Filo per manovre	Linha de cordame
1	F72	30 m	1 roll(s)	Takelgaren	Hilo de aparejo	Filo per manovre	Linha de cordame
1	F73	3 m	1 roll(s)	Takelgaren	Hilo de aparejo	Filo per manovre	Linha de cordame
1			FL 112	Vlag	Bandera	Bandiera	Bandeira
1			TR 136	Transfer	Calcas	Decalcomania	Decalque
1			A4	Bouwbeschrijving	Instrucciones de montaje	Istruzioni di montaggio	Instruções de montagem
1				Tekening	El dijubo	Disegno	Desenho

Table of contents for fittingkit 'Fregatten Jylland' Art No. 5003

Pcs.	No.	Dimension	Material	DK	GB	D	F
4	F41	12mm	Plastic	Klyds	Fairlead	Klüse	Chaumard
130	F54	ø1,6x8mm	Wood	Kofilnagle	Belaying pin	Belegnägel	Cabillot
1	F56	ø5x5,2mm	Brass	Klokke	Bell	Glocke	Cloche
2	F59	20mm		Kompas	Compass	Kompass	Boussole
40	F64/1	5mm	Plastic	Blok, Enkelt	Block, Single	Block, einzel	Poulie, simple
20	F64/2	5mm	Plastic	Blok, Dobbelt	Block, Double	Block, doppel	Poulies, double
112	F80	ø5mm	Plastic	Jomfru	Dead eye	Jungfer	Cap de mouton
12	F83	ø5x31mm	Brass	Kanonrør	Cannonbarrel	Kanonenrohre	Canon
1	F84	32mm	Brass	Køkkenskorsten	Kitchenfunnel	Küchenschornstein	Cusinecheminée
1	F85	ø24x68mm	Brass	Skorsten	Chimney	Schornstein	Cheminée
1	F86		Brass	Rat	Wheel	Steuerrad	Roue
2 set(s)	F88		X-Veneér	Lavet	Carriage	Lafette	Affut de canon
4	F89	51mm	Plastic	Anker	Anchor	Anker	Ancre
4	F90	50mm	Brass	David	Davit	Davit	Bossoir
1	F92	ø42mm	Brass	Skibsskrue	Propeller	Schiffsschraube	Hélice
4	F93	ø5x8mm	Brass	Ventil	Vent	Lüfter	Manche á air
4	F136	12x12mm	Plastic	Redningsbælte	Lifebelt	Rettungsring	Ceinture de sauvetage
5	F169	64mm	Plastic	Redningsbåd	Lifeboat	Rettungsboot	Canot de sauvetage
90	F219	ø7mm	Plastic	Jomfru	Dead eye	Jungfer	Cap de mouton
6	F296	ø1,5x20mm	Brass	Gangspils håndtag	Handle for Capstan	Spillspaken	Manivelle de Cabestan
1	F327	ø1,5x1500mm	Brass	Ankerkæde	Anchor chain	Anker kette	Chaine d´ancre
11	F348	9mm	Plastic	Klampe	Cleat	Klampe	Taquet
2	F375	ø6mm	Brass	Trissse	Pulley	Rolle	Poulie
3	F378	ø4x1,5mm	Brass	Mastetop	Mast head	Masttop	Tête de mât
1	F405	90mm	X-veneér	Redningsbåd	Lifeboat	Rettungsboot	Canot de sauvetage
1	F409	ø1,5x250mm	Brass	Messingtråd	Brass wire	Messingdräht	Fils de laiton
1	F444	ø10x11mm	Brass	Kapstan	Capstan	Kapstan	Cabestan
2	F487	12mm	Plastic	Klampe	Cleat	Klampe	Taquet
8	F488	ø3mm	Plastic	Ragperle	Perls	Rackperlen	Perle
50	F493	15mm	Brass	Gelænderstøtte	Rail stanchion	Relingstütze	Chandelier
70	F539	40mm	Brass	Røstjern	Chainplate	Rüsteisen	Cadène
8	F561	ø2x14mm	Brass	Stolpe	Post	Stolpen	Socle
7	F663	ø0,75x250mm	Brass	Messingtråd	Brass wire	Messingdräht	Fils de laiton
130	F664	11mm	Brass	Øjebolt	Eye bolt	Augbolzen	Pitons
1	F671	20mm	Brass	Rorhængsel	Rudder suspension	Ruderaufhängung	Suspension de gouvernail
40	F743	9mm	Brass	Øjebolt	Eye bolt	Augbolzen	Pitons
6	F846	1 mm x-veneér	897L	Lejder	Ladder	Leiter	Echelle
1	F861		Brass	Galionsfigur	Figurehead	Galionsfigur	Figure de proue

Table of contents for fittingkit 'Fregatten Jylland' Art No. 5003

Pcs.	No.	Dimension	Material	NL	E	I	P
4	F41	12mm	Plastic	Verhaalklamp	Escobén	Passacavo	Tubarão hawse
130	F54	ø1,6x8mm	Wood	Korvijnägel	Cabilla	Ribattino	Pino de amarração
1	F56	ø5x5,2mm	Brass	Scheepbel	Campanilla	Campana	Sino
2	F59	20mm		Kompas	Brújula	Bussola	Bússola
40	F64/1	5mm	Plastic	Blok, enkel	Polea, simple	Blocco, semplice	Bloco, simples
20	F64/2	5mm	Plastic	Blok, dubbel	Polea, Doble	Blocco, doppio	Bloce, duplo
112	F80	ø5mm	Plastic	Juffernblokken	Virgenes	Testa di montone	Bigota
12	F83	ø5x31mm	Brass	Kononloop	Tubo de cañón	Canna di cannone	Canhão
1	F84	32mm	Brass	Küchenschorshen	Cusinachimenea	Cucinafunnel	Kitchenfunnel
1	F85	ø24x68mm	Brass	Schoorsteen	Chimenia	Ciminiera	Chaminé
1	F86		Brass	Stuurwiel	Volante	Ruota del timone	Volante do timão
2 set(s)	F88		X-Veneér	Kanonwagen	Cureña	Affusto	Carro
4	F89	51mm	Plastic	Anker	Ancla	Ancora	Âncora
4	F90	50mm	Brass	Davit	Pescante	Gruetta	Serviola/turco
1	F92	ø42mm	Brass	Scheepsschroef	Hélice	Elica	Hélice
4	F93	ø5x8mm	Brass	Luchtkoker	Válvula	Valvola	Respiradouro
4	F136	12x12mm	Plastic	Reddingsgordel	Cinturón salvavidas	Cintura di salvataggio	Bóia Salva-vidas
5	F169	64mm	Plastic	Reddingsboot	Bote salvavidas	Battello di salvataggio	Barco salva-vidas
90	F219	ø7mm	Plastic	Juffernblokken	Virgenes	Testa di montone	Bigota
6	F296	ø1,5x20mm	Brass	Ankerspill	Manivella de Capstana	Gestire per Capstan	Manuseio para o Capstan
1	F327	ø1,5x1500mm	Brass	Ankerketting	Cadena de ancla	Catena dell'ancora	Corrente da âncora
11	F348	9mm	Plastic	Klamp	Cornamusas	Galloccia	Cunho
2	F375	ø6mm	Brass	Katrol	Polea	Puleggia	Polia
3	F378	ø4x1,5mm	Brass	Masttop	Extremo superior de palo	Estremitá superiore del palo	Topo de mastro
1	F405	90mm	X-veneér	Reddingsboot	Bote salvavidas	Battello di salvataggio	Barco salva-vidas
1	F409	ø1,5x250mm	Brass	Messingdraad	Hilo de latón	Filo in ottone	Fio de latão
1	F444	ø10x11mm	Brass	Kaapstander	Cabrestante	Argano	Cabrestante
2	F487	12mm	Plastic	Klamp	Cornamusas	Galloccia	Cunho
8	F488	ø3mm	Plastic	Rakkralen	Perla	Perla	Pérolas
50	F493	15mm	Brass	Railingpaal	Soporte de pasamanos	Supporti per corrimano	Poste de trilho
70	F539	40mm	Brass	Putting	Cadenote	Landra	Placas das correntes
8	F561	ø2x14mm	Brass	Paal	Poste	Supporto	Poste
7	F663	ø0,75x250mm	Brass	Messingdraad	Hilo de latón	Filo in ottone	Fio de latão
130	F664	11mm	Brass	Oogbout	Perno de cáncamo	Bullone ad occhio	Ferrolho
1	F671	20mm	Brass	Roerophanging	Suspensión del timón	Sospensione del timone	Suspensão do leme
40	F743	9mm	Brass	Oogbout	Perno de cáncamo	Bullone ad occhio	Ferrolho
6	F846	1 mm x-veneér	897L	Ladder	Escalera	Scaletta	Escada
1	F861		Brass	Boegbeeld	Figurón de proa	Polena	Figura de proa


BILLING BOATS
DENMARK