Smit Nederland “528” **

BUILDING INSTRUCTION

This model is Copyright protected.
All Copyrights to the designs of this
version of the Smit Nederland belongs
to Biliing Boats Denmark Aps.



DK

SMIT NEDERLAND

I løbet at 1979 og 1980 er følgende hollandske bugserbåde - Smit Denemarken, Smit Duitsland, Smit Finland, Smit Ierland, Smit Zweden, Smit Nederland og Smit Rusland - blevet bygget af skibsværftet B.V. Scheepswerf & Machinefabriek 'De Merwede' i Hardinxveld. Bugserbåden Smit Frankrijk er blevet bygget på B.V. Scheepswerft Jonker & Stans, Hendrik Ido Ambacht. Alle 8 bugserbåde anvendes til at assistere dybhavsskibe i Rotterdam. De er stationerede i Vlaardingen. Fremdrift sker med 2 stk. FHCD 240 dieselmotorer fra Stok-Werkspoor, der hver leverer 900 hk. ved 1100 omdr./min. Hver motor driver en justerbar skrue i en dyseenhed. Bag hver dyseenhed er der et Becker ror. Bugserbåden har en trækkraft på 27 tons og max. hastighed er 12-2 knob. Der er plads ombord til en besætning på 8 mand.

GB

SMIT NEDERLAND

During the years 1979 and 1980 the Dutch tugs Smit Denemarken, Smit Duitsland, Smit Finland, Smit Zweden, Smit Nederland and Smit Rusland have been constructed by the shipyard B.V. Scheepwerf & Machinefabriek 'De Merwede' at Hardinxveld, the tug Smit Frankijk has been built at B.V. Scheepswerf Jonker & Stans, Hendrik Ido Ambacht. All 8 tugs are being used to assist ocean-going ships in the harbour of Rotterdam. They are stationed at Vlaardingen. Propulsion is by 2 FHCD 240 diesel engines from Strok-Werkpoor, each developing 900 hp. at 1100 rpm. Each engine drives an adjustable screw in a nozzle: behind each nozzle there is a Becker rudder. The tug have a pulling power of 27 tons: max speed is 12.2 knots. There is accomodation on board for 8 persons.

D

SMIT NEDERLAND

Im laufe der Jahre 1979 und 1980 sind folgende holländische Schleepboote - Smit Denemarken, Smit Duitsland, Smit Finland, Smit Ierland, Smit Nederland und Smit Rusland - auf der Schiffswerft BV Scheepswerf & Machinenfabriek 'De Merwede' in Hardinxveld gebaut worden. Das Schleepboot Smit Frankijk ist auf der BV Scheepwerf Jonker & Stads, Hendrik Ido Ambacht gebaut worden. Alle 8 Schleppboote werden für die Bugsierung von Tiefseeschiffen in Rotterdam verwendet. Sie sind in Vlaardingen stationiert. Alle Boote sind mit 2 Schiffsschrauben ausgeräustet. Jede Schiffsschraube wird von einem FHCO 240 dieselmotor von Strokwerks-poor angetrieben: mit einer Leistung von je 900 PS bei 1100 Umdrehungen in der Minute. Die justierbar Schiffschraube ist in eine Düseneinheit eingebaut. Hinter jeder Düseneinheit ist ein Becker Ruder angebracht. Das Schleppboot hat eine Zugkraft von 27 tonnen und eine Höchstgeschwindigkeit von 12-2 Knoten. Eine Mannschaft von 8 Personen har Platz an Bord.

F

SMIT NEDERLAND

Au cours des années 1979 et 1980, les remorqueurs néerlandais - Smit Danemarken, Smit Deutsland, Smit Finland, Smit Ierland, Smit Zweden, Smit Nederland et Smit Rusland - ont été construits sur le chantier naval B.V. Scheepswerf & Machinefabriek 'De Merwede' á Hardinxveld. Le remorqueur Smit Frankrijk a été construit sur le chantier B.V. Scheepswerf Jonker & Stans, Hendrik Ido Ambacht. L'emsemble des remorqueurs est amenagé spécialement pour l'assistance des navires de haute mer à Rotterdam. Ils ont leur base à Vlaardingen. La propulsion s'effectue avec 2 moteurs Diesel FHCD 240 provenant de Stork-Werkspoor, dont chacun fournit une force de 900 ch-x à 1100 tr/mm. Chaque moteur entraîne une hélice réglable montée dans un orifice. Un gouvernail Becker est stiué derriére chaque orifice. Le remorqueur fournit une puissance de traction de 27t, ce qui lui donne une vitesse maximale de 12,2 noeuds. Il peut y avoir un équipage de 8 hommes à bord.



NL

SMIT NEDERLAND

De sleepboten Smit Denemarken, Smit Duitsland, Smit Finland, Smit Ierland, Smit Nederland, Smit Rusland, zijn gebouwd door BV Scheepswerf & Machinefabriek 'De Merwede-Hardinxveld'. De Smit Frankjik is gebouwd door BV Scheepswerf Jonker & Stans, Hendrik Ido Ambacht. Alle acht sleepboten worden ingezet assistentie van zeeschepen in Rotterdam haven. De voorstuwing geschiedt door twee FHCD 240 motoren van Strok Werkspoor Diesel met een gezamelijk vermogen van 1800 pk. Zij drijven twee verstelbare schroeven aan die in vaste straalbuizen draaien. Achter elke schroef bevindt zich een Becker roer. De sleepboten kunnen een trekkracht van 27 ton vooruit ontwikkelen. Hun vrijvarende snelheid bedraagt 12,2 knopen. De aan dek opgestelde sleeplier is van achter de brug te bedinenen, terwijl op de brug diverse noorkoppen zijn. Bovendien zijn de schepen uitgerust met een Mampaey sleephaak (45 ton). Het stuurhuis biedt ruim zicht naar alle zijden.

E

SMIT NEDERLAND

Durante los años 1979 y 1980 los astilleros B.V. Scheepswerf & Machinefabriek 'De Merwede' en Hardinxveld han construido los siguientes remolcadores: Smit Denemarken, Smit Duitsland, Smit Finland, Smit Ierland, Smit Zweden, Smit Nederland y Smit Rusland. El remolcador Smit Frankrijk fue construido en los astilleros de B.V. Scheepswerf Jonker & Stans, Hendrik Ido Ambacht. Todos estos 8 remolcadores se utilizan para asistir barcos de mares profundos en Rotterdam. Hacen servi¬cio en Vlaardingen. La propulsión se realiza mediante 2 motores Diesel FHCD 240 Stok-Werkspoor, cada uno de los cuales rinde 900 CV a 1100 r.p.m. Cada motor acciona una hélice ajustable en una unidad de tobera. Detrás de cada unidad de tobera se halla un timón Becker. El remolcador tiene una fuerza de tracción de 27 toneladas y una velocidad máxima de 12,2 nudos. Tiene espacio para una tripulación de 8 personas.

I

SMIT NEDERLAND

Nel corso degli anni 1979 e 1980 sono stati costruiti presso i cantieri navali BV Scheepswerft & Machinefabriek 'De Merwede' ad Hardinxfeld i rimorchiatori olandesi Smit Denemarken, Smit Duitsland, Smit Finland, Smit Ierland. Smit Zweden, Smit Nederland e Smit Rusland. Il rimorchiatore Smit Frankjik invece è stato costruito presso il cantiere navale BV Scheepwerf Jonker & Stats, Hendrik Ido Ambacht. Tutti e otto i rimorchiatori vengono impiegati per l'assistenza alle navi da alto mare a Rotterdam; il loro porto d'immatricolazione è Vlaardingen. Questi rimorchiatori sono dotati di due eliche, propulse ciascuna da un potente motore diesel FHCO 240 della Stork-Werkspoor, che rende ben 900 PS con 1100 giri/min. L'elica aggiustabile è alloggiata in un'apposita turbina; dietro il gruppo elica è montato un timone della fabbrica Becker.
Il rimorchiatore Smit Nederland possiede una forza di trazione di 27 tonnellate e raggiunge una velocità massima di 12,2 nodi. L'equipaggio massimo è di 8 persone.

P

SMIT NEDERLAND

Durante os anos de 1979 e 1980, os holandeses desenvolveram uma série de navios rebocadores chamados Smit Denemarken, Smit Duitsland, Smit Finland, Smit Zweden, Smit Nederland e Smit Rusland, que foram construídos pelo estaleiro B.V. Scheepwerf & Machinefabriek "De Merwede"em Hardinxveld, sendo que o rebocador Smit Frankijk foi construído no estaleiro B.V. Scheepswerf Jonker & Stans, Hendrik Ido Ambacht. Todos os oitos rebocadores foram utilizados para auxiliar outros navios durante sua chegada ao porto de Rotterdam. Eles estão estacionados em Vlaardingen. Sua propulsão é feita através de 2 motores diesel FHCD 240, fabricados pela Stok-Werkspoor, desenvolvendo 900 hp à 1100 rpm. Cada motor possui uma hélice ajustável dentro de um bocal, e atrás de cada bocal existe um leme Becker. O rebocador possui um poder de tração de 27 ton., e sua velocidade máxima é de 12,2 nós. As acomodações a bordo são para oito pessoas.

Fig. 1

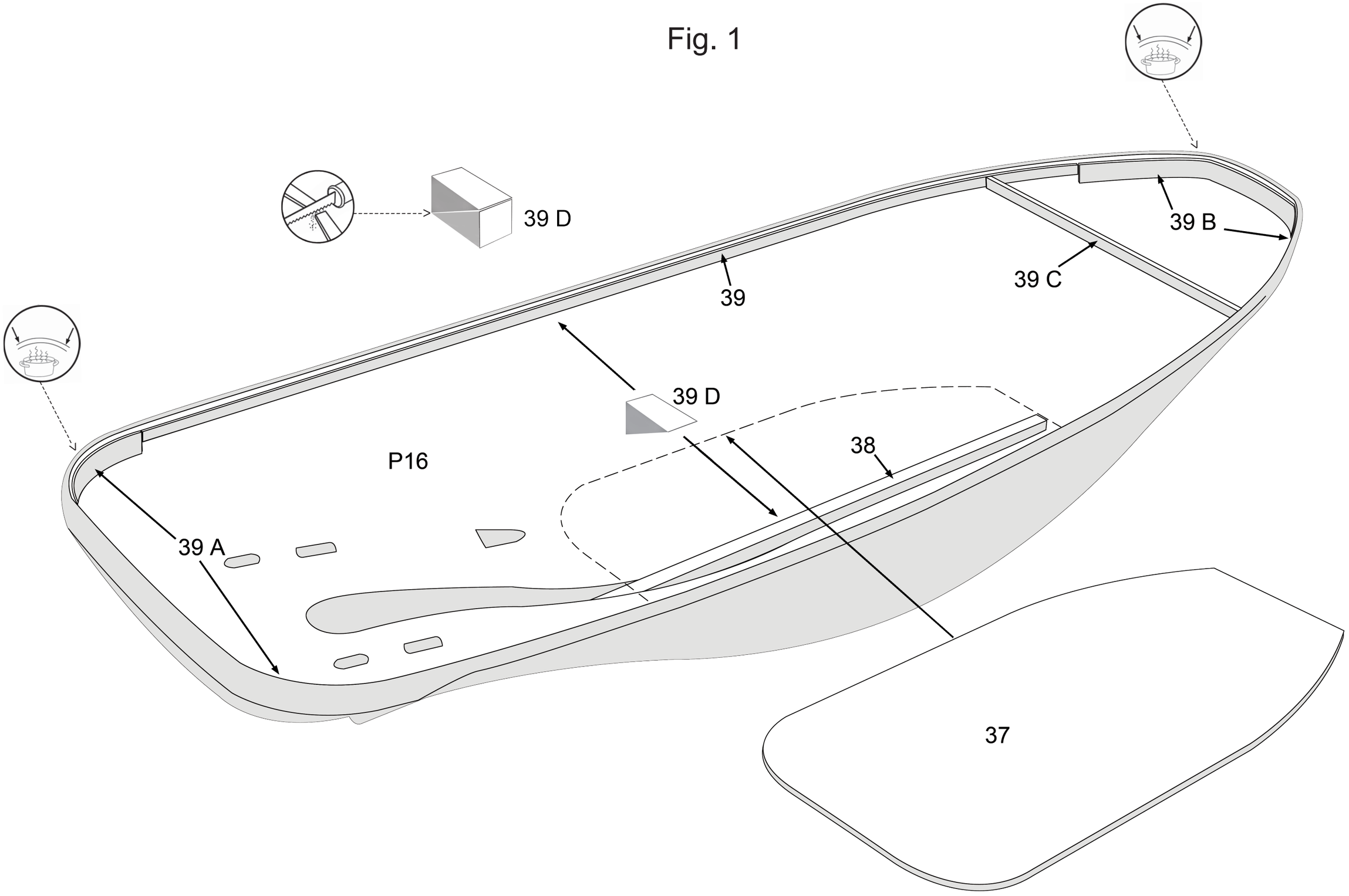

Fig. 2

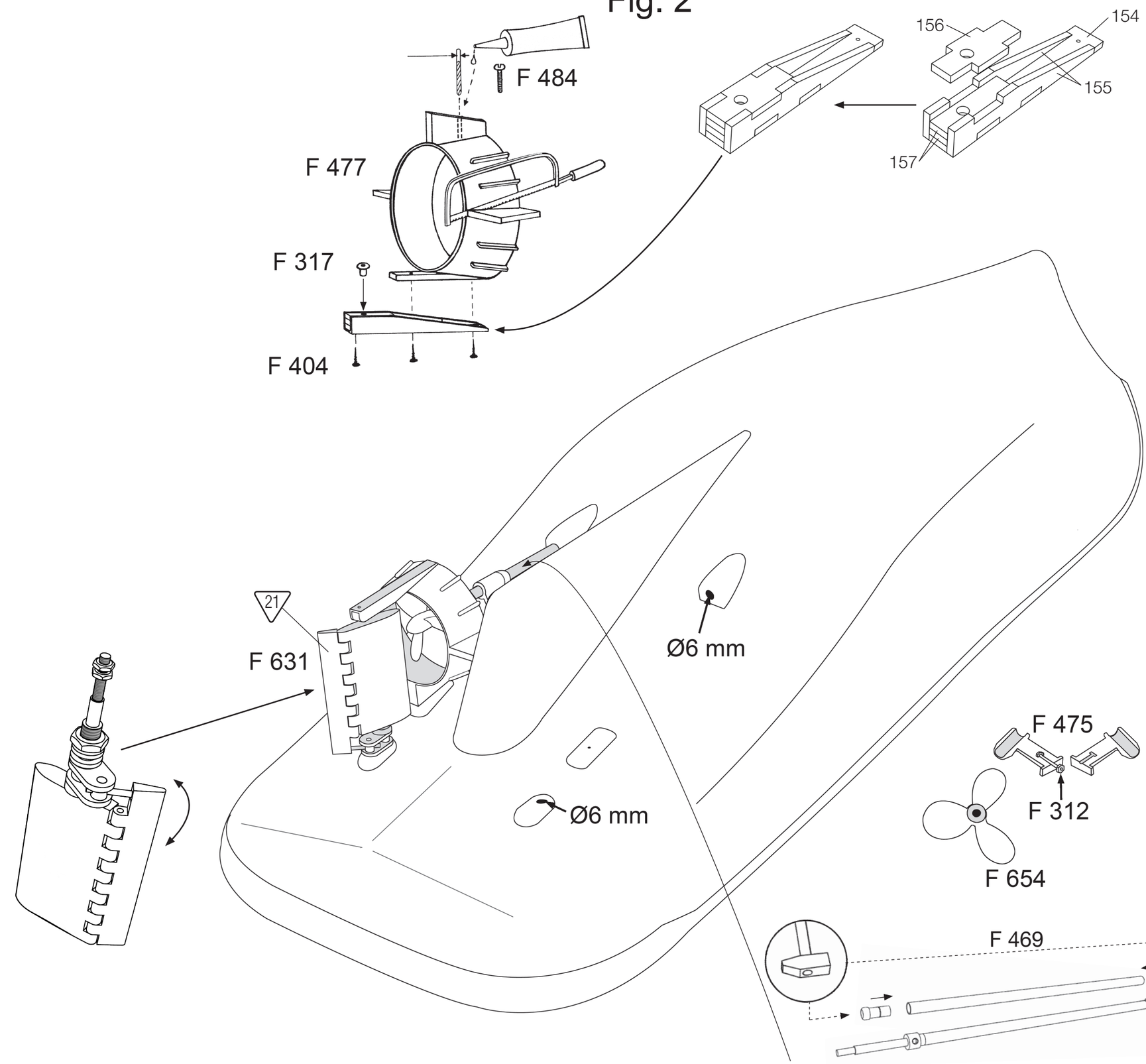
F 484
F 477
F 317
F 404
156
154
155
157
21
F 631
Ø6 mm
Ø6 mm
F 475
F 312
F 654
F 469

Fig. 3

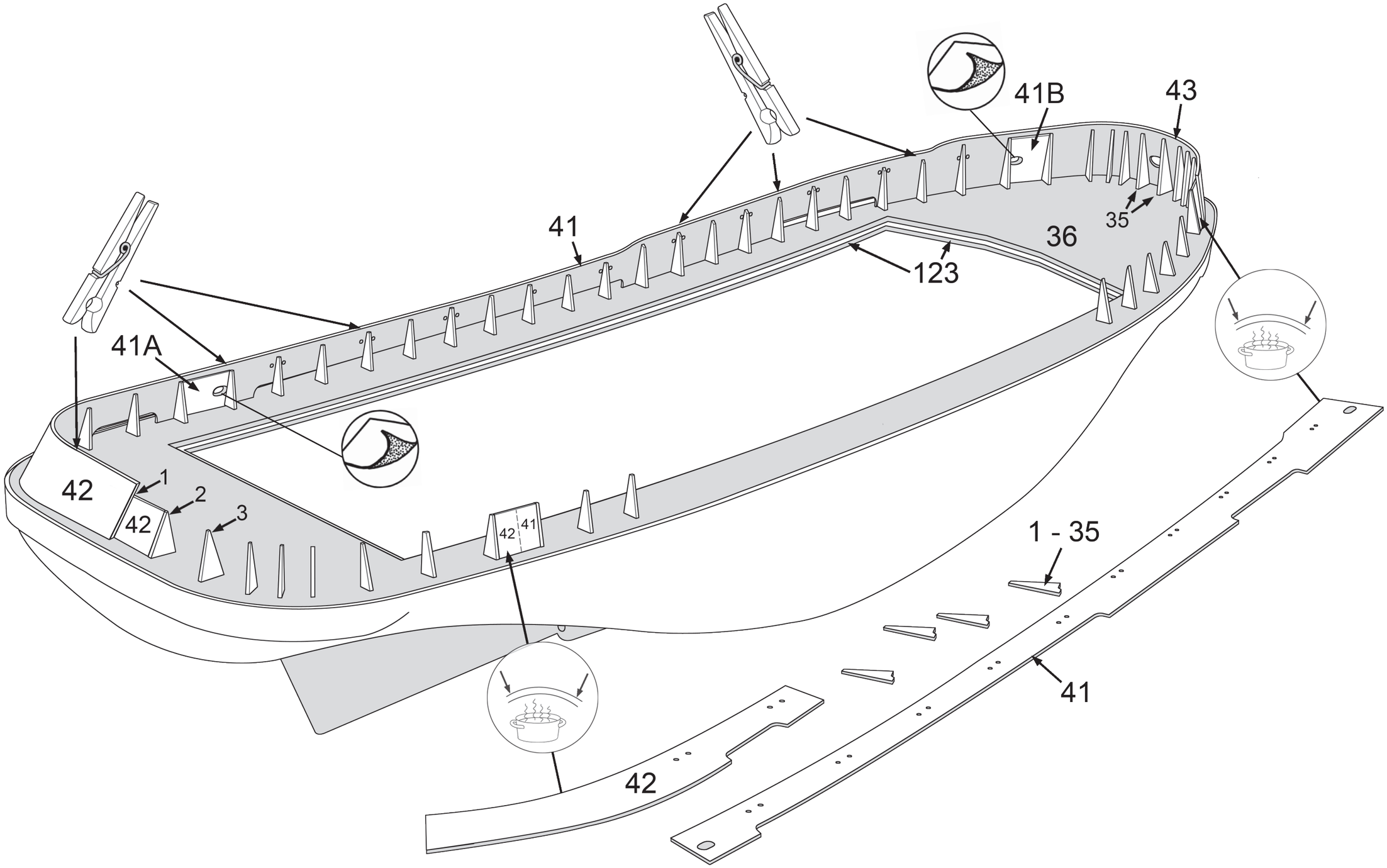

Fig. 4

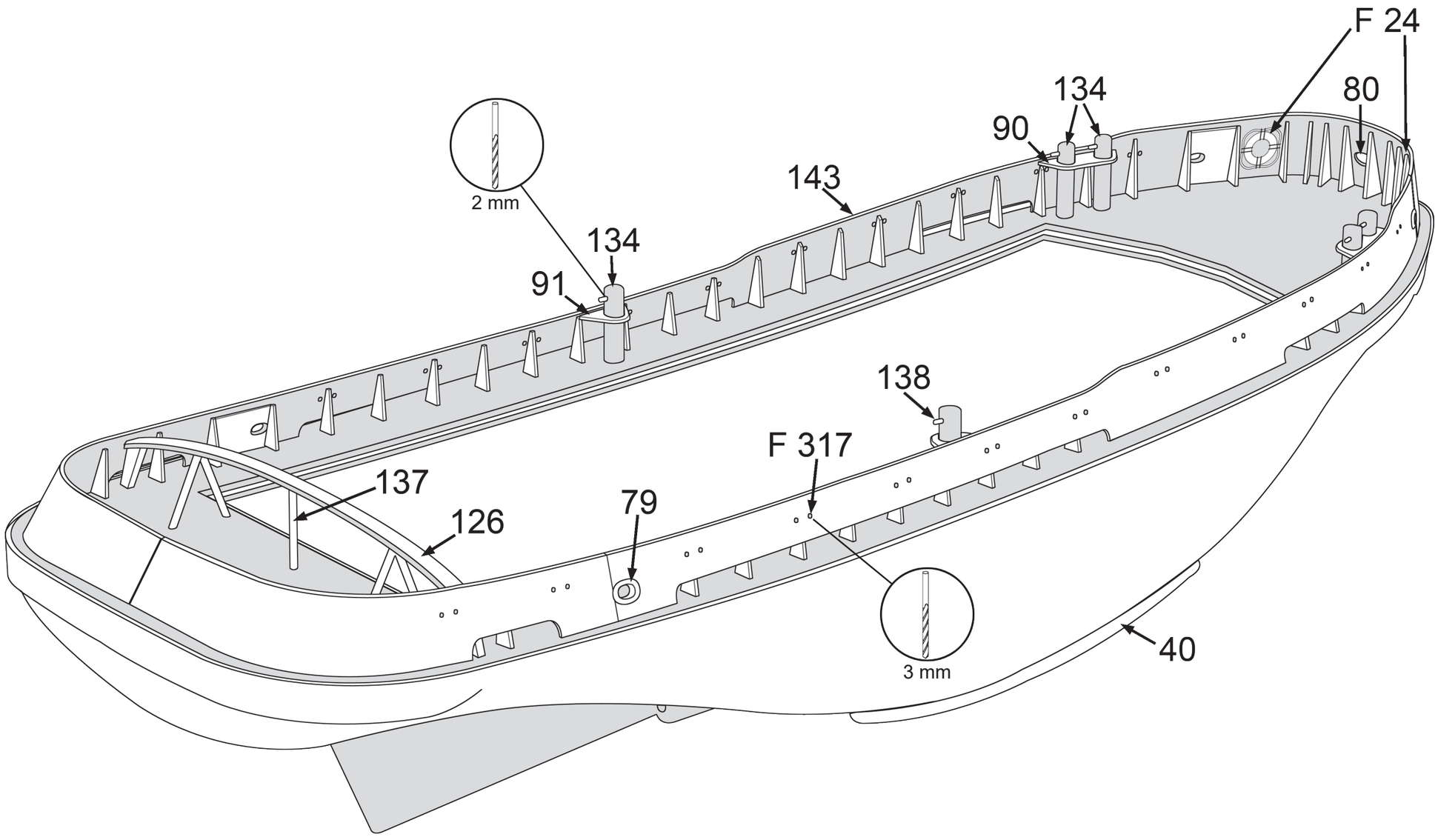

Fig. 5

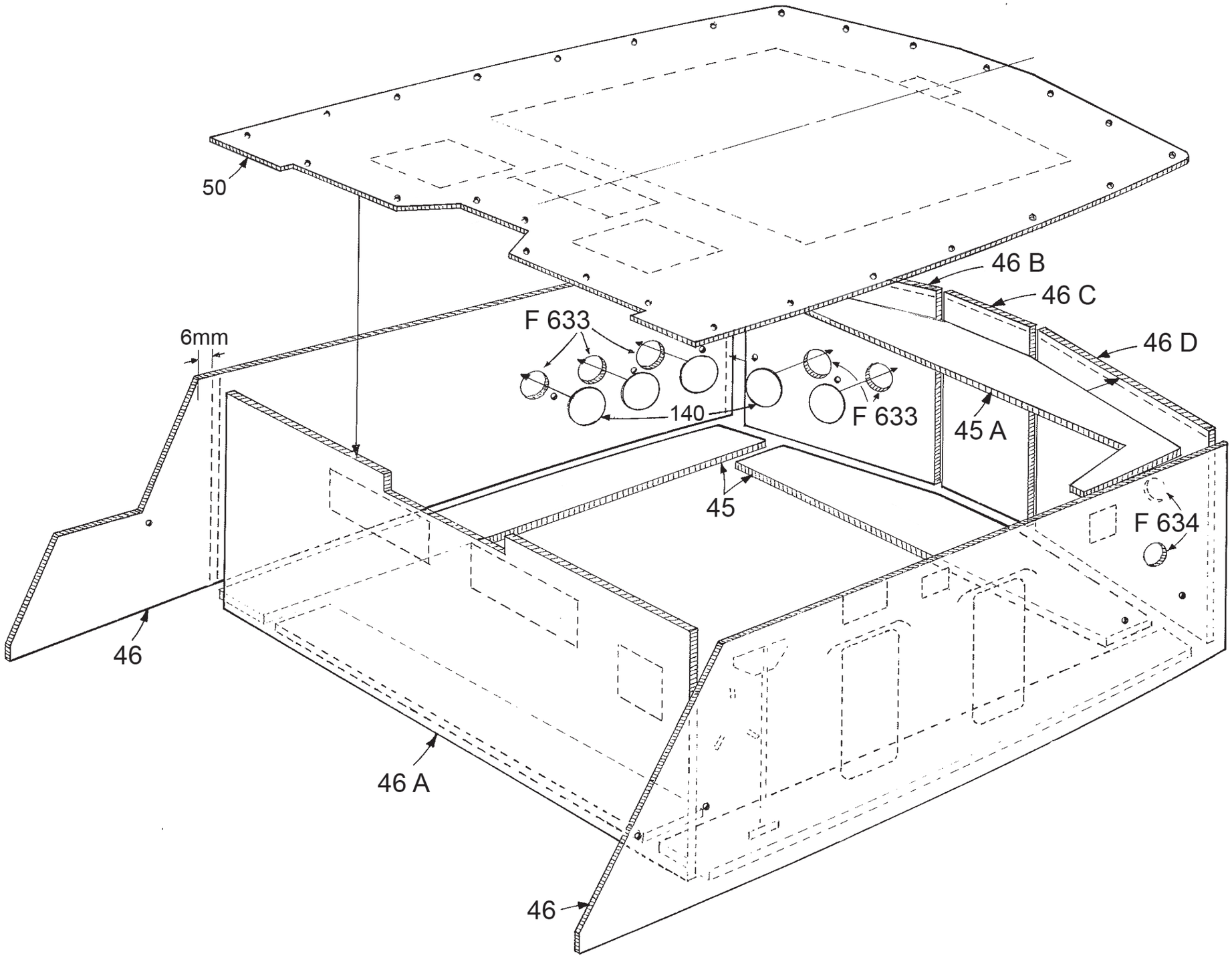

Fig. 6

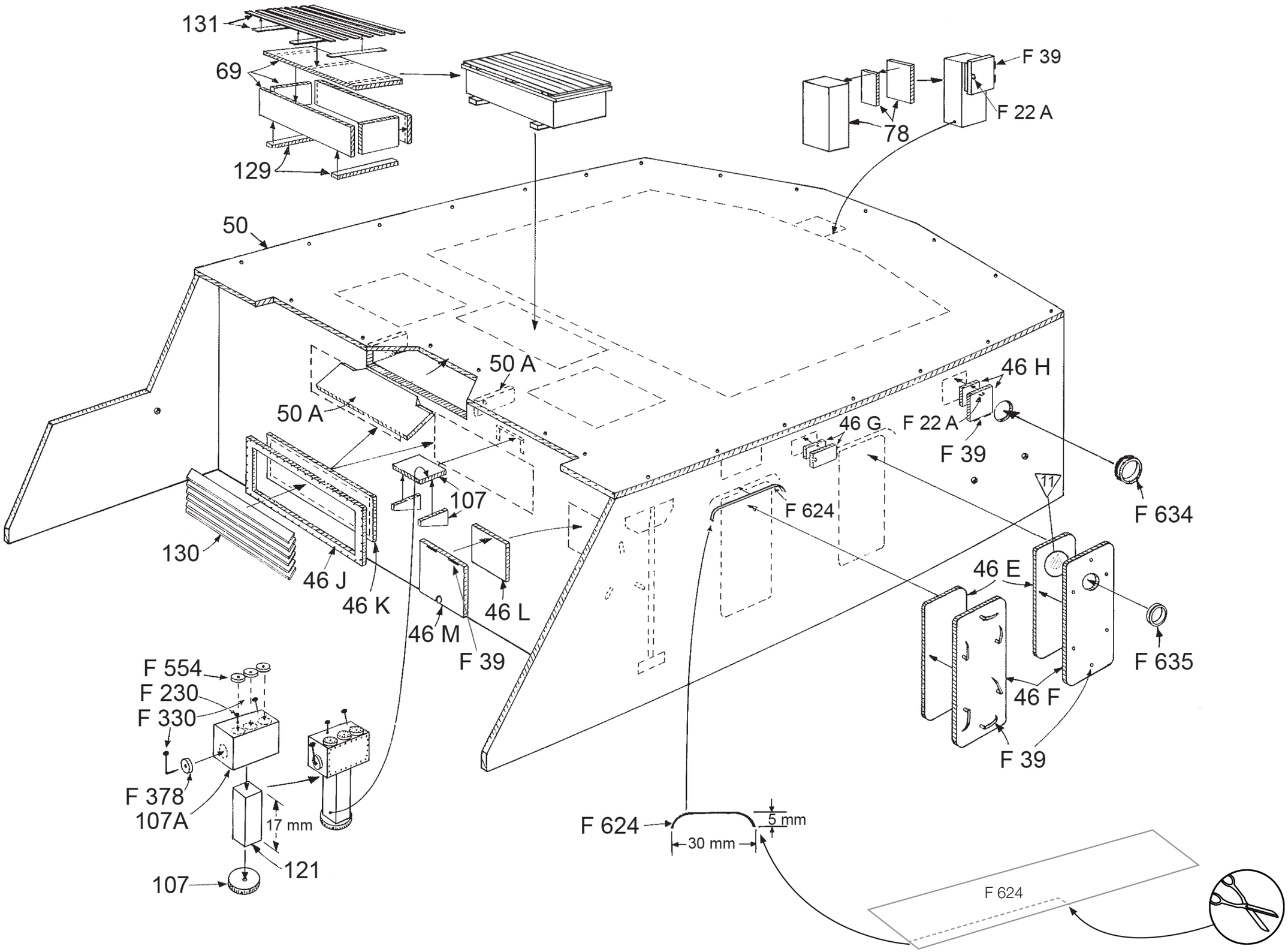
131
69
129
F 39
F 22 A
78
50
50 A
50 A
46 H
46 G
F 22 A
F 39
F 634
107
130
46 J
46 K
46 M
46 L
F 39
F 624
11
46 E
F 635
46 F
F 39
F 554
F 230
F 330
F 378
107A
17 mm
121
107
F 624
30 mm
5 mm
F 624

Fig. 7

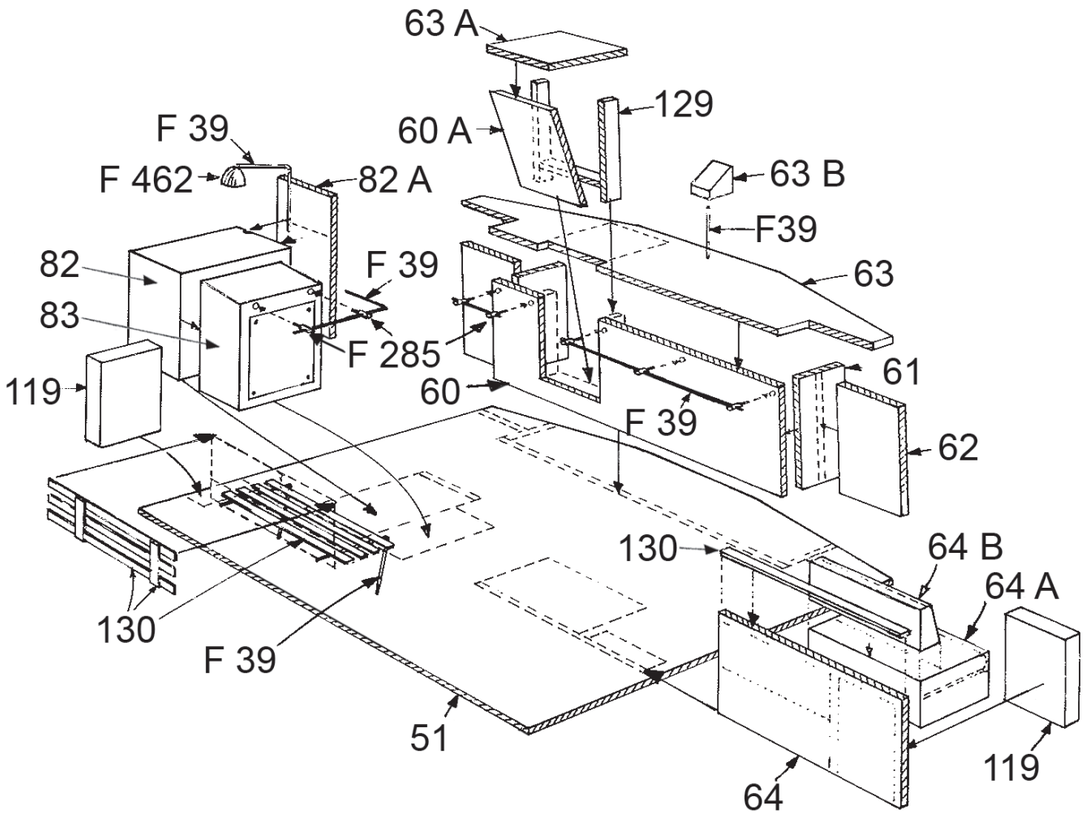

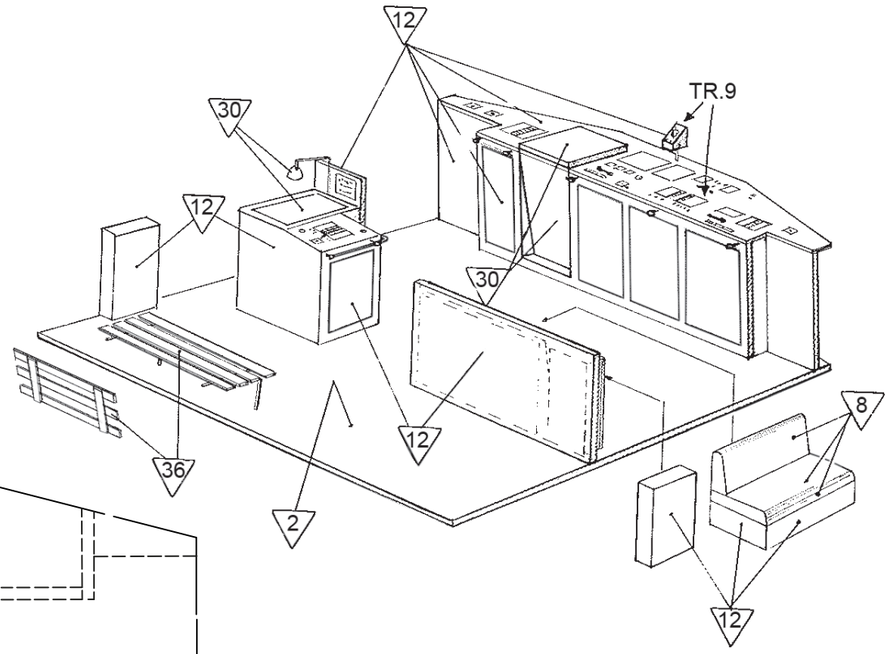

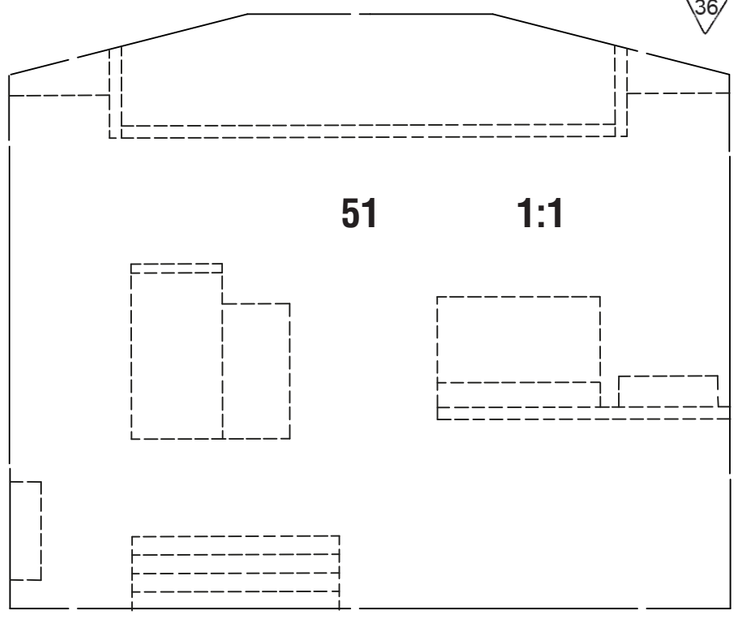

F 630

1

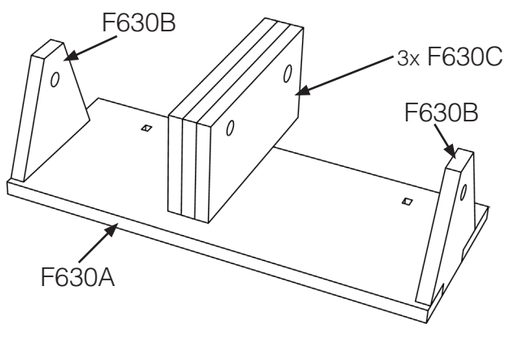

2

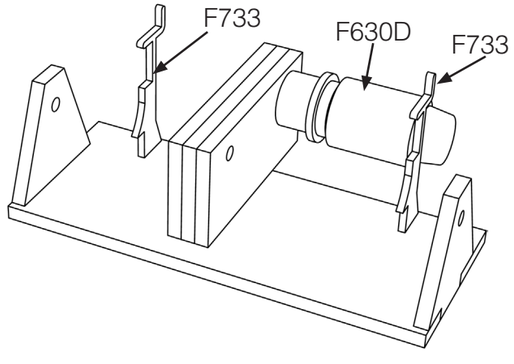

3

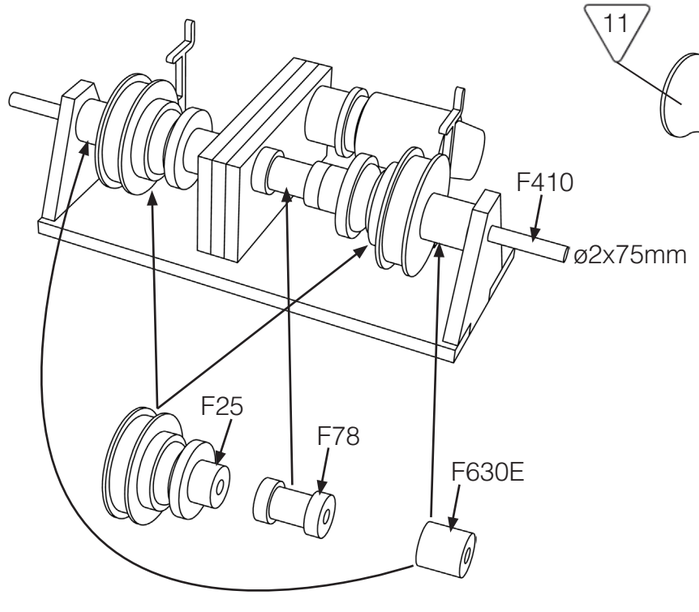

4

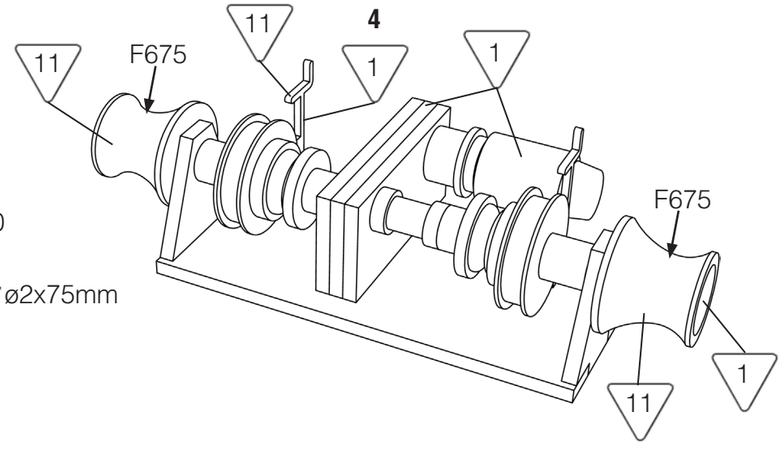

Fig. 8

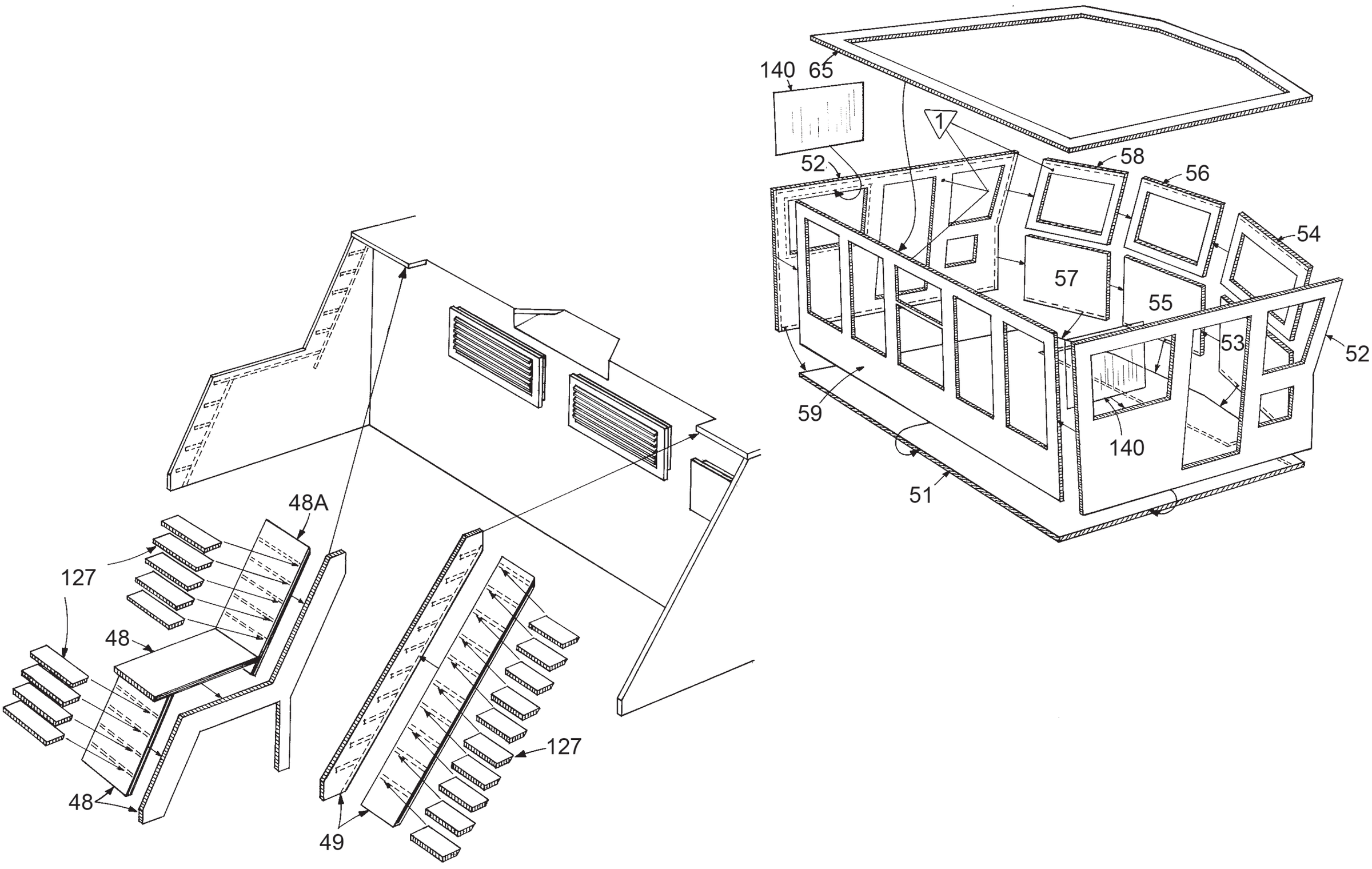

Fig. 9

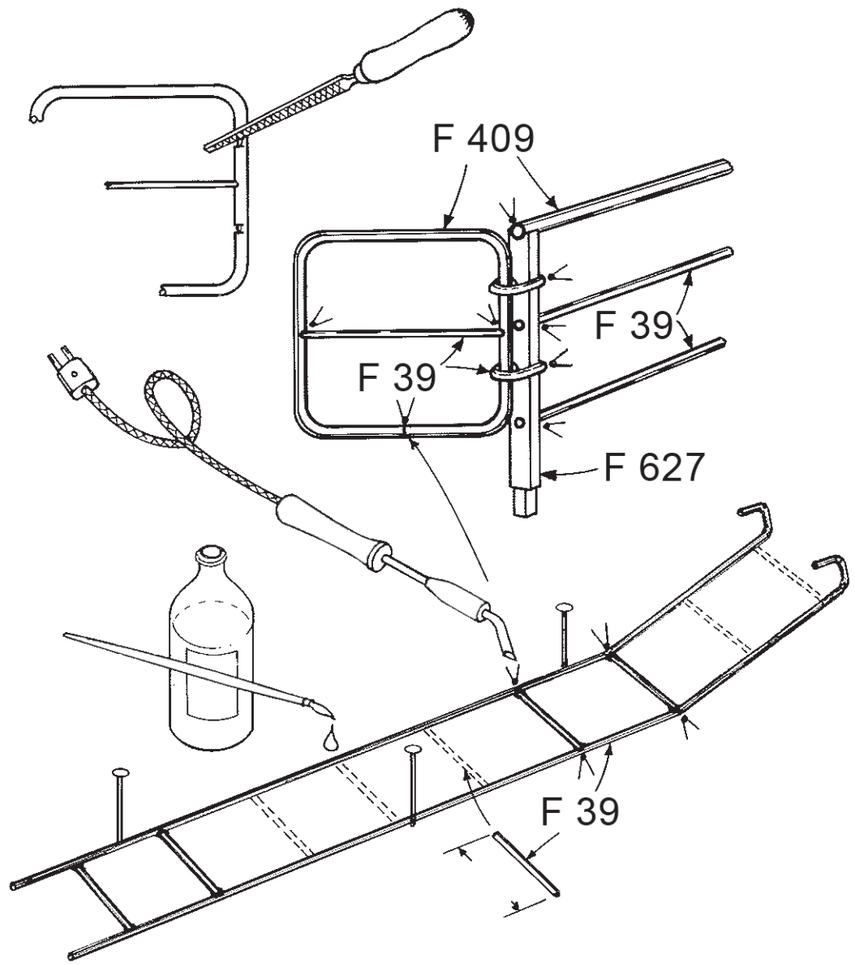
F 409
F 39
F 39
F 627
F 39

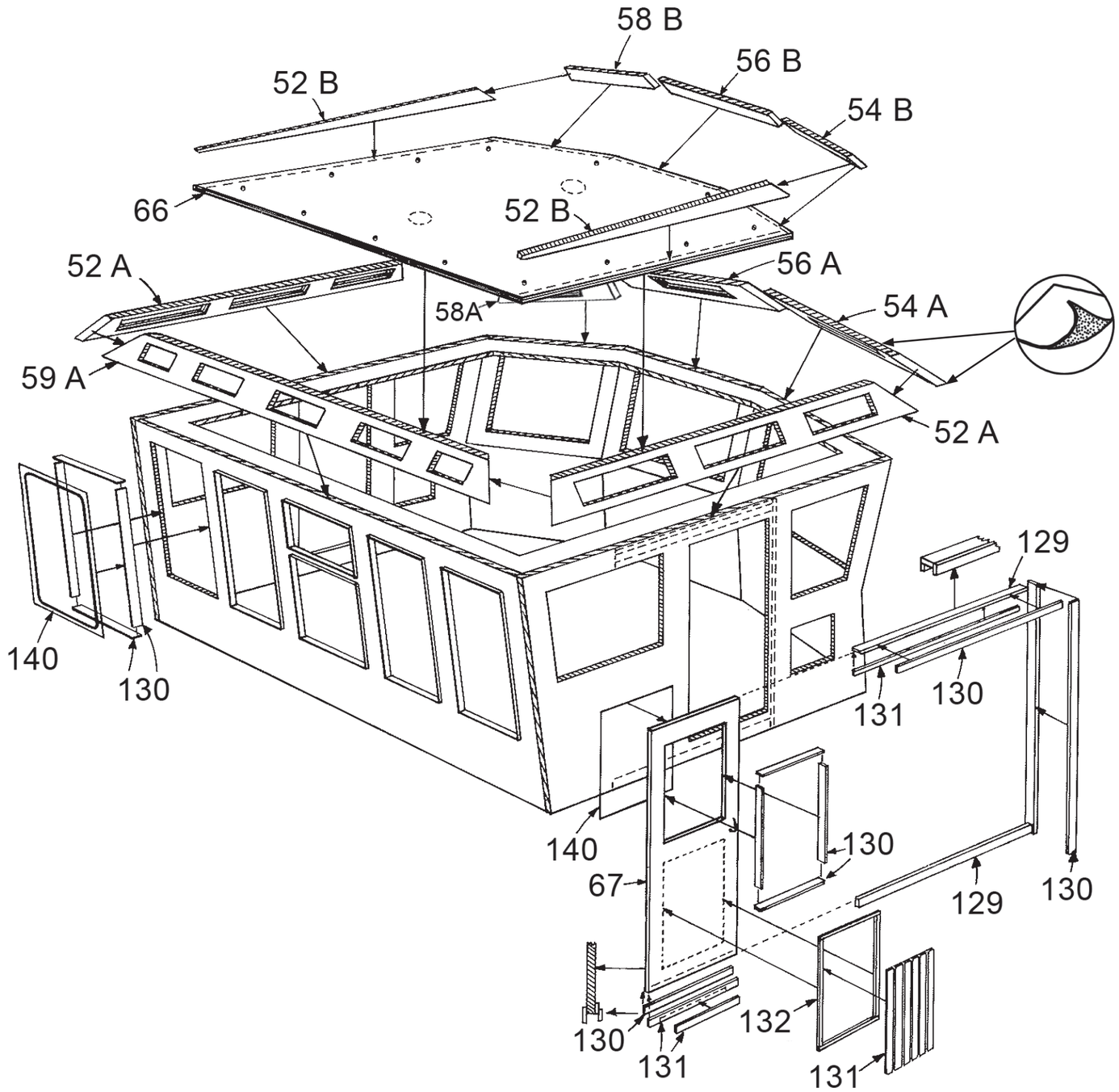
58 B
56 B
52 B
54 B
66
52 B
52 A
56 A
58A
54 A
59 A
52 A
129
140
130
131
130
140
130
67
129
130
130
131
132
131

Fig. 10

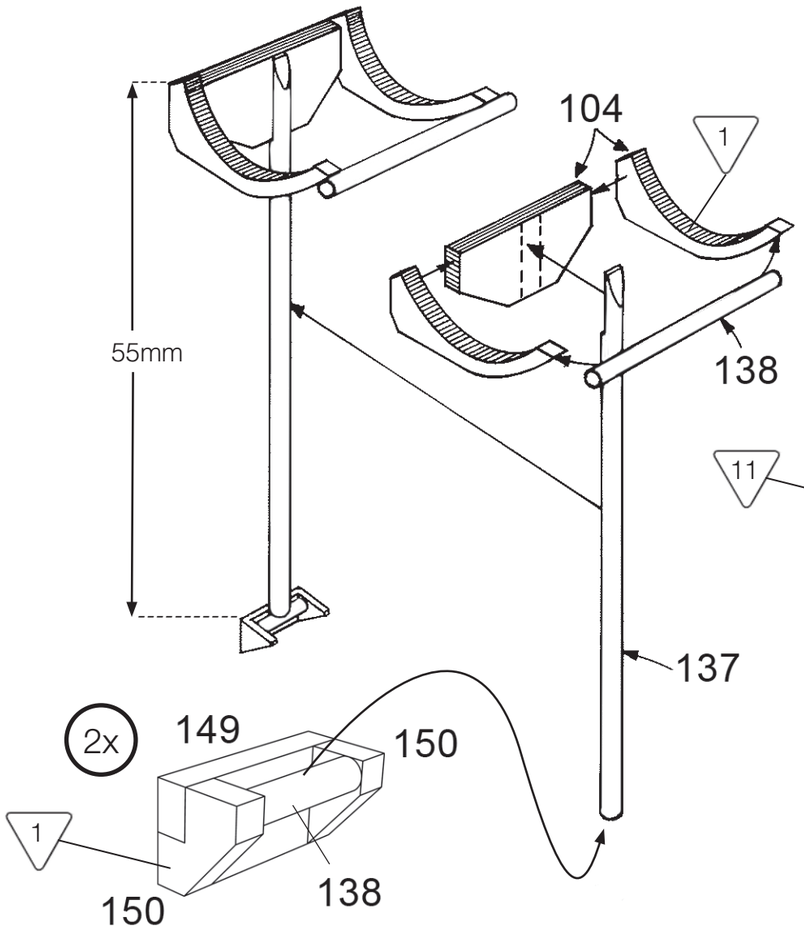
55mm
104
1
138
137
2x
149
150
1
150
138

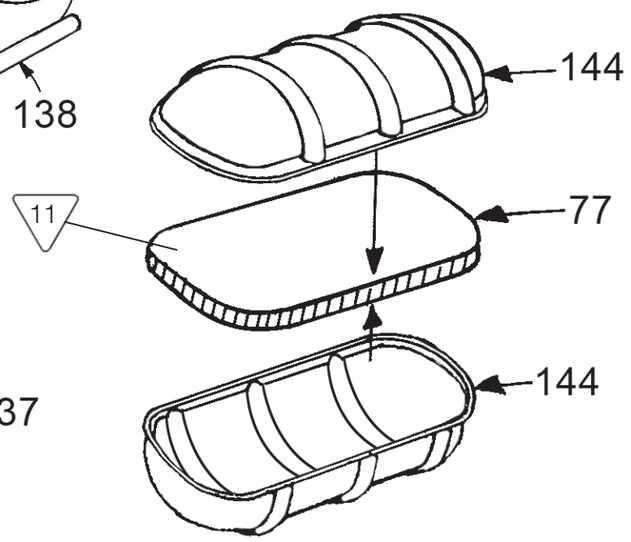
144
11
77
144

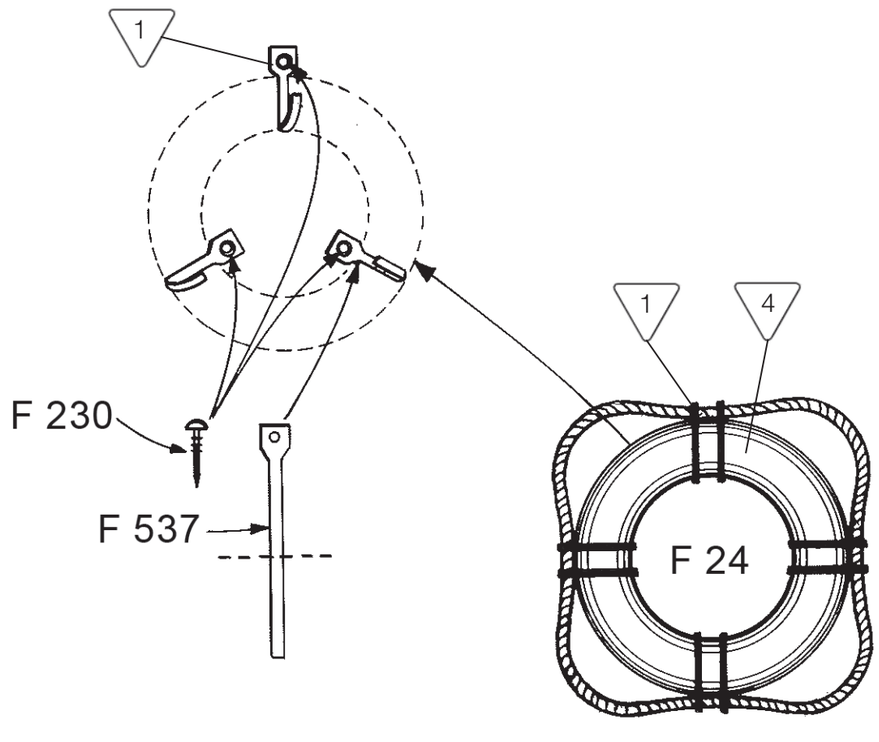
1
F 230
F 537
1
4
F 24

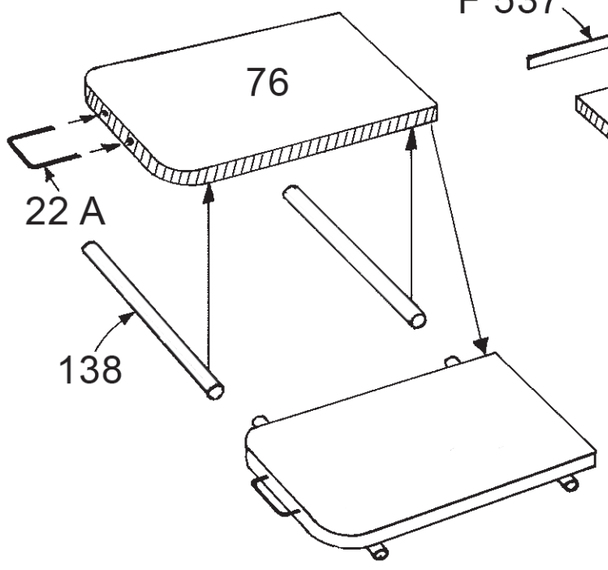
76
22 A
138

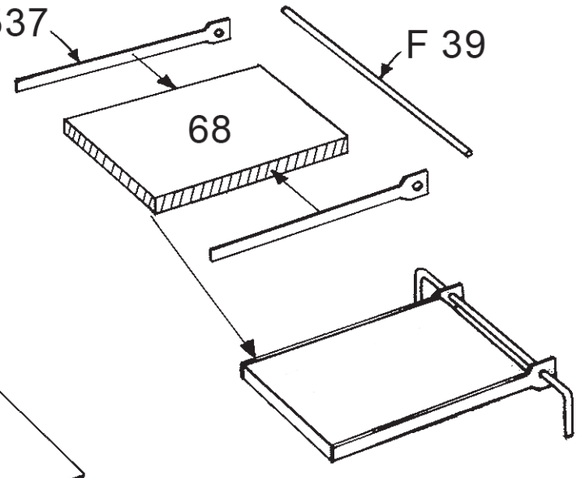
F 537
F 39
68

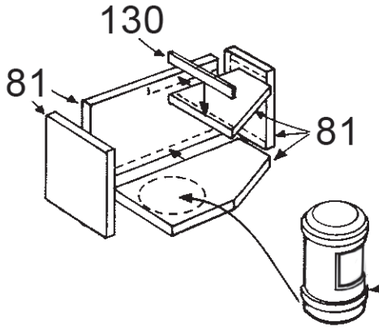
130
81
81
F 121

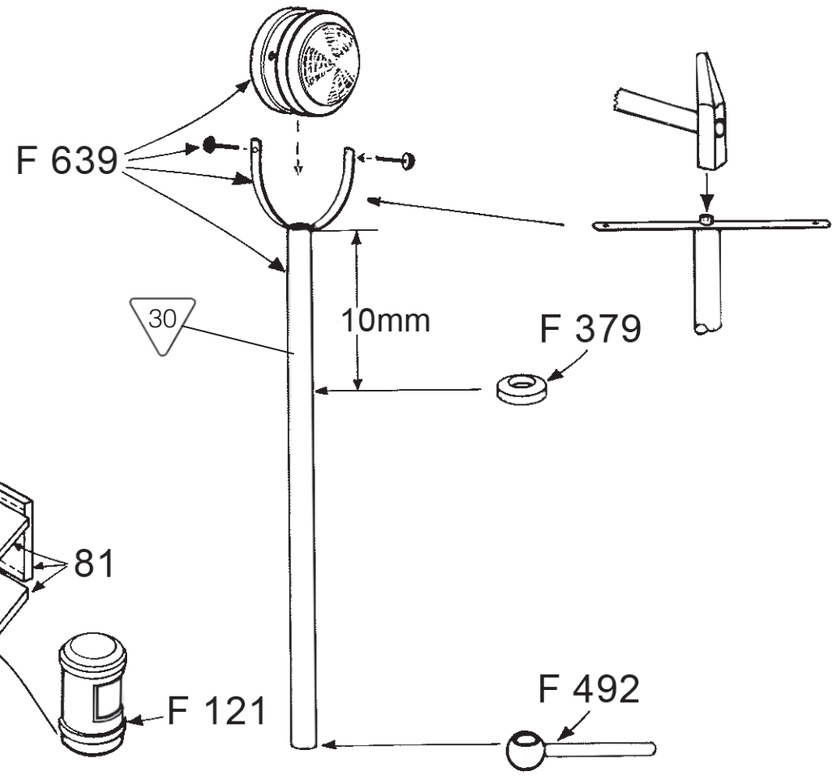
F 639
30
10mm
F 379
F 492

Fig. 11

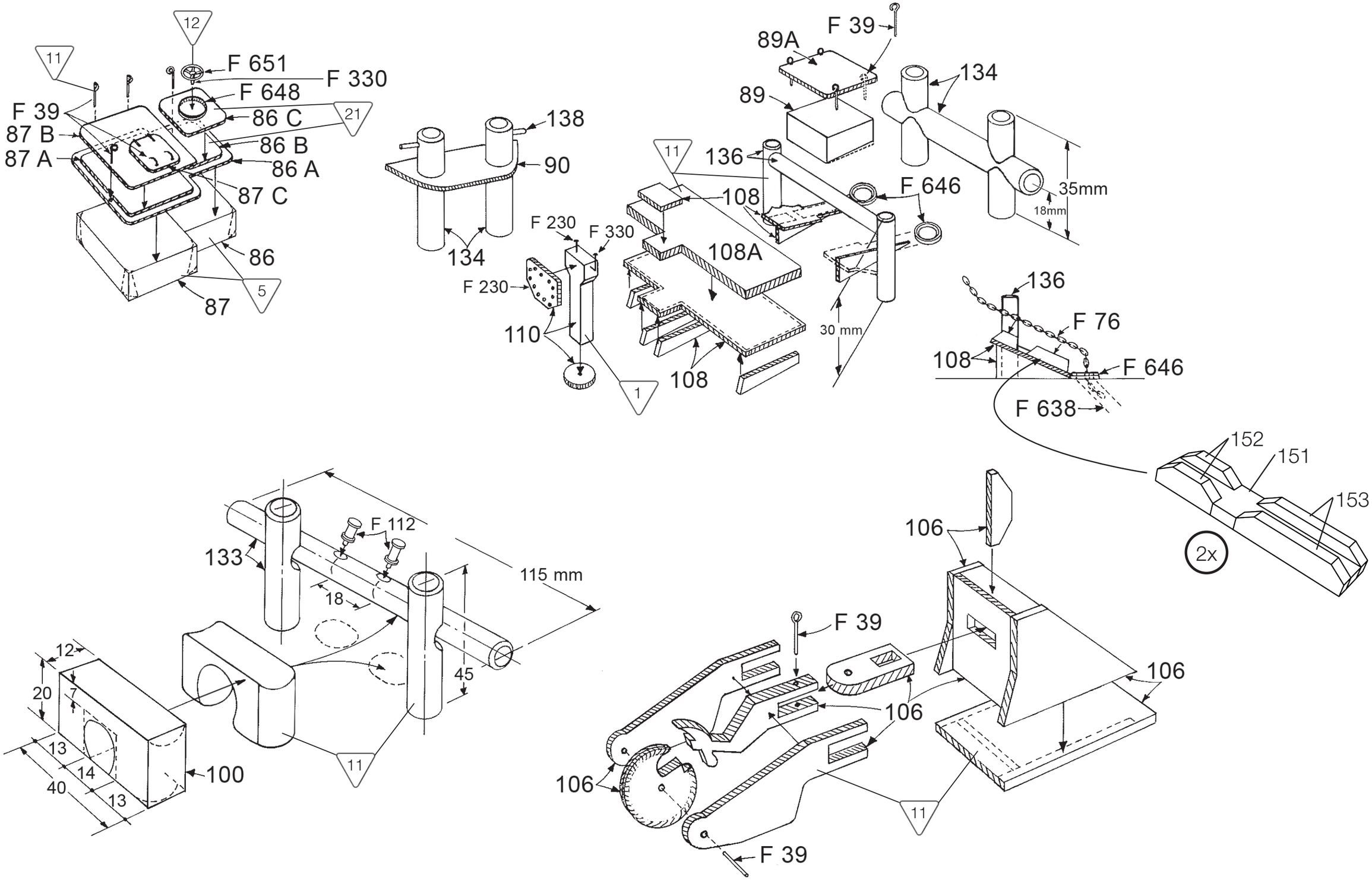
12
11
F 651
F 330
F 648
F 39
86 C
21
87 B
86 B
87 A
86 A
87 C
86
5
87
138
90
134
F 230
F 330
F 230
110
1
89A
F 39
89
134
136
11
108
F 646
35mm
18mm
108A
30 mm
108
136
F 76
108
F 646
F 638
152
151
153
2x
133
F 112
115 mm
18
45
12
20
7
13
14
40
13
100
11
106
F 39
106
106
106
F 39
11

Fig. 12

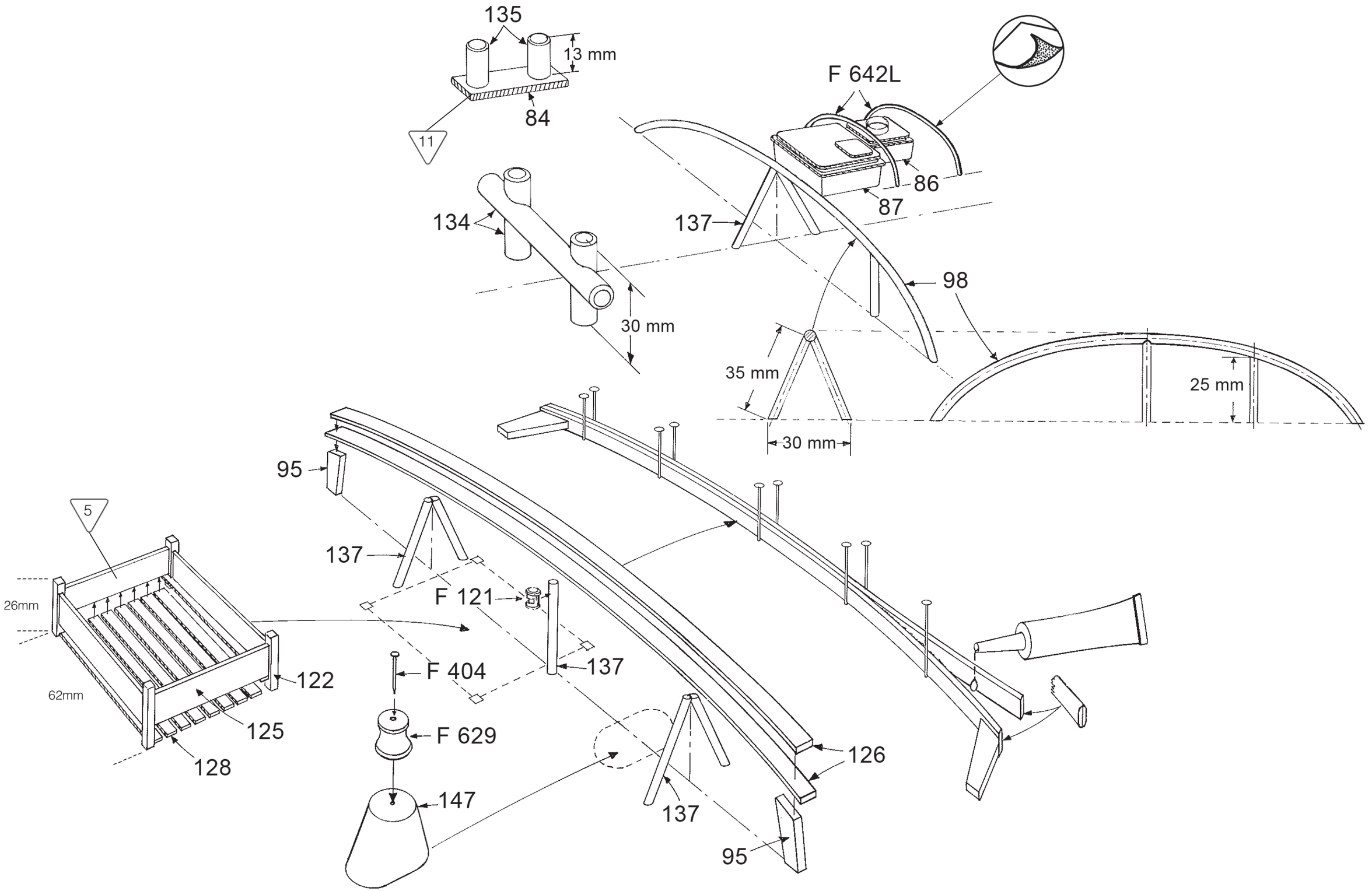
135
13 mm
84
11
F 642L
86
87
137
134
98
30 mm
35 mm
25 mm
30 mm
95
5
26mm
62mm
122
125
128
137
F 121
F 404
137
F 629
147
126
137
95

Fig. 13

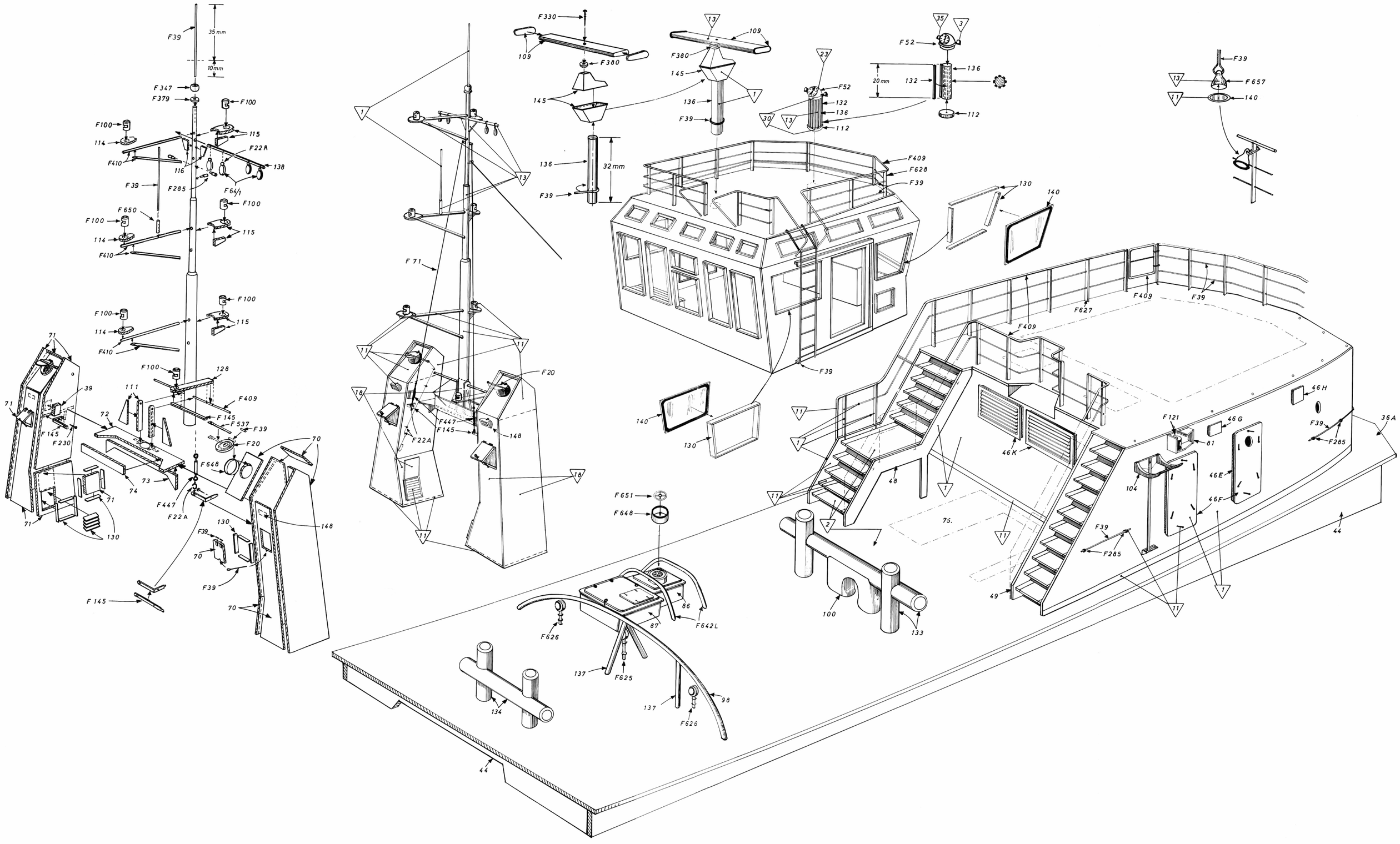
F39
35 mm
10mm
F347
F379
F100
F100
114
115
F22A
F410
138
116
F39
F285
F64/1
F100
F650
F100
114
115
F410
F100
F100
114
115
F410
F100
128
111
F409
F145
F537
F39
F20
F648
F230
F145
72
73
74
71
71
130
F447
F22A
F145
39
71
71
130
F39
70
F39
70
70
148
F330
109
F380
145
136
32 mm
F39
F71
13
1
11
18
F20
F447
F145
148
F22A
18
11
F651
F648
F626
86
87
F642L
137
F625
137
98
F626
134
44
13
109
F380
145
136
F39
1
23
F52
132
136
30
13
112
35
3
F52
20 mm
132
136
112
F409
F628
F39
F39
130
140
130
140
F627
F409
F409
F39
11
1
48
46K
F121
81
46G
46H
F39
F285
36A
104
46E
46F
F39
F285
44
75.
11
2
100
133
49
11
1
F39
F657
13
11
140

Table of content for Winch no. 75

On figur 14	No.	On figur 14	No.
1	75/1	28	75/28
2	75/2	29	75/29
3	75/3	30	75/30
4	75/4	31	75/31
5	75/5	32	75/32
6	75/6	33	75/33
7	75/7	38	75/38
8	75/8	39	75/39
9	75/9	40	75/40
11	75/11	41	75/41
13	75/13	43	75/43
14	75/14	131	131
15	75/15	138	138
16	75/16	F330	F330
17	75/17	F379	F379
19	75/19	F380	F380
20	75/20	F410	F410
21	75/21	F602	F602
22	75/22	F632	F632
24	75/24	F644	F644
25	75/25	F645	F645
26	75/26	F940	F940
27	75/27		

Fig. 14

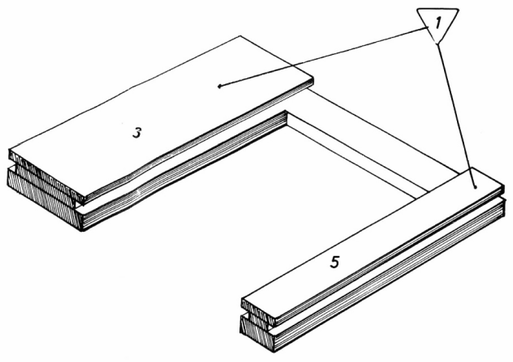

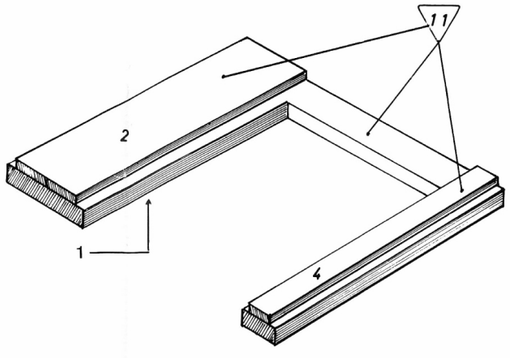

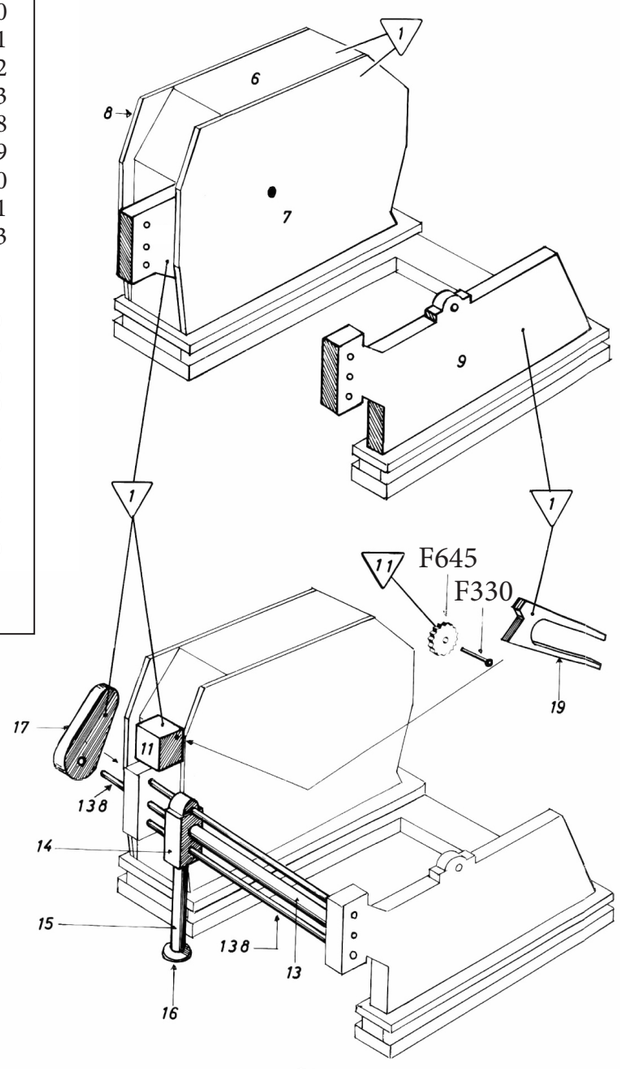

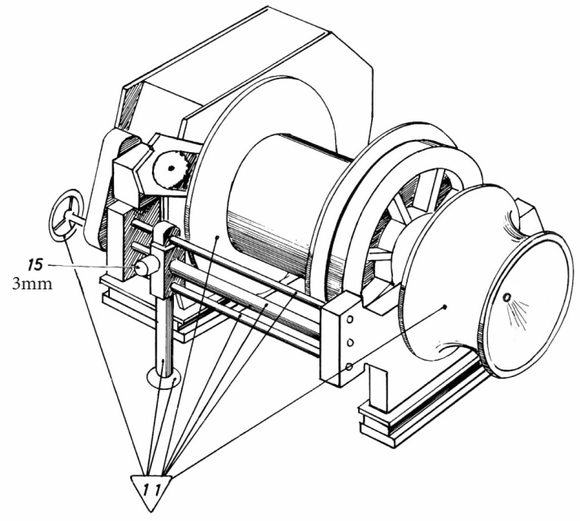

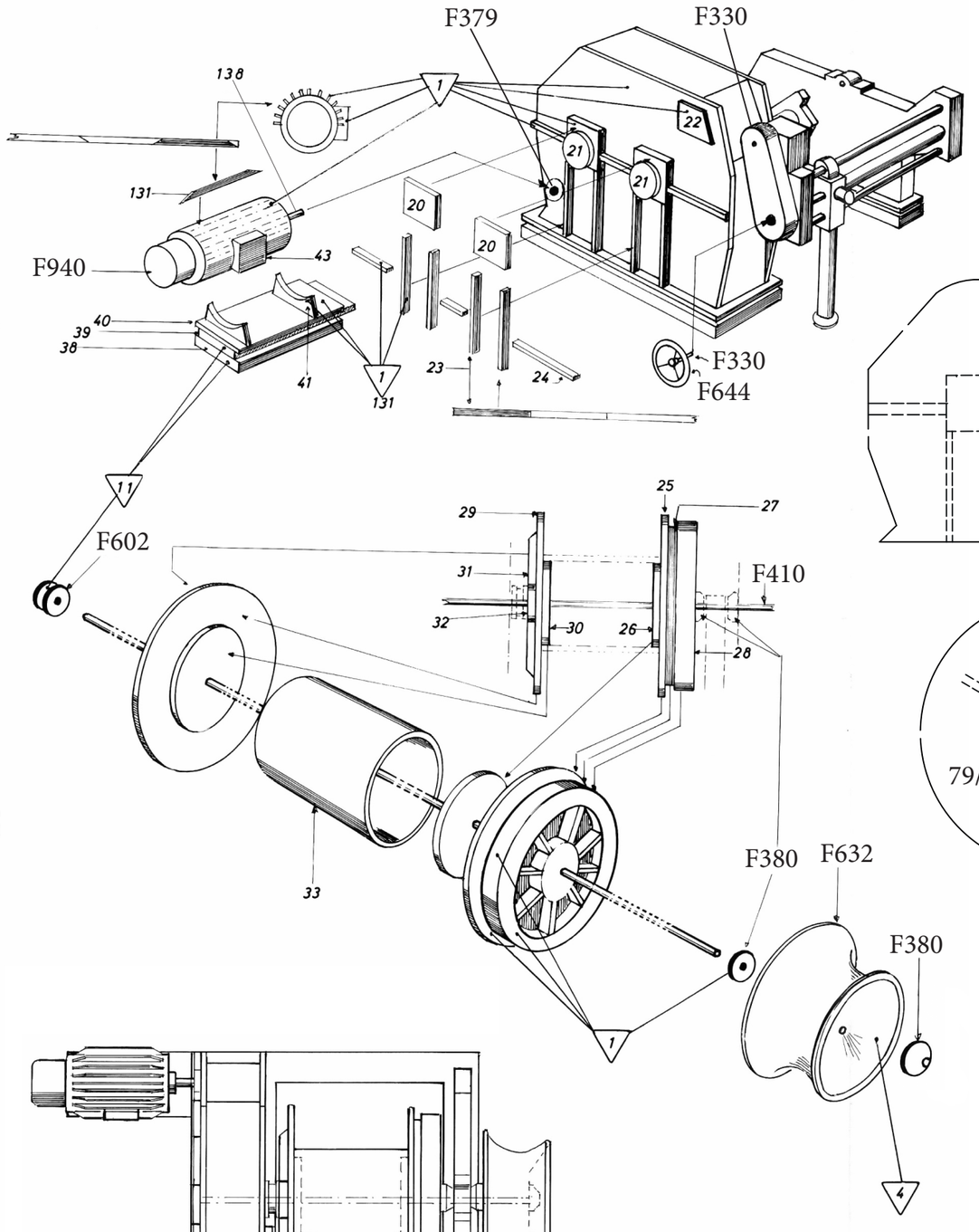

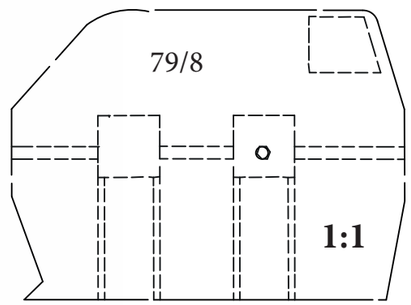

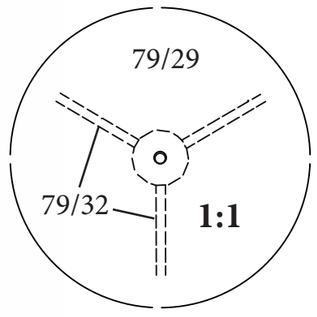

R/C KIT ILLUSTRATED ARE
NOT INCLUDED IN KIT
-
Billing Boats does not offer support for RC

Fig. 15

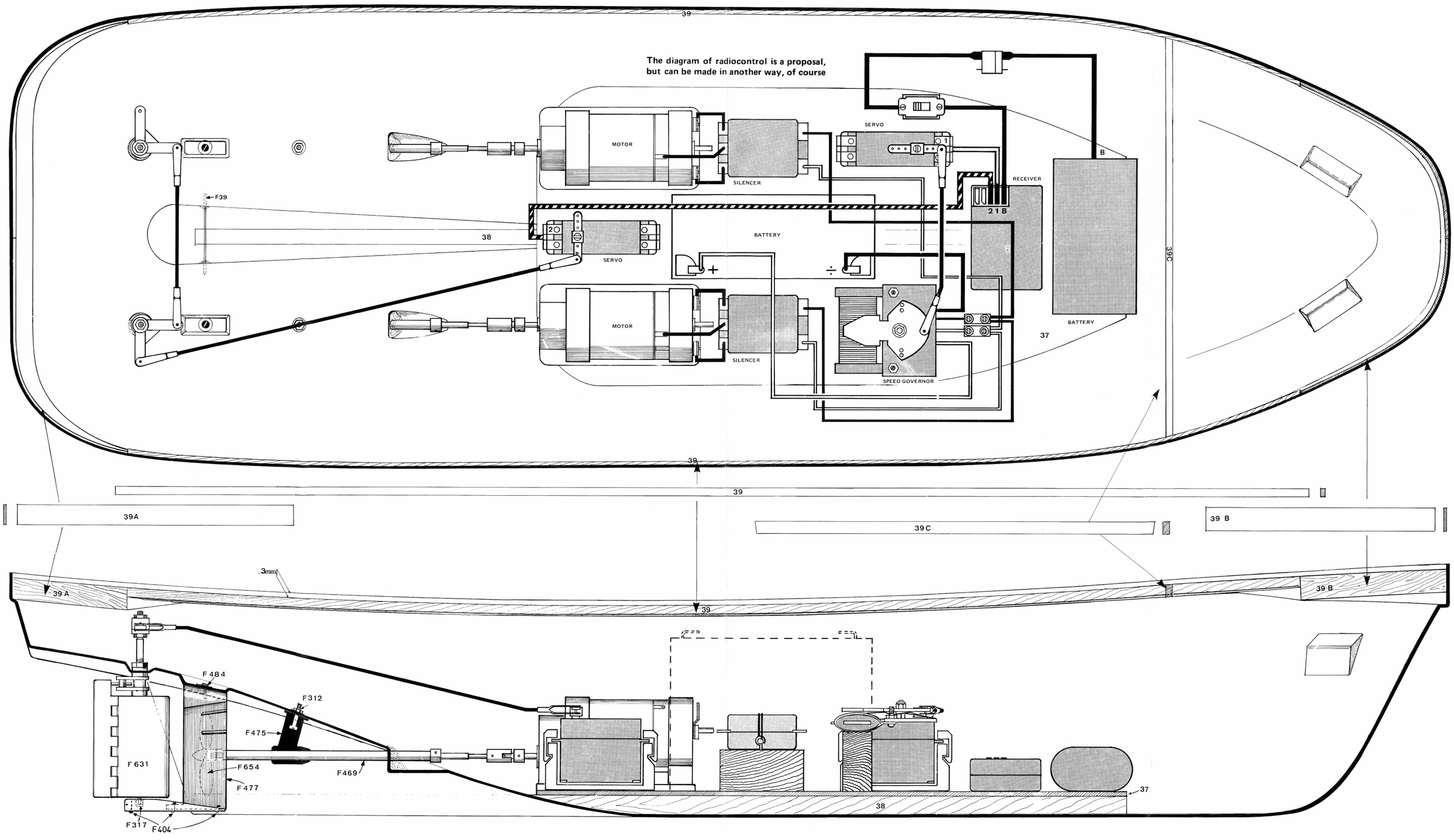

DK

Symboler ○ = Rigningsnummer
▽ = Farvenummer
B = Bejdse

GB

Symbols ○ = Rigging No
▽ = Colour Nor
B = Stain

D

Zeichen ○ = Takel Nr.
▽ = Farben Nr
B = Beize

F

Symboles ○ = Greement no.
▽ = Couleur no.
B = Mordant

NL

Symbolen ○ = Tuigage Nr.
▽ = Kleur Nr.
B = Beits

E

Símbolo ○ = Oparejo Nr.
▽ = Color Nr.
B = Mordiente

I

Segno ○ = Attrezzatura No
▽ = Colore No
B = Inchiostro tint.

P

Simbolos ○ = Cordame no
▽ = Cõr no
B = Tintura

Til denne model er mahogni bejdse og farver med følgende numre nødvendige:
For this model is mahogany stain and colours with the following numbers should be used:
Für dieses Modell sind Mahagoni Beize und Farben mit den folgenden Nummern notwendig:
Pour ce modèle, le mordant et les couleurs avec les numéros suivants doivent être employées:
Voor dit model zijn kleuren met de volgende nummers nodig:
Para est modelo se necesitan mordiente et colores con los siguientes nùmeros:
Per questo modello occorrono inchiostro tinteggiatore “mogano” e colori con questi numeri:
Pinte o modelo com tintura cõr Mogno e as cõres sugeridas da Billing Boats:

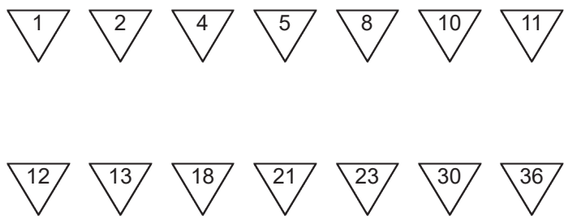

Billing 1 = White
Billing 2 = Duck Egg Blue
Billing 4 = Orange
Billing 5 = Tan
Billing 8 = Brunswick Green
Billing 10 = Matt Lemon
Billing 11 = Black
Billing 12 = Pale Grey
Billing 13 = Trainer Yellow
Billing 18 = Mediterranean Blue
Billing 21 = Crimson
Billing 23 = Copper
Billing 30 = Dark Ad Grey
Billing 36 = Bejdse/Stain/Beize/Mordant/Beits/Mordiente

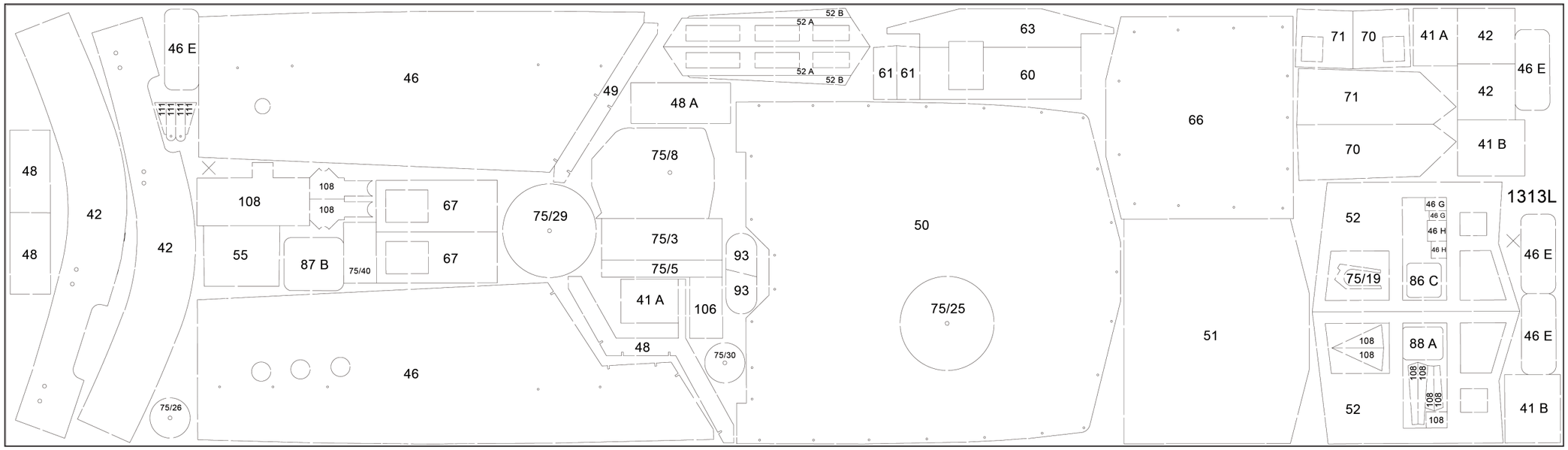
46 E
46
52 B
52 A
52 A
52 B
63
61
61
60
49
48 A
75/8
66
71
70
41 A
42
46 E
71
42
70
41 B
48
48
42
42
108
108
108
67
67
55
87 B
75/40
75/29
75/3
75/5
93
93
41 A
106
48
75/30
50
75/25
51
52
46 G
46 G
46 H
46 H
75/19
86 C
46 E
46 E
108
108
88 A
108
108
108
108
108
108
52
41 B
1313L
46
75/26

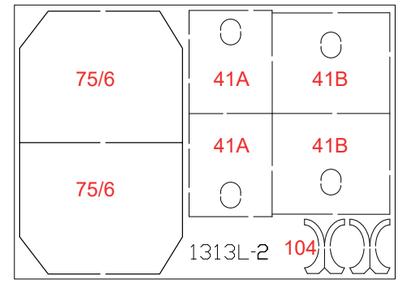
75/6
75/6
41A
41B
41A
41B
1313L-2
104

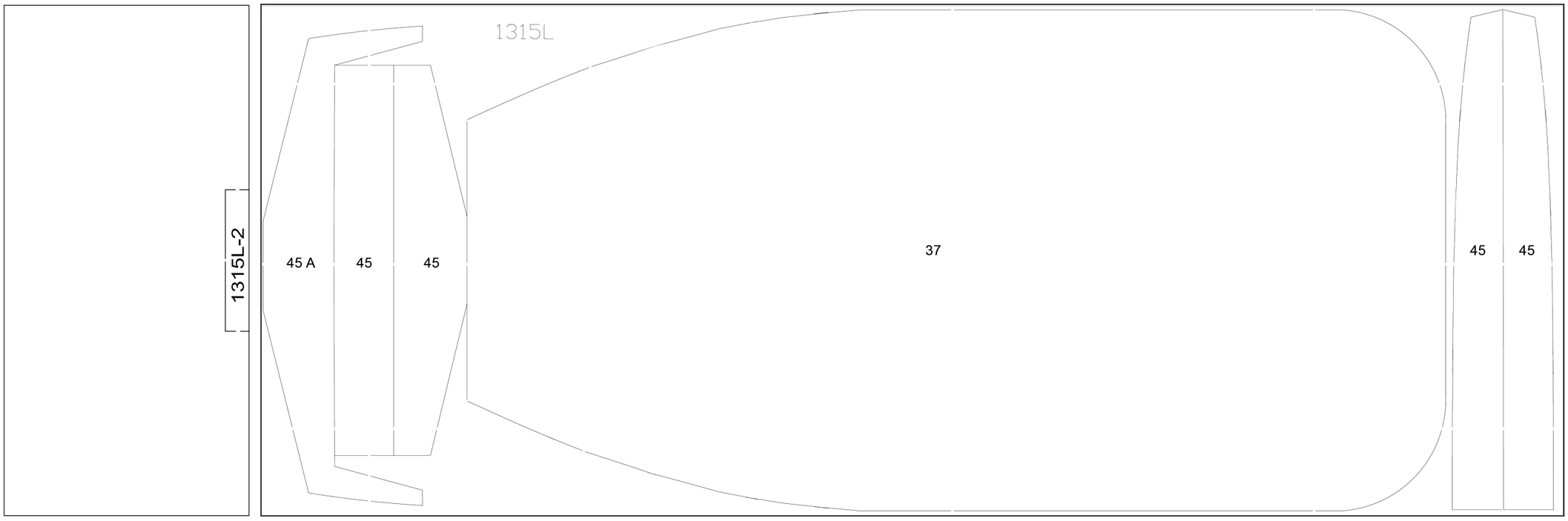
1315L
1315L-2
45 A
45
45
37
45
45

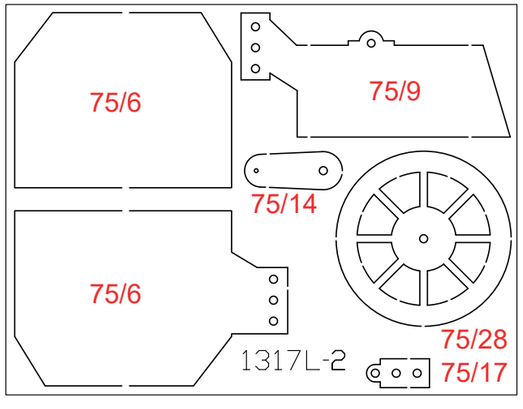
75/6
75/9
75/14
75/6
75/28
75/17
1317L-2

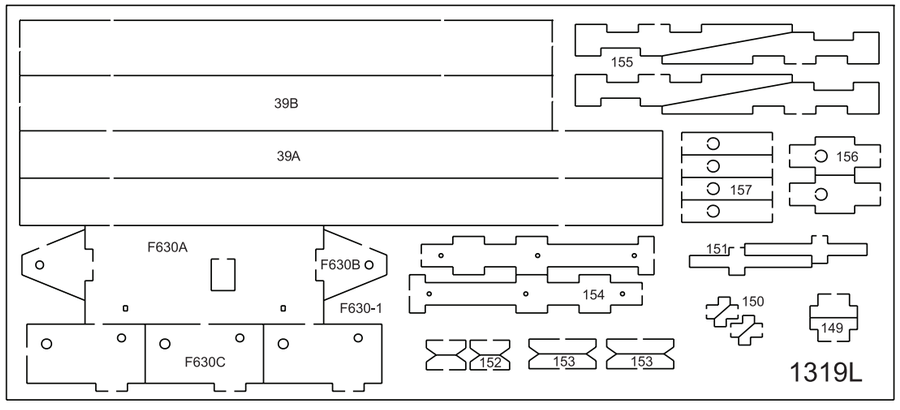
39B
39A
155
156
157
F630A
F630B
F630-1
154
151
150
149
F630C
152
153
153
1319L

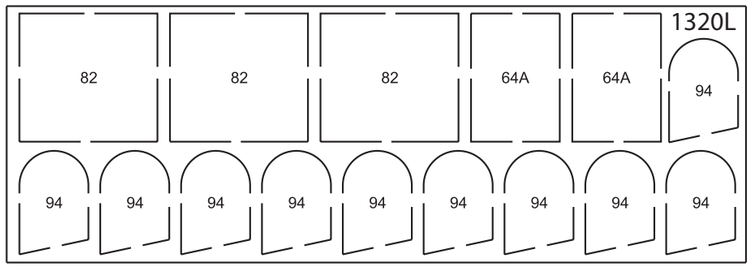
1320L
82
82
82
64A
64A
94
94
94
94
94
94
94
94
94
94

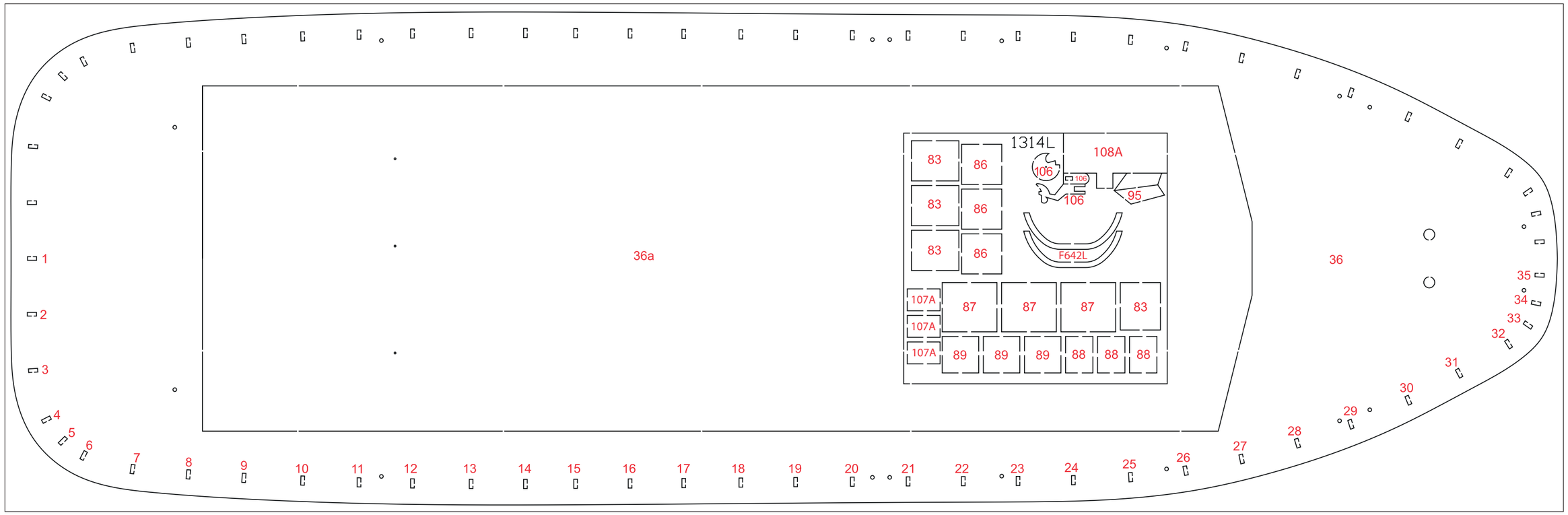
1314L
108A
83
86
106
95
F642L
36a
36
107A
87
89
88
1
2
3
4
5
6
7
8
9
10
11
12
13
14
15
16
17
18
19
20
21
22
23
24
25
26
27
28
29
30
31
32
33
34
35

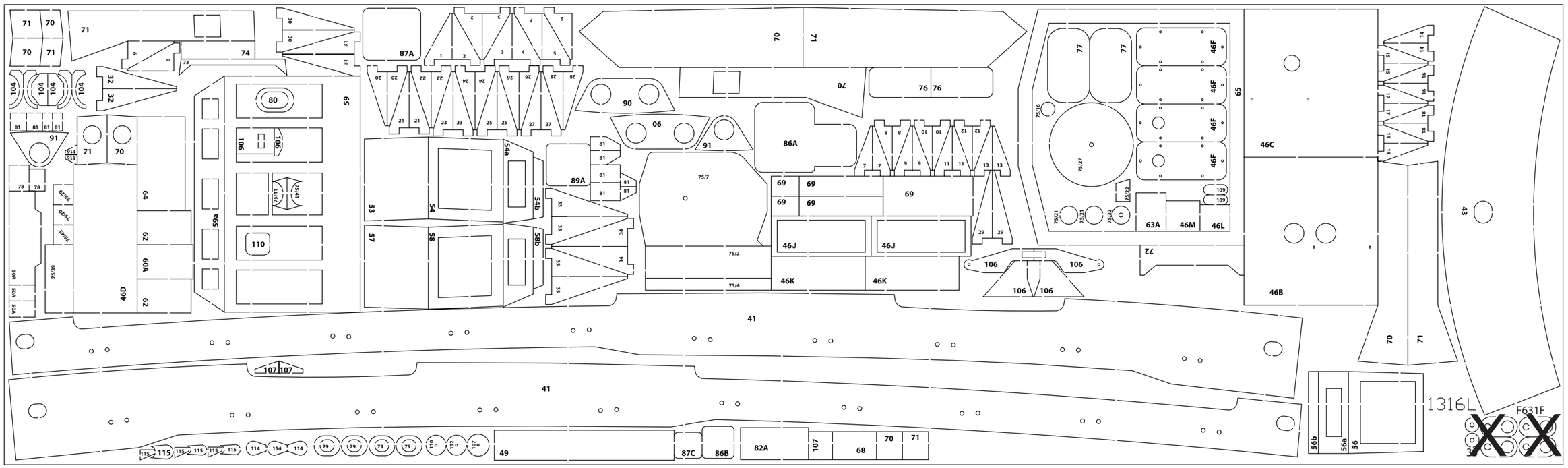
71
70
74
87A
90
06
91
86A
89A
75/7
75/2
75/4
46J
46K
69
76
77
46F
65
46C
46B
63A
46M
46L
72
43
41
49
87C
86B
82A
68
107
107A
1316L
F631F
56b
56a
56

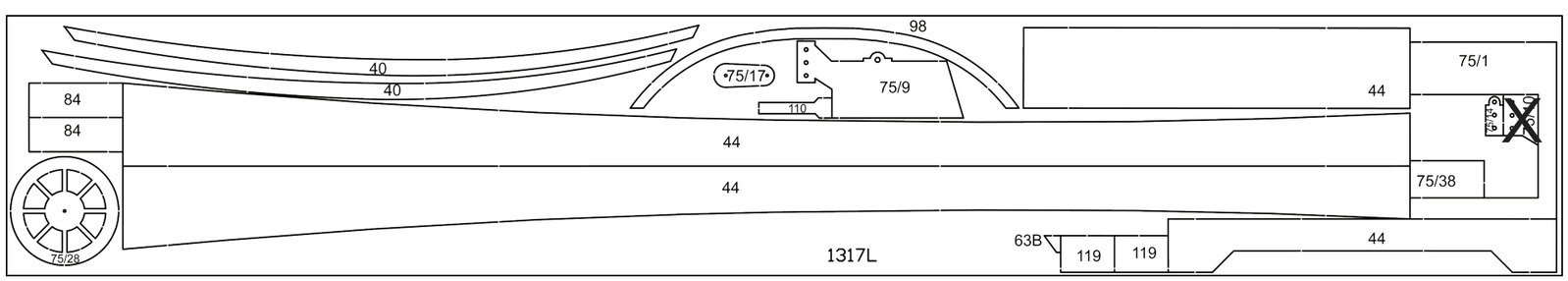
98
40
40
75/17
75/9
110
44
75/1
84
84
75/38
75/28
1317L
63B
119
119

X = NOT USED

Table contents for “Smit Nederland” Art. No. 528

Pcs.	No.	Dimension	Material	Found in	DK	GB	D	F	NL	E	I	P
1	P16		PS		Skrog	Hull	Rumpf	Coque	Romp	Casco	Scafo	Casco
69	1-35	2 mm x-veneér	1316L	LAS	Skanseklæd. st.	Formed piece	Schanzkleid. st.	Piece préfabrique	Gevormd deel	Bularte	Elemento sagomato	Diversas peças
1	36	3 mm x-veneér	1314L	LAS	Dæk	Deck	Deck	Pont	Dek	Cubierta	Ponte	Convés
1	36A	3 mm x-veneér	1314L	LAS	Dæk	Deck	Deck	Pont	Dek	Cubierta	Ponte	Convés
1	37	3 mm x-veneér	1315L	LAS	Bundplade	Baseplate	Bodenplatte	Pièce de fond	Bodemplaat	Placa de fondo	Lastra di fondo	Placa de fundo
1	38	10x10x550mm	Basswood	LB	Liste	Strip	Leiste	Baguette	Strip	Listón	Listello	Tira
2	39	2,8x5x800mm	Obechi	LB	Liste	Strip	Leiste	Baguette	Strip	Listón	Listello	Tira
2	39A	2 mm x-veneér	1319L	LAS	Faconst. agter	Formed pieces back	Faconteile. Heck	Piece préfabrique arriere	Gevormd plaat	Plantilla, popa	Elementi prefabbricati poppa	Peça pré-moldada traseira
2	39B	2 mm x-veneér	1319L	LAS	Faconst. stævn	Formed pieces stern	Faconteile. Bug	Piece préfabrique Etrave	Gevormd plaat	Plantilla, popa	Elementi prefabbricati prua	Peça pré-moldada dianteira
1	39C	5x8x240mm	Obechi	TS1	Liste	Strip	Leiste	Baguette	Strip	Listón	Listello	Tira
1	39D	55x50x45mm	Balsa	TS2	Støtte	Support	Stütze	Support	Steun	Soporte	Supporto	Suporte
2	40	5 mm x-veneér	1317L	LAS	Slingrekøl	Ballast keel	Schlingerkiele	Lest	Kim kiel	Quilla de balance	Chiglia bilanciatore	Quilha do balanceador
2	41	2 mm x-veneér	1316L	LAS	Skanseklædning	Bulwark	Schanzkleid	Pavois	Verschansing	Bularte	Impavesata	Baluarte
2	42	2 mm x-veneér	1313L	LAS	Skanseklædning	Bulwark	Schanzkleid	Pavois	Verschansing	Bularte	Impavesata	Baluarte
2	41A	2 mm x-veneér	1313L	LAS	Skanseklædning	Bulwark	Schanzkleid	Pavois	Verschansing	Bularte	Impavesata	Baluarte
2	41B	2 mm x-veneér	1313L	LAS	Skanseklædning	Bulwark	Schanzkleid	Pavois	Verschansing	Bularte	Impavesata	Baluarte
1	43	2 mm x-veneér	1316L	LAS	Skanseklædning	Bulwark	Schanzkleid	Pavois	Verschansing	Bularte	Impavesata	Baluarte
4	44	5 mm x-veneér	1317L	LAS	Dæksbjælker	Deckstrips	Decksbalken	Barres	Dekstrips	Bao de cubierta	Listelli per il ponte	Tira para o deck
4	45	3 mm x-veneér	1315L	LAS	Kahyt-fundament	Cabin-base	Kajütesockel	Cabine-fundement	Kajuit-fundament	Camarote-placa de fondo	Base della cabina	Cabine/base
1	45A	3 mm x-veneér	1315L	LAS	Kahyt-fundament	Cabin-base	Kajütesockel	Cabine-fundement	Kajuit-fundament	Camarote-placa de fondo	Base della cabina	Cabine/base
2	46	2 mm x-veneér	1313L	LAS	Kahyt-sider	Cabin-side	Kajüteseitenteile	Cabine-côte	Kajuit-kant	Camarote-Lado	Pezzi laterali della cabina	Cabine/lateral
1	46A	3 mm x-veneér	1315L-2	LAS	Kahyt-skot	Cabinbulkhead	Kajüten-Schott	Cabine-cloison	Kajuit-schot	Mamparo de camarote	Cabina-Paratia	Cabine-Paredes divisórias
1	46B	2 mm x-veneér	1316L	LAS	Kahyt-side	Cabin-side	Kajüteseite	Cabin-côte	Kajuit-kant	Lados de camarote	Cabina-Pezzi laterali	Cabine/lateral
1	46C	2 mm x-veneér	1316L	LAS	Kahyt-side	Cabin-side	Kajüteseite	Cabin-côte	Kajuit-kant	Lados de camarote	Cabina-Pezzi laterali	Cabine/lateral
1	46D	2 mm x-veneér	1316L	LAS	Kahyt-side	Cabin-side	Kajüteseite	Cabin-côte	Kajuit-kant	Lados de camarote	Cabina-Pezzi laterali	Cabine/lateral
4	46E	2 mm x-veneér	1313L	LAS	Dør	Door	Tür	Porte	Deur	Puerta	Porta	Porta
4	46F	2 mm x-veneér	1316L	LAS	Dør	Door	Tür	Porte	Deur	Puerta	Porta	Porta
2	46G	2 mm x-veneér	1313L	LAS	Luge	Hatch	Luke	Ecoutille	Luik	Escotilla	Boccaporto	Escotilha
2	46H	2 mm x-veneér	1313L	LAS	Luge	Hatch	Luke	Ecoutille	Luik	Escotilla	Boccaporto	Escotilha
2	46J	2 mm x-veneér	1316L	LAS	Luftfilter	Air filter	Luftfilter	Ventalitation	Luchtfilter	Filtro de aire	Filtro dell'aria	Filtro de ar
2	46K	2 mm x-veneér	1316L	LAS	Luftfilter	Air filter	Luftfilter	Ventalitation	Luchtfilter	Filtro de aire	Filtro dell'aria	Filtro de ar
1	46L	2 mm x-veneér	1316L	LAS	Luge	Hatch	Luke	Ecoutille	Luik	Escotilla	Boccaporto	Escotilha
1	46M	2 mm x-veneér	1316L	LAS	Luge	Hatch	Luke	Ecoutille	Luik	Escotilla	Boccaporto	Escotilha
3	48	2 mm x-veneér	1313L	LAS	Trappe	Stair	Treppe	Escalier	Trap	Escalera	Scaletta	Escada
1	48A	2 mm x-veneér	1313L	LAS	Trappe	Stair	Treppe	Escalier	Trap	Escalera	Scaletta	Escada
1	49	2 mm x-veneér	1313L	LAS	Trappe	Stair	Treppe	Escalier	Trap	Escalera	Scaletta	Escada
1	49A	2 mm x-veneér	1316L	LAS	Trappe	Stair	Treppe	Escalier	Trap	Escalera	Scaletta	Escada
1	50	2 mm x-veneér	1313L	LAS	Brodæk	Bridge deck	Brückendeck	Plancher de pont	Brugdek	Cubierta de la puente	Ponte coperta	Deck da ponte
3	50A	2 mm x-veneér	1316L	LAS	Skot	Bulkhead	Schott	Cloison	Schott	Mamparo	Paratía	Anteparo
1	51	2 mm x-veneér	1313L	LAS	Brodæk	Bridge deck	Brückendeck	Plancher de pont	Brugdek	Cubierta de la puente	Ponte coperta	Deck da ponte
2	52	2 mm x-veneér	1313L	LAS	Broside	Bridgeside	Brückenseite	Côte de pont	Bridge-kant	Puente-Lado	Pezzo laterale ponte	Lateral da ponte
2	52a	2 mm x-veneér	1313L	LAS	Broside	Bridgeside	Brückenseite	Côte de pont	Bridge-kant	Puente-Lado	Pezzo laterale ponte	Lateral da ponte
2	52b	2 mm x-veneér	1313L	LAS	Broside	Bridgeside	Brückenseite	Côte de pont	Bridge-kant	Puente-Lado	Pezzo laterale ponte	Lateral da ponte
1	53	2 mm x-veneér	1316L	LAS	Broside	Bridgeside	Brückenseite	Côte de pont	Bridge-kant	Puente-Lado	Pezzo laterale ponte	Lateral da ponte
1	54	2 mm x-veneér	1316L	LAS	Broside	Bridgeside	Brückenseite	Côte de pont	Bridge-kant	Puente-Lado	Pezzo laterale ponte	Lateral da ponte
1	54a	2 mm x-veneér	1316L	LAS	Broside	Bridgeside	Brückenseite	Côte de pont	Bridge-kant	Puente-Lado	Pezzo laterale ponte	Lateral da ponte
1	54b	2 mm x-veneér	1316L	LAS	Broside	Bridgeside	Brückenseite	Côte de pont	Bridge-kant	Puente-Lado	Pezzo laterale ponte	Lateral da ponte
1	55	2 mm x-veneér	1313L	LAS	Broside	Bridgeside	Brückenseite	Côte de pont	Bridge-kant	Puente-Lado	Pezzo laterale ponte	Lateral da ponte
1	56	2 mm x-veneér	1316L	LAS	Broside	Bridgeside	Brückenseite	Côte de pont	Bridge-kant	Puente-Lado	Pezzo laterale ponte	Lateral da ponte
1	56a	2 mm x-veneér	1316L	LAS	Broside	Bridgeside	Brückenseite	Côte de pont	Bridge-kant	Puente-Lado	Pezzo laterale ponte	Lateral da ponte
1	56b	2 mm x-veneér	1316L	LAS	Broside	Bridgeside	Brückenseite	Côte de pont	Bridge-kant	Puente-Lado	Pezzo laterale ponte	Lateral da ponte
1	57	2 mm x-veneér	1316L	LAS	Broside	Bridgeside	Brückenseite	Côte de pont	Bridge-kant	Puente-Lado	Pezzo laterale ponte	Lateral da ponte
1	58	2 mm x-veneér	1316L	LAS	Broside	Bridgeside	Brückenseite	Côte de pont	Bridge-kant	Puente-Lado	Pezzo laterale ponte	Lateral da ponte
1	58a	2 mm x-veneér	1316L	LAS	Broside	Bridgeside	Brückenseite	Côte de pont	Bridge-kant	Puente-Lado	Pezzo laterale ponte	Lateral da ponte
1	58b	2 mm x-veneér	1316L	LAS	Broside	Bridgeside	Brückenseite	Côte de pont	Bridge-kant	Puente-Lado	Pezzo laterale ponte	Lateral da ponte

Pcs.	No.	Dimension	Material	Found in	DK	GB	D	F	NL	E	I	P
1	59	2 mm x-veneér	1316L	LAS	Broside	Bridgeside	Brückenseite	Côte de pont	Bridge-kant	Puente-Lado	Pezzo laterale ponte	Lateral da ponte
1	59a	2 mm x-veneér	1316L	LAS	Broside	Bridgeside	Brückenseite	Côte de pont	Bridge-kant	Puente-Lado	Pezzo laterale ponte	Lateral da ponte
1	60	2 mm x-veneér	1313L	LAS	Instrumentbord	Instrument board	Instrumentenbrett	Planche d'instrument	Instrumentenplank	Tabla de instrumentos	Cruscotto	Painel de instrumentos
1	60A	2 mm x-veneér	1316L	LAS	Instrumentbord	Instrument board	Instrumentenbrett	Planche d'instrument	Instrumentenplank	Tabla de instrumentos	Cruscotto	Painel de instrumentos
2	61	2 mm x-veneér	1313L	LAS	Instrumentbord	Instrument board	Instrumentenbrett	Planche d'instrument	Instrumentenplank	Tabla de instrumentos	Cruscotto	Painel de instrumentos
2	62	2 mm x-veneér	1316L	LAS	Instrumentbord	Instrument board	Instrumentenbrett	Planche d'instrument	Instrumentenplank	Tabla de instrumentos	Cruscotto	Painel de instrumentos
1	63	2 mm x-veneér	1313L	LAS	Instrumentbord	Instrument board	Instrumentenbrett	Planche d'instrument	Instrumentenplank	Tabla de instrumentos	Cruscotto	Painel de instrumentos
1	63A	2 mm x-veneér	1316L	LAS	Instrumentbord	Instrument board	Instrumentenbrett	Planche d'instrument	Instrumentenplank	Tabla de instrumentos	Cruscotto	Painel de instrumentos
1	63B	5 mm x-veneér	1317L	LAS	Konsole	Console	Konsole	Console	Konsole	Consola	Consolle	Console
1	64	2 mm x-veneér	1316L	LAS	Bænk	Bench	Bank	Banc	Bank	Banco	Panca	Banco
2	64A	5 mm x-veneér	1320L	LAS	Klods	Block	Klotz	Poulie	Blok	Bloque	Blocco	Bloco
1	64B	26x10x4mm	Obechi	TS1	Klods	Block	Klotz	Poulie	Blok	Bloque	Blocco	Bloco
1	65	2 mm x-veneér	1316L	LAS	Bro	Bridge	Brücke	Pont	Bridge	Puente	Ponte	Ponte
1	66	2 mm x-veneér	1313L	LAS	Brotag	Bridgeroof	Brückedach	Pont	Bridge	Puente	Tetto del ponte	Teto da ponte
2	67	2 mm x-veneér	1313L	LAS	Dør	Door	Tür	Porte	Deur	Puerta	Porta	Porta
1	68	2 mm x-veneér	1316L	LAS	Bro	Bridge	Brücke	Pont	Bridge	Puente	Ponte	Ponte
5	69	2 mm x-veneér	1316L	LAS	Kasse	Box	Kiste	Caisse	Kist	Caja	Cassa	Caixa
7	70	2 mm x-veneér	1316L	LAS	Skorsten	Chimney	Schornstein	Cheminée	Schoorsteen	Chimenia	Ciminiera	Chaminé
2	70	2 mm x-veneér	1313L	LAS	Skorsten	Chimney	Schornstein	Cheminée	Schoorsteen	Chimenia	Ciminiera	Chaminé
7	71	2 mm x-veneér	1316L	LAS	Skorsten	Chimney	Schornstein	Cheminée	Schoorsteen	Chimenia	Ciminiera	Chaminé
2	71	2 mm x-veneér	1313L	LAS	Skorsten	Chimney	Schornstein	Cheminée	Schoorsteen	Chimenia	Ciminiera	Chaminé
1	72	2 mm x-veneér	1316L	LAS	Skorsten	Chimney	Schornstein	Cheminée	Schoorsteen	Chimenia	Ciminiera	Chaminé
1	73	2 mm x-veneér	1316L	LAS	Skorsten	Chimney	Schornstein	Cheminée	Schoorsteen	Chimenia	Ciminiera	Chaminé
1	74	2 mm x-veneér	1316L	LAS	Skorsten	Chimney	Schornstein	Cheminée	Schoorsteen	Chimenia	Ciminiera	Chaminé
1	75/1	5 mm x-veneér	1317L	LAS	Bundplade	Baseplate	Bodenplatte	Pièce de fond	Bodemplaat	Placa de fondo	Lastra di fondo	Placa de fundo
1	75/2	2 mm x-veneér	1316L	LAS	Bundplade	Baseplate	Bodenplatte	Pièce de fond	Bodemplaat	Placa de fondo	Lastra di fondo	Placa de fundo
1	75/3	2 mm x-veneér	1313L	LAS	Bundplade	Baseplate	Bodenplatte	Pièce de fond	Bodemplaat	Placa de fondo	Lastra di fondo	Placa de fundo
1	75/4	2 mm x-veneér	1316L	LAS	Bundplade	Baseplate	Bodenplatte	Pièce de fond	Bodemplaat	Placa de fondo	Lastra di fondo	Placa de fundo
1	75/5	2 mm x-veneér	1313L	LAS	Bundplade	Baseplate	Bodenplatte	Pièce de fond	Bodemplaat	Placa de fondo	Lastra di fondo	Placa de fundo
2	75/6	5 mm x-veneér	1317L-2	LAS	Klods	Block	Klotz	Poulie	Blok	Bloque	Blocco	Bloco
2	75/6	2 mm x-veneér	1313L-2	LAS	Klods	Block	Klotz	Poulie	Blok	Bloque	Blocco	Bloco
1	75/7	2 mm x-veneér	1316L	LAS	Gearkasse-side	Gearbox side	Getriebe Kastenseite	Boite de vitesses	Vertragning Zijkant	Caja de engranajes Lado	Cassa dell'ingranaggio	Caixa de engrenagens/lateral
1	75/8	2 mm x-veneér	1313L	LAS	Gearkasse-side	Gearbox side	Getriebe Kastenseite	Boite de vitesses	Vertragning Zijkant	Caja de engranajes Lado	Cassa dell'ingranaggio	Caixa de engrenagens/lateral
1	75/9	5 mm x-veneér	1317L	LAS	Fundament	Base	Fundament	Fondement	Fundament	Fundamento	Fondamento	Base
1	75/11	8x8x8mm	Obechi	TS1	Klods	Block	Klotz	Poulie	Blok	Bloque	Blocco	Bloco
1	75/13	ø4x40mm	Brass	BF2-A	Messingrør	Brass pipe	Messingrohr	Tube de laiton	Messing buis	Tubo de latón	Tubo di ottone	Tubo de latão
1	75/14	5 mm x-veneér	1317L	LAS	Konsol	Bracket	Konsole	Console	Konsole	Consola	Consolle	Console
1	75/15	ø4x30mm	Ramin	TS1	Rundstok	Round stick	Rundstock	Baguette ronde	Rondhout	Palo redondo	Bastone rotondo	Bastão redondo
1	75/16	2 mm x-veneér	1316L	LAS	Sokkel	Base	Sockel	Socle	Sokkel	Base	Base	Base
1	75/17	5 mm x-veneér	1317L	LAS	Transmission	Transmission	Ketterkasten	Transmission	Vertragning	Transmisión	Trasmissione	Transmissão
1	75/19	2 mm x-veneér	1313L	LAS	Faconstykke	Formed piece	Formteil	Piece formée	Gevormd deel	Pieza de forma	Pezzo prefabbricato	Peça pré-moldada
2	75/20	2 mm x-veneér	1316L	LAS	Dæksel	Cover	Deckel	Couvercle	Deksel	Tapa	Coperchio	Cobertura
2	75/21	2 mm x-veneér	1316L	LAS	Dæksel	Cover	Deckel	Couvercle	Deksel	Tapa	Coperchio	Cobertura
1	75/22	2 mm x-veneér	1316L	LAS	Dæksel	Cover	Deckel	Couvercle	Deksel	Tapa	Coperchio	Cobertura
1	75/24	1,5x2x200mm	Mahogany	TS1	Liste	Strip	Leiste	Baguette	Strip	Listón	Listello	Tira
1	75/25	2 mm x-veneér	1313L	LAS	Tromle	Barrel	Trommel	Treuil	Trommel	Barril	Tamburo	Barril
1	75/26	2 mm x-veneér	1313L	LAS	Tromle	Barrel	Trommel	Treuil	Trommel	Barril	Tamburo	Barril
1	75/27	2 mm x-veneér	1316L	LAS	Tromle	Barrel	Trommel	Treuil	Trommel	Barril	Tamburo	Barril
1	75/28	5 mm x-veneér	1317L	LAS	Tromle	Barrel	Trommel	Treuil	Trommel	Barril	Tamburo	Barril
1	75/29	2 mm x-veneér	1313L	LAS	Tromle	Barrel	Trommel	Treuil	Trommel	Barril	Tamburo	Barril

Pcs.	No.	Dimension	Material	Found in	DK	GB	D	F	NL	E	I	P
1	75/30	2 mm x-veneér	1313L	LAS	Tromle	Barrel	Trommel	Treuil	Trommel	Barril	Tamburo	Barril
1	75/31	1,8x2x200mm	Obechi	TS1	Liste	Strip	Leiste	Baguette	Strip	Listón	Listello	Tira
1	75/32	2 mm x-veneér	1316L	LAS	Tromle	Barrel	Trommel	Treuil	Trommel	Barril	Tamburo	Barril
1	75/33	ø25x30mm	PVC-Pipes	TS1	Tromle	Barrel	Trommel	Treuil	Trommel	Barril	Tamburo	Barril
1	75/38	5 mm x-veneér	1317L	LAS	Motorfundament	Engine mount	Motorhalterung	Massif du moteur	Motorsteun	Soporto de Motor	Base del motore	Suporte do motor
1	75/39	2 mm x-veneér	1316L	LAS	Motorfundament	Engine mount	Motorhalterung	Massif du moteur	Motorsteun	Soporto de Motor	Base del motore	Suporte do motor
1	75/40	2 mm x-veneér	1313L	LAS	Motorfundament	Engine mount	Motorhalterung	Massif du moteur	Motorsteun	Soporto de Motor	Base del motore	Suporte do motor
1	75/41	2 mm x-veneér	1316L	LAS	Motorfundament	Engine mount	Motorhalterung	Massif du moteur	Motorsteun	Soporto de Motor	Base del motore	Suporte do motor
1	75/43	2 mm x-veneér	1316L	LAS	Motor	Engine	Motor	Moteur	Motor	Motor	Motore	Motor
2	76	2 mm x-veneér	1316L	LAS	Bro	Bridge	Brücke	Pont	Bridge	Puente	Ponte	Ponte
2	77	2 mm x-veneér	1316L	LAS	Redningsflåde	Liferaft	Rettungsinsel	Radeau de sauvetage	Reddingsvlot	Balsa salvavida	Zatterea di salvataggio	Bote Salva-vidas
2	78	2 mm x-veneér	1316L	LAS	Luge	Hatch	Luke	Ecoutille	Luik	Escotilla	Boccaporto	Escotilha
1	78	23x12x8mm	Obechi	TS1	Luge	Hatch	Luke	Ecoutille	Luik	Escotilla	Boccaporto	Escotilha
4	79	2 mm x-veneér	1316L	LAS	Klyds	Fairlead	Klüse	Chaumard	Verhaalklamp	Escobén	Passacavo	Tubarão hawse
1	80	2 mm x-veneér	1316L	LAS	Klyds	Fairlead	Klüse	Chaumard	Verhaalklamp	Escobén	Passacavo	Tubarão hawse
10	81	2 mm x-veneér	1316L	LAS	Lanternekasse	Board, Sidelight	Laternenkasten	Planchette pour les feux de position	Lichtbakken	Cajas para linternas	Cassa lanterna	Suporte da luz lateral
3	82	5 mm x-veneér	1320L	LAS	Kortbord	Cardtable	Kartentisch	Carte table	Kaarten tafel	Mesa de cartas	Tavolo carte	Mesa de cartas
1	82A	2 mm x-veneér	1316L	LAS	Kortbord	Cardtable	Kartentisch	Carte table	Kaarten tafel	Mesa de cartas	Tavolo carte	Mesa de cartas
4	83	3 mm x-veneér	1314L	LAS	Kortbord	Cardtable	Kartentisch	Carte table	Kaarten tafel	Mesa de cartas	Tavolo carte	Mesa de cartas
2	84	5 mm x-veneér	1317L	LAS	Pullert-fundament	Bollard base	Pollertunterlage	Socle pour bitte	Bolder-fundament	Bitones-placa de fondo	Base del bitta	Suporte do poste de amarração
3	86	3 mm x-veneér	1314L	LAS	Klods	Block	Klotz	Poulie	Blok	Bloque	Blocco	Bloco
1	86A	2 mm x-veneér	1316L	LAS	Luge	Hatch	Luke	Ecoutille	Luik	Escotilla	Boccaporto	Escotilha
1	86B	2 mm x-veneér	1316L	LAS	Luge	Hatch	Luke	Ecoutille	Luik	Escotilla	Boccaporto	Escotilha
1	86C	2 mm x-veneér	1313L	LAS	Luge	Hatch	Luke	Ecoutille	Luik	Escotilla	Boccaporto	Escotilha
3	87	3 mm x-veneér	1314L	LAS	Klods	Block	Klotz	Poulie	Blok	Bloque	Blocco	Bloco
1	87A	2 mm x-veneér	1316L	LAS	Luge	Hatch	Luke	Ecoutille	Luik	Escotilla	Boccaporto	Escotilha
1	87B	2 mm x-veneér	1313L	LAS	Luge	Hatch	Luke	Ecoutille	Luik	Escotilla	Boccaporto	Escotilha
1	87C	2 mm x-veneér	1316L	LAS	Luge	Hatch	Luke	Ecoutille	Luik	Escotilla	Boccaporto	Escotilha
3	88	3 mm x-veneér	1314L	LAS	Luge	Hatch	Luke	Ecoutille	Luik	Escotilla	Boccaporto	Escotilha
1	88A	2 mm x-veneér	1313L	LAS	Luge	Hatch	Luke	Ecoutille	Luik	Escotilla	Boccaporto	Escotilha
3	89	3 mm x-veneér	1314L	LAS	Luge	Hatch	Luke	Ecoutille	Luik	Escotilla	Boccaporto	Escotilha
1	89A	2 mm x-veneér	1316L	LAS	Luge	Hatch	Luke	Ecoutille	Luik	Escotilla	Boccaporto	Escotilha
2	90	2 mm x-veneér	1316L	LAS	Pullert-fundament	Bollard base	Pollertunterlage	Socle pour bitte	Bolder-fundament	Bitones-placa de fondo	Base del bitta	Suporte do poste de amarração
2	91	2 mm x-veneér	1316L	LAS	Pullert-fundament	Bollard base	Pollertunterlage	Socle pour bitte	Bolder-fundament	Bitones-placa de fondo	Base del bitta	Suporte do poste de amarração
2	93	2 mm x-veneér	1313L	LAS	Pullert-fundament	Bollard base	Pollertunterlage	Socle pour bitte	Bolder-fundament	Bitones-placa de fondo	Base del bitta	Suporte do poste de amarração
10	94	5 mm x-veneér	1320L	LAS	Pullert-fundament	Bollard base	Pollertunterlage	Socle pour bitte	Bolder-fundament	Bitones-placa de fondo	Base del bitta	Suporte do poste de amarração
2	95	3 mm x-veneér	1314L	LAS	Bomstøtte	Boom-support	Baumstützen	Bome de support	Bomsteunen	Botavara-soporto	Supporti della boma	Estaca/suporte
1	98	5 mm x-veneér	1317L	LAS	Slæbestøtte	Towing-support	Schlepstütze	Croc de support	Sleepsteunen	Chancho de soporto	Supporto da rimorchiatore	Guincho/suporte
1	100	40x20x12mm	Balsa	TS1	Klods	Block	Klotz	Poulie	Blok	Bloque	Blocco	Bloco
6	104	2 mm x-veneér	1316L	LAS	David	Davit	Davit	Bossoir	Davit	Pescante	Gruetta	Turco
3	106	3 mm x-veneér	1314L	LAS	Slæbekrog	Towing hook	Schlepphaken	Croc de remorque	Sleephaak	Cancho de remolque	Gancio da rimorchio	Gancho de reboque
6	106	2 mm x-veneér	1316L	LAS	Slæbekrog	Towing hook	Schlepphaken	Croc de remorque	Sleephaak	Cancho de remolque	Gancio da rimorchio	Gancho de reboque
1	106	2 mm x-veneér	1313L	LAS	Slæbekrog	Towing hook	Schlepphaken	Croc de remorque	Sleephaak	Cancho de remolque	Gancio da rimorchio	Gancho de reboque
1	107	2 mm x-veneér	1316L	LAS	Maskintelegraf	Engine room telegraph	Maschinentelegraph	Commande de machine telegraph	Machinekamertelegraaf	Telegrafo máquinas	Impianto telegrafico	Sala das máquinas e telégrafo
3	107A	3 mm x-veneér	1314L	LAS	Maskintelegraf	Engine room telegraph	Maschinentelegraph	Commande de machine telegraph	Machinekamertelegraaf	Telegrafo máquinas	Impianto telegrafico	Sala das máquinas e telégrafo
10	108	2 mm x-veneér	1313L	LAS	Spil fundament	Winch-base	Spillsockel	Fundement de treuil	Winch fundament	Chigre-placa de fondo	Base della vericello	Base do guincho
1	108A	3 mm x-veneér	1314L	LAS	Spil fundament	Winch-base	Spillsockel	Fundement de treuil	Winch fundament	Chigre-placa de fondo	Base della vericello	Base do guincho
1	109	50x11x4mm	Obechi	TS1	Radar	Radar	Radar	Radar	Radar	Radar	Radar	Radar

Pcs.	No.	Dimension	Material	Found in	DK	GB	D	F	NL	E	I	P
2	109	2 mm x-veneér	1316L	LAS	Radar	Radar	Radar	Radar	Radar	Radar	Radar	Radar
1	110	5 mm x-veneér	1317L	LAS	Styrpanel	Wheel-panel	Steuerstand	Cabine	Stuurpanel	Garita de soporto	Posto del timoniere	Timão/painel
2	110	2 mm x-veneér	1316L	LAS	Styrpanel	Wheel-panel	Steuerstand	Cabine	Stuurpanel	Garita de soporto	Posto del timoniere	Timão/painel
4	111	2 mm x-veneér	1313L	LAS	Mastefod	Maststep	Maststütze	Support de mât	Mastvoet	Pie de mástil	Piede d'albero	Pé de mastro
1	112	2 mm x-veneér	1316L	LAS	Kompasfod	Compass-step	Kompassfuss	Console pour compass	Console, kompass	Soporto de Brújula	Piede della bussola	Suporte da bússola
3	114	2 mm x-veneér	1316L	LAS	Lanternebræt	Sidelight/Plate	Lanternenbrett	Feux de position/Planchette	Boordlichtplaat	Placa de Linternas	Per la lanterna di bordo	Tábua da luz
6	115	2 mm x-veneér	1316L	LAS	Lanternebræt	Sidelight/Plate	Lanternenbrett	Feux de position/Planchette	Boordlichtplaat	Placa de Linternas	Per la lanterna di bordo	Tábua da luz
2	116	2 mm x-veneér	1316L	LAS	Mastebeslag	Mastfitting	Mastbeschlag	Garniture de mât	Mastbeslag	Herrajes de palo	Accessorio per albero	Fitting do mastro
2	119	5 mm x-veneér	1317L	LAS	Kahytskab	Cabinbox	Kajüteschrank	Cabine- Commode	Kajuitdelen	Armarco de camarote	Armadietto	Caixa da cabine
3	120	4x8x550mm	Obechi	LB	Liste	Strip	Leiste	Baguette	Strip	Listón	Listello	Tira
1	121	6x6x150mm	Basswood	TS1	Liste	Strip	Leiste	Baguette	Strip	Listón	Listello	Tira
1	122	4x4x140mm	Basswood	TS1	Liste	Strip	Leiste	Baguette	Strip	Listón	Listello	Tira
2	123	2,8x10x780mm	Obechi	LB	Liste	Strip	Leiste	Baguette	Strip	Listón	Listello	Tira
1	125	1,8x10x550mm	Obechi	LB	Liste	Strip	Leiste	Baguette	Strip	Listón	Listello	Tira
1	126	1,8x8x550mm	Obechi	LB	Liste	Strip	Leiste	Baguette	Strip	Listón	Listello	Tira
2	127	1,8x7x550mm	Obechi	LB	Liste	Strip	Leiste	Baguette	Strip	Listón	Listello	Tira
1	128	1,8x4x550mm	Obechi	LB	Liste	Strip	Leiste	Baguette	Strip	Listón	Listello	Tira
1	129	1,8x3x550mm	Obechi	LB	Liste	Strip	Leiste	Baguette	Strip	Listón	Listello	Tira
5	130	0,7x3x550mm	Mahogany	LB	Liste	Strip	Leiste	Baguette	Strip	Listón	Listello	Tira
5	131	0,7x2x550mm	Mahogany	LB	Liste	Strip	Leiste	Baguette	Strip	Listón	Listello	Tira
4	132	0,7x1x550mm	Mahogany	LB	Liste	Strip	Leiste	Baguette	Strip	Listón	Listello	Tira
1	133	ø12x220mm	Ramin	TS1	Rundstok	Round stick	Rundstock	Baguette ronde	Rondhout	Palo redondo	Bastone rotondo	Bastão redondo
1	134	ø10x530mm	Ramin	LB	Rundstok	Round stick	Rundstock	Baguette ronde	Rondhout	Palo redondo	Bastone rotondo	Bastão redondo
1	135	ø8x80mm	Ramin	TS1	Rundstok	Round stick	Rundstock	Baguette ronde	Rondhout	Palo redondo	Bastone rotondo	Bastão redondo
1	136	ø6x160mm	Ramin	TS1	Rundstok	Round stick	Rundstock	Baguette ronde	Rondhout	Palo redondo	Bastone rotondo	Bastão redondo
1	137	ø3x450mm	Ramin	LB	Rundstok	Round stick	Rundstock	Baguette ronde	Rondhout	Palo redondo	Bastone rotondo	Bastão redondo
2	138	ø2x300mm	Ramin	TS1	Rundstok	Round stick	Rundstock	Baguette ronde	Rondhout	Palo redondo	Bastone rotondo	Bastão redondo
1	139	ø5+ø6+ø7	Brass	MS	Mast	Mast	Mast	Mât	Mast	Palo	Albero	Mastro
1	140	100x250mm		VEJL	Acetat	Acetate	Azetat	Rhodoid	Acetaat	Acetate	Acetato	Acetato
1	143	1950mm	Plastic	TS2	Rælingsliste	Railingstrip	Relingsleiste	Bastingage	Strip voor reling	Listón de barrandilla	Listello per parapetto	Tira da amurada
4	144	P17	PS		Redningsflåde	Liferaft	Rettungsinsel	Radeau de sauvetage	Reddingsvlot	Balsa salvavida	Zatterea di salvataggio	Bote Salva-vidas
2	145	P17	PS		Radar	Radar	Radar	Radar	Radar	Radar	Radar	Radar
1	147	P17	PS		Pullert-fundament	Bollard base	Pollertunterlage	Socle pour bitte	Bolder-fundament	Bitones-placa de fondo	Base del bitta	Suporte do poste de amarração
2	148	P17	PS		Spotlight	Searchlight	Scheinwerf	Projecteur	Schijnwerper	Reflector	Proiettore	Holofote
2	149	2 mm x-veneér	1319L	LAS	Fod for david	Underbase davit	Unterlage f. Davit	Socle. p. bossoir	Console, davit	Soporto Pescante	Base gru per imbarcazioni	Base do turco (içador)
4	150	2 mm x-veneér	1319L	LAS	Fod for david	Underbase davit	Unterlage f. Davit	Socle. p. bossoir	Console, davit	Soporto Pescante	Base gru per imbarcazioni	Base do turco (içador)
2	151	2 mm x-veneér	1319L	LAS	Kædeføring	Chain guide rail	Kettenschienen	Chaine-direction	Kettingbeslag	Cadena	Guida della catena	Base da amurada
4	152	2 mm x-veneér	1319L	LAS	Kædeføring	Chain guide rail	Kettenschienen	Chaine-direction	Kettingbeslag	Cadena	Guida della catena	Base da amurada
4	153	2 mm x-veneér	1319L	LAS	Kædeføring	Chain guide rail	Kettenschienen	Chaine-direction	Kettingbeslag	Cadena	Guida della catena	Base da amurada
2	154	2 mm x-veneér	1319L	LAS	Rorskinne	Rudder holder	Ruderbeschlag	D'accasillage gouv.	Roerbeslag	Herrajes de timon	Accessorio del timone	Suporte do leme
4	155	2 mm x-veneér	1319L	LAS	Rorskinne	Rudder holder	Ruderbeschlag	D'accasillage gouv.	Roerbeslag	Herrajes de timon	Accessorio del timone	Suporte do leme
2	156	2 mm x-veneér	1319L	LAS	Rorskinne	Rudder holder	Ruderbeschlag	D'accasillage gouv.	Roerbeslag	Herrajes de timon	Accessorio del timone	Suporte do leme
4	157	2 mm x-veneér	1319L	LAS	Rorskinne	Rudder holder	Ruderbeschlag	D'accasillage gouv.	Roerbeslag	Herrajes de timon	Accessorio del timone	Suporte do leme
1				VEJL	Byggevejledning	Building instruction	Bauanleitung	Instruction de montage	Bouwbeschrijving	Instrucciones de montaje	Istruzioni di montaggio	Instruções de montagem
1			FL 3	VEJL	Flag	Flag	Flagge	Drapeau	Vlag	Bandera	Bandiera	Bandeira
1			TR 9	VEJL	Transfer	Transfer	Abziehbild	Decalcomanies	Transfer	Calcas	Decalcomania	Decalque
1			50-50017	VEJL	Tegninger	Drawings	Zeichnungen	Plans	Tekeningen	Ilustración	Piani di costruzione	Planta principal

Table contents for fittingkit “Smit Nederland”

Pcs.	No.	Dimension	Material	Found in	DK	GB	D	F	NL	E	I	P
2	F20	ø12mm		BF1	Dæksel	Cover	Deckel	Couvercle	Deksel	Tapa	Coperchio	Cobertura
1	F22A	ø0,5x250mm		BF2-A	Kobbertråd	Copperwire	Kupferdraht	Fil de cuivre	Koperdraad	Alambre de cabre	Filo ni rame	Fio de cobre
6	F24	ø20mm		BF1	Redningsbælte	Lifebelt	Rettungsring	Ceinture de sauvetage	Reddingsgordel	Cinturón salvavidas	Cintura di salvataggio	Bóia Salva-vidas
2	F25	ø16x14mm		BF2-B	Rulle	Roll	Rolle	Poulie	Rollen	Rodillo	Pulegge	Polia
2	F37	18x30mm		BF1	Anker	Anchor	Anker	Ancre	Anker	Ancla	Ancora	Âncora
19	F39	ø1x250mm	Brass	MS	Messingtråd	Brass wire	Messingdräht	Fils de laiton	Messingdraad	Hilo de latón	Filo in ottone	Fio de latão
1	F52	ø9mm		BF1	Nathus	Binnacle	Kompasshaus	Habitacle	Kompashuis	Bitácora	Cassetta delle bussole	Caixa da bússola
4	F64/1	5mm		BF1	Blok, enkelt	Block, single	Block, einzel	Poulie, simple	Blok, enkel	Polea, simple	Blocco, semplice	Bloco, simples
1	F70	1,5m		TS2	Antennetråd	Antennathread	Antennendraht	Fil de antenne	Antennedraad	Hilo de antena	Filo per l'antenna	Fio de antena
1	F71	1m		TS2	Rigningstråd	Rigging thread	Takelgarn	Fil de gréement	Takelgaren	Hilo de aparejo	Filo per manovre	Linha de cordame
1	F74	6m		TS2	Tov	Ropes	Tau	Cordage	Touw	Cuerda	Cima	Corda
1	F76	250mm		BF1	Ankerkæde	Anchor chain	Anker kette	Chaine d´ancre	Ankerketting	Cadena de ancla	Catena dell'ancora	Corrente da âncora
1	F78	ø6x9,5mm		BF2-B	Rulle	Roll	Rolle	Poulie	Rollen	Rodillo	Pulegge	Polia
9	F100	ø4x5mm		BF2-A	Lanterne	Lantern	Lanterne	Lanterne	Boordlichten	Linterna	Lanterna	Lanternas
2	F112	ø5x6mm		BF2-A	Pullert	Bollard	Poller	Bitte d'amarrage	Bolder	Bitones	Bitta	Poste de amarração
3	F121	ø6x7,5mm		BF2-B	Lanterne	Lantern	Lanterne	Lanterne	Boordlichten	Linterna	Lanterna	Lanternas
5	F145	14mm		BF2-A	Beslag	Fitting	Beschlag	Garniture	Beslag	Herrajes	Accessori	Fixador
22	F230	7mm	Brass	BF2-A	Søm	Nail	Nägel	Clou	Spijkertje	Clavo	Chiodo	Prego
24	F285	ø2x5,5mm		BF2-C	Øjebolt	Eye bolt	Augbolzen	Pitons	Oogbout	Perno de cáncamo	Bullone ad occhio	Ferrolho
2	F312	ø2x15mm		BF2-B	Skrue	Propeller	Schiffsschraube	Helice	Propeller	Hélice	Elica	Hélice
50	F317	ø4x2mm		BF2-A	Klyds	Fairlead	Klüse	Chaumard	Verhaalklamp	Escobén	Passacavo	Tubarão hawse
16	F330	ø1x10mm	Brass	BF2-C	Søm	Nail	Nägel	Clou	Spijkertje	Clavo	Chiodo	Prego
1	F347	ø5mm		BF1	Kugle	Ball	Kugel	Boule	Bal	Bola	Sfera	Esfera
1	F378	ø4x1,5mm		BF2-C	Koniske skive	Conical Disk	Konische Scheibe	Disque conique	Conische schijf	Disco conico	Disco conico	Disco cônico
3	F379	ø5x1,5mm		BF2-B	Koniske skive	Conical Disk	Konische Scheibe	Disque conique	Conische schijf	Disco conico	Disco conico	Disco cônico
4	F380	ø7x2,2mm		BF2-B	Koniske skive	Conical Disk	Konische Scheibe	Disque conique	Conische schijf	Disco conico	Disco conico	Disco cônico
10	F404	15mm		BF2-B	Søm	Nail	Nägel	Clou	Spijkertje	Clavo	Chiodo	Prego
7	F409	ø1,5x250mm	Brass	MS	Messingtråd	Brass wire	Messingdräht	Fils de laiton	Messingdraad	Hilo de latón	Filo in ottone	Fio de latão
2	F410	ø2x250mm	Brass	MS	Aksel	Shaft	Welle	Hélice	Winchfas	Hélice	Elica	Hélice
3	F447	18mm		BF2-A	Vantskrue	Rigging screw	Wantenschraube	Vis de ridage	Wantspanner	Tensor de obenques	Vite sartie	Parafuso do cordame
1	F462	ø6x4mm		BF2-A	Projektør	Searchlight	Scheinwerfer	Projecteur	Schijnwerper	Reflector	Proiettore	Holofote
2	F469	ø5x170mm		MS & BF2-A	Skrueaksel	Propeller shaft	Stevenrohr	Arbre porte héclice	Schroefas	Je de hélice	Albero portaelica	Eixo da hélice
2	F475	22x32mm		BF1	Skrueaksel, holder	Propel. shaftholder	Stevenrohr stütze	Chaise arbre d'hélice	Schroefas met steun	Je de helice, soporto	Supporto albero portaelica	Eixo da hélice, suporte
2	F477	ø64mm		TS2	Dyser	Nozzels	Düsen	Turbine d'hélice	Straalbuizen	Boquillas	Bocchettoni	Bocais
2	F484	ø2x10mm		BF2-A	Skrue	Screw	Schraube	Cheville	Schroef	Tornillo	Viti	Parafuso
1	F492	14mm		BF2-B	Beslag	Fitting	Beschlag	Garniture	Beslag	Herrajes	Accessori	Fixador
14	F537	25mm		BF2-B	Røstjern	Chainplate	Rüsteisen	Cadène	Putting	Cadenote	Landra	Placas das correntes
3	F554	ø5x2mm		BF2-A	Skive	Disk	Scheibe	Disque	Scheiben	Disco	Disco	Disco
1	F602	ø8x3mm	Brass	BF2-B	Rulle	Roll	Rolle	Poulie	Rollen	Rodillo	Pulegge	Polia
1	F624	2,5x140mm	Brass	MS	Bånd	Tape	Band	Bande	Band	cinta	Nastro	Fita
17	F625	26mm		BF2-C	Ventil	Vent	Lüfter	Manche á air	Luchtkoker	Respiradero	Valvola	Respiradouro
4	F626	18mm		BF2-A + BF2-C	Ventil	Vent	Lüfter	Manche á air	Luchtkoker	Respiradero	Valvola	Respiradouro
37	F627	31mm		BF2-C	Gelænderstøtte	Rail stanchion	Relingstütze	Chandelier	Railingpaal	Soporte de pasamanos	Supporti per corrimano	Poste de trilho
13	F628	26mm		BF2-A	Gelænderstøtte	Rail stanchion	Relingstütze	Chandelier	Railingpaal	Soporte de pasamanos	Supporti per corrimano	Poste de trilho
3	F629	ø14,5x10mm		BF2-A	Rulle	Roll	Rolle	Poulie	Rollen	Rodillo	Pulegge	Polia
1	F630A	2 mm x-veneér	1319L	LAS	Ankerspil	Anchor winch	Ankerklüse	Treuil d'ancre	Anker winch	Chigre de ancla	Argano dell'ancora	Guincho da âncora
2	F630B	2 mm x-veneér	1319L	LAS	Ankerspil	Anchor winch	Ankerklüse	Treuil d'ancre	Anker winch	Chigre de ancla	Argano dell'ancora	Guincho da âncora
3	F630C	2 mm x-veneér	1319L	LAS	Ankerspil	Anchor winch	Ankerklüse	Treuil d'ancre	Anker winch	Chigre de ancla	Argano dell'ancora	Guincho da âncora
1	F630D	ø10x29mm		BF2-B	Motor	Engine	Motor	Moteur	Motor	Motor	Motore	Motor
2	F630E	ø6x6mm		BF2-B	Rulle	Roll	Rolle	Poulie	Rollen	Rodillo	Pulegge	Polia
2	F631	47x105mm		BF3	Specialror	Special-rudder	Spezial Ruder	Spícial gouvernail	Special roer	Timón special	Timone speciale	Leme especial
1	F632	ø32x18mm	Brass	BF3	Spilkop	Winch drum	Windenkopf	Tambour	Winchkop	Tambor de cabrestante	Testa dell'argano	Tambor do guincho
5	F633	ø11mm		BF2-A	Koøje	Porthole	Bullauge	Hublot	Patrijspoort	Portilla	Oblò	Vigias
2	F634	ø9mm		BF2-B	Koøje	Porthole	Bullauge	Hublot	Patrijspoort	Portilla	Oblò	Vigias
2	F635	ø7mm		BF2-C	Koøje	Porthole	Bullauge	Hublot	Patrijspoort	Portilla	Oblò	Vigias

Pcs.	No.	Dimension	Material	Found in	DK	GB	D	F	NL	E	I	P
3	F637	ø8x12mm		BF2-A	Megafon	Megaphone	Megaphone	Mégaphone	Megafhone	Megaphone	Megafono	Megafone
2	F638	ø10x60mm		BF3	Klydsrør	Hawsepipes	Klüsenrohr	Ecubiers-Tuyeux	Verhaalklamenbes.	Bocina	Tubo	Tubo
2	F639	ø10x38mm		BF1 + BF2-B	Spotlight	Searchlight	Scheinwerf	Projecteur	Schijnwerper	Reflector	Proiettore	Holofote
2	F642L	3 mm x-veneér	1314L	LAS	Slæbebom	Towing block	Fur Scihlepptau	Garniture chalul	Slaapbaslag	Botavara de ramolque	Gruppo cavo da rimorchio	Tubo do guincho
1	F643	ø10x9,5mm		BF2-B	Klokke	Bell	Glocke	Cloche	Scheepbel	Campanilla	Campana	Sino
1	F644	ø13mm	Plastic	BF1	Håndhjul	Handwheel	Sternrad	Roue à main	Handwiel	Volante	Ruota ad uso manuale	Roda manual
1	F645	ø8x2,5mm	Brass	BF2-B	Tandhjul	Gear wheel	Zahnrad	Roue dentée	Tandrad	Rueda dentada	Ruota dentata	Roda de engrenagem
2	F646	ø10x2,3mm		BF2-C	Messingskiver	Brass plates	Messingscheiben	Disques de laiton	Messingbeslag	Herrajas de latón	Disco di ottone	Disco de latão
4	F648	ø9x3mm		BF2-A	Messingringe	Brass-fitting	Messingbeschlag	Garniture de laiton	Messingbeslag	Herrajas de latón	Accessorio di ottone	Anel de latão
1	F650	ø2x8,5mm		BF2-B	Antennefod	For antenne	Antennebeschlag	Garniture d antenne	Antennebeslag	Herrajas de antenna	Accessorio per antenna	Antena de proa
2	F651	ø7mm		BF1	Håndhjul	Handwheel	Sternrad	Roue à main	Handwiel	Volante	Ruota ad uso manuale	Roda manual
1	F654R	ø45mm (M4)		BF4	Skibsskrue	Propeller	Schiffsschraube	Hélice	Propeller	Hélice	Elica	Hélice
1	F654L	ø45mm (M4)		BF4	Skibsskrue	Propeller	Schiffsschraube	Hélice	Propeller	Hélice	Elica	Hélice
8	F655	ø28mm		BF1	Fender	Fender	Fender	Défence	Berghouten	Como de cojin	Parabordo	Defensa
5	F657	10x10mm		BF2-C	Spotlight	Searchlight	Scheinwerf	Projecteur	Schijnwerper	Reflector	Proiettore	Holofote
2	F675	ø15x12mm		BF2-B	Spilkop	Winch drum	Windenkopf	Tambour	Winchkop	Tambor de cabrestante	Testa dell'argano	Tambor do guincho
2	F733	8,2x23,7x1mm		BF2-B	Kædebremse	Chain-brake	Ketten-Bremse	Chaine-freiner	Ketting-koppeling	Cadena	Freno della catena	Base
1	F940	ø15x37mm		TS1	Motor	Engine	Motor	Moteur	Motor	Motor	Motore	Motor

BF 1



BF 2



BF 3



BF 4



LAS



LB



MS

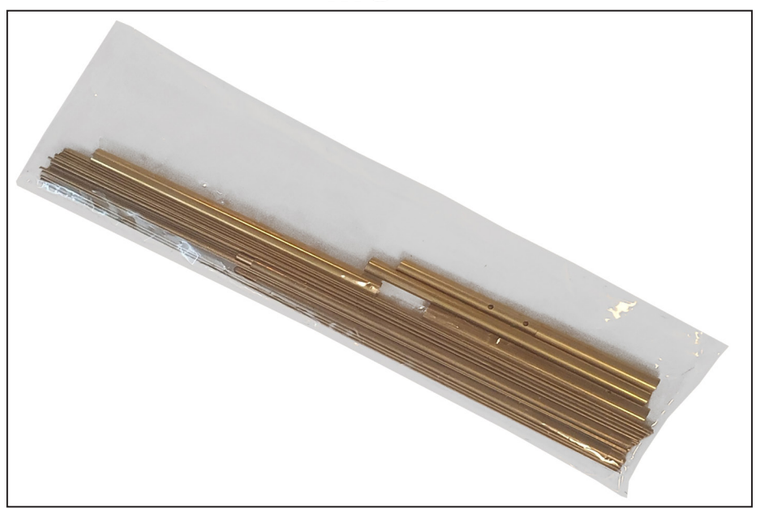

TS 1

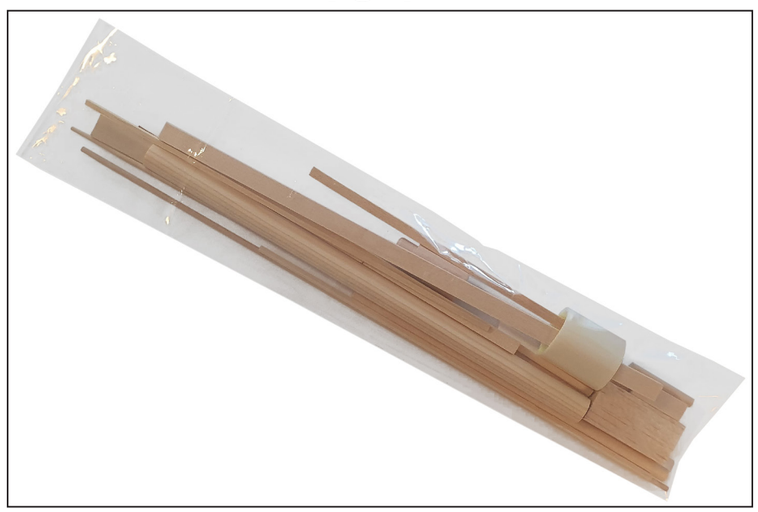

TS 2




BILLING BOATS
DENMARK