Monterey ”522” *



BUILDING INSTRUCTION

This model is Copyright protected
All Copyrights to the designs of this
version of the Monterey belongs
to Billing Boats Denmark Aps

DK

522 Monterey

Selvom denne båd er kendt som ”Monterey”, er designet oprindeligt fra San Francisco Bay, Californien – 90 miles fra Monterey. Båden blev bygget på Fisherman’s Wharf i San Francisco og fik kælenavnet ”Monterey”.

De emigrerede italienske/sicilienske bådbyggere i San Francisco Bay, udviklede ”Monterey” efter ”Medeiterranean Lateen Sail Felucca”, med modifikationer for at kunne sejle med brændstofmotor.

Bådene blev bygget efter ”øjemål”. Ingen byggeplaner blev brugt, bådbyggerne startede ganske enkelt med en generel dobbel-endet design, med en gennemgående køl, klipper bov og er bygget på traditioner og erfaring. Dvs alle ”Monterey’s” er bygget lig hinanden – men ikke to er helt éns.
Denne model fra 1928, som var ejet af Angelo Ghio, har alle karakteristika fra en rigtig ”Monterey”, selvom han valgte sin egen stil på styrehuset, krumningen på stævnen etc.

Flere tusinde af disse både blev bygget i årene mellem 1910 – 1950. De beviste at de var meget robuste og driftssikre, og med en formfuldendthed for en arbejdsbåd.

GB

522 Monterey

Even though this boat is known as a “Monterey,” the design of this craft originated in San Francisco Bay, California, (90 miles from Monterey). This boat was built at Fisherman’s Wharf in San Francisco and was given the nickname “Monterey”.

The immigrant Italian or Sicilian craftsman in San Francisco Bay, patterned the “Monterey” after the Mediterranean Lateen Sail Felucca, with modifications to accept a gas engine, so this is a true California, USA creation!

These boats were “built by eye,” no plans used, the craftsmen simply started with a general double ended design, with an ample beam, clipper bow, and built the remainder by eye. So, “All “Montereys” are alike, but no two are the same.” This 1928 version owned by Angelo Ghio, has all the characteristics of a true “Monterey,” as he chose the style of house; stem curvature etc. that he preferred.

Several thousand of these boats were built from 1910 to 1950, they proved to be very sturdy (cedar planking) and reliable with much beauty for a work boat!

D

522 Monterey

Obwohl dieses Boot als “Monterey” bekannt ist, stammt die Konstruktion des Fahrzeugs aus der San Francisco-Bucht, Kalifornien (ca. 145 km von Monterey entfernt). Dieses Boot wurde auf der Fisherman’s Wharf in San Francisco gebaut und erhielt den Spitznamen “Monterey”.

Die aus Italien/Sizilien eingewanderten Handwerker der San Francisco-Bucht bauten die “Monterey” der Lateinersegel-Felucca aus dem Mittelmeer nach, mit den für den Einbau eines Gasmotors erforderlichen Änderungen; dies ist also eine Originalkreation aus Kalifornien, USA!

Die Boote wurden „nach Augenmaß“ gebaut, Pläne gab es nicht, die Bootsbauer begannen einfach mit einer symmetrischen Konstruktion, einem großen Balken, Clipper-Bug, und bauten den Rest nach Augenmaß. Also „ähneln sich alle Montereys, aber es gibt keine zwei identischen“. Diese Version von 1928, die Angelo Ghio gehörte, besitzt alle Charakteristika einer echten „Monterey,“ denn er wählte die Art Aufbau, Sternkrümmung usw., die er bevorzugte.

Etliche Tausend dieser Boote wurden zwischen 1910 und 1950 gebaut, sie erwiesen sich als sehr stabil (Zedernplanken) und zuverlässig, und für ein Nutzfahrzeug schön anzusehen!

F

522 Monterey

Bien que ce bateau soit connu comme un « Monterey », sa conception origine de la baie de San Francisco, Californie (145 km de Monterey). Ce bateau a été construit au Fisherman’s Wharf de San Francisco et il reçut le pseudonyme de « Monterey ».

Les artisans immigrants italiens/siciliens de la baie de San Francisco ont modélisé le « Monterey » à partir de la felouque à voile latine, un bateau traditionnel de transport sur la Méditerranée, avec les modifications requises pour l’installation d’un moteur à essence. Il est donc une création authentique de la Californie des USA !

Ces bateaux étaient construits « à l’œil », sans que des dessins ne soient utilisés. L’artisan débutait simplement par une conception double bouts générale avec un large barrot, une étrave à guibre et construisait le reste à l’œil. Donc, tous les « Monterey » sont semblables sans que deux ne soit pareils. Cette version de 1928, dont Angelo Ghio fut le propriétaire, possède toutes les caractéristiques d’un vrai « Monterey » puisqu’il a choisit le style de cabine, la courbature d’étrave etc. qu’il préférait.

Quelques milliers de ces bateaux furent construits de 1910 à 1950. Ils étaient très robustes (bordages de cèdre) et fiables avec beaucoup de beauté pour un bateau de travail ! Quelques-uns sont toujours en service.

NL

522 Monterey

Ook al staat deze boot bekend als een „Monterey,“ stamt het ontwerp oorspronkelijk uit de Baai van San Francisco, Californië (90 mijl van Monterey verwijderd). Deze boot werd op de Fisherman’s Wharf in San Francisco gebouwd en kreeg de bijnaam “Monterey”.

De botenbouwers aan de Baai van San Francisco waren immigranten uit Italië/Sicilië en gebruikten de latijnzeilgetuigde Felucca die op de Middellandse Zee gebruikt werd, als voorbeeld voor de “Monterey”. Deze werd voorzien van een benzinemotor zodat het een echte Amerikaanse oplossing uit Californië werd!

Deze boten werden “op het oog” gebouwd. De botenbouwers begonnen eenvoudig met een algemene boot die van voren en achteren gelijk was, met een ruime dekbalk en klipperboeg, en daarna werd de rest op het oog afgebouwd. Met andere woorden: “Alle “Montereys” lijken op elkaar, maar er zijn er geen twee die helemaal gelijk zijn.” Deze uitvoering uit 1928, die van Angelo Ghio was, bezit alle kenmerken van een echte “Monterey”, terwijl hij de stijl van de kajuit en de vorm van de voorsteven naar eigen wens aanpaste.

Van 1910 tot 1950 werden enkele duizenden van deze boten gebouwd. Ze bleken erg stevig (cederhouten beplanking) en betrouwbaar te zijn, en ze waren erg mooi voor een werkboot! Enkele ervan worden nog altijd gebruikt.

E

522 Monterey

A pesar de que se conoce a este barco como un „Monterey,“ el diseño de la embarcación fue inventado en la Bahía de San Francisco, California, (a 90 millas de Monterey). Este barco fue construido en Fisherman’s Wharf, San Francisco, y recibió el apodo de “Monterey”.

Los artesanos inmigrantes italianos/sicilianos de la Bahía de San Francisco diseñaron el “Monterey” según el modelo de la Falúa Mediterránea de Vela Latina, con modificaciones para incluir un motor de gas, ¡de modo que se trata de una verdadera creación de California, USA!

Estos barcos fueron construidos “a ojo,” sin usar planos, los artesanos empezaron simplemente con un diseño general de doble popa, amplia manga, proa clíper, y construyeron el resto a ojo. De modo que, “Todos los “Montereys” se parecen, pero no hay dos que sean iguales.” Esta versión de 1928, propiedad de Angelo Ghio, tiene todas las características de un verdadero “Monterey,” puesto que él escogió el estilo de la caseta, la curvatura de la roda, etc. que prefería.

Fueron construidos miles de estos barcos de 1910 a 1950, y demostraron ser muy robustos (forro de madera de cedro), fiables ¡y de excesiva belleza para un barco de trabajo!

I

522 Monterey

Anche se quest'imbarcazione è conosciuta come "Monterey", la sua realizzazione ebbe origine nella baia di San Francisco in California (a circa 90 miglia da Monterey). A quest'imbarcazione, costruita nello scalo di Fisherman a San Francisco, venne posto il soprannome di "Monterey".

Gli artigiani italiani/siciliani immigrati nella baia di San Francisco disegnarono la "Monterey" prendendo ispirazione dalla feluca latina mediterranea, modificandola perché potesse accogliere un motore a gas. Si tratta pertanto di una vera e propria creazione statunitense californiana!

Queste imbarcazioni venivano "costruite ad occhio" senza uso di progetti: gli artigiani partivano da una conformazione generale bidirezionale con un grosso baglio di prua a clipper, e il resto veniva costruito "ad hoc". Da qui ha origine il detto che "tutte le "Montereys" si assomigliano, ma non ve ne sono due identiche". Questa versione del 1928, appartenente ad Angelo Ghio, possiede tutte le caratteristiche di una vera "Monterey" in quanto il proprietario ne scelse a piacimento lo stile, la curvatura di prua ecc.

Dal 1910 al 1950 vennero costruite diverse migliaia di queste imbarcazioni che si rivelarono assai robuste (fasciame in cedro) ed affidabili, e che oltre tutto erano assai eleganti pur trattandosi di imbarcazioni commerciali!

P

522 Monterey

Mesmo que este barco seja conhecido como um „Monterey", o design deste tipo de embarcação teve a sua origiem na Baía de San Francisco, Califórnia, (90 milhas de Monterey). Este barco foi construído em Fisherman's Wharf, em San Francisco e foi apelidado de "Monterey".

Os artesãos imigrantes italianos/sicilianos na Baía de San Francisco idealizaram o "Monterey" segundo o veleiro Felucca do Mediterrâneo, com modificações para instalar um motor a gasolina, portanto, esta é uma criação genuinamente californiana e americana!

Esses barcos eram construídos no "olhômetro", sem utilização de plantas, os artesãos simplesmente começavam com uma estrutura dupla, com vau amplo, proa de veleiro, e construíam o resto confiando no olhômetro. Assim sendo, "todos os "Montereys" são parecidos, mas não há dois iguais." Esta versão de 1928, que pertence a Angelo Ghio, tem todas as características de um verdadeiro "Monterey," já que ele escolheu o estilo da casa; curvatura da popa, etc., que ele prefere.

Vários milhares desses barcos foram construídos entre 1910 e 1950, e provaram ser muito resistentes (tabuado de cedro) e confiáveis, e com muita beleza para uma embarcação de trabalho!

FIG.1

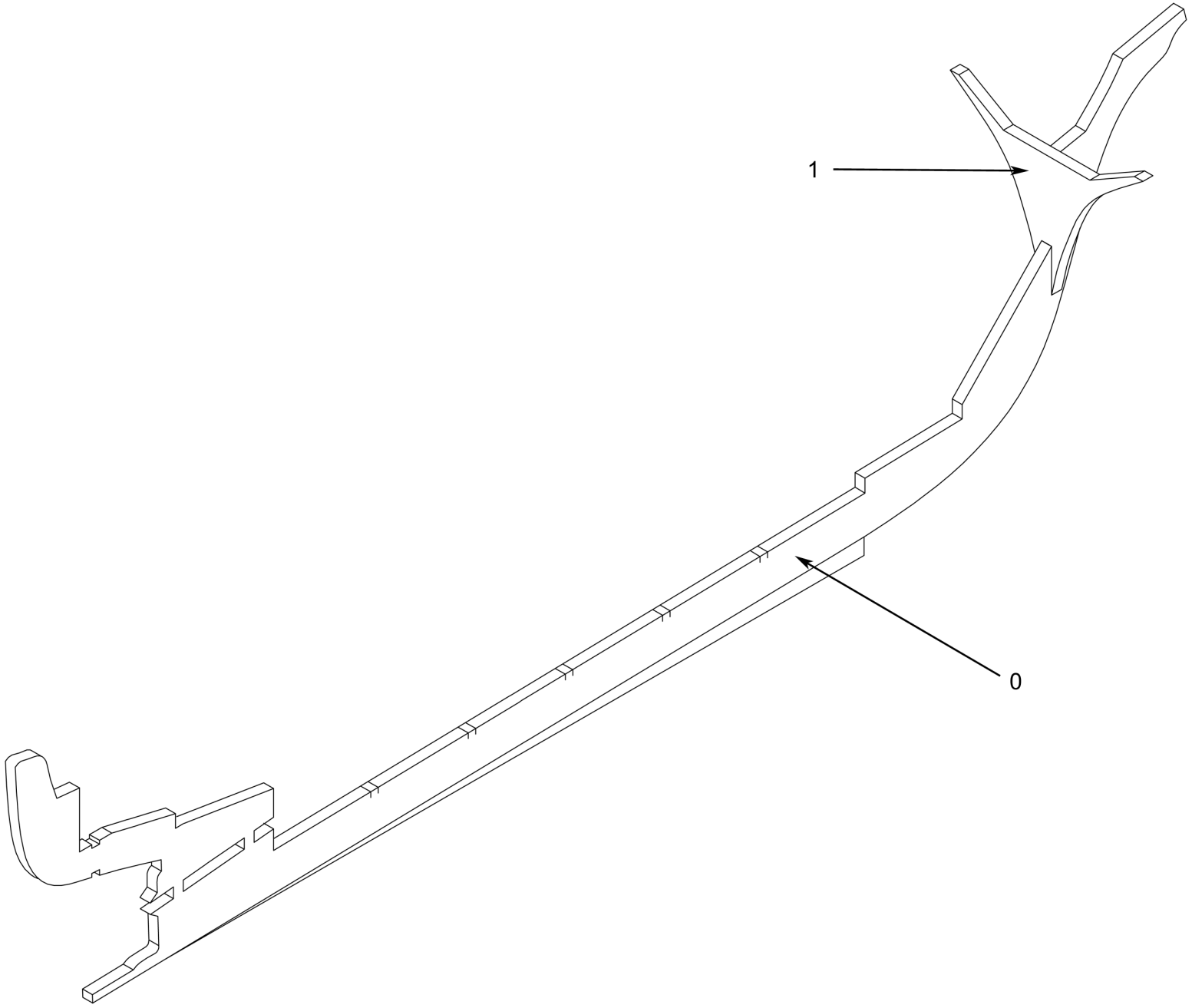

FIG.2

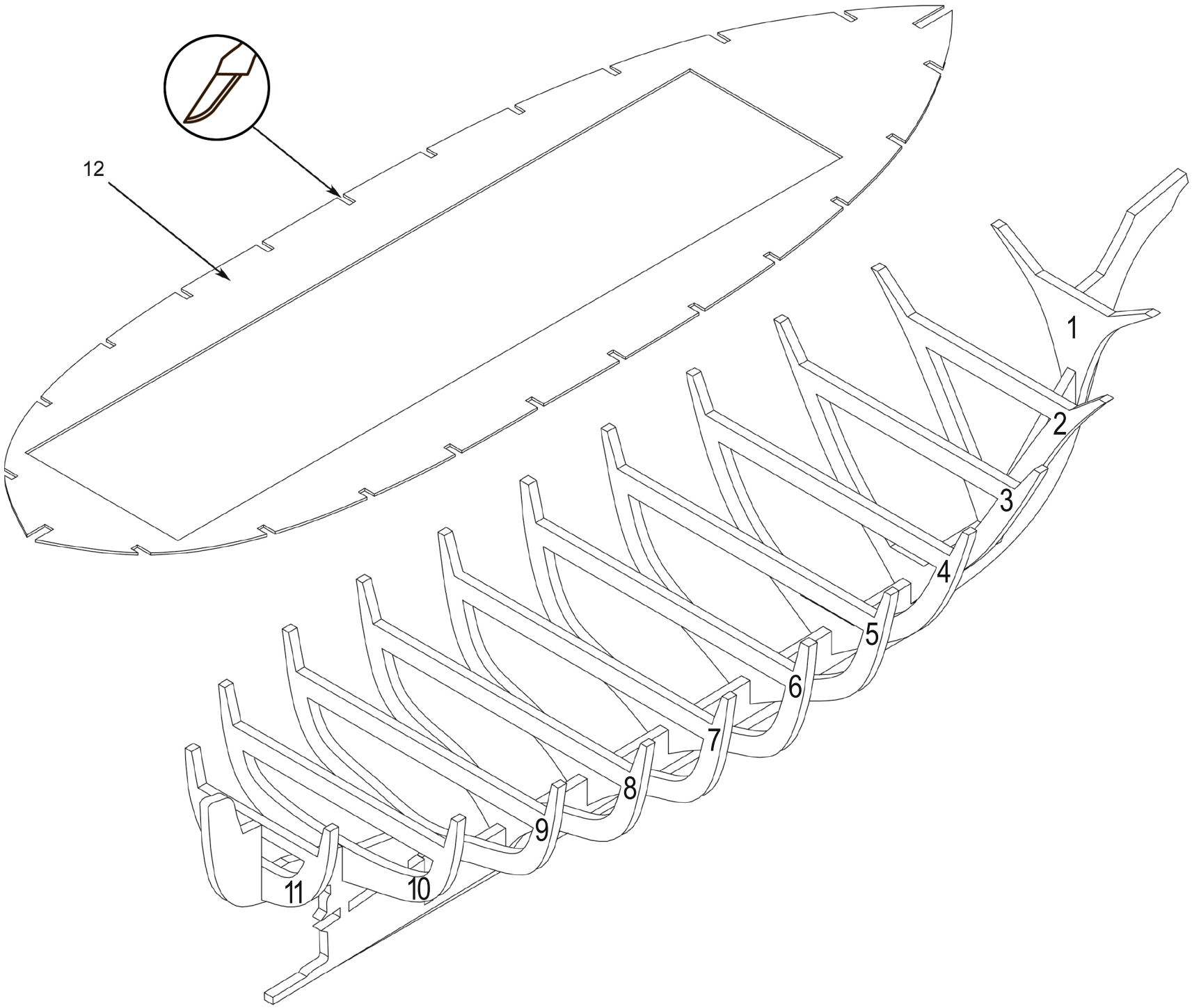

FIG.3

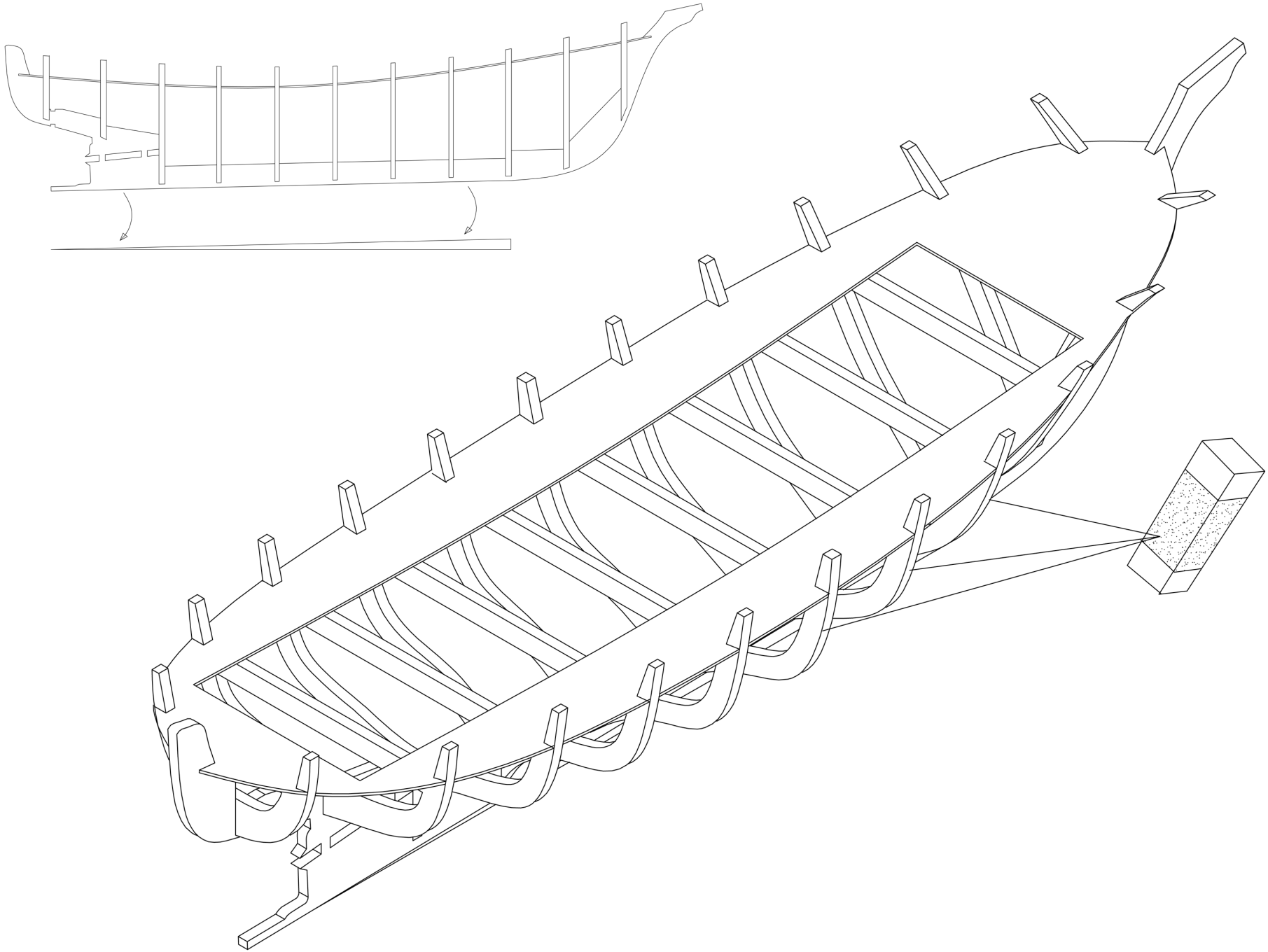

FIG.4

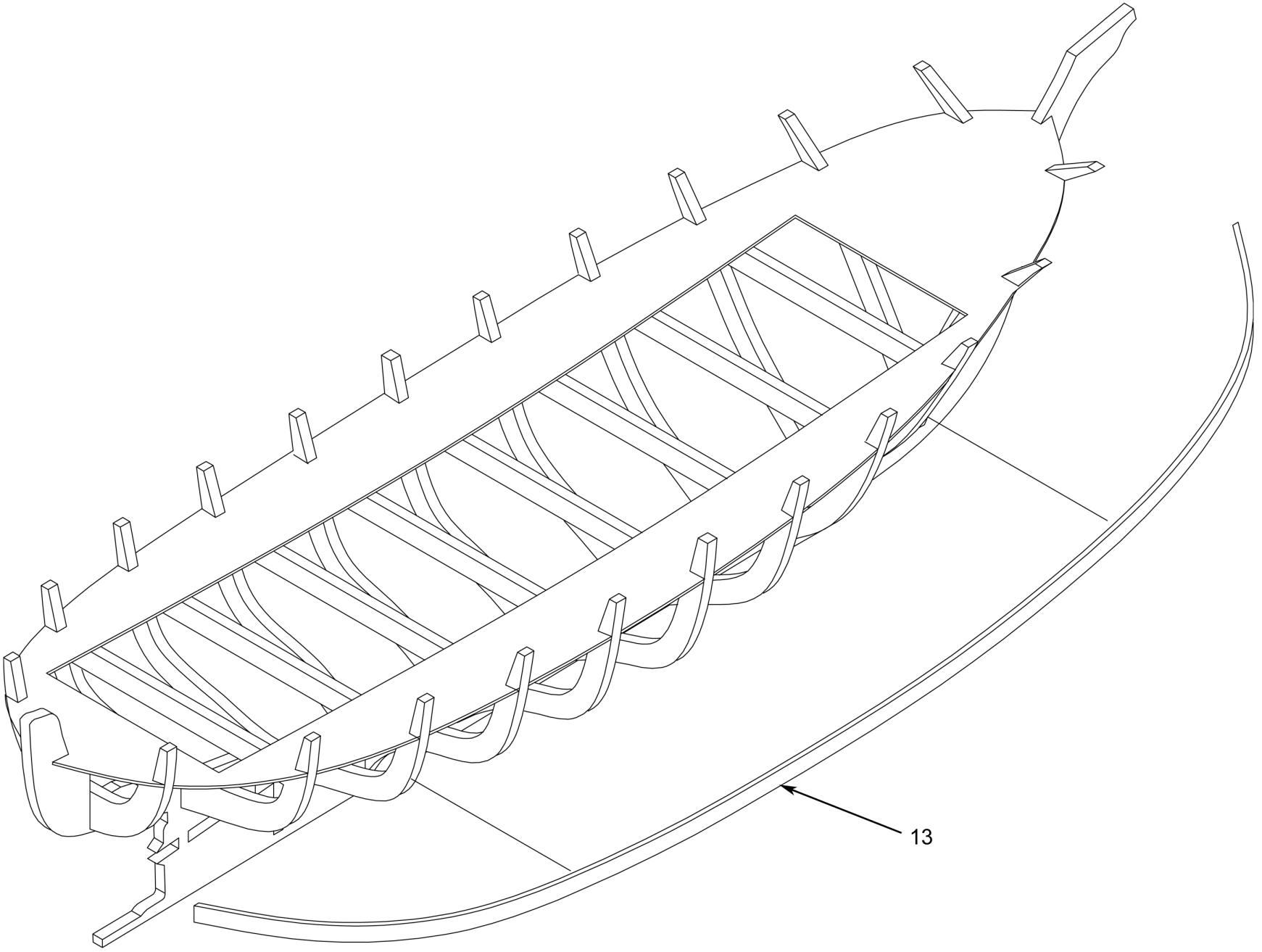

FIG.5

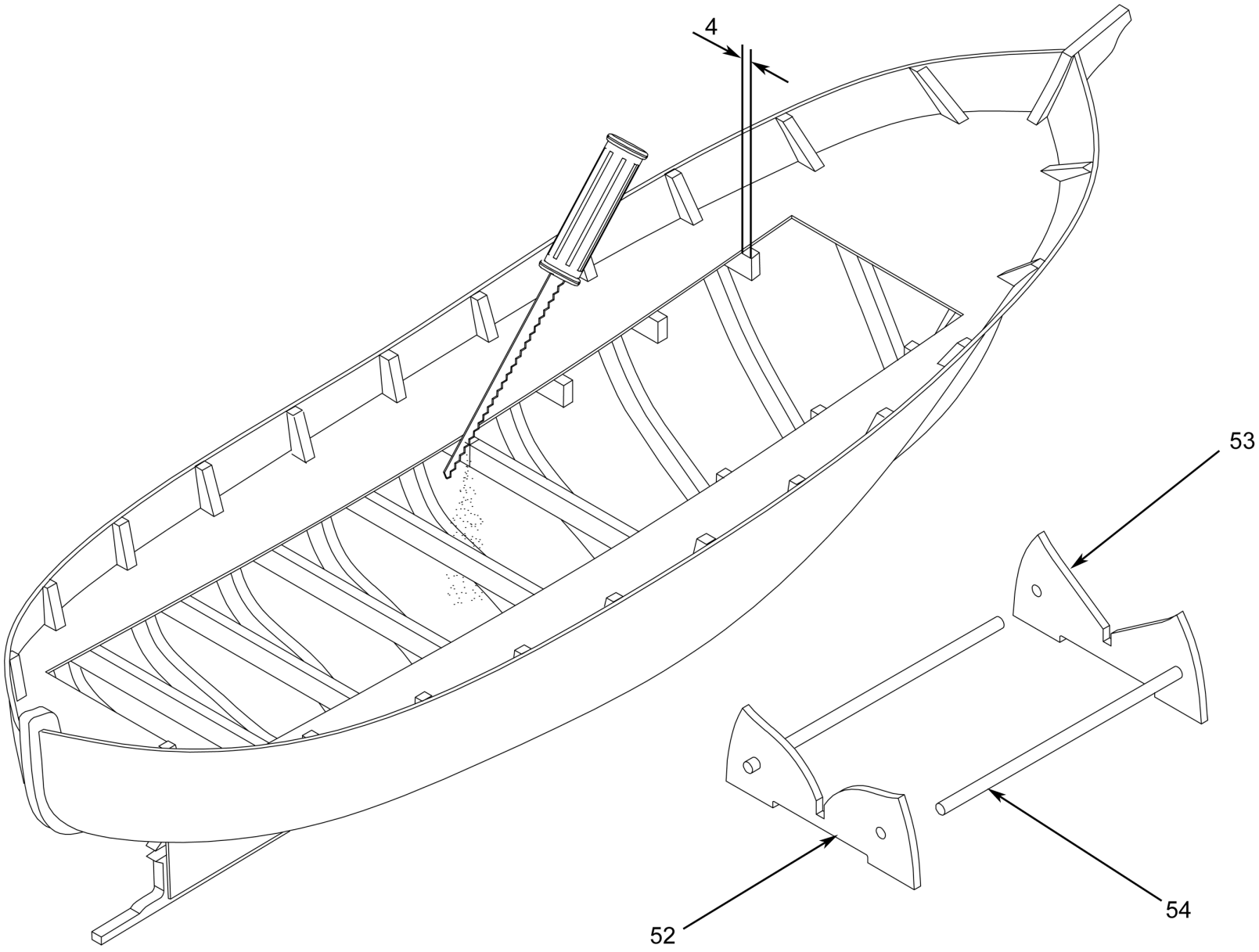

FIG.6

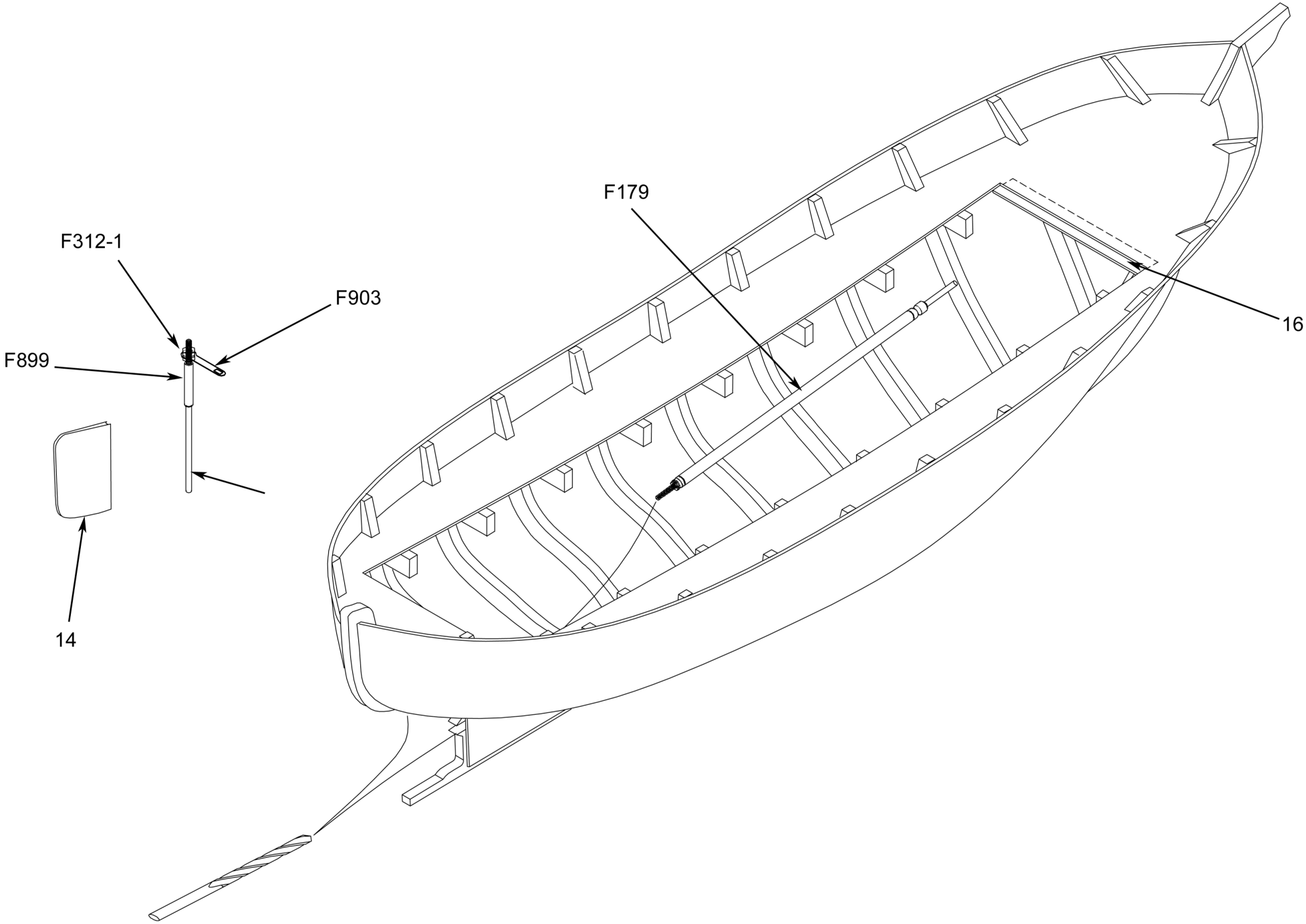

FIG.7

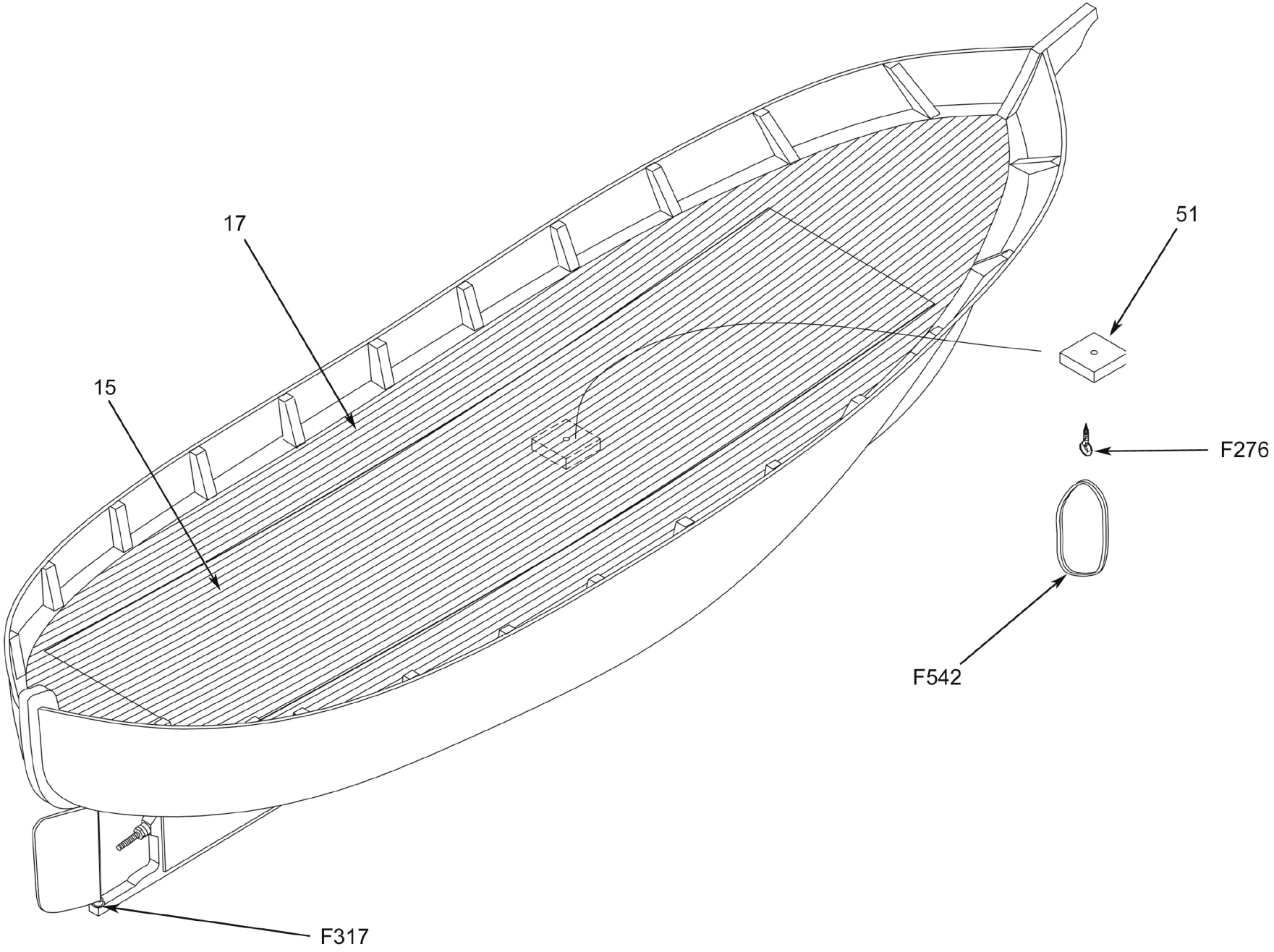

FIG.8

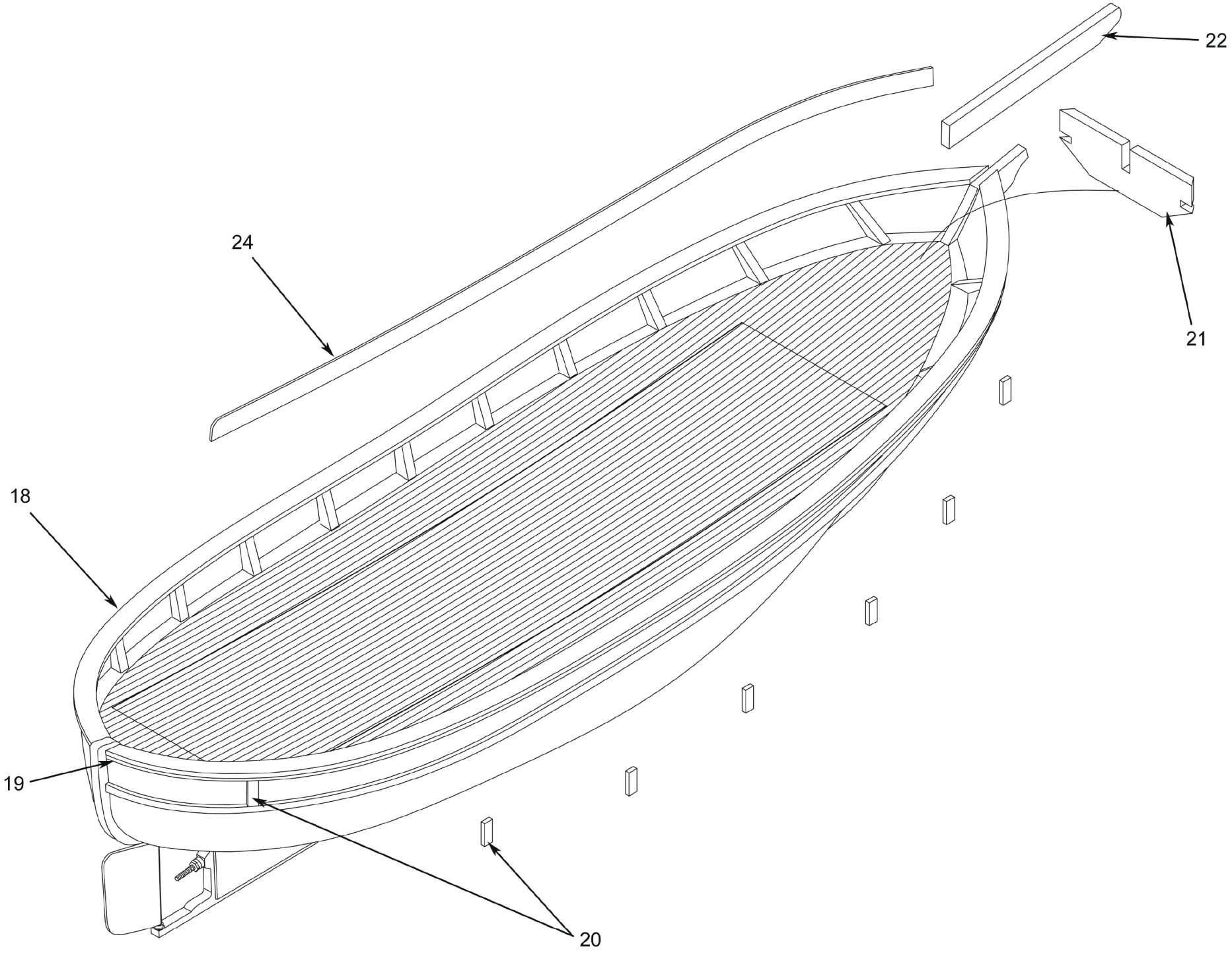

FIG.9

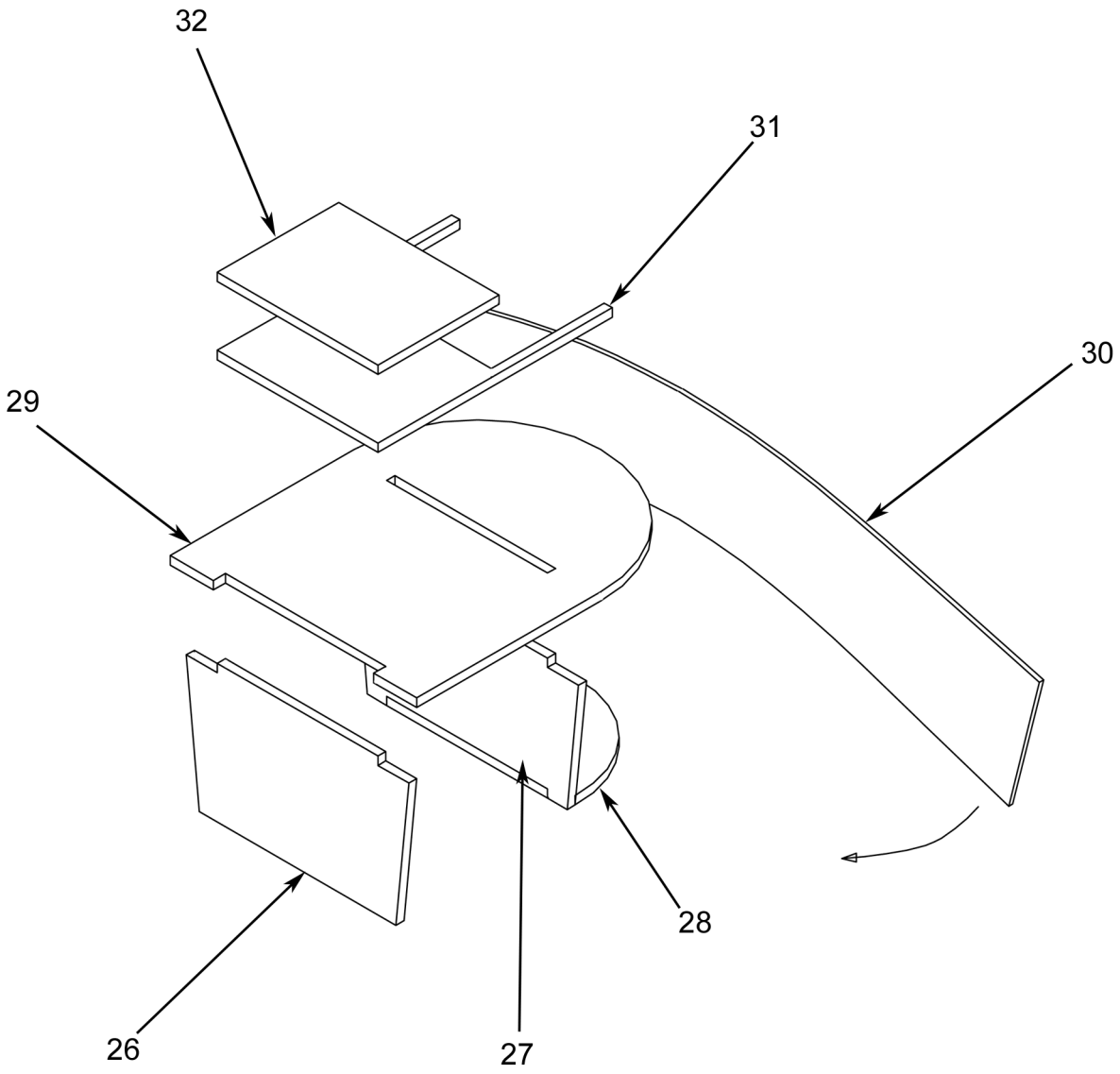

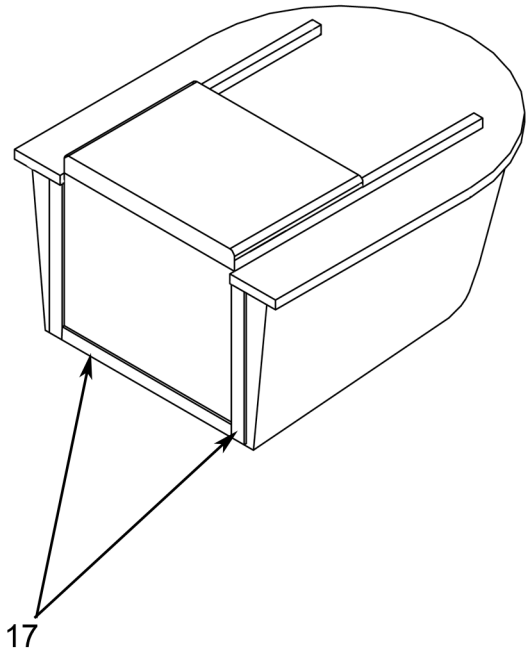

FIG.10

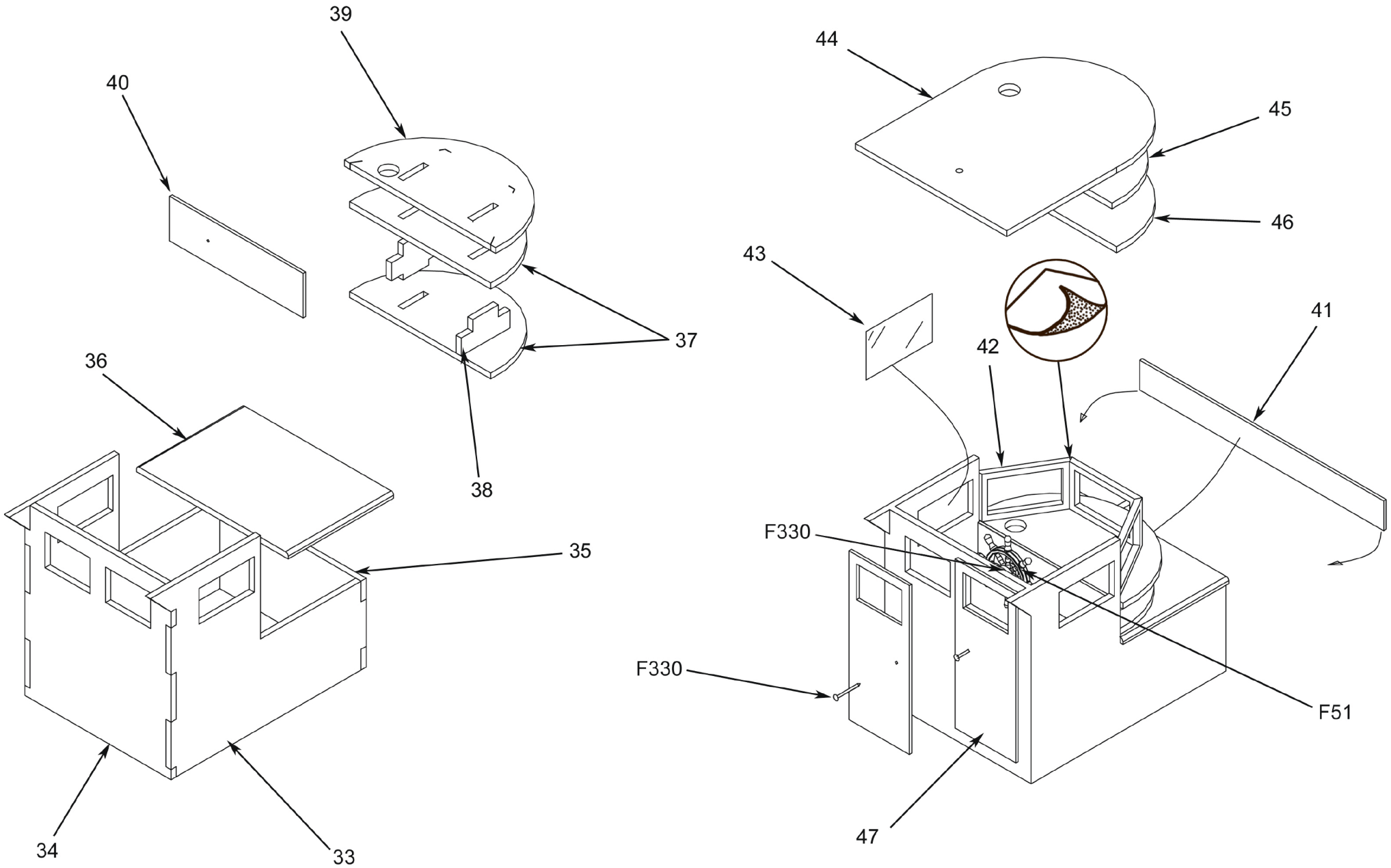

FIG.11

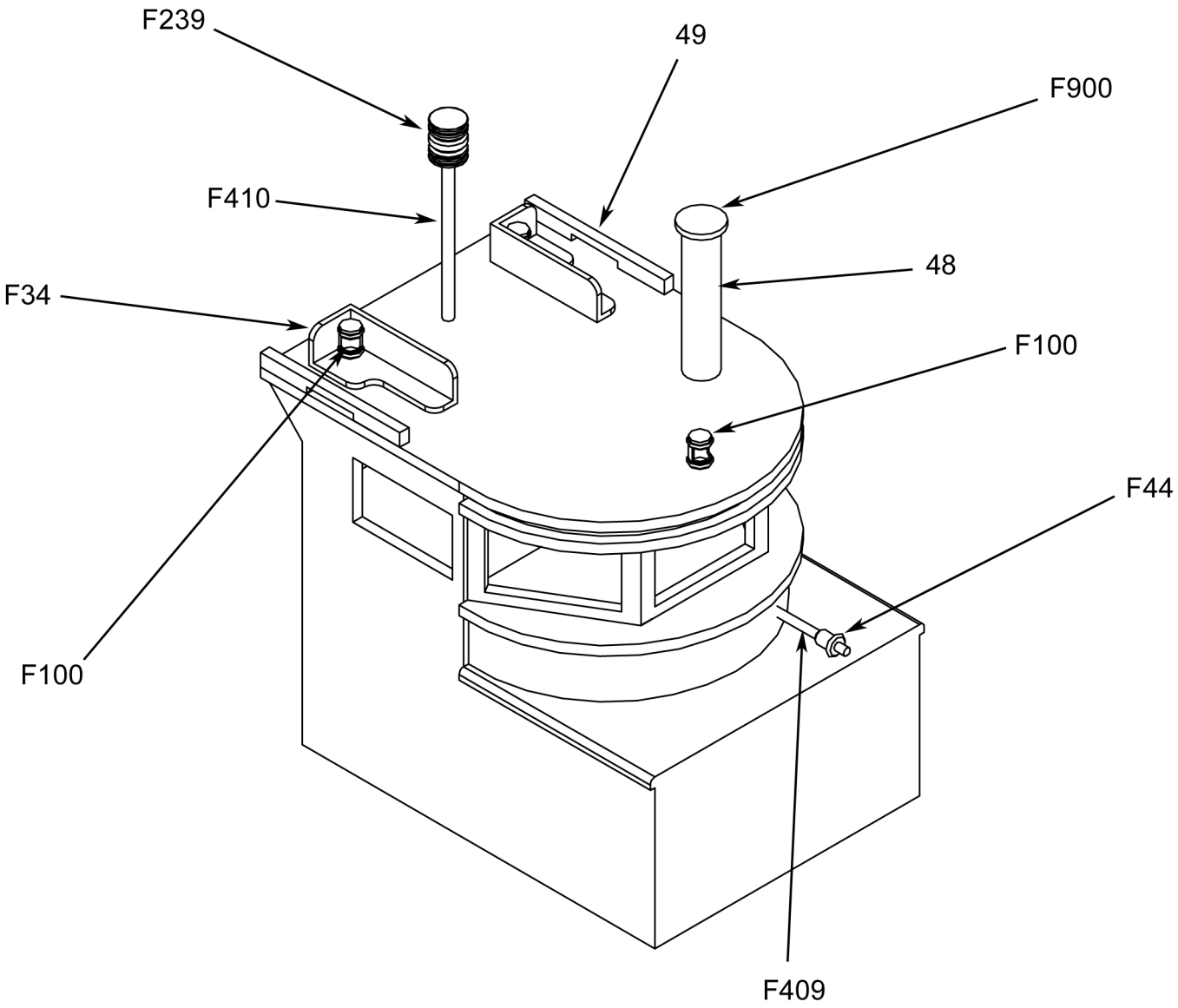

FIG.12

R/C KIT ILLUSTRATED, ARE NOT INCLUDED IN KIT.
Billing Boats does not offer support for RC

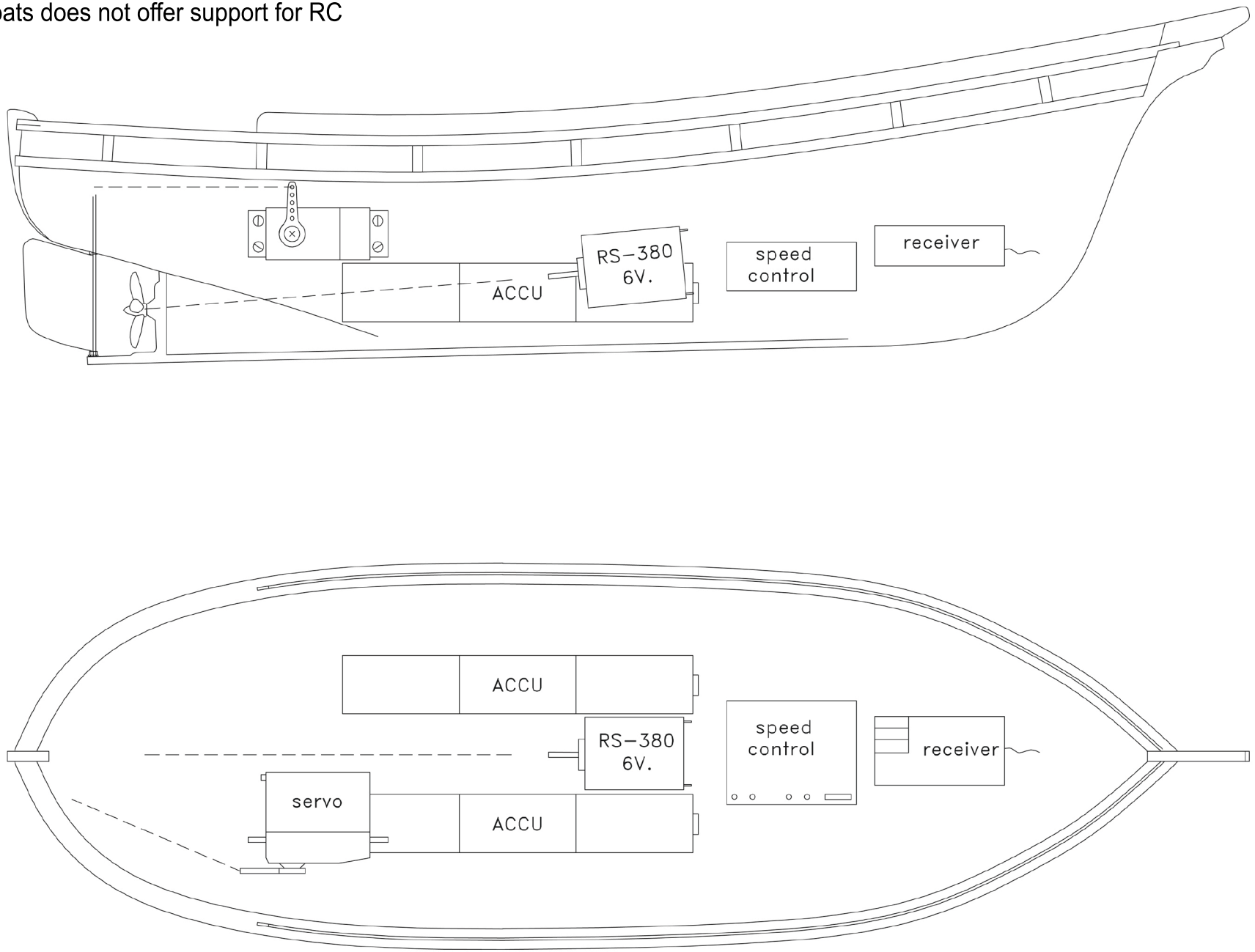

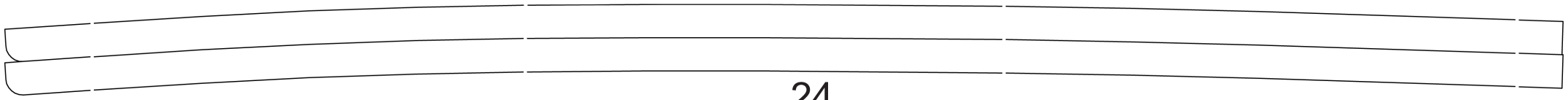
24

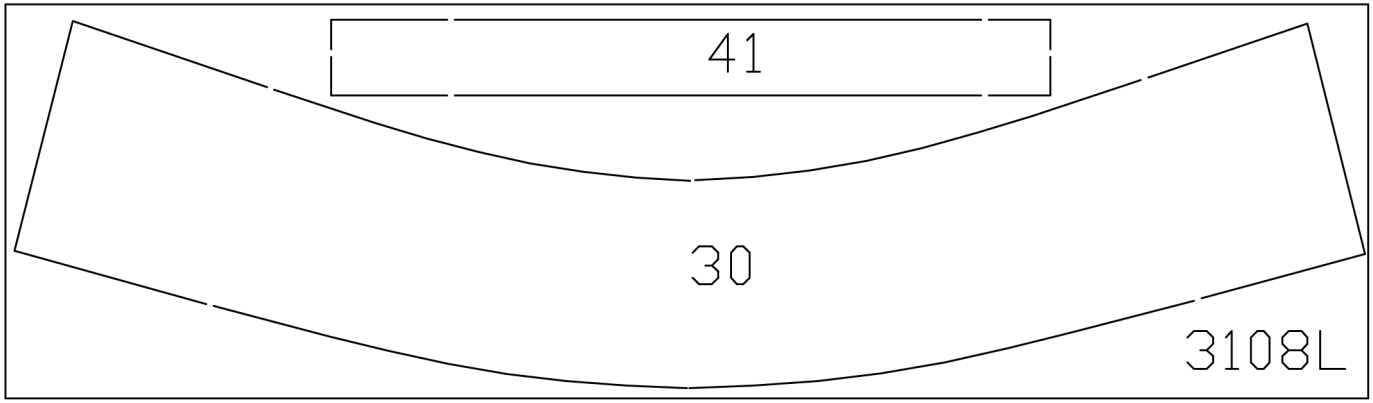
41
30
3108L

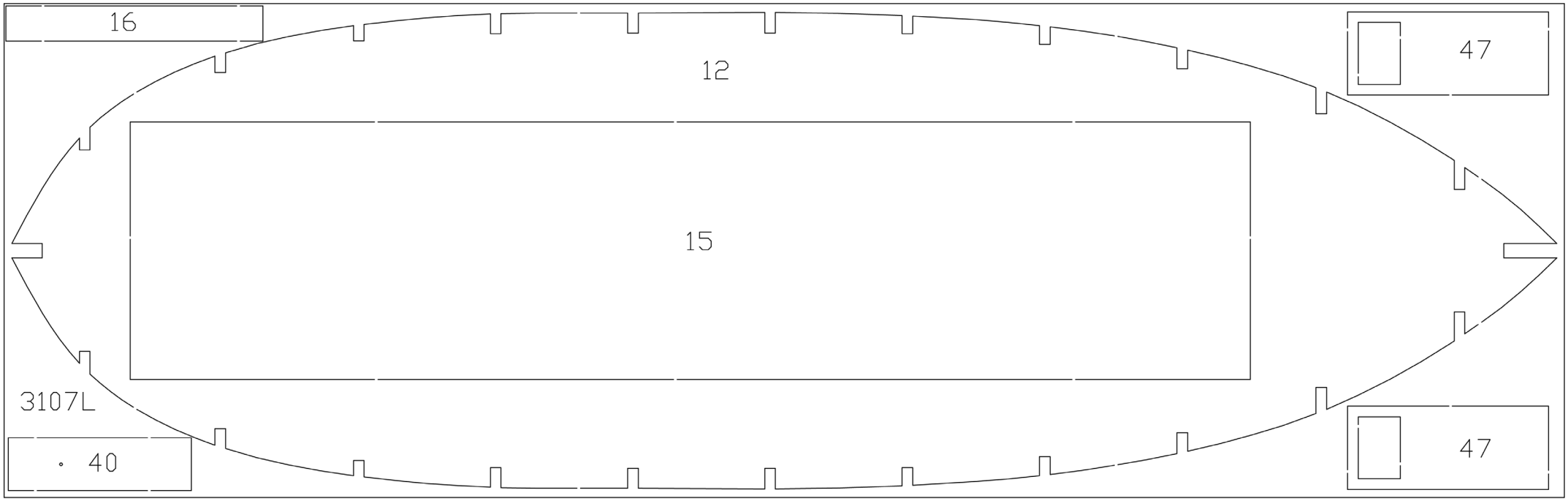
16
12
47
15
3107L
40
47

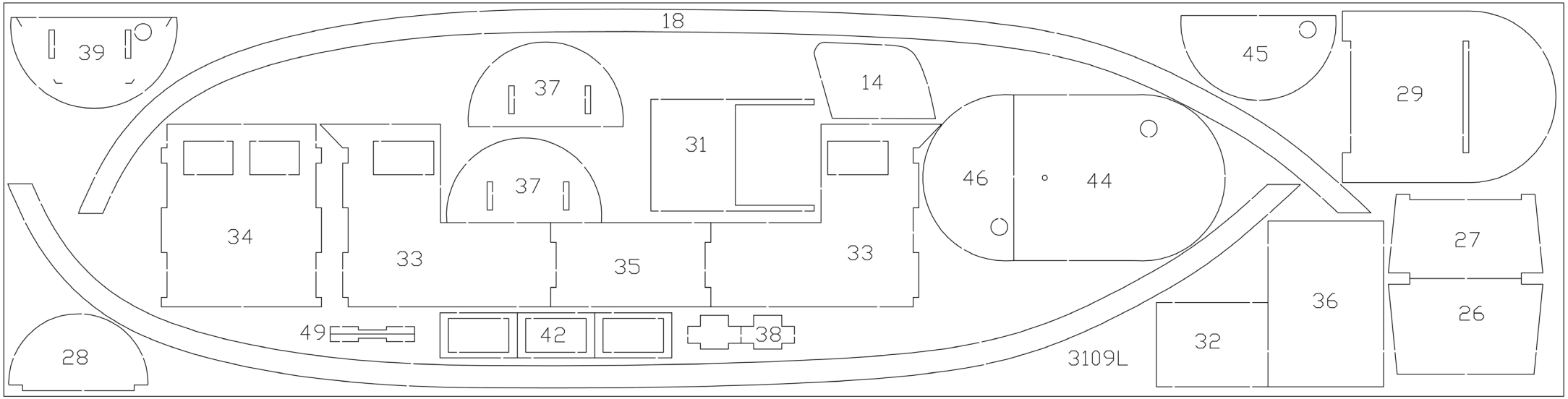
18
39
37
14
45
29
31
46
44
37
34
33
35
33
27
36
26
49
42
38
32
28
3109L

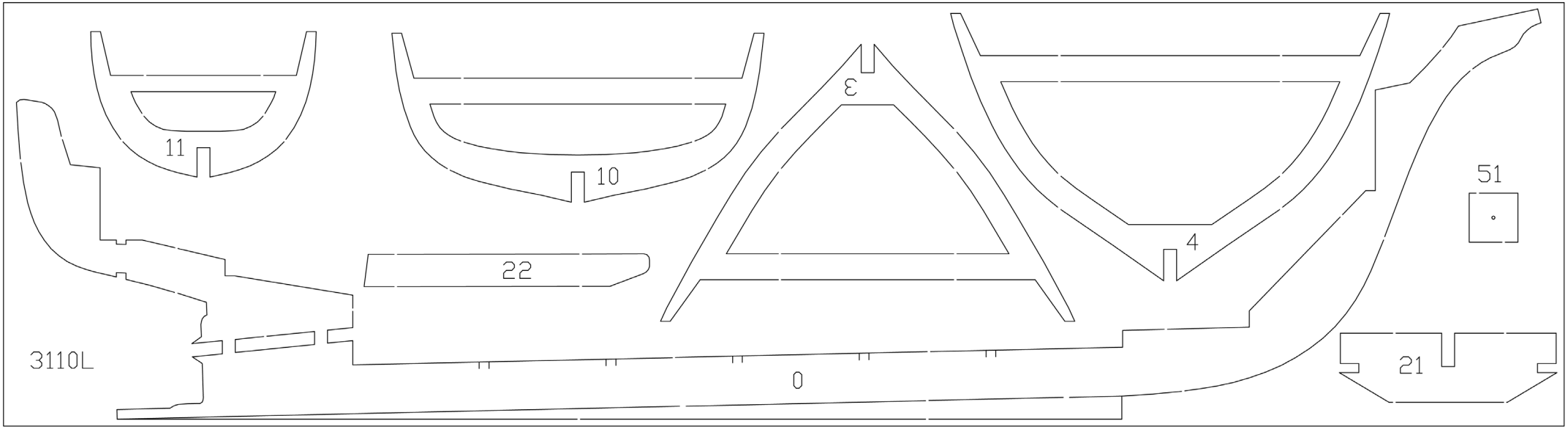
11
10
3
4
51
22
3110L
0
21

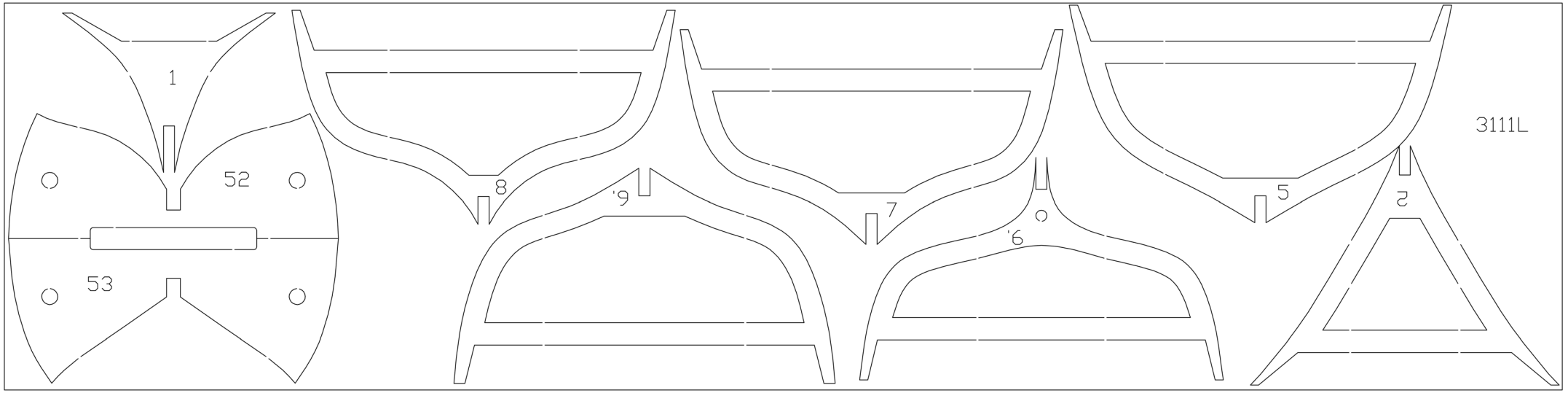
1
52
53
8
9
7
6
5
2
3111L

DK

Symboler  = Rigningsnummer

 = Farvenummer



= Bejdse

GB

Symbols  = Rigging No

 = Colour Nor



= Stain

D

Zeichen  = Takel Nr.

 = Farben Nr



= Beize

F

Symboles  = Greement no.

 = Couleur no.



= Mordant

NL

Symbolen  = Tuigage Nr.

 = Kleur Nr.



= Beits

E

Símbolo  = Oparejo Nr.

 = Color Nr.



= Mordiente

I

Segno  = Attrezzatura No

 = Colore No



= Inchiostro tint.

P

Símbolos  = Cordame no

 = Cõr no



= Tintura

Til denne model er mahogni bejdse og farver med følgende numre nødvendige:
For this model is mahogany stain and colours with the following numbers should be used:
Für dieses Modell sind Mahagoni Beize und Farben mit den folgenden Nummern notwendig:
Pour ce modèle, le mordant et les couleurs avec les numéros suivants doivent être employées:
Voor dit model zijn kleuren met de volgende nummers nodig:
Para est modelo se necesitan mordiente et colores con los siguientes nùmeros:
Per questo modello occorrono inchiostro tinteggiatore “mogano” e colori con questi numeri:
Pinte o modelo com tintura cõr Mogno e as cõres sugeridas da Billing Boats:

Billing Boats farver/colours

Billing	1	=	White
Billing	2	=	Duck Egg Blue
Billing	9	=	Bright Red
Billing	11	=	Black
Billing	15	=	Silver
Billing	16	=	Gold
Billing	17	=	Gloss Clear Coat
Billing	23	=	Copper

Pcs.	No.	Dimension	Material	DK	GB	D	F
1	0	4mm x-finer	3110L	Køl	Keel	Kiel	Quille
1	1	4mm x-finer	3111L	Spant	Frame	Spant	Couple
1	2	4mm x-finer	3111L	Spant	Frame	Spant	Couple
1	3	4mm x-finer	3110L	Spant	Frame	Spant	Couple
1	4	4mm x-finer	3110L	Spant	Frame	Spant	Couple
1	5	4mm x-finer	3111L	Spant	Frame	Spant	Couple
1	6	4mm x-finer	3111L	Spant	Frame	Spant	Couple
1	7	4mm x-finer	3111L	Spant	Frame	Spant	Couple
1	8	4mm x-finer	3111L	Spant	Frame	Spant	Couple
1	9	4mm x-finer	3111L	Spant	Frame	Spant	Couple
1	10	4mm x-finer	3110L	Spant	Frame	Spant	Couple
1	11	4mm x-finer	3110L	Spant	Frame	Spant	Couple
1	12	1mm x-finer	3107L	Dæk	Deck	Deck	Pont
45	13	1,8x6x550mm	Abachi	Liste	Strip	Leiste	Baguette
1	14	2mm x-finer	3109L	Ror	Rudder	Ruder	Gouvernail
1	15	1mm x-finer	3107L	Dæk	Deck	Deck	Pont
1	16	1mm x-finer	3107L	Laske	Splice	Lasche	Ecliss
40	17	0,7x3x550mm	Koto	Liste	Strip	Leiste	Baguette
2	18	2mm x-finer	3109L	Ræling	Rail	Reling	Chandelier
2	19	1,8x2x550mm	Abachi	Liste	Strip	Leiste	Baguette
3	20	1,8x4x550mm	Abachi	Liste	Strip	Leiste	Baguette
1	21	4mm x-finer	3110L	Skot	Bulkhead	Schott	Cloison
1	22	4mm x-finer	3110L	Facon stykke	Formed piece	Formteil	Piéce préfabriquée
1	23	5x5x25mm	Abachi	Klods	Block	Klotz	Poilie
2	24	1mm x-finer	24	Lønning	Main rail	Reling	Plat-bord principal
1	25	10x22x61mm	Balsa	Klods	Block	Klotz	Poilie
1	26	2mm x-finer	3109L	Lastrum	Hold	Laderaum	Cale
1	27	2mm x-finer	3109L	Lastrum	Hold	Laderaum	Cale
1	28	2mm x-finer	3109L	Lastrum	Hold	Laderaum	Cale
1	29	2mm x-finer	3109L	Lastrum	Hold	Laderaum	Cale
1	30	1mm x-finer	3108L	Facon stykke	Formed piece	Formteil	Piéce préfabriquée
1	31	2mm x-finer	3109L	Lastrum	Hold	Laderaum	Cale
1	32	2mm x-finer	3109L	Lastrum	Hold	Laderaum	Cale
2	33	2mm x-finer	3109L	Kahyt	Cabin	Kajüte	Cabine
1	34	2mm x-finer	3109L	Kahyt	Cabin	Kajüte	Cabine
1	35	2mm x-finer	3109L	Kahyt	Cabin	Kajüte	Cabine
1	36	2mm x-finer	3109L	Kahyt	Cabin	Kajüte	Cabine
2	37	2mm x-finer	3109L	Kahyt	Cabin	Kajüte	Cabine
2	38	2mm x-finer	3109L	Kahyt	Cabin	Kajüte	Cabine
1	39	2mm x-finer	3109L	Kahyt	Cabin	Kajüte	Cabine
1	40	1mm x-finer	3107L	Instrumentbord	Instrument board	Instrumentenbrett	Planche instrument

1	41	1mm x-finer	3108L	Facon stykke	Formed piece	Formteil	Piéce préfabriquée
3	42	2mm x-finer	3109L	Kahyt	Cabin	Kajüte	Cabine
1	43	50x100mm	Acetat	Vindue	Window	Fenster	Fenetres
1	44	2mm x-finer	3109L	Kahyt	Cabin	Kajüte	Cabine
1	45	2mm x-finer	3109L	Kahyt	Cabin	Kajüte	Cabine
1	46	2mm x-finer	3109L	Kahyt	Cabin	Kajüte	Cabine
2	47	1mm x-finer	3107L	Dør	Door	Tür	Port
1	48	ø6x180mm	Ramin	Bom	Boom	Baum	Bôme
2	49	2mm x-finer	3109L	Liste	Strip	Leiste	Baguette
1	50	ø8x140mm	Ramin	Mast	Mast	Mast	Mât
1	51	4mm x-finer	3110L	Klods	Block	Klotz	Poilie
1	52	4mm x-finer	3111L	Bedding	Slip	Helling	Cale de construction
1	53	4mm x-finer	3111L	Bedding	Slip	Helling	Cale de construction
2	54	ø6x160mm	Ramin	Rundstok	Roundstick	Rundstab	Baquette ronde
1	55	100x200mm	Net	Net	Net	Netz	Filet
1	56		TR.170	Transfer	Transfer	Abziehbild	Decals

Pcs.	No.	Dimension	Material	DK	GB	D	F
1	F17	20mm	Ms	Beslag	Fitting	Beschlag	Garniture
1	F34	23mm	Ps	Lanterne kasser	Boards f. sidelight	Lanternenkasten	Planchettes
1	F44	Ø4mm	Ms	Bøsning	Tarpaulin	Bösning	Capot
1	F45	Ø30mm	Ps	Propel	Propeller	Schiffschraube	Hélice
1	F51	Ø39mm	Ms	Rat	Wheel	Steuerrad	Roue
1	F57	35mm	Ps	Anker	Anchor	Anker	Ancre
1	F71	3M		Rigningstråd	Riggingthread	Takelgarn	Fil de gréement
1	F99	1M		Rigningstråd	riggingthread	Takelgarn	Fil de gréement
3	F100	ø4mm	Ms	Lanterne	Navigation light	Lanterne	Feux de navigation
1	F137	ø10mm	Ms	Spilkop	Warping end	Spillkopf	Tambour
1	F179	150mm	Ms	Skrueaksel	Propeller shaft	Stevenrohr	Chaise arbre
1	F239	ø6mm	Ms	Lanterne	Navigation light	Lanterne	Feux de navigation
1	F248	ø9mm	Ms	Ring	Ring	Ring	Circle
1	F276	12mm	stål	Øsken	Lug	Öse	Piton
1	F312-1	M2	Ms	Møtrik	Nut	Mutter	Ecrou
1	F317	ø4mm	Ms	Klyds	Fairlead	Verhölklüse	Chaumard
1	F327	500 mm	Kobber	Kæde	Chain	Kette	Chaîne
3	F330	10mm	Ms	Søm	Pins	Nägel	Clous
1	F379	ø5mm	Ms	Skive	Disc	Scheibe	Disque
1	F409	ø1,5x250mm	Ms	Messingtråd	Brass wire	MS-draht	Fil de laiton
1	F410	ø2x100mm	Ms	Messingtråd	Brass wire	MS-draht	Fil de laiton
1	F487	12mm	Ps	Klampe	Cleat	Klampe	Taquet
1	F504	ø5mm	Ms	Mastering	Mast hoop	Mastring	Cercle de mât
1	F526	ø9xø3mm	Ms	Mastering	Mast hoop	Mastring	Cercle de mât
1	F542	ø40mm	gummi	Gummibånd	Rubberband	Gummiband	Elastique
1	F663	ø0,7x250	Ms	Messingtråd	Brass wire	Messingdraht	Fil de laiton
2	F681	7,5mm	træ	Blok	Block	Block	Poulie
7	F743	9mm	ms	Øjebolt	Eyebolt	Augbolt	Piton de filiére
1	F899	ø3x18mm	Ms	Rør	Pipe	Rohr	Tube
1	F900	ø8mm	Ms	Skorsten	Funnel	Schornstein	Cheminée
1	F901	19mm	Ms	Spil	Winch	Spill	Treuil
1	F902	65mm	Ms	Ror	Rudder	Ruder	Gouvernail
1	F903	20mm		Ror	Rudder	Ruder	Gouvernail

Pcs.	No.	Dimension	Material	NL	E	I	P
1	0	4mm x-finer	3110L	Kiel	Quilla	Chiglia	Quilha principal
1	1	4mm x-finer	3111L	Spant	Cuaderna	Ordinate	Frame
1	2	4mm x-finer	3111L	Spant	Cuaderna	Ordinate	Frame
1	3	4mm x-finer	3110L	Spant	Cuaderna	Ordinate	Frame
1	4	4mm x-finer	3110L	Spant	Cuaderna	Ordinate	Frame
1	5	4mm x-finer	3111L	Spant	Cuaderna	Ordinate	Frame
1	6	4mm x-finer	3111L	Spant	Cuaderna	Ordinate	Frame
1	7	4mm x-finer	3111L	Spant	Cuaderna	Ordinate	Frame
1	8	4mm x-finer	3111L	Spant	Cuaderna	Ordinate	Frame
1	9	4mm x-finer	3111L	Spant	Cuaderna	Ordinate	Frame
1	10	4mm x-finer	3110L	Spant	Cuaderna	Ordinate	Frame
1	11	4mm x-finer	3110L	Spant	Cuaderna	Ordinate	Frame
1	12	1mm x-finer	3107L	Dek	Cubierta	Ponte	Deck
45	13	1,8x6x550mm	Abachi	Strips	Listone	Listello	Tiras
1	14	2mm x-finer	3109L	Roer	Timón	Timone	Leme
1	15	1mm x-finer	3107L	Dek	Cubierta	Ponte	Deck
1	16	1mm x-finer	3107L	Kniestuk	Empalme	Giunture	Juncões
40	17	0,7x3x550mm	Koto	Strips	Listone	Listello	Tiras
2	18	2mm x-finer	3109L	Reling	Borda	Parapetto	Topo da amurada
2	19	1,8x2x550mm	Abachi	Strips	Listone	Listello	Tiras
3	20	1,8x4x550mm	Abachi	Strips	Listone	Listello	Tiras
1	21	4mm x-finer	3110L	Schot	Manparo	Paratia	Paredes divisórias
1	22	4mm x-finer	3110L	Gevormd deel	Plantilla	Pezzo prefabbricato	Amurada de popa
1	23	5x5x550mm	Abachi	Blok	Bloque	Blocco	Bolcos
2	24	1mm x-finer	24	Reling	Borda	Parapetto	Topo da amurada
1	25	10x22x61mm	Balsa	Blok	Bloque	Blocco	Bolcos
1	26	2mm x-finer	3109L	Laderaum	Bodega	Cappa di boccaporta	Cabine da escotilha
1	27	2mm x-finer	3109L	Laderaum	Bodega	Cappa di boccaporta	Cabine da escotilha
1	28	2mm x-finer	3109L	Laderaum	Bodega	Cappa di boccaporta	Cabine da escotilha
1	29	2mm x-finer	3109L	Laderaum	Bodega	Cappa di boccaporta	Cabine da escotilha
1	30	1mm x-finer	3108L	Gevormd deel	Plantilla	Pezzo prefabbricato	Amurada de popa
1	31	2mm x-finer	3109L	Laderaum	Bodega	Cappa di boccaporta	Cabine da escotilha
1	32	2mm x-finer	3109L	Laderaum	Bodega	Cappa di boccaporta	Cabine da escotilha
2	33	2mm x-finer	3109L	Kajuit	Camarote	Cabina	Cabine
1	34	2mm x-finer	3109L	Kajuit	Camarote	Cabina	Cabine
1	35	2mm x-finer	3109L	Kajuit	Camarote	Cabina	Cabine
1	36	2mm x-finer	3109L	Kajuit	Camarote	Cabina	Cabine
2	37	2mm x-finer	3109L	Kajuit	Camarote	Cabina	Cabine
2	38	2mm x-finer	3109L	Kajuit	Camarote	Cabina	Cabine
1	39	2mm x-finer	3109L	Kajuit	Camarote	Cabina	Cabine
1	40	1mm x-finer	3107L	Instrumentenplank	Tabla de instrumentos	Cruscotto	instrumentos

1	41	1mm x-finer	3108L	Gevormd deel	Plantilla	Pezzo prefabbricato	Amurada de popa
3	42	2mm x-finer	3109L	Kajuit	Camarote	Cabina	Cabine
1	43	50x100mm	Acetat	Raam	Ventana	Finestra	Janela
1	44	2mm x-finer	3109L	Kajuit	Camarote	Cabina	Cabine
1	45	2mm x-finer	3109L	Kajuit	Camarote	Cabina	Cabine
1	46	2mm x-finer	3109L	Kajuit	Camarote	Cabina	Cabine
2	47	1mm x-finer	3107L	Deur	Puerta	Portelli	Portas
1	48	ø6x180mm	Ramin	Boom	Botavara	Asta	Icador de rede
2	49	2mm x-finer	3109L	Handvat	Manija	Manigæoa	Manivela
1	50	ø8x140mm	Ramin	Mast	Palo	Albero	Mastro dianteiro
1	51	4mm x-finer	3110L	Blok	Bloque	Blocco	Blocos
1	52	4mm x-finer	3111L	Standaard	Grada	Supporto	Pé do suporte
1	53	4mm x-finer	3111L	Standaard	Grada	Supporto	Pé do suporte
2	54	ø6x160mm	Ramin	Rondhout	Barra redonda	Tondino	Bastão cilíndrico
1	55	100x200mm	Net	Net	Red	Rete	Rede
1	56		TR.170	Transfer	Transfer	Decalcomania	Transfer

Pcs.	No.	Dimension	Material	NL	E	I	P
1	F17	20mm	Ms	beslag	Herrajes	Accessori	Fixador do ovém
1	F34	23mm	Ps	Lichtbakken	Cajas para linternas	Cassa lanterna	Suporto da luz lateral
1	F44	Ø4mm	Ms	Bus	Casquillo	Copertura	Anel
1	F45	Ø30mm	Ps	Propeller	Hélice	Elice	Hélice
1	F51	Ø39mm	Ms	Stuurwiel	Volante	Ruota del timone	Volante do timão
1	F57	35mm	Ps	Anker	Ancla	Ancora	Âncora
1	F71	3M		Takelgaren	Hilo de operejo	Filo per manovre	Linha de cordame
1	F99	1M		Takelgaren	Hilo de operejo	Filo per manovre	Linha de cordame
3	F100	ø4mm	Ms	Boordlicht	Linterna	Lanterna di bordo	Luze
1	F137	ø10mm	Ms	Voor winch	Tambor	Testa argano	Terminal
1	F179	150mm	Ms	Schreofas	Je de hélice	Albero porta-elica	Eixo da hélice
1	F239	ø6mm	Ms	Boordlicht	Linterna	Lanterna di bordo	Luze
1	F248	ø9mm	Ms	Ring	Cercla	Anello	Anel
1	F276	12mm	stål	Oog	Pequeño percha	Asola con filettatura	Gancho
1	F312-1	M2	Ms	Noot	Tuerca	Dado	Porca
1	F317	ø4mm	Ms	Verhaalklamp	Bocina	Rinforzo	Tubo do escovém
1	F327	500 mm	Kobber	Ketting	Cadena	Catena	Corrente
3	F330	10mm	Ms	Nagel	Clavo	Chiodi	Pino
1	F379	ø5mm	Ms	Schijf	Arrandela	Arondela	Arruela
1	F409	ø1,5x250mm	Ms	Messingdrad	Hilo de latón	Filo in ottone	Tubo do guincho
1	F410	ø2x100mm	Ms	Messingdrad	Hilo de latón	Filo in ottone	Tubo do guincho
1	F487	12mm	Ps	Kikkers	Cornamusas	Galloccia	Ponto de amarra
1	F504	ø5mm	Ms	Hoepel	Zunzho	Anello dell'albero	Topo do mastro
1	F526	ø9xø3mm	Ms	Hoepel	Zunzho	Anello dell'albero	Topo do mastro
1	F542	ø40mm	gummi	Elastiek	Cinta elástica	Nastro di gomma	Cinta de borracha
1	F663	ø0,7x250	Ms	Messingdrad	Hilo de latón	Filo in ottone	Tubo do guincho
2	F681	7,5mm	træ	Blok	Polea	Bloccho	Bloco
7	F743	9mm	ms	Oogbouten	Pernos de cánamo	Bullone ad occhio	Ferrolho
1	F899	ø3x18mm	Ms	Buis	Tubo	Tubo	Tubo
1	F900	ø8mm	Ms	Schoorsteen	Chimenea	Camino	Chaminé
1	F901	19mm	Ms	Winch	Chigre	Verricello	Guincho
1	F902	65mm	Ms	Roer	Timón	Timone	Leme
1	F903	20mm		Roer	Timón	Timone	Leme

F743



F900



F44



F100



F379



F248



F239



F330

F312-1



F317



F34

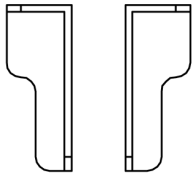

F51

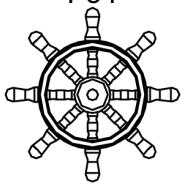

F276



F137



F487



F504



F526



F681



F901



F899

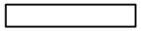

F902

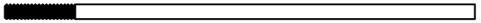

F903

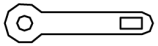

F17

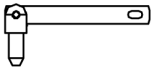

F542

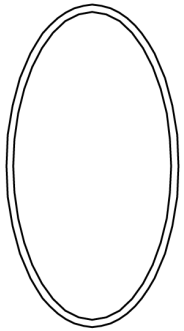

F57

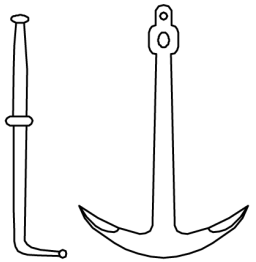

F45

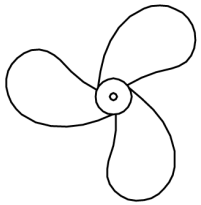

F410

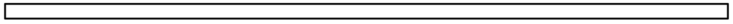

F179

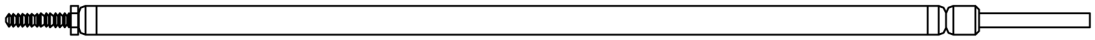

F327

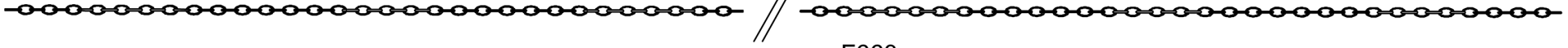

F663

F409

