Sir Winston Churchill “706” **

BUILDING INSTRUCTION



This model is Copyright protected.
All Copyrights to this version of the
Sir Winston Churchill belongs to
Billing Boats Denmark Aps

www.billingboats.com

50-51059 250522

FIG. 1

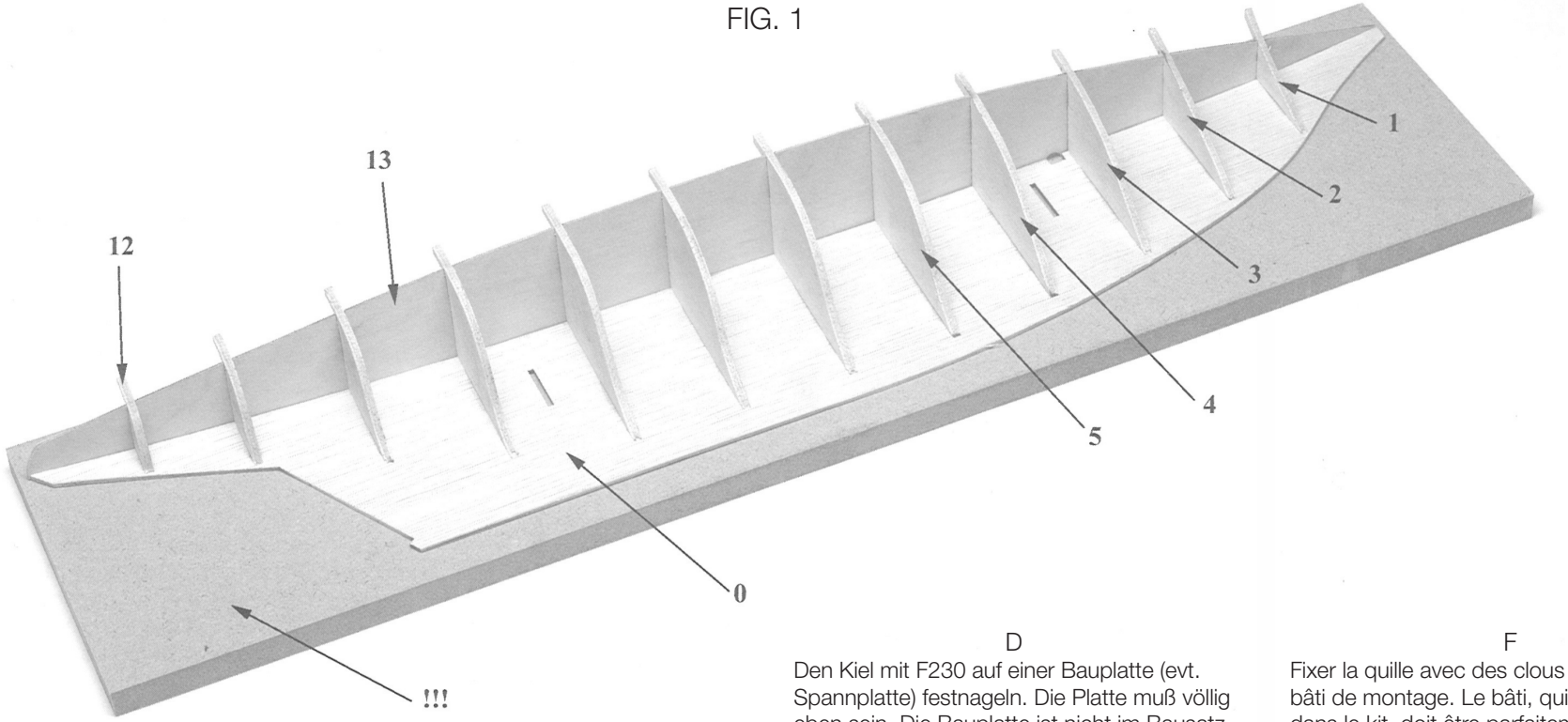

DK

Kølen sømmes fast med F230 på en byggeplade (evt. spånplade). Pladen skal være helt lige. Byggepladen findes ikke i byggesættet. Spanterne pudses og limes på plads. Når limen er tør limes dæk nr. 13 på plads. Spanterne slibes i smig, så de følger dækkets facon (se evt. afsnittet "Træskrog" i hæftet "Byggetips" Et link til denne findes på BillingBoats.com/Tips-Hints).

NL

Spijker de kiel met F230 op een bouwplaat (evt. spaanplaat) vast. De plaat moet helemaal rechtlopen. De bouwplaat maakt geen deel uit van de bouwset. Schuur de spanten en lijm ze op hun plaatsen. Als de lijm droog is, dek nr. 13 op z'n plaats lijmen. Schuur de spanten schuin af zodat ze de vorm van het dek volgen (lees evt. het stuk "Houten rompen" in de folder "Bouwtips". Een link hiervoor is te vinden op BillingBoats.com/Tips-Hints).

GB

Nail the keel to a building plate, eg.chip board, using F230. The building plate, which is not included in the model kit, should be completely flat and even. Sand the frames and glue them into position. When dry, glue on the deck no. 13. Sand the frames to fit the shape of the deck. (cf. "Wooden hull" section in the Building Tips folder. A link for this is found on BillingBoats.com/Tips-Hints).

E

Fijar la quilla con los clavos n. F230 en una placa de construcción (p.ej. una placa de virutas). Es preciso que la placa esté completamente plana. La placa no está comprendida en el juego de construcción. Esmerilar las cuadernas y montarlas con cola. Cuando esté seca la cola se monta la cubierta n.13. Las cuadernas se biselan a la forma de la cubierta (véa el párrafo "Cascos de madera" en el folleto "Consejos de construcción". Un enlace para esto se encuentra en BillingBoats.com/Tips-Hints).

D

Den Kiel mit F230 auf einer Bauplatte (evt. Spannplatte) festnageln. Die Platte muß völlig eben sein. Die Bauplatte ist nicht im Bausatz enthalten. Die Spanten sind zu putzen und anzuleimen. Ist der Leim trocken, ist das Deck Nr. 13 anzuleimen. Die Spanten sind schräg zu schleifen, um sie der Deckform anzupassen (siehe ggf. Abschnitt "Holzrumpf" im Heft "Bauratschläge". Einen Link dazu finden Sie auf BillingBoats.com/Tips-Hints).

I

Fissate la chiglia con dei chiodini su un asse di montaggio, p.e. di truciolare, (non contenuto nella scatola di montaggio), avendo cura che essa sia perfettamente piana.
Levigate accuratamente le ordinate ed incollatele seguendo le istruzioni del disegno.
Solo quando la colla sarà perfettamente asciutta potete procedere con i lavori, incollando la coperta Nr. 13.
Osservate che le ordinate devono essere levigate in forma per adattarle meglio alla sagomatura della coperta. (Confrontate anche il capitolo "Scafo in legno" nell'apposito opuscoletto "Consigli per il montaggio".
Un collegamento per questo si trova su BillingBoats.com/Tips-Hints).

F

Fixer la quille avec des clous F230 sur un bâti de montage. Le bâti, qui n'est pas fourni dans le kit, doit être parfaitement plan.
Poncer les couples et les coller en place.
Après séchage, coller le pont no 13.
Poncer les couples conformément au pont. (voir "Coques en bois" du manuel d'instructions. Un lien pour cela se trouve sur BillingBoats.com/Tips-Hints).

P

A quilha é pregada com F230 numa placa de construção (eventualmente placa de aglomerado). A placa tem de ser inteiramente plana. A placa de construção não está incluída no conjunto.
As peças de armação são polidas e lixadas, para encaixar. Quando a cola estiver seca, colar o deck nº 13. As peças de armação são chanfradas, de modo a seguirem a forma do deck. (ver eventualmente a seção "Cascos de Madeira" na revista "Dicas de Construção". Um link para isso pode ser encontrado em BillingBoats.com/Tips-Hints).

FIG. 2

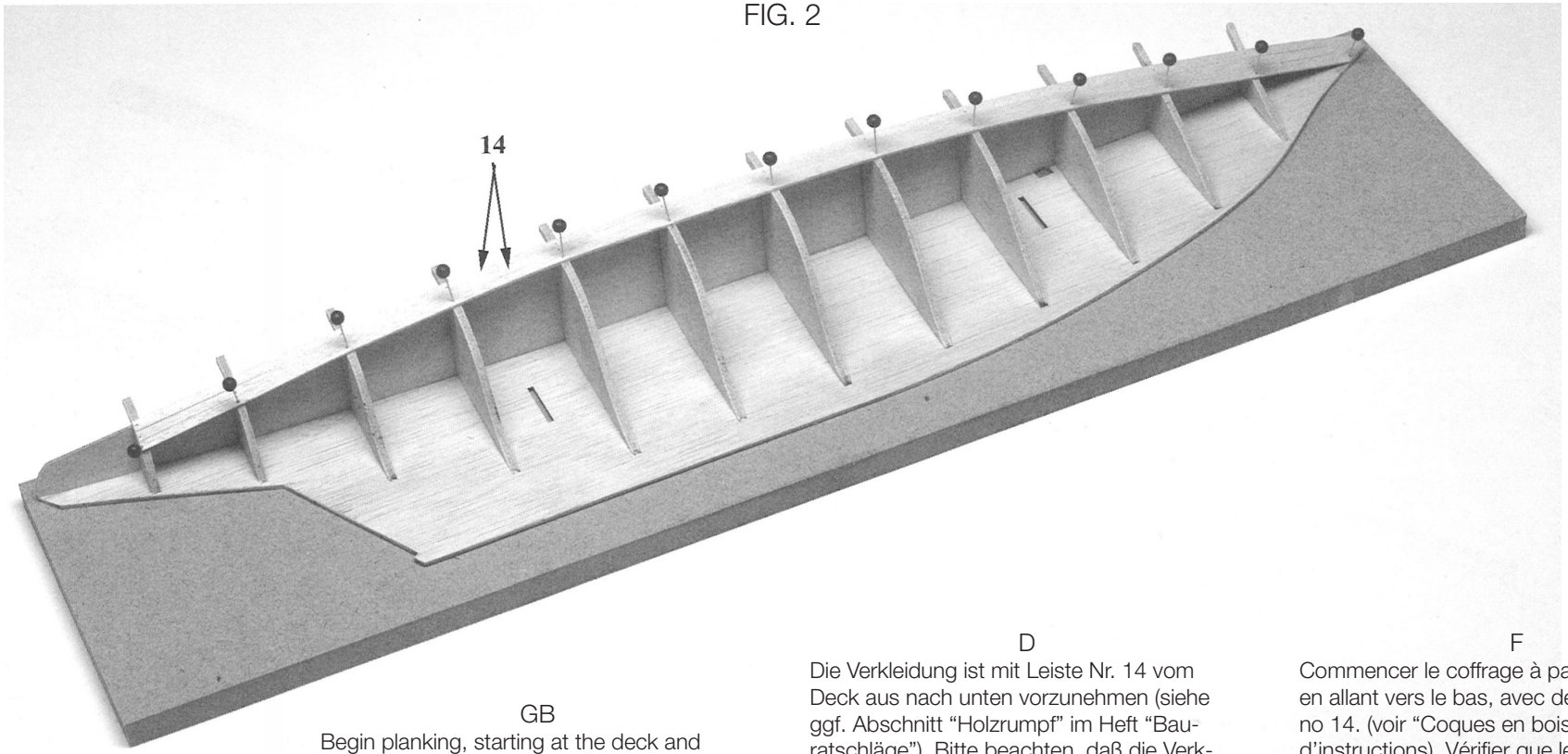

DK

Beklædningen begyndes fra dæk og nedefter med liste nr. 14 (se evt. afsnittet "Træskrog" i hæftet "Byggetips"). Vær opmærksom på, at beklædningen under dæk ender på spant nr. 12, og beklædningen over dæk (skanseklædningen) starter på spant nr. 1 og ender ud over skrogets længde. Længden på skanseklædningen skal tilpasses senere.

NL

Breng de beplanking aan, beginnend bij het dek met strip nr. 14 (lees evt. het stuk "Houten rompen" in de folder "Bouwtips"). Let erop dat de beplanking onder het dek op spant nr. 12 eindigt en de bekleding boven het dek (de schansbeplanking) op spant nr. 1 begint en buiten het einde van de romp eindigt. De lengte van de schansbeplanking wordt later aangepast.

GB

Begin planking, starting at the deck and working downwards, using strip no. 14 (cf. "Wooden hull" section in the Building Tips folder). Make sure that the planking under the deck ends at frame no. 12, and that the planking above the deck (bulwarks) begins at frame no. 1 and extends beyond the length of the hull. The length of the bulwarks is regulated later on in the building process.

E

Comenzar el trabajo de forro trabajando de la cubierta hacia abajo con el listón n. 14 (véa el párrafo "Cascos de madera" en el folleto "Consejos de construcción").
Prestar atención a que el revestimiento bajo la cubierta termina a la cuaderna n. 12 y que el revestimiento sobre la cubierta (la regala) comienza a la cuaderna n. 1 y termina excediendo la longitud del casco. La longitud de la regala debe ser ajustada posteriormente.

D

Die Verkleidung ist mit Leiste Nr. 14 vom Deck aus nach unten vorzunehmen (siehe ggf. Abschnitt "Holzrumpf" im Heft "Bauratschläge"). Bitte beachten, daß die Verkleidung unter Deck bei Spant Nr. 12 endet, und die Verkleidung ober Deck (das Schanzkleid) bei Spant Nr. 1 beginnt und über das Bugende hinausragt. Die Länge des Schanzkleides ist später anzupassen.

I

Il fasciame, ricavato dal listello Nr. 14, viene posato dal basso verso l'alto. (Confrontate anche il capitolo "Scafo in legno" nell'apposito opuscoletto "Consigli per il montaggio"). Osservate che il fasciame inferiore finisce al di sotto della coperta, in particolare all'altezza dell'ordinata Nr. 12, mentre il fasciame da mettere in opera al di sopra della coperta (ovvero il parapetto di murata) inizia all'altezza dell'ordinata Nr. 1, sporgendo al di là dell'estremità della prua.
La lunghezza del parapetto di murata si adatta in un secondo momento.

F

Commencer le coffrage à partir du pont en allant vers le bas, avec des baguettes no 14. (voir "Coques en bois" du manuel d'instructions). Vérifier que le coffrage sous le pont se termine au couple no 12 et que le coffrage au dessus du pont (bastingage) commence au couple no 1 et s'étend tout le long de la coque. La longueur du bastingage sera ajustée plus tard dans la construction.

P

Começa-se a fazer o revestimento do deck para baixo, com a tira nº 14, (ver eventualmente a seção "Cascos de Madeira" na revista "Dicas de Construção").
Esteja atento para que o revestimento sob o deck termine na peça de armação nº 12, e que o revestimento em cima do deck (o baluarte) comece na peça de armação nº 1 e termine fora do casco. O comprimento do baluarte deve ser adaptado posteriormente.

FIG. 3

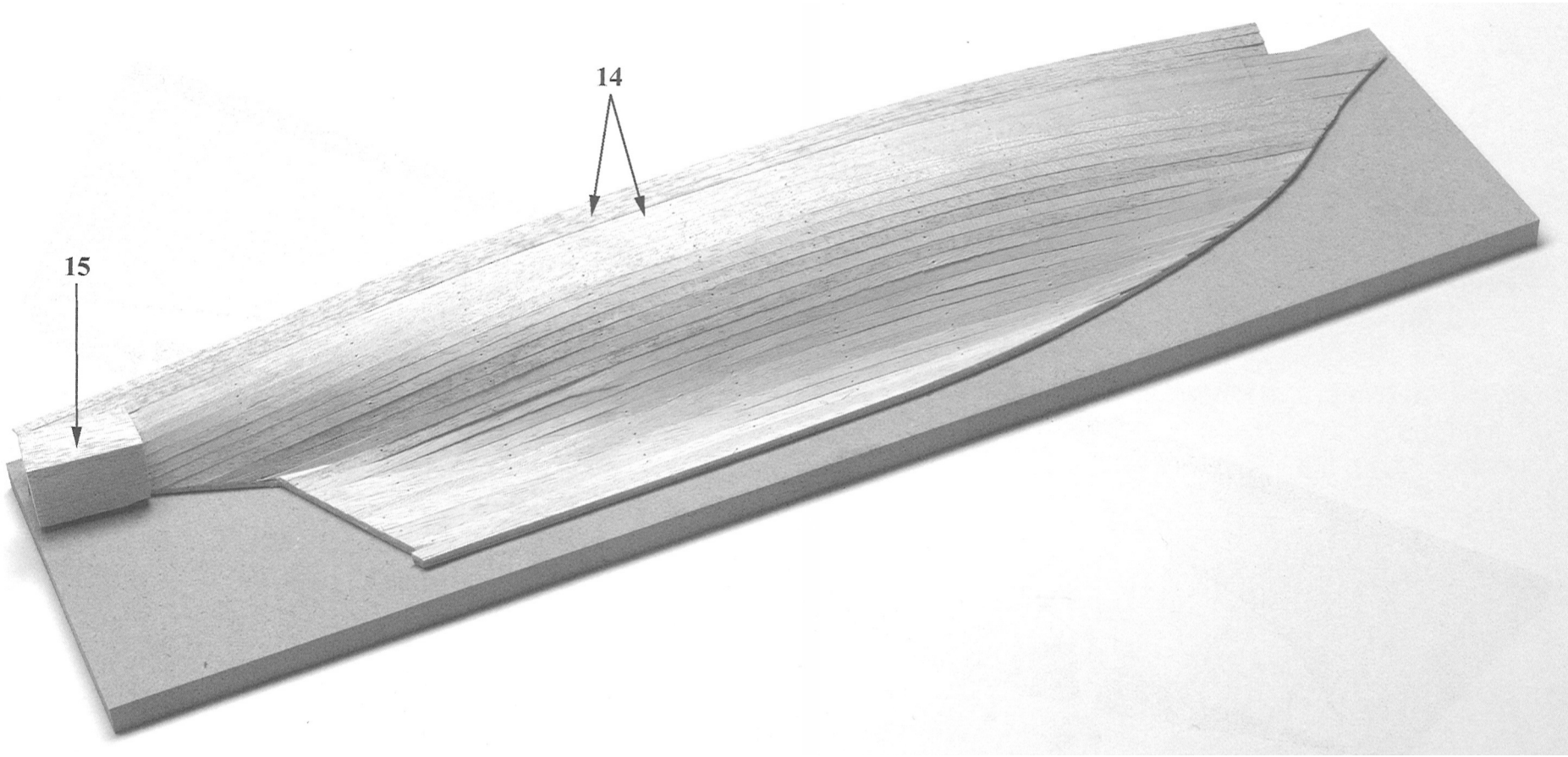

DK

Hækklods nr. 15 tilpasses og limes på plads, derefter slibes hækklods og skrog i facon.

GB

Shape the stern block no. 15 and glue in position.
Sand the hull and stern block to shape.

D

Der Heckklotz Nr. 15 ist anzupassen und festzuleimen. Anschließend sind Heckklotz und Rumpf auf gleiche Fasson zu schleifen.

F

Former le bloc arrière no 15 et le coller en place.
Poncer la coque et le bloc arrière.

NL

Pas het achterstevenblok nr. 15 aan en lijm het op z'n plaats, schuur daarna het achterstevenblok en de romp in vorm.

E

Ajustar el taco de popa n. 15 y montarla con cola. Luego se esmerilan el taco de popa y el casco.

I

Adattate il blocchetto di legno che forma la poppa ed incollatelo. Successivamente dovete levigare il blocchetto e lo scafo stesso, per dare alla poppa la giusta sagomatura.

P

O bloco de popa nº 15 é adaptado e colado no lugar. Depois o bloco de popa e o casco são lixados em forma.

FIG. 4

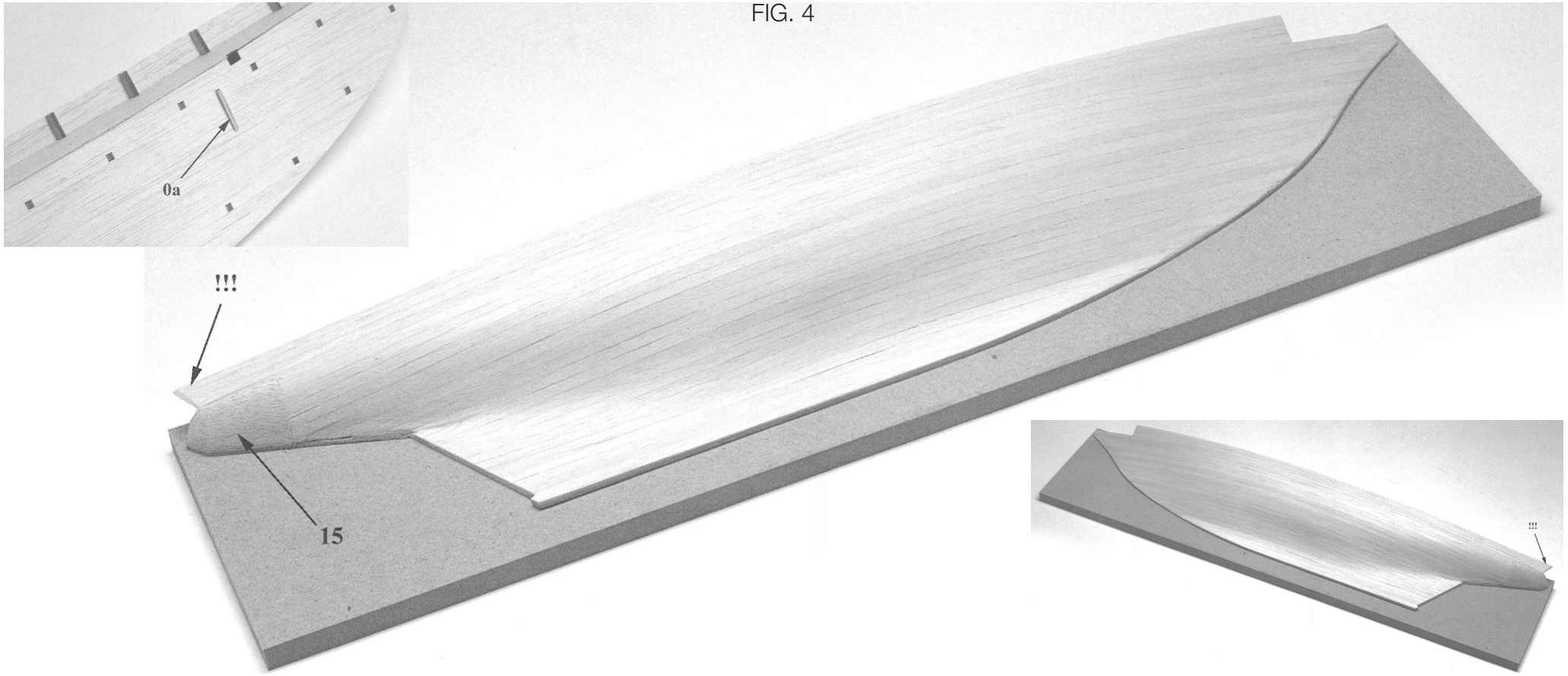

DK

Når begge skrog-halvdele er slebet i facon monteres styr nr. 0a i kølen og skroget limes sammen. Når limen er tør, spartles og slibes skroget (se evt. afsnittet “Slibning og maling” i hæftet “Byggetips”).

NL

Monteer als beide helften van de romp in vorm geschuurd zijn, de geleider nr. 0a in de kiel en lijm de romp samen. Plamuur en schuur de romp als de lijm droog is (lees evt. het stuk “Schuren en verven” in de folder “Bouwtips”).

D

Sind beide Rumpfhälften auf Fasson geschliffen, ist die Führung Nr. 0a im Kiel und Rumpf zusammenzuleimen. Ist der Leim trocken, ist der Rumpf zu spachteln und zu schleifen (siehe ggf. Abschnitt “Schliff und Anstrich” im Heft “Bauratschläge”).

E

Una vez formadas las piezas de casco por esmerilado, se monta la guía n. 0a a la quilla. Luego se juntan las piezas de casco con cola. Cuando esté seca la cola, el casco es plasteceado y esmerilado (véa el párrafo “Esmerilado y pintado” en el folleto “Consejos de construcción”).

GB

When both halves of the hull have been sanded in shape, mount steering gear no. 0a in the keel and glue the hull together. When the glue is dry, fill and sand the hull (cf. “Sanding and painting” section in the Building Tips folder).

I

Una volta sagomate le due metà dello scafo, potete incollare l’opportuna guida Nr. 0a sia alla chiglia che allo stesso scafo.
Solo quando la colla sarà perfettamente asciutta si può stuccare lo scafo, per sottoporlo poi ad un’accurata levigata Confrontate anche il capitolo “Smerigliare e verniciare” nell’apposito opuscoletto “Consigli per il montaggio”).

F

Après avoir poncé les 2 moitiés de la coque, mettre en place le gouvernail no 0a dans la coque et coller les demi-coques ensemble. Après séchage, mastiquer et poncer la coque. (voir “Poncage et peinture” du manuel d’instructions”).

P

Quando ambas as metades do casco estiverem lixadas em forma, monta-se o timão nº 0a na quilha, e cola-se o casco.
Quando a cola estiver seca, encher cavidades e lixar o casco, (ver eventualmente a seção “Lixação e pintura” na revista “Dicas de Construção”).

FIG. 5

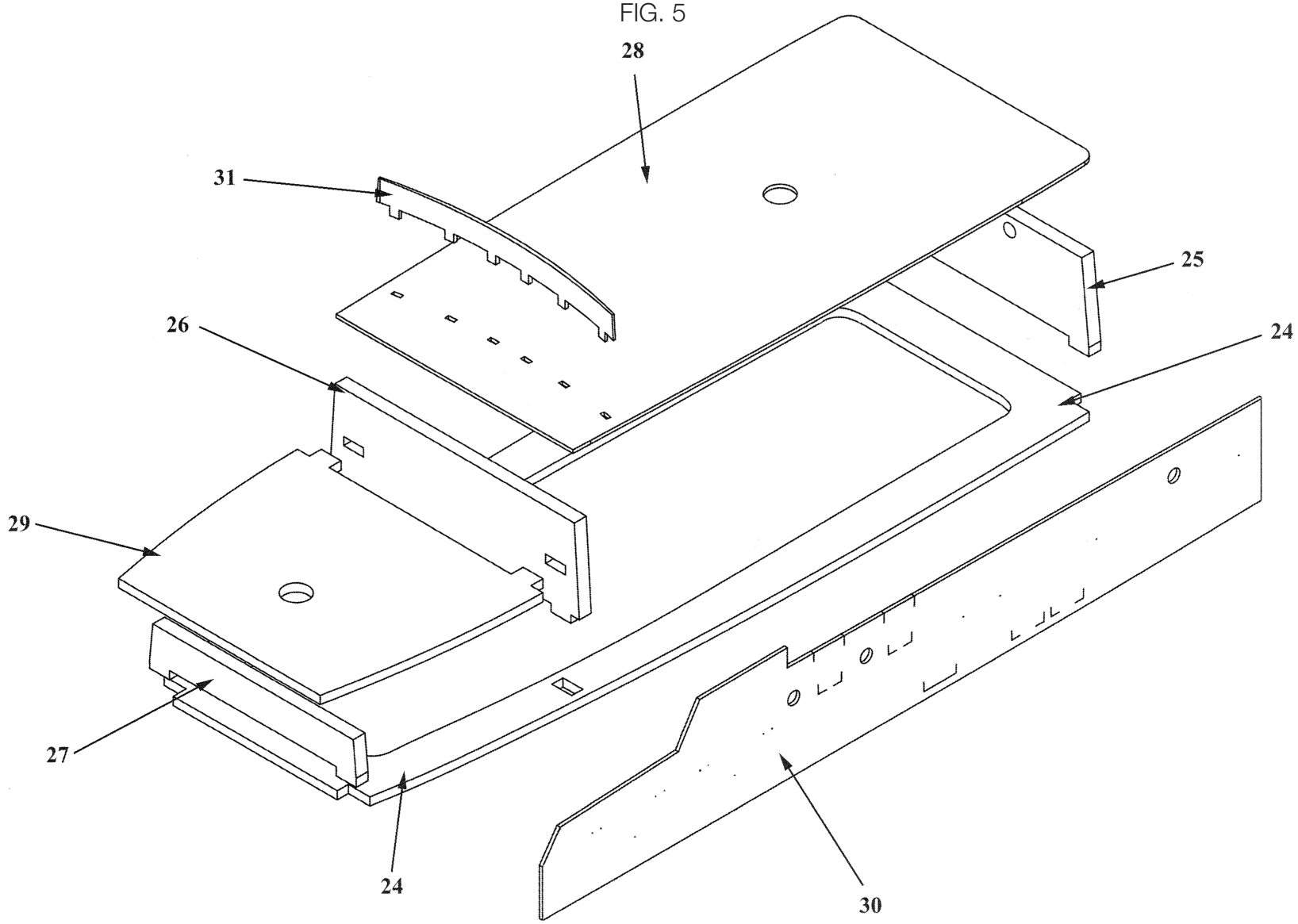

DK
Viser hvorledes kahytten opbygges.

GB
Shows the assembly of the cabin.

D
Zeigt wie die Kajüte aufzubauen ist.

F
Montre l'assemblage de la cabine.

NL
Toont hoe de kajuit wordt opgebouwd.

E
Muestra el procedimiento de la construcción del camarote.

I
Questa figura informa su come montare la cabina.

P
Mostra como a cabine é construída.

FIG. 6

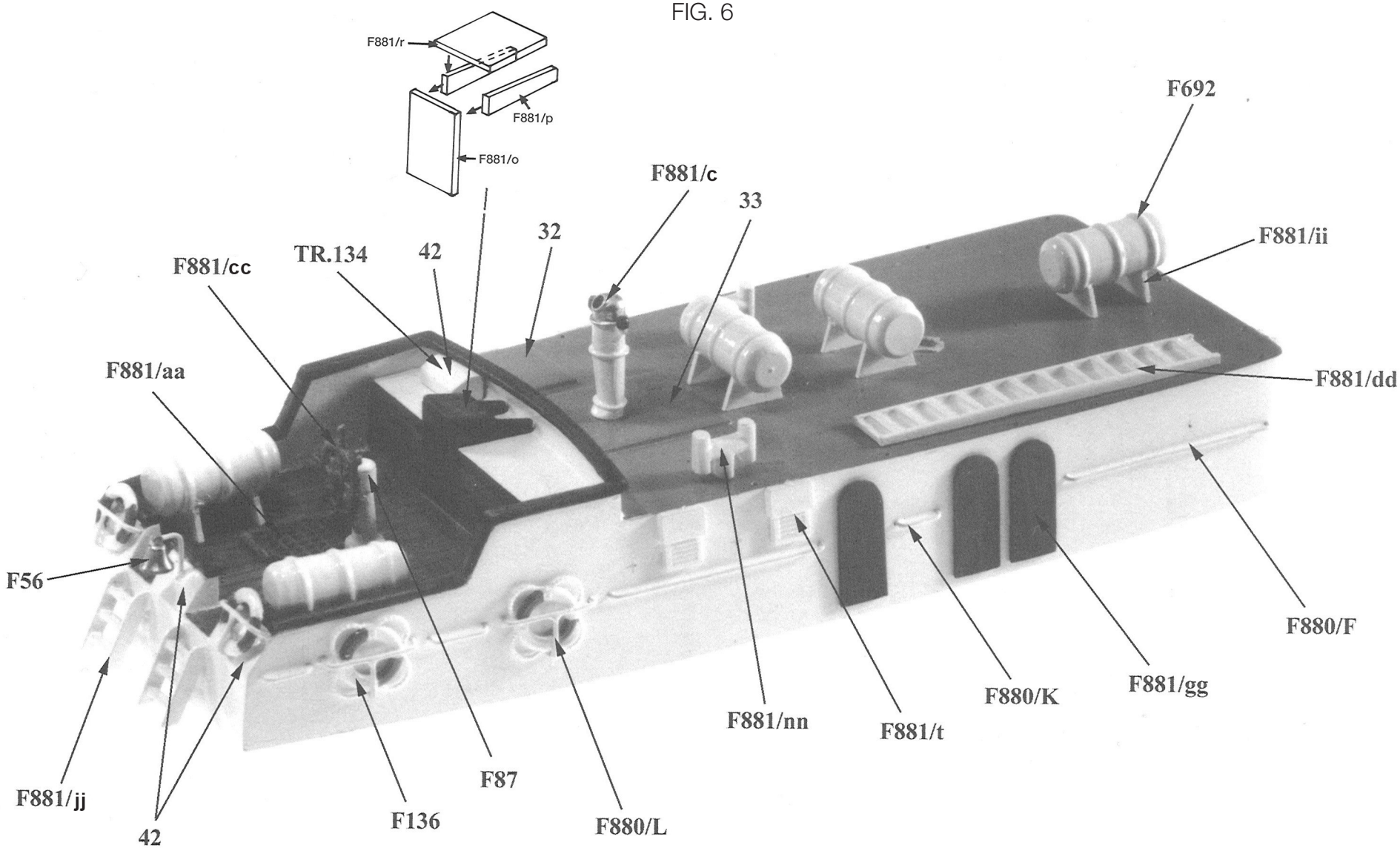

DK
Viser den næsten færdige kahyt.

GB
Shows the almost completed cabin.

D
Zeigt die fast fertige Kajüte.

F
Montre la cabine complète.

NL
Toont de kajuit als hij bijna klaar is.

E
Muestra el camarote casi terminado.

I
Questa figura mostra la cabina quasi pronta.

P
Mostra a cabine quase pronta.

FIG. 7

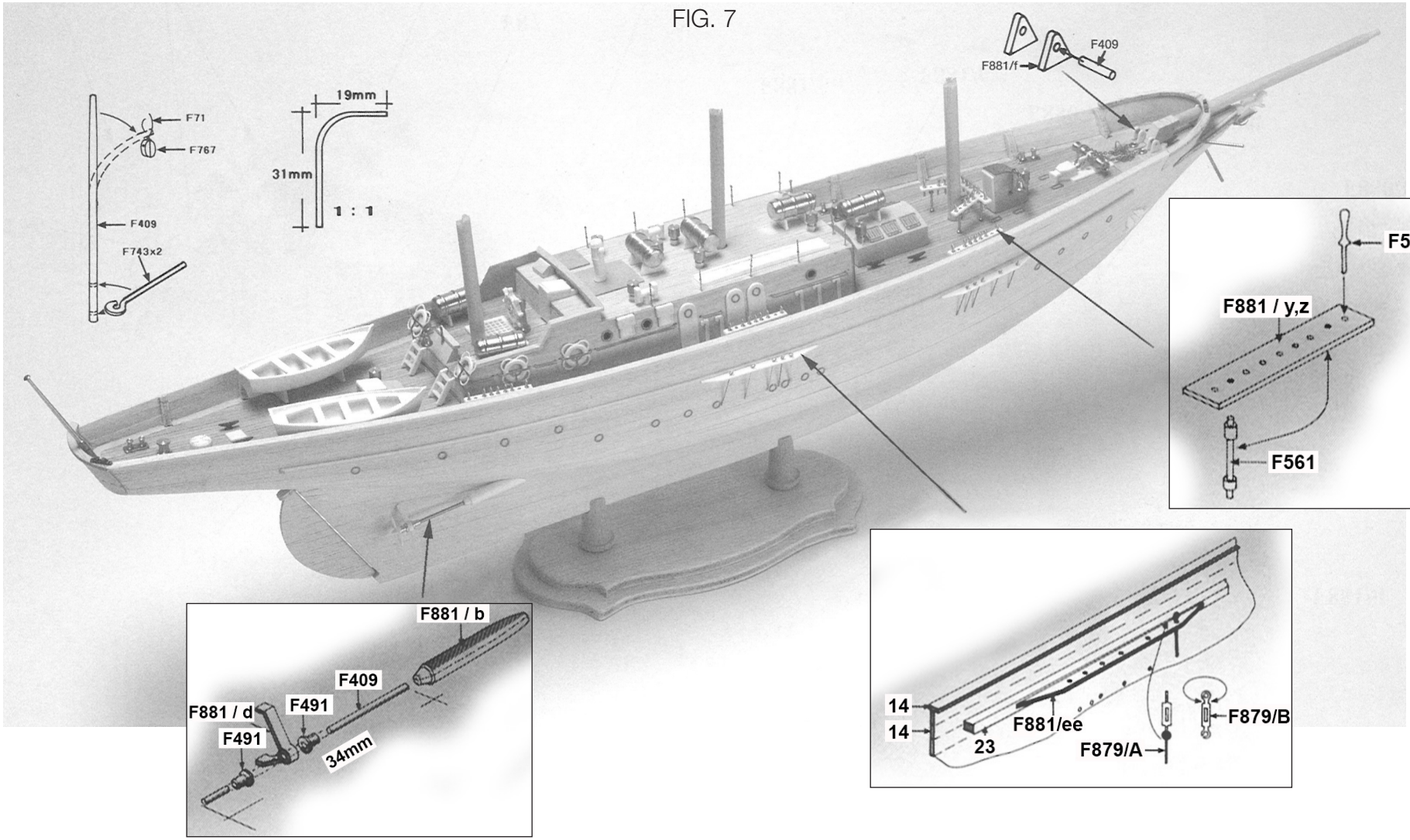

DK

Fig. 7-8
Viser opbygning og placering af nedgange, davider mm. Mål findes på hovedtegningen.

GB

Fig. 7-8
Shows the construction and positioning of the companionways, davits, etc. Dimensions can be seen on the main drawing.

D

Fig. 7-8
Zeigt Aufbau und Plazierung der Niedergänge, Davits etc. Die Abmessungen finden sich auf der Hauptzeichnung.

F

Fig. 7-8
Montrent la construction et le positionnement des capots, bossoirs, etc. Les dimensions sont visibles sur le plan principal.

NL

Fig. 7-8
Toont de opbouw en plaat-sing van trappen, gieken enz.
De afmetingen staan op de hoofdtekening.

E

Fig. 7-8
Muestra la construcción y colocación de bajadas, pescantes, etc. Las medidas se desprenden de la ilustración principal.

I

Fig. 7-8
Questa figura mette in evidenza la corretta posizione dei boccaporti, dei buttafuori e degli altri accessori.
Per le corrette dimensioni è opportuno confrontare con il disegno principale.

P

Fig. 7-8
Mostra a construção e a localização das escadarias, turcos, etc. As medidas encontram-se na planta principal.

FIG. 8

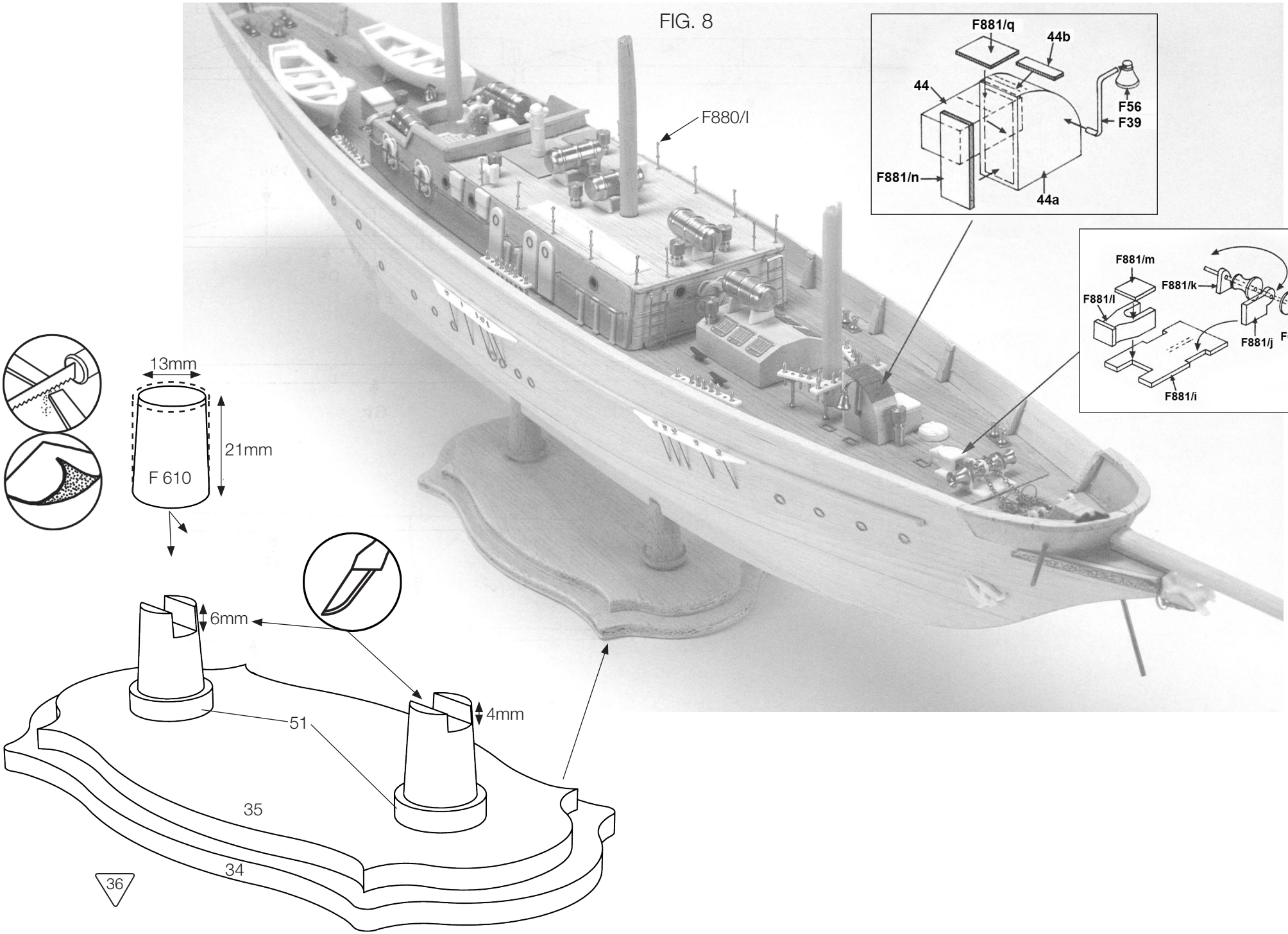
F880/l
F881/q
44b
44
F56
F39
F881/n
44a
F881/m
F881/k
F881/l
F881/j
F667
F39
F881/i
13mm
21mm
F 610
6mm
4mm
51
35
34
36

FIG. 9

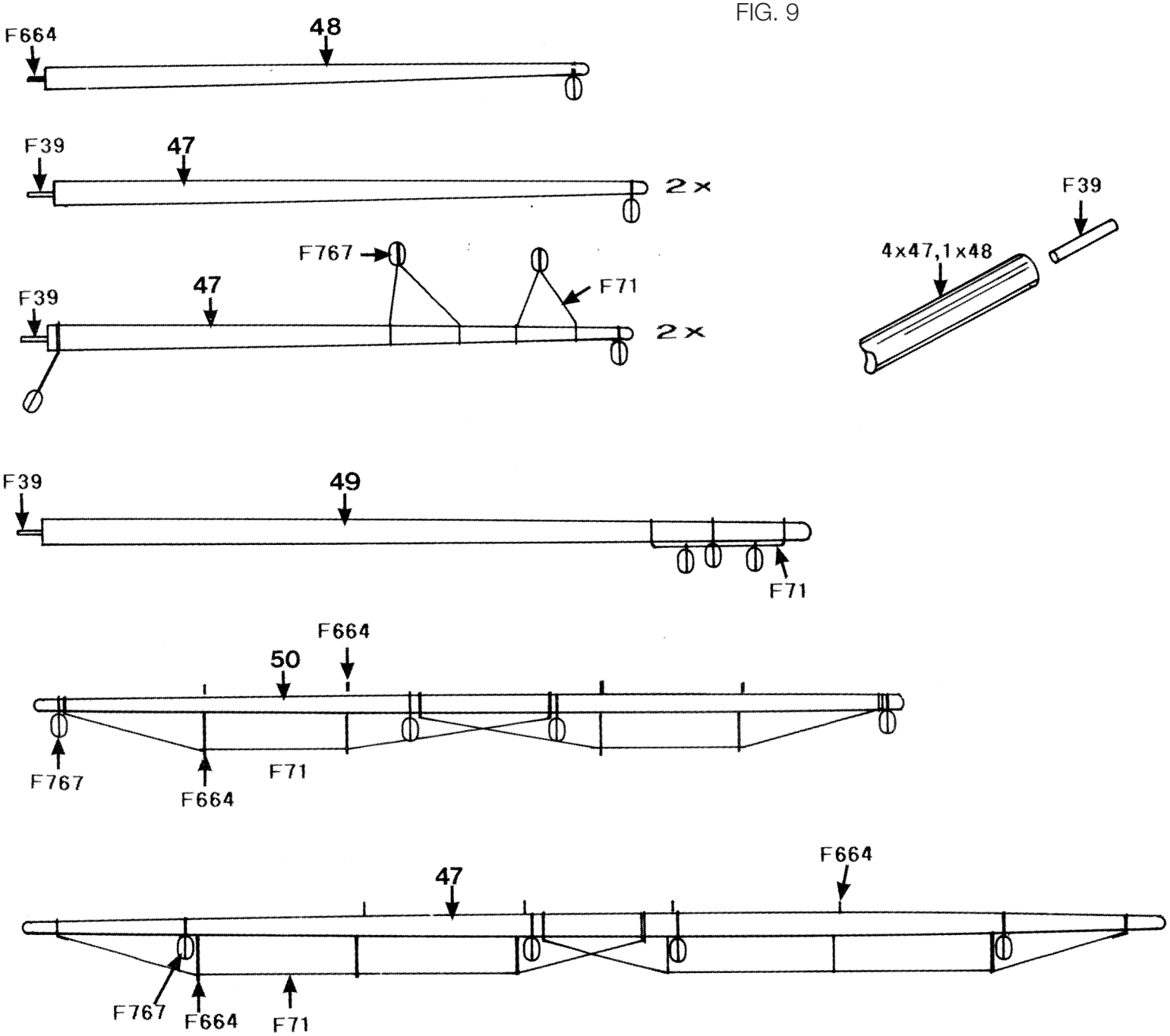

DK

Viser rær og bomme beslået med fittings.
De respektive mål findes på hovedtegningen.

GB

Shows the yards and booms with fittings.
Dimensions can be seen on the main drawing.

D

Zeigt die mit Fittings beschlagenen Rahen und Bäume. Die entsprechenden Abmessungen finden sich auf der Hauptzeichnung.

F

Montre les vergues et tangons avec les accastillages. Les dimensions sont visibles sur le plan principal.

NL

Toont de ra's en bomen met beslagen.
De verschillende afmetingen staan op de hoofdtekening.

E

Muestra las vergas y botavaras montadas con herrajes. Las medidas respectivas se desprenden de la ilustración principal.

I

Questa figura mostra i pennoni e gli alberi completati con tutti i vari accessori.
Per le corrette dimensioni è opportuno confrontare con il disegno principale.

P

Mostra vergas e botalós com ferragens. As respectivas medidas encontram-se na planta principal.

Symboler		=	Rigningsnummer	Symbolen		=	Tuigage Nr.
		=	Farvenummer			=	Kleur Nr.
Symbols		=	Rigging No.	Símbolo		=	Oparejo Nr.
		=	Colour No.			=	Color Nr.
Zeichen		=	Takel Nr.	Segno		=	Attrezzatura N°
		=	Farben Nr.			=	aColore N°
Symboles		=	Greement no.	Simbolos		=	Cordame n°
		=	Couleur no.			=	Cõr n°

Til denne model er mahogni bejdse og farver med følgende numre nødvendige:
For this model is mahogany stain and colours with the following numbers should be used:
Für dieses Modell sind Mahagoni Beize und Farben mit den folgenden Nummern notwendig:
Pour ce modèle, le mordant et les couleurs avec les numéros suivants doivent être employées:
Voor dit model zijn kleuren met de volgende nummers nodig:
Para est modelo se necesitan mordiente et colores con los siguientes nùmeros:
Per questo modello occorrono inchiostro tinteggiatore ”mogano” e colori con questi numeri:
Pinte o modelo com tintura cõr Mogno e as cõres sugeridas da Billing Boats:

	= Billing	3	=	Emerald
	= Billing	5	=	Tan
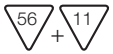	= Billing	15	=	Silver
	= Billing	16	=	Gold
	= Billing	9	=	Bright Red
	= Billing	11	=	Black
	= Billing	1	=	White
	= Billing	36+17	=	Mahogany Stain + Clear Poly
	= Billing	12	=	Pale Grey
	= Billing	33	=	Matt Mid Green
	= Billing	6	=	Hull Red

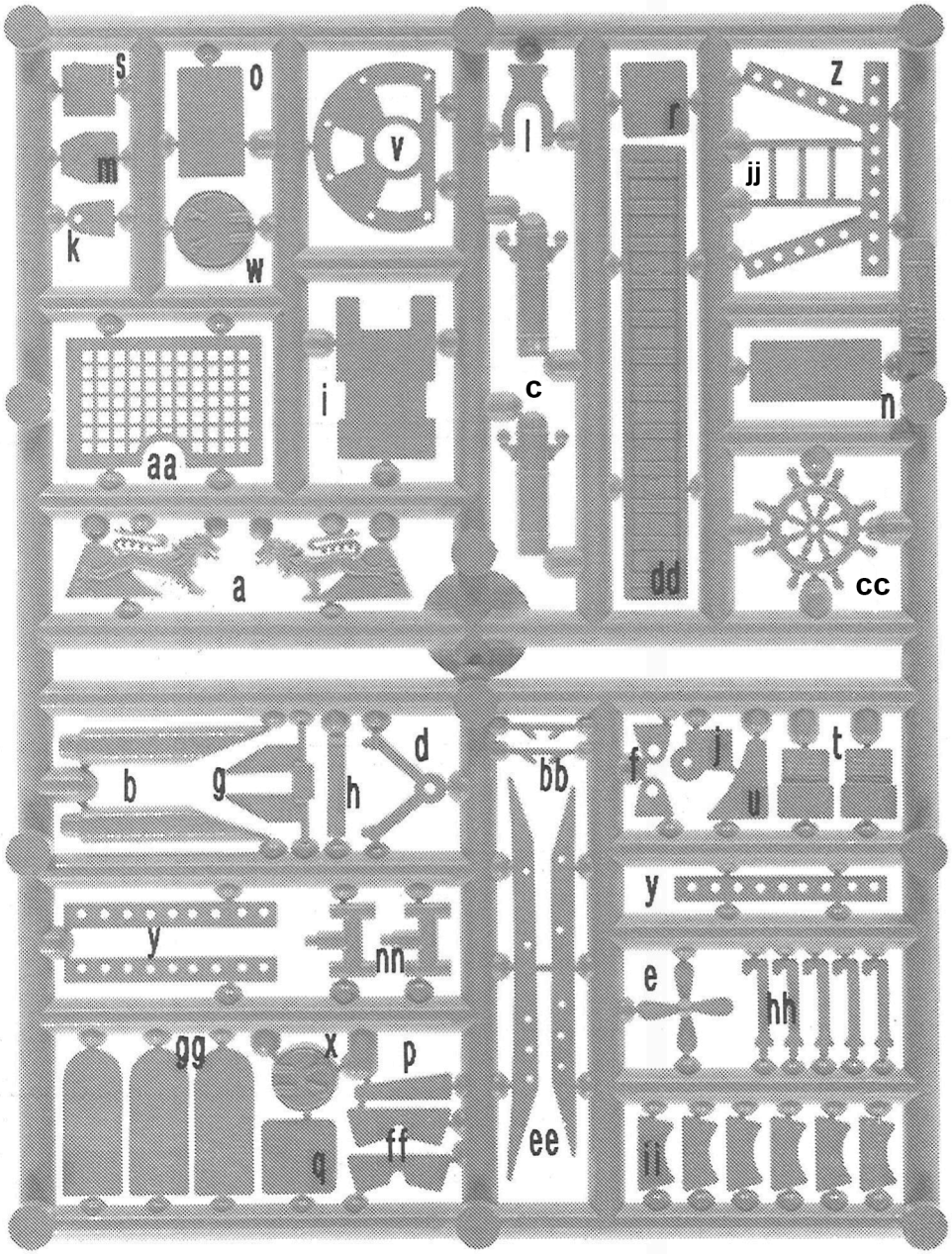

F881

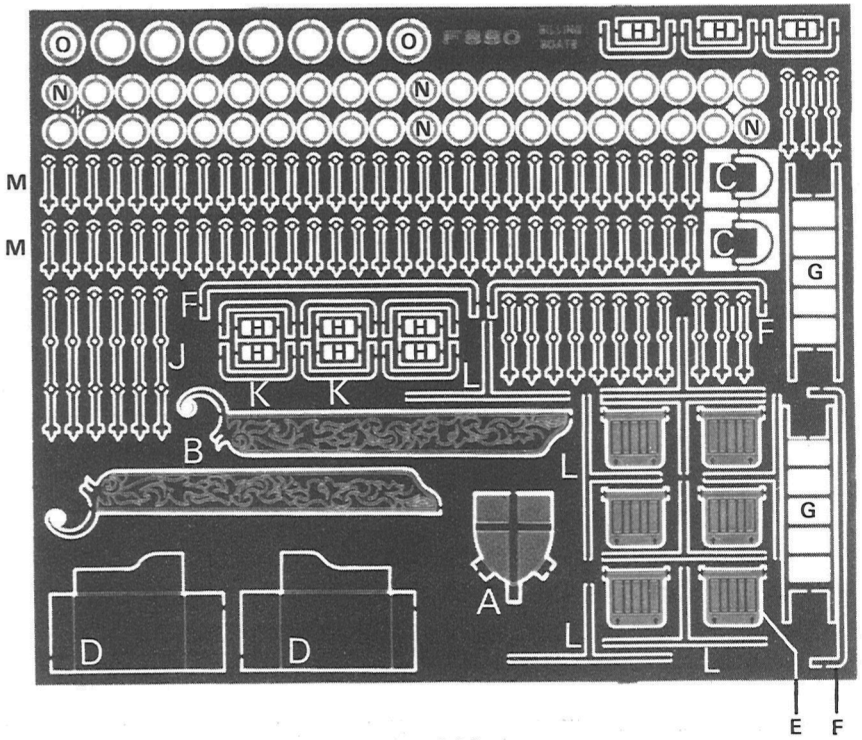

F880

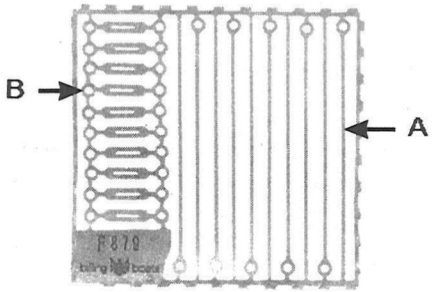

F879

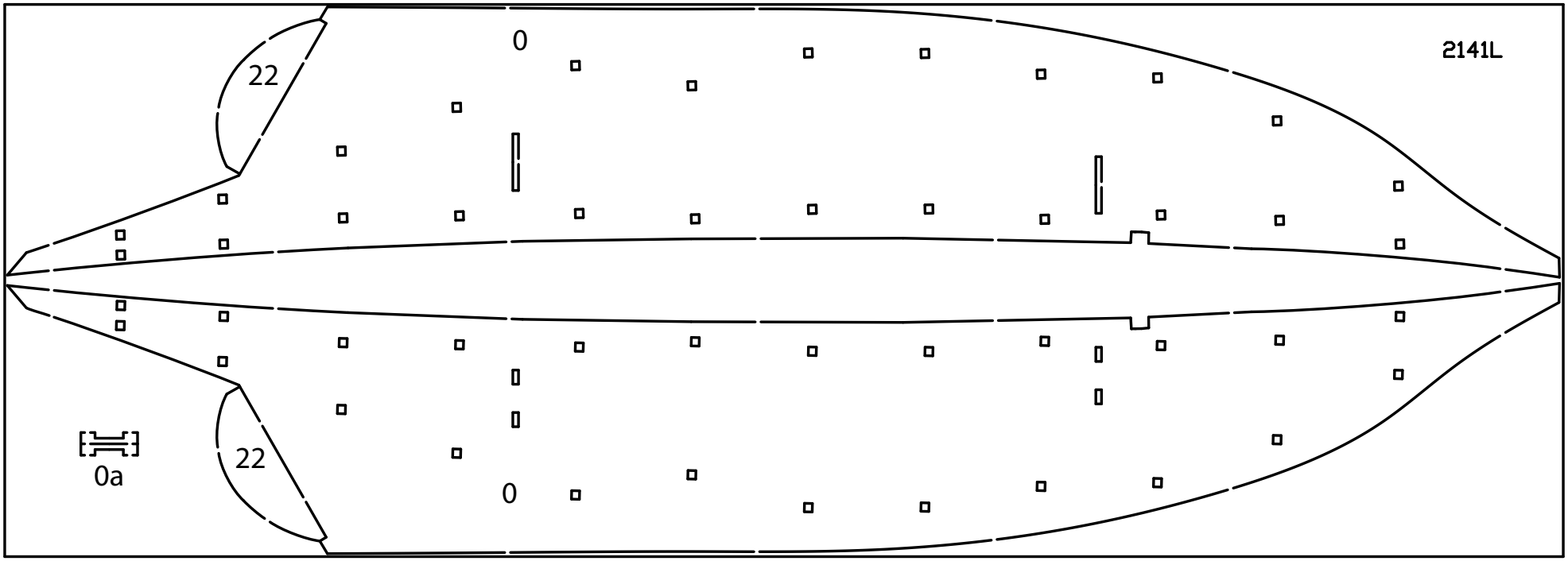
0
22
2141L
0a
22
0

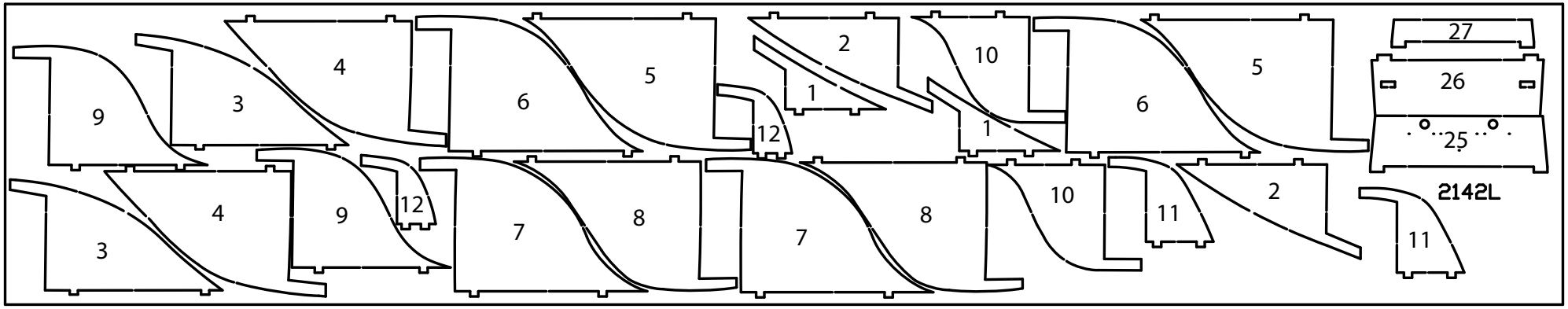
9
3
4
6
5
12
2
1
10
1
6
5
27
26
25
2142L
3
4
9
12
7
8
7
8
10
11
2
11

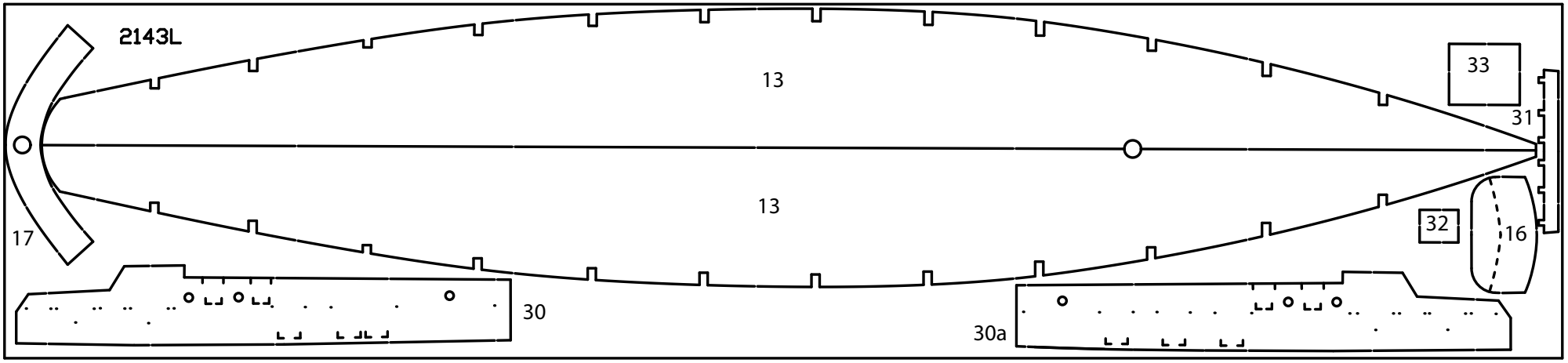
2143L
13
13
33
31
32
16
17
30
30a

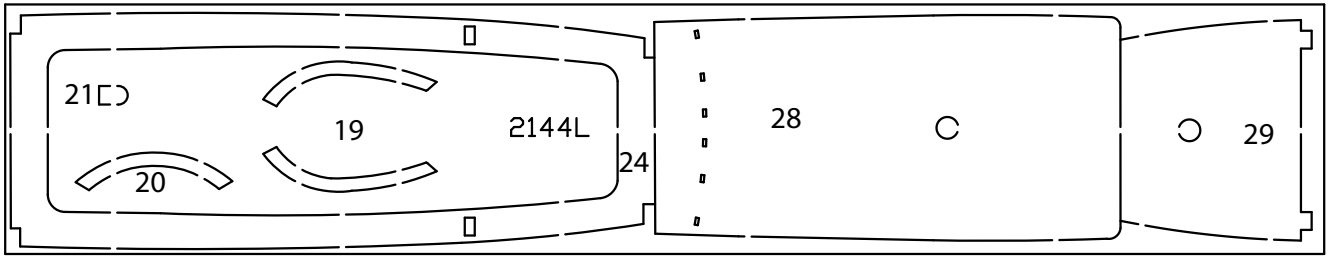
21
19
20
2144L
24
28
29

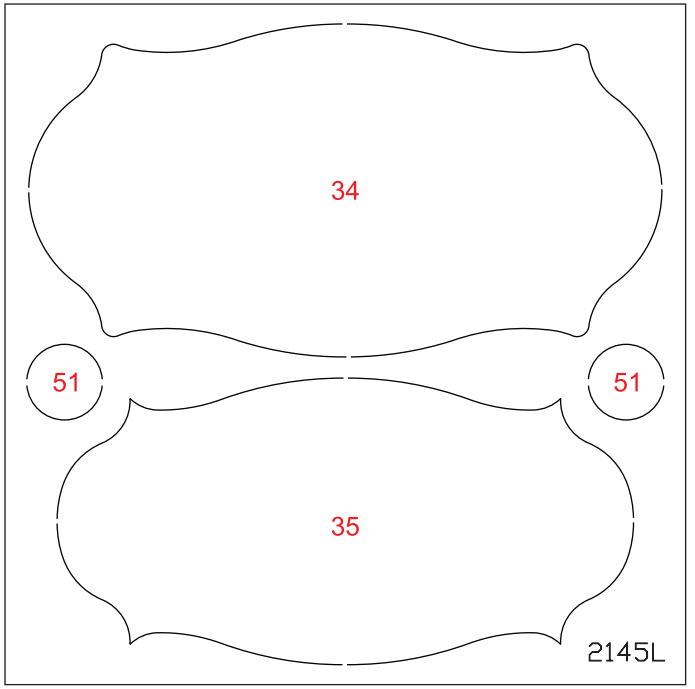
34
51
51
35
2145L

Table contents for “Sir Winston Churchill” Art. No. 706

Pcs.	No.	Dimension	Material	DK	GB	D	F
2	0a	2mm x-veneér	2142L	Styr	Guide	Führung	Guide
2	0	2mm x-veneér	2142L	Køl	Keel	Kiel	Quille
2	1	3mm x-veneér	2142L	Spant	Frame	Spant	Couples
2	2	3mm x-veneér	2142L	Spant	Frame	Spant	Couples
2	3	3mm x-veneér	2142L	Spant	Frame	Spant	Couples
2	4	3mm x-veneér	2142L	Spant	Frame	Spant	Couples
2	5	3mm x-veneér	2142L	Spant	Frame	Spant	Couples
2	6	3mm x-veneér	2142L	Spant	Frame	Spant	Couples
2	7	3mm x-veneér	2142L	Spant	Frame	Spant	Couples
2	8	3mm x-veneér	2142L	Spant	Frame	Spant	Couples
2	9	3mm x-veneér	2142L	Spant	Frame	Spant	Couples
2	10	3mm x-veneér	2142L	Spant	Frame	Spant	Couples
2	11	3mm x-veneér	2142L	Spant	Frame	Spant	Couples
2	12	3mm x-veneér	2142L	Spant	Frame	Spant	Couples
2	13	1mm x-veneér	2143L	Dæk	Deck	Deck	Pont
62	14	1,8x4x550mm	Obechi	Beklædningslister	Plankingstrips	Beplankungsleisten	Baguette de bordé
2	15	20x27x40mm	Balsa	Hækklods	Stern block	Heckklötze	Oviere poulie
1	16	1mm x-veneér	2143L	Hækspejl	Transom-stern	Heckspiegel	Arriére á tableuu
1	17	1mm x-veneér	2143L	Skanseklædning	Formed pieces	Schanzkleid	Piéces préfabrique
20	18	0,7x2x550mm	Annegre	Dækslister	Deckstrips	Deckleisten	Barres
2	19	2mm x-veneér	2144L	Ræling	Rail	Reling	Plat bord
1	20	2mm x-veneér	2144L	Ræling	Rail	Reling	Plat bord
1	21	2mm x-veneér	2144L	Rorbeslag	Fittings for rudder	Ruderbeschlag	Garniture de gouvernail
2	22	2mm x-veneér	2141L	Ror	Rudder	Ruder	Gouvernail
2	23	1,8x2x550mm	Obechi	Fenderliste	Rubbing strake	Scheverleisten	Cienture
1	24	2mm x-veneér	2144L	Kahyt-Bundplade	Cabin-Sole plate	Kajüten-Boden	Trole borde des cabine fonds
1	25	3mm x-veneér	2142L	Kahyt-Skot	Cabinbulkhead	Kajüten-Schott	Cloison
1	26	3mm x-veneér	2142L	Kahyt-Skot	Cabinbulkhead	Kajüten-Schott	Cloison
1	27	3mm x-veneér	2142L	Kahyt-Skot	Cabinbulkhead	Kajüten-Schott	Cloison
1	28	2mm x-veneér	2144L	Kahyt-Tag	Cabin Roof	Kajüten-Dach	Cabine toit
1	29	2mm x-veneér	2144L	Kahyt-Dæk	Cabin Deck	Kajüten-Deck	Pont de cabine
1	30	1mm x-veneér	2143L	Kahyt-Side	Cabin Side	Kajüten-Seitenteile	Coté de cabine

1	30a	1mm x-veneér	2143L	Kahyt-Side	Cabin Side	Kajüten-Seitenteile	Coté de cabine
1	31	1mm x-veneér	2143L	Kahyt-Vindspejl	Cabin Windscreen	Kajüten-Windschutzscheibe	Cabine de parabrise
1	32	1mm x-veneér	2143L	Kahyt-Plade	Cabin plate	Kajüten-Platte	Plaque de cabine
1	33	1mm x-veneér	2143L	Kahyt-Plade	Cabin plate	Kajüten-Platte	Plaque de cabine
1	34	5mm x-veneér	2145L	Bedding	Slip	Ständer (Aufschleppe)	Cale
1	35	5mm x-veneér	2145L	Bedding	Slip	Ständer (Aufschleppe)	Cale
2	37		9047S	Presenning	Tarpaulin	Plane	Capot
1	38	1,8x3x550mm	Obechi	Cockpit-Ræling	Cockpit-Rail	Cockpit-Reling	Plat bord de cockpit
1	39	ø6x395mm	Ramin	Mast	Mast	Mast	Mât
2	40	ø6x385mm	Ramin	Mast	Mast	Mast	Mât
1	41	10x18x8mm	Obechi	Nedgang, Agter	Setting, Stern	Niedergang, achtern	Descente, arriére
1	42	6x6x50mm	Obechi	Cockpit-Ræling	Cockpit-Rail	Cockpit-Reling	Plat bord de cockpit
1	43	10x13x35mm	Obechi	Maskinskylight	Maschinskylight	Maschinen-Oberlicht	Claire-voie de mecanique
1	44	9x7x16mm	Obechi	Nedgang, for	Companion, fore	Niedergang, vorne	Couroir, devant
1	44a	19x16x7mm	Obechi	Nedgang, for	Companion, fore	Niedergang, vorne	Couroir, devant
1	44b	0,7x2x550mm	Mahogany	Nedgang, for	Companion, fore	Niedergang, vorne	Couroir, devant
1	45	11x8x11mm	Obechi	Bovsprydholder	Bowspritsupporter	Bugsprietstütze	Support de Blaupré
1	46	ø6x180mm	Ramin	Bovspryd	Bowsprit	Bugspriet	Blaupré
3	47	ø4x225mm	Ramin	Bom	Boom	Baum	Bôme
1	48	ø4x225mm	Ramin	Bom	Boom	Baum	Bôme
1	49	ø4x225mm	Ramin	Bom	Boom	Baum	Bôme
1	50	ø4x180mm	Ramin	Rå	Yard	Rahe	Vergue
2	51	5mm x-veneér	2145L	Bedding	Slip	Ständer (Aufschleppe)	Cale
1			TR134	Transfer	Transfer	Abziehbild	Decals
1			FL114	Flag	Flag	Flaggen	Drapeau
1			9047S	Sejl	Sail	Segel	Voil
1			FL138	Flag	Flag	Flaggen	Drapeau
1				Tegning	Drawing	Zeichnung	Plans
1				Byggevejledning	Building instr.	Bauanleitung	Instr. de montage
1	F22a	0,5mm	Copper	Kobbertråd	Copper wire	Kupferdraht	Fil de cuivre
1	F35	ø3x61mm	Brass	Flagstang	Flaggstaff	Fahnenmast	Hampre
1	F39	ø1x250mm	Brass	Messingtråd	Brass wire	Messingdraht	Fil de laiton
4	F491	4x4xmm	Brass	Bøsning	Bush	Buchse	Baque
57	F54	8mm	Wood	Kofilnagle	Belaying pins	Belegnägel	Cabillot

2	F56	ø5x5,5mm	Brass	Klokke	Bell	Glocke	Cloche
1	F71	30m		Rigningstråd	Rigging thread	Takelungsgarn	Fil de greement
1	F72	10m		Rigningstråd	Rigging thread	Takelungsgarn	Fil de greement
1	F87	15mm	Brass	Ratsøjle	Wheel column	Steuersäule	Colonne de Roue
7	F93	8x5mm	Brass	Ventil	Vent	Lüfter	Manche à áir luchtkoker
4	F94	12x5mm	Brass	Ventil	Vent	Lüfter	Manche à áir luchtkoker
5	F100	ø4mm	Brass	Lanterne	Light	Laterne	Lanterne
1	F107	ø6x6mm	Brass	Kapstan	Capstan	Kapstan	Cabestan
5	F136	ø10mm	Plastic	Redningsbælte	Life-Belt	Rettungsringe	Ceinture de sauvetage
2	F170	64mm	Plastic	Redningsbåd	Life-Boat	Rettungsboot	Chaloupe ponte
30	F230	ø0,8x7mm		Søm	Pins	Nägel	Clous
2	F317	ø4x2mm	Brass	Klyds	Fairlead	Klüsen	Ecubiérs
1	F327	120mm		Ankerkæde	Anchor cable	Ankerkette	Chaine d'ancre
8	F348	9mm	Plastic	Klampe	Cleats	Klampen	Taquets
3	F409	ø1,5x250mm	Brass	Messingtråd	Brass wire	Messingdraht	Fil de laiton
16	F561	ø2x14mm	Brass	Stolpe	Posts	Stütze	Socle
12	F577	ø3x3,5mm	Brass	Pullert	Bollard	Poller	Bitte d'amarrage
6	F578	10x4mm	Brass	Underlagsplade	Bearing plate	Basisplatte	Plague support
2	F610	Ø16x26mm	Ramin	Bedding	Slip	Ständer	Cale
70	F664	11mm	Brass	Øjebolt	Eye bolt	Ösenschraube	Pitons
4	F667	ø6x4,8mm	Brass	Spilkop	Warping end	Spillkopf	Tambour
6	F692	ø10x21mm	Brass	Redningsflåde	Liferaft	Rettungsfloß	Readeau de sauvetage
32	F743	9mm	Brass	Øjebolt	Eye bolt	Ösenschraube	Pitons
72	F767	4x2x2,5mm	Wood	Blok, enkel	Block, single	Block, einzeln	Poulie, simple
2	F879			Ætseplade	Etching plate	Âtzplatte	Planche gravée
1	F880			Ætseplade	Etching plate	Âtzplatte	Planche gravée
2	F881			Plaststøb	Plastic steep	Plastikspritzling	Plastic moulage

Table contents for "Sir Winston Churchill" Art. No. 706

Pcs.	No.	Dimension	Material	NL	E	I	P
2	0a	2mm x-veneér	2142L	Geleider	Guía	Guida	Guia
2	0	2mm x-veneér	2142L	Kiel	Quilla	Chiglia	Quilha
2	1	3mm x-veneér	2142L	Spanten	Cuaderna	Ordinata	Armação
2	2	3mm x-veneér	2142L	Spanten	Cuaderna	Ordinata	Armação

2	3	3mm x-veneér	2142L	Spanten	Cuaderna	Ordinata	Armação
2	4	3mm x-veneér	2142L	Spanten	Cuaderna	Ordinata	Armação
2	5	3mm x-veneér	2142L	Spanten	Cuaderna	Ordinata	Armação
2	6	3mm x-veneér	2142L	Spanten	Cuaderna	Ordinata	Armação
2	7	3mm x-veneér	2142L	Spanten	Cuaderna	Ordinata	Armação
2	8	3mm x-veneér	2142L	Spanten	Cuaderna	Ordinata	Armação
2	9	3mm x-veneér	2142L	Spanten	Cuaderna	Ordinata	Armação
2	10	3mm x-veneér	2142L	Spanten	Cuaderna	Ordinata	Armação
2	11	3mm x-veneér	2142L	Spanten	Cuaderna	Ordinata	Armação
2	12	3mm x-veneér	2142L	Spanten	Cuaderna	Ordinata	Armação
2	13	1mm x-veneér	2143L	Dek	Cubierta	Ponte	Deck
62	14	1,8x4x550mm	Obechi	Beplankings strips	Listones de forro	Listello per fasciame	Tira de revestimento
2	15	20x27x40mm	Balsa	Achtersteven blokken	Taco de popa	Blocchetti per la poppa	Bloco de popa
1	16	1mm x-veneér	2143L	Platte Spiegel	Espejo de popa	Specchio di poppa	Espelho de popa
1	17	1mm x-veneér	2143L	Gevormd deel	Regala	Parapetto di murata	Baluarte
20	18	0,7x2x550mm	Annegre	Dekstrips	Listones de la cubierta	Listelli ponte	Tiras de entabuamento
2	19	2mm x-veneér	2144L	Reling	Borda	Parapetto	Amurada
1	20	2mm x-veneér	2144L	Reling	Borda	Parapetto	Amurada
1	21	2mm x-veneér	2144L	Beslag-roer	Herrajes de Timón	Accessori timone	Fittings para o leme
2	22	2mm x-veneér	2141L	Roer	Timón	Timone	Leme
2	23	1,8x2x550mm	Obechi	Berghout	Liston de defensa	Listello parabordo	Cinto de borracha
1	24	2mm x-veneér	2144L	Kajuit bodem plaat	Placa fondo de camarote	Cabina-Base per bitta	Cabine-Placa de base de montagem
1	25	3mm x-veneér	2142L	Kajuitschot	Mamparo de camarote	Cabina-Paratia	Cabine-Paredes divisórias
1	26	3mm x-veneér	2142L	Kajuitschot	Mamparo de camarote	Cabina-Paratia	Cabine-Paredes divisórias
1	27	3mm x-veneér	2142L	Kajuitschot	Mamparo de camarote	Cabina-Paratia	Cabine-Paredes divisórias
1	28	2mm x-veneér	2144L	Kajuit	Techo de camarote	Cabina-Tetto	Cabine-Teto
1	29	2mm x-veneér	2144L	Kajuitdek	Cubierta de camarote	Cabina-Ponte	Cabine-Deck
1	30	1mm x-veneér	2143L	Zijkanten kajuit	Lados de camarote	Cabina-Pezzi laterali	Cabine-Lateral
1	30a	1mm x-veneér	2143L	Zijkanten kajuit	Lados de camarote	Cabina-Pezzi laterali	Cabine-Lateral
1	31	1mm x-veneér	2143L	Kajuitscherm	Camarote de parabrisas	Cabina-Parabrezza	Cabine-Parabrisa
1	32	1mm x-veneér	2143L	Plaat kajuit	Placa de camarote	Cabina-Asse	Cabine-Placa
1	33	1mm x-veneér	2143L	Plaat kajuit	Placa de camarote	Cabina-Asse	Cabine-Placa
1	34	5mm x-veneér	2145L	Stander	Grada	Supporto	Apoio
1	35	5mm x-veneér	2145L	Stander	Grada	Supporto	Apoio

2	37		9047S	Presenning	Tela impermeable	Tela olona	Lona do bote
1	38	1,8x3x550mm	Obechi	Kuip-Reling	Bañera-borda	Parapetto posto di comando	Amurada da ponte
1	39	ø6x395mm	Ramin	Mast	Palo	Albero	Mastro
2	40	ø6x385mm	Ramin	Mast	Palo	Albero	Mastro
1	41	10x18x8mm	Obechi	Ondergang, achter	Bajada, popa	Boccaporto a poppa	Escada de descida, popa
1	42	6x6x50mm	Obechi	Kuip-Reling	Bañera-borda	Parapetto posto di comando	Amurada da ponte
1	43	10x13x35mm	Obechi	Machine bovenlicht	Lumbrera de máquina	Osteriggio vano motore	Clarabóia da máquina
1	44	9x7x16mm	Obechi	Kajuitstrap, voor	Bajada, proa	Boccaporto a prua	Escada de descida, proa
1	44a	19x16x7mm	Obechi	Kajuitstrap, voor	Bajada, proa	Boccaporto a prua	Escada de descida, proa
1	44b	0,7x2x550mm	Mahogany	Kajuitstrap, voor	Bajada, proa	Boccaporto a prua	Escada de descida, proa
1	45	11x8x11mm	Obechi	Boegspriet steunen	Sujetador de Bauprés	Supporto del bompresso	Apoio do gurupés
1	46	ø6x180mm	Ramin	Boegspriet	Bauprés	Albero di bompresso	Gurupés (mastro de proa)
3	47	ø4x225mm	Ramin	Boom	Botavara	Asta	Botaló
1	48	ø4x225mm	Ramin	Boom	Botavara	Asta	Botaló
1	49	ø4x225mm	Ramin	Boom	Botavara	Asta	Botaló
1	50	ø4x180mm	Ramin	Ra	Verga	Pennone	Verga
2	51	5mm x-veneér	2145L	Stander	Grada	Supporto	Apoio
1			TR134	Transfer	Transfer	Decalcomanie	Transfers
1			FL114	Vlag	Bandera	Bandiere	Bandeira
1			9047S	Zeil	Vela	Vela	Vela
1			FL138	Vlag	Bandera	Bandiere	Bandeira
1				Tekeningen	Ilustración	Piani di costruzione	Planta principal
1				Bouwbeschrijvning	Instrucciones de construccion	Istruzioni di montaggio	Instruções de construção
1	F22a	0,5mm	Copper	Koperdraad	Hilo de cobre	Filo in rame	Linha de cobre
1	F35	ø3x61mm	Brass	Vlaggestok	Asta de bandera	Asta portabandiera	Haste da bandeira
1	F39	ø1x250mm	Brass	Messingdraad	Hilo de latón	Filo in ottone	Fio de latão
4	F44	4x4xmm	Brass	Bus	Casquillo	Copertura	Anel
57	F54	8mm	Wood	Korvijnägel	Cabilla	Ribattino	Cavilhas
2	F56	ø5x5,5mm	Brass	Scheepsbel	Campanilla	Campana	Sino
1	F71	30m		Takelgaren	Hilo de arboladura y de jarcía	Filo per manovre	Linha de cordame
1	F72	10m		Takelgaren	Hilo de arboladura y de jarcía	Filo per manovre	Linha de cordame
1	F87	15mm	Brass	Stuurwiel zuil	Columna de volante	Supporto ruota	Suporte do timão
7	F93	8x5mm	Brass	Luchtkoker	Válvula	Valvola	Respiradouro
4	F94	12x5mm	Brass	Luchtkoker	Válvula	Valvola	Respiradouro

5	F100	ø4mm	Brass	Boordlichten	Linterna	Lanterna di bordo	Luzes
1	F107	ø6x6mm	Brass	Gangspil	Cabrestante	Argano	Cabrestante
5	F136	ø10mm	Plastic	Reddingsboei	Cinturón salvavidas	Cintura di salvataggio	Bóias salva-vidas
2	F170	64mm	Plastic	Reddingsboot	Bote salvavidas	Battello di salvataggio	Barco salva-vidas
30	F230	ø0,8x7mm		Spijkertjes	Clavos	Chiodi	Pino
2	F317	ø4x2mm	Brass	Kluisgat	Galápago	Rinforzo	Tubo do escovém
1	F327	120mm		Ankerketting	Cadena de ancla	Catena ancora	Corrente da âncora
8	F348	9mm	Plastic	Kikkers	Cornamusa	Galloccia	Ponto de amarra
3	F409	ø1,5x250mm	Brass	Messingdraad	Hilo de latón	Filo in ottone	Fio de latão
16	F561	ø2x14mm	Brass	Paal	Poste	Supporto	Poste
12	F577	ø3x3,5mm	Brass	Bolder	Bitón	Bitta	Abita
6	F578	10x4mm	Brass	Onderlegplaat	Placa de soporte	Asse di base	Placa de apoio
2	F610	Ø16x26mm	Ramin	Stander	Grada	Supporto	Apoio
70	F664	11mm	Brass	Oogbouten	Cáncamo	Bullone ad occhio	Ferrolho
4	F667	ø6x4,8mm	Brass	Spilkop	Tambor de cabrestante	Testa argano	Terminal
6	F692	ø10x21mm	Brass	Reddingsvlot	Balsa salvavidas	Zattera di salvataggio	Salva-vidas
32	F743	9mm	Brass	Oogbouten	Cáncamo	Bullone ad occhio	Ferrolho
72	F767	4x2x2,5mm	Wood	Blok, eenschijfs	Polea, simple	Blocchi (semplici)	Blocos Simples
2	F879			Etsplaat	Placa de corrosion	Lastra per incisione	Placa de corrosão
1	F880			Etsplaat	Placa de corrosion	Lastra per incisione	Placa de corrosão
2	F881			Plastiek, giet	Piezas de plástico fundido	Pezzo stampato a iniezione	Plástico moldado

