Emile Robin “430” **

BUILDING INSTRUCTION



This model is Copyright protected.
All Copyrights to this version of the Emile Robin belong to Billing Boats Denmark Aps.

www.billingboats.com

50-51066 020323

EMILE ROBIN

MRB 20 ”Emile Robin” er afleveret fra Nordsøværftet i Ringkøbing i 1989. Redningsbåden er navngivet efter den parisiske storkøbmand Emile Robin, filantrop, cognacfabrikant og vicepræsident i den franske velgørende sammenslutning La Société Centrale de Sauvetage des Naufragés (Selskabet for skibbrudnes redning). Han står som den mest betydningsfulde velgører i Det danske Redningsvæsens 150-årige historie.

MRB 20 ”Emile Robin” er fast stationeret ved Redningsstationen i Hvide Sande.

EMILE ROBIN

MRB 20 “Emile Robin” was delivered from the North Sea Shipyard in Ringkøbing, Denmark, in 1989. The lifeboat was named after the Parisian merchant Emile Robin, a philanthropist, cognac manufacturer and vice-president of the French charity La Société Centrale de Sauvetage des Naufragés (Society for the Salvation of Shipwrecks). Emile Robin is one of the most important benefactors in the 150 year history of the Danish Lifeboat Service. MRB 20 “Emile Robin” is permanently stationed at the lifeboat station in Hvide Sande, on the western coast of Denmark.

EMILE ROBIN

Die MRB 20 Emile Robin wurde im Jahre 1989 in der Werft North Sea Shipyard in Ringkobing/Dänemark gebaut. Der Pariser Kaufmann Emile Robin war Namensgeber dieses Rettungsbootes. Der Philanthropist Emile Robin, ein Cognac-Fabrikant und der Vizepräsident der französichen Gesellschaft für die Rettung von Schiffbrüchigen (La Société Centrale de Sauvetage des Naufragés) war einer der bekanntesten Wohltäter in der 150jährigen Geschichte der dänischen Rettungsschifffahrt. Die Emile Robin hat ihren ständigen Liegeplatz bei der Rettungsstation in Hvide Sande, an der Westküste Dänemarks.

EMILE ROBIN

Le MRB 20 ”Emile Robin” a été livré du chantier naval de la Mer du Nord à Ringkøbing, Danemark, en 1989. Le bateau de sauvetage a été baptisé du nom du marchand parisien Emile Robin, un philanthrope, fabricant de cognac et de vice-président de la Société Française des Naufragés (Société Centrale de Sauvetage et de charité pour le salut des naufragés). Emile Robin est l’un des bienfaiteurs les plus importants dans l’histoire des 150 ans du service danois des bateaux de sauvetage. MRB 20 „Emile Robin“ est de manière permanente posté à la station de bateaux de sauvetage dans Hvide Sande, sur la côte occidentale du Danemark.

EMILE ROBIN

De MRB 20 “Emile Robin” werd in 1989 afgeleverd door de North Sea Shipyard in Ringkøbing, Denemarken. Deze reddingsboot werd genoemd naar de Parijzenaar Emile Robin, filantroop, cognacmaker en vice-president van de Franse Société Centrale de Seauvetage des Naufragés (Stichting voor de redding van schipbreukelingen). Emile Robin was een van de belangrijkste weldoeners in de 150-jarige geschiedenis van de Deense Reddingsmaatschappij. De MRB 20 „Emile Robin“ is permanent gestationeerd bij het reddingsstation in Hvide Sande aan de westkust van Denemarken.

EMILE ROBIN

MRB 20 ”Emile Robin” fue entregado por los Astilleros del Mar del Norte en Ringkøbing, Dinamarca en 1989. Este barco de salvamento debe su nombre a un famoso comerciante Parisino llamado Emile Robin que a la vez era filántropo, fabricante de cognac y vicepresidente de la Sociedad de Salvamento de Naufragios (Society for the Salvation of Shipwrecks). Emile Robin ha sido uno de los benefactores más importantes del Servicio de Rescate Marítimo Danés durante sus 150 años de existencia. El MRB 20 Emile Robin tiene su base permanente en Hvide Sande en la costa oeste de Dinamarca.

EMILE ROBIN

La MRB 20 ”Emile Robin” è stata consegnata dai cantieri navali del Mare del Nord nel 1989. La scialuppa di salvataggio ha preso il nome dal gran commerciante francese Emile Robin, filantropo, produttore di cognac e vicepresidente del’associazione francese di beneficenza La Société Centrale de Sauvetage des Naufragés (Società francese per il salvataggio dei naufragati). Robin è il più importante benefattore nei 150 anni di storia del Servizio di Salvataggio danese.

La MRB 20 ”Emile Robin” staziona permanentemente presso la Centrale di Salvataggio di Hvide Sande.

EMILE ROBIN

Em 1989, o MRB 20 “Emile Robin” foi entregue pelo Nordsøværftet (Estaleiro do Mar do Norte). O barco de salvamento foi denominado segundo o grande comerciante parisiense Emile Robin, filantropo, fabricante de conhaque e vice-presidente da sociedade beneficente francesa La Société Centrale de Sauvetage des Naufragés (Sociedade para o Salvamento dos Náufragos). Ele é o maior benfeitor da história sesquicentenária da Det danske Redningsvæsen (Serviço de Salvamento da Dinamarca).

O MRB 20 “Emile Robin” está permanente de prontidão no Posto de Salvamento de Hvide Sande.

FIG.1

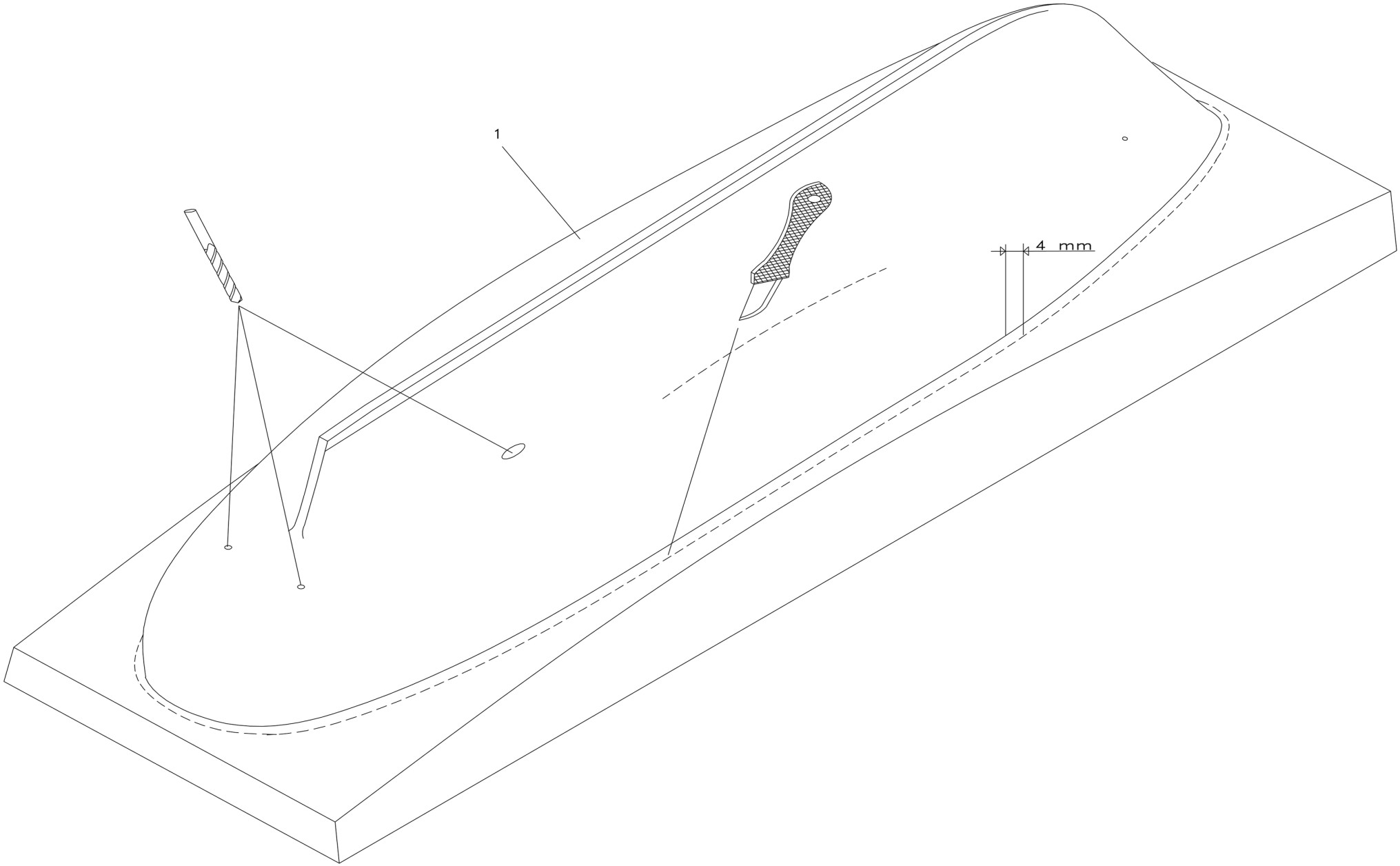

FIG.2

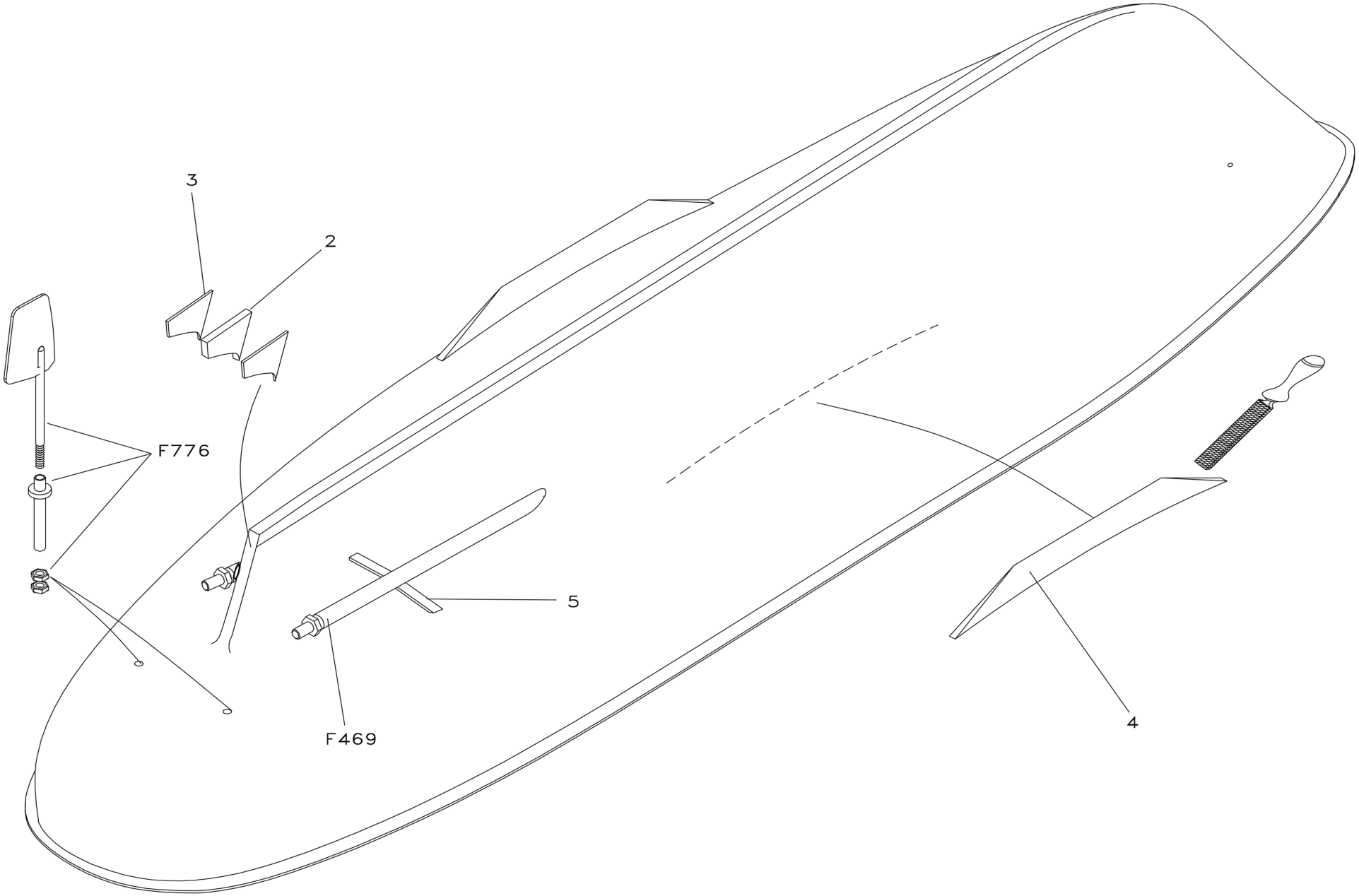

FIG.3

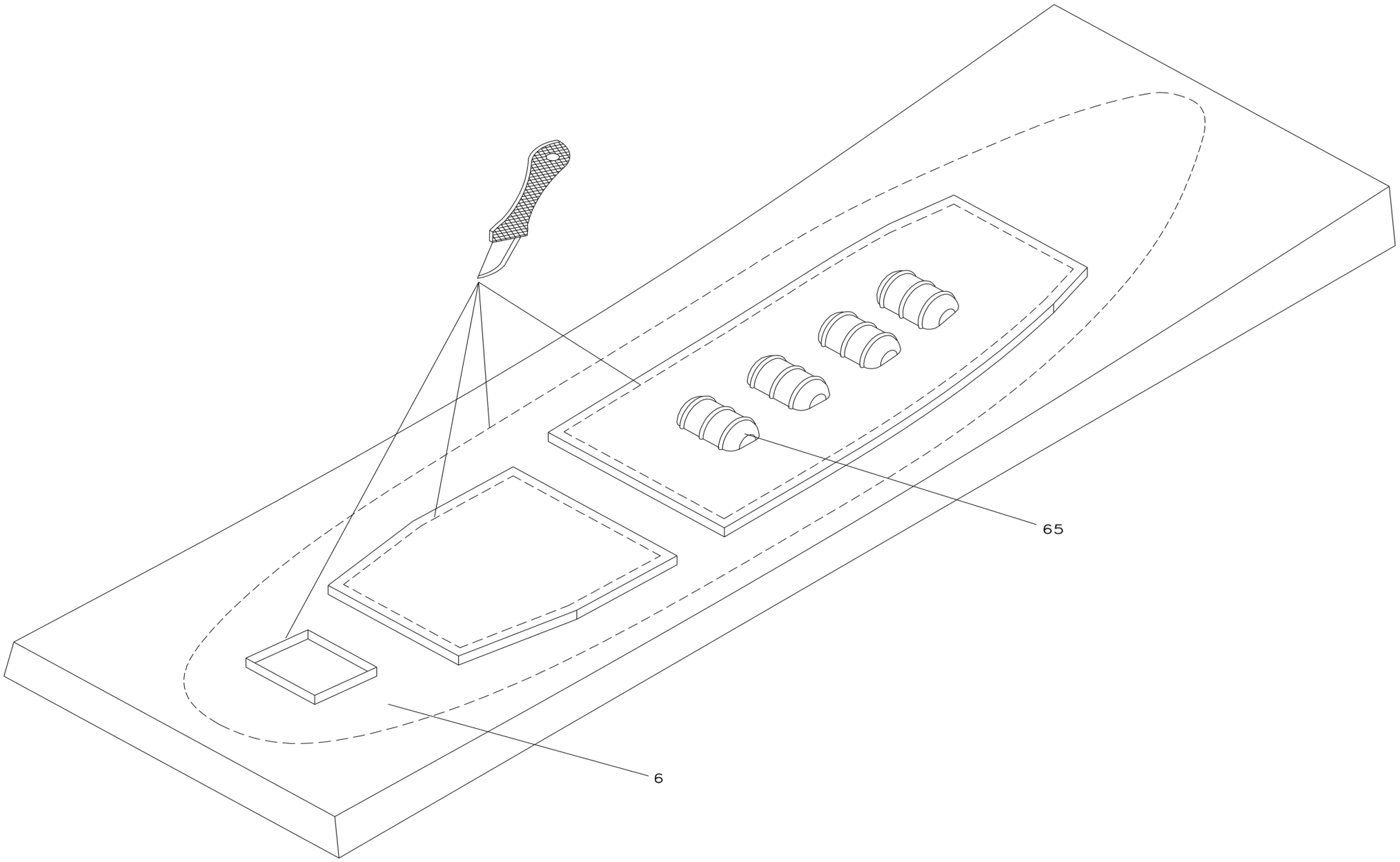

FIG.4

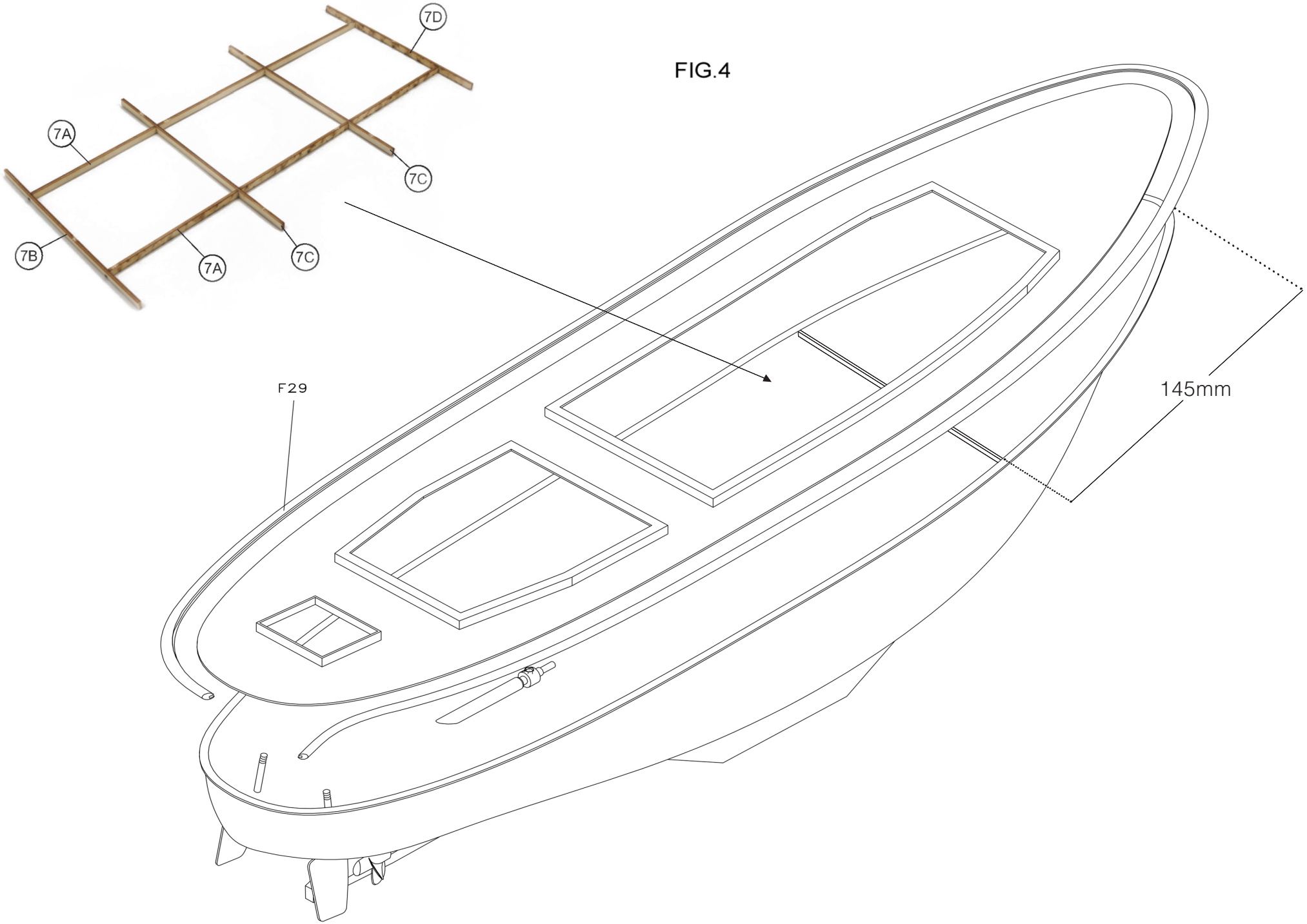

FIG.5

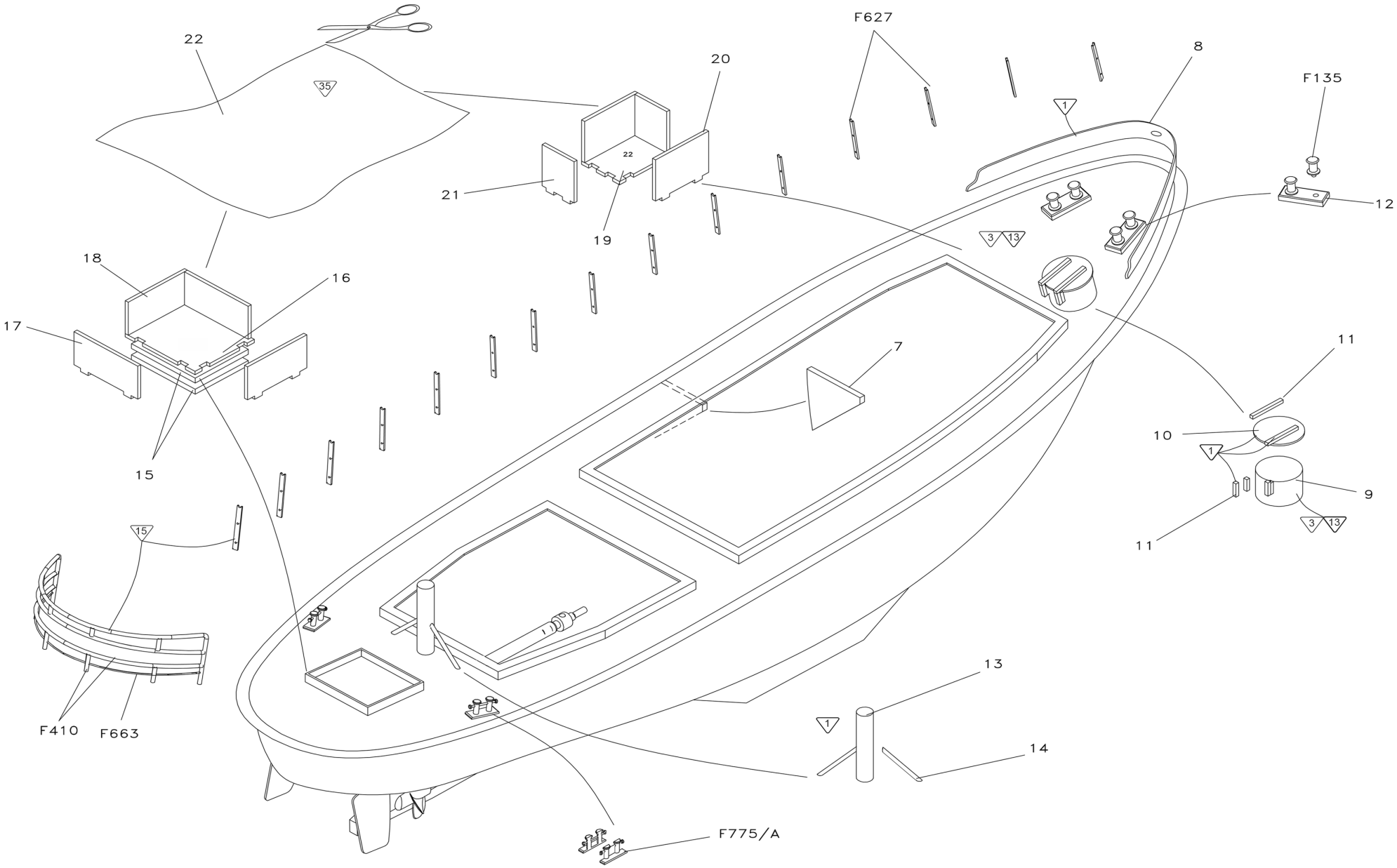

22
35
20
F627
8
F135
1
22
21
19
12
3
13
18
16
17
7
11
10
1
9
15
3
13
11
15
13
1
14
F410
F663
F775/A

FIG.6

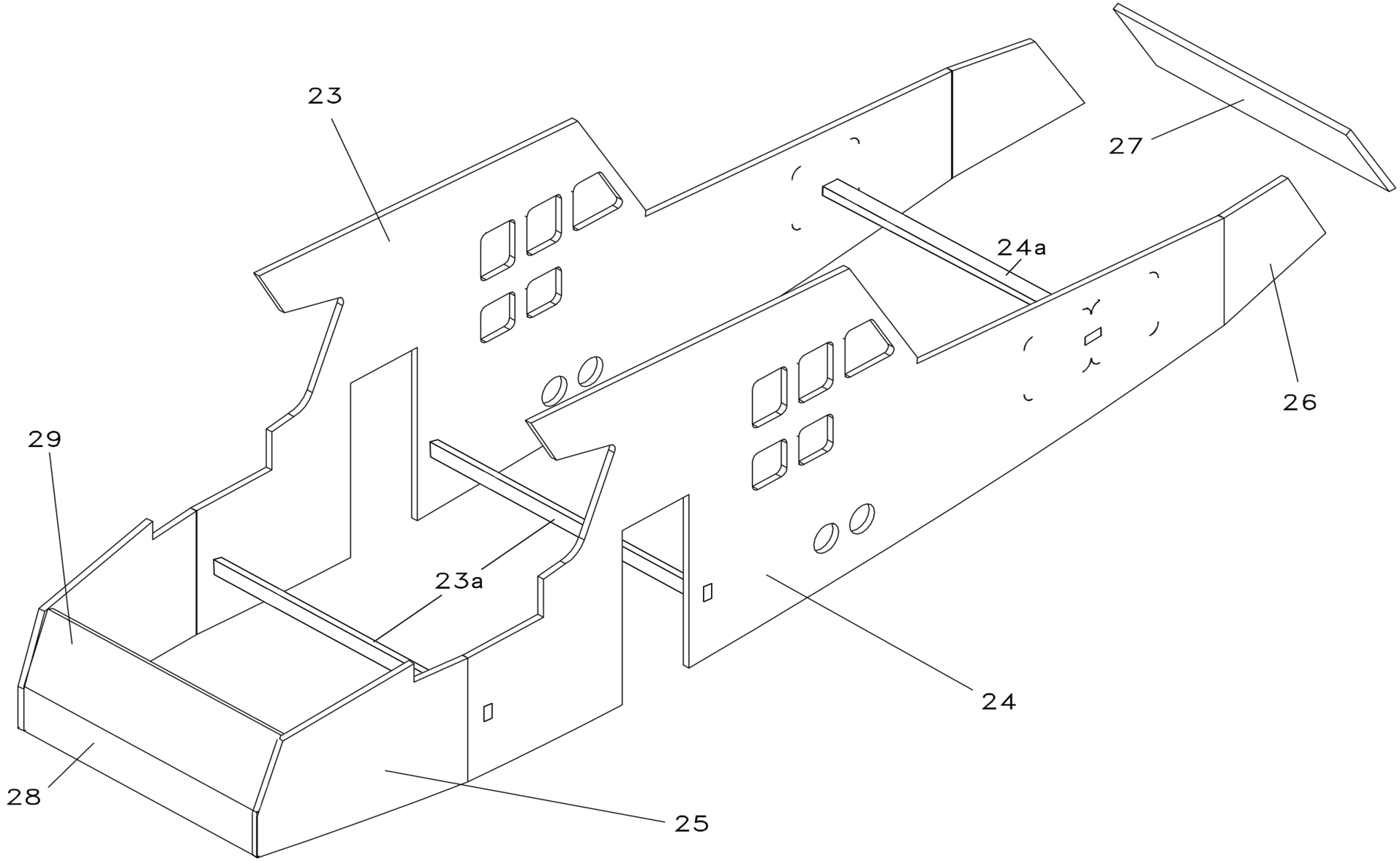

FIG.7

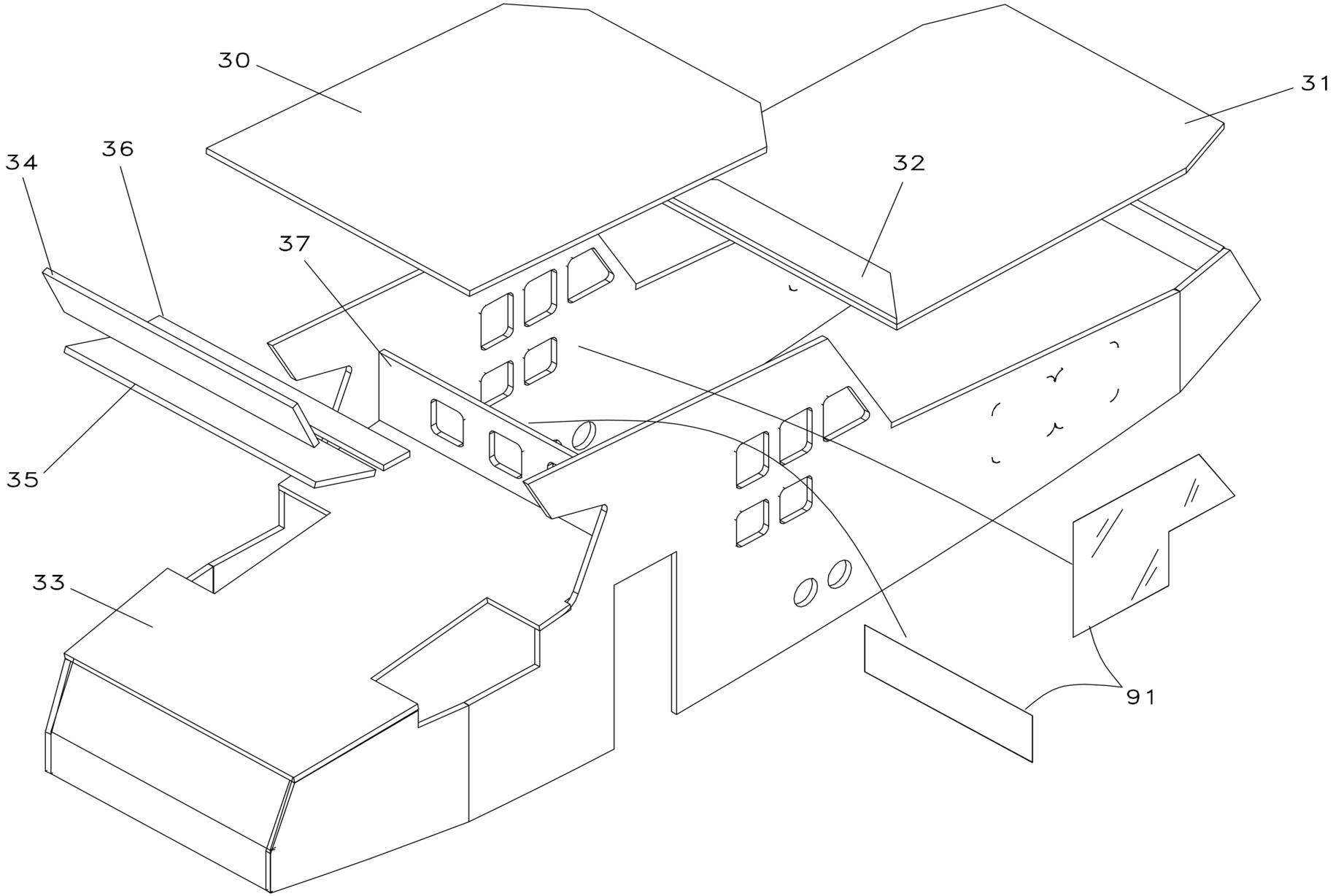

FIG.8

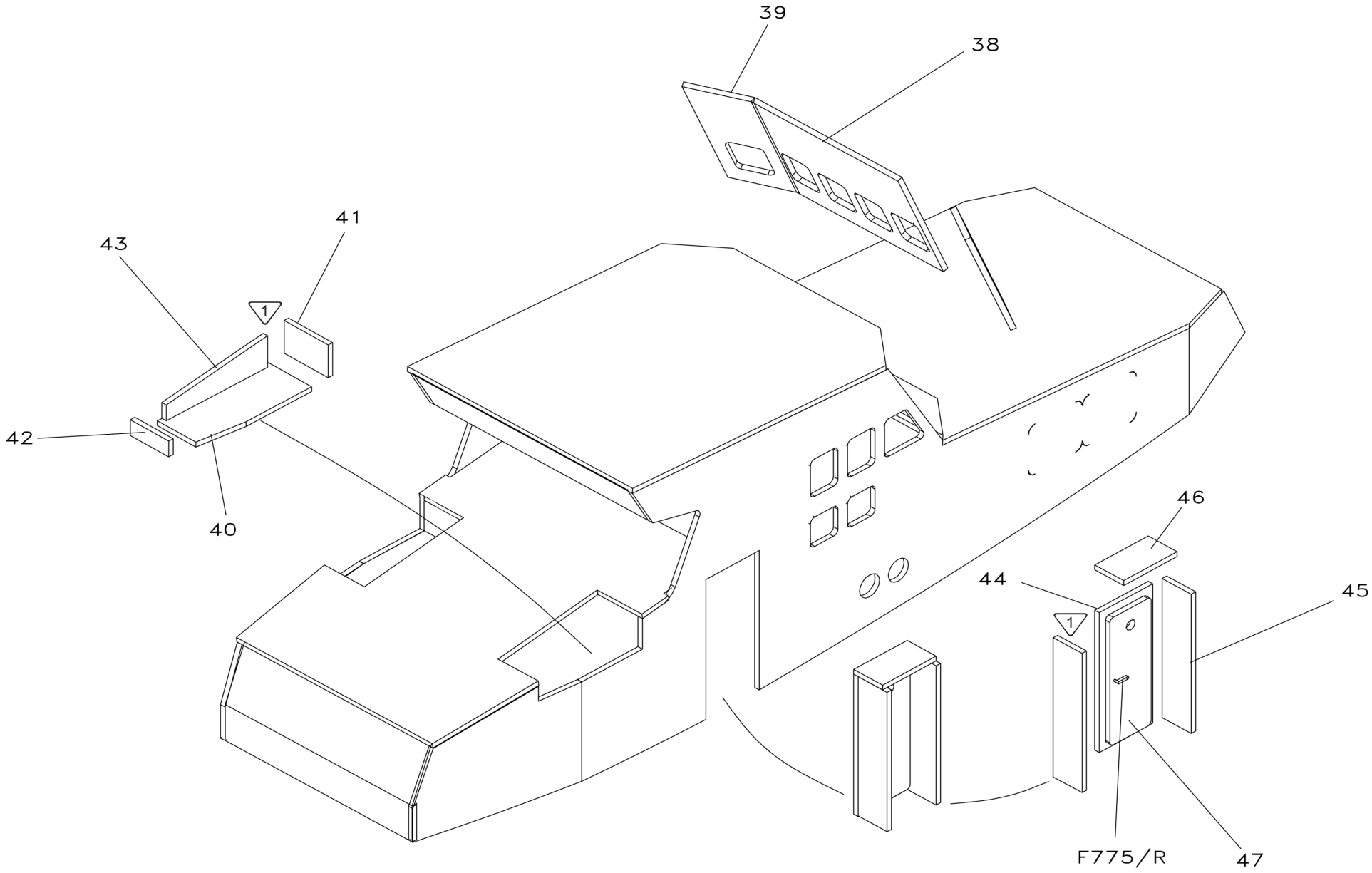

FIG.9

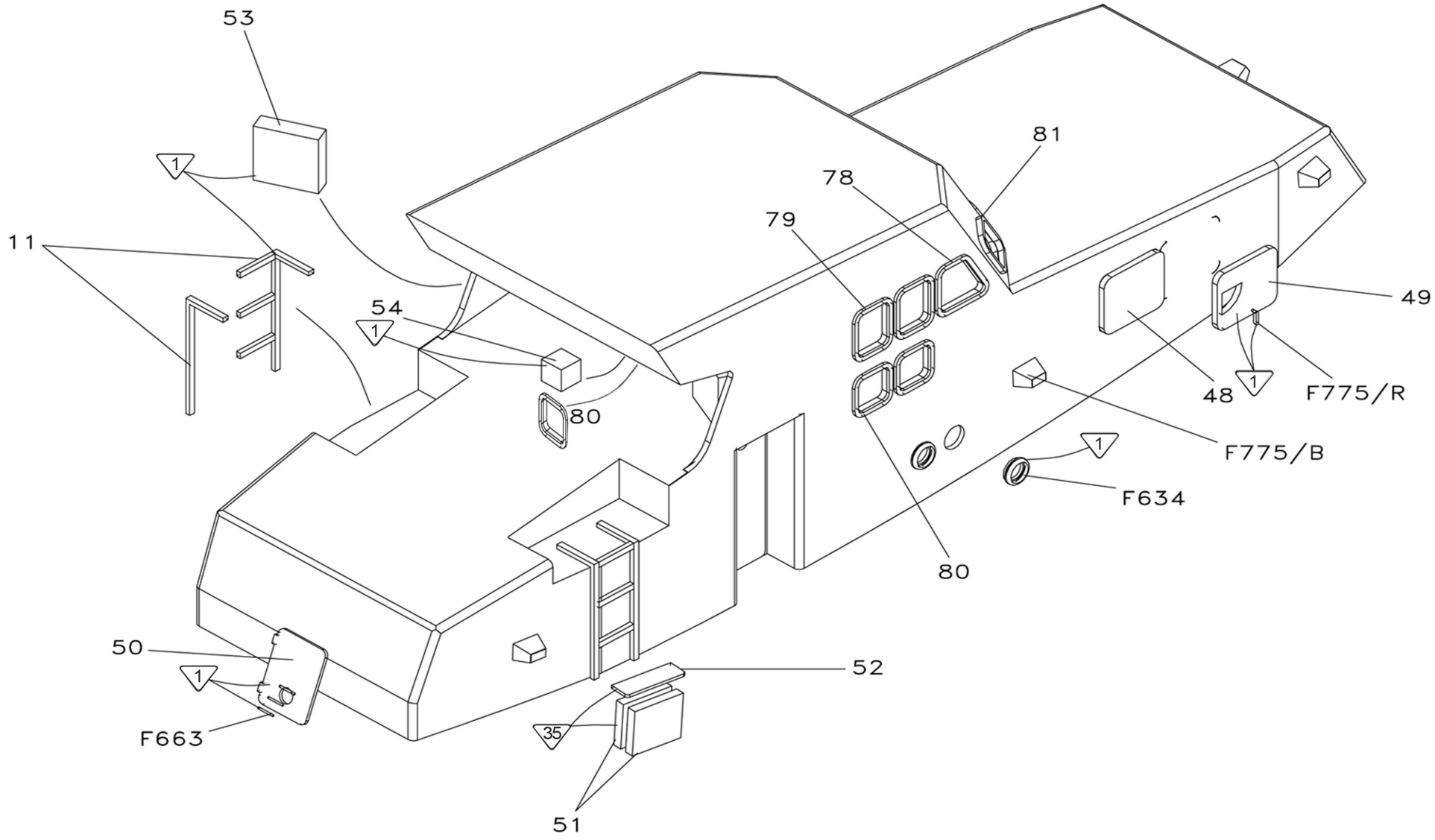
53
1
11
54
1
80
81
78
79
49
48
1
F775/R
F775/B
1
F634
80
50
1
F663
52
35
51

FIG.10

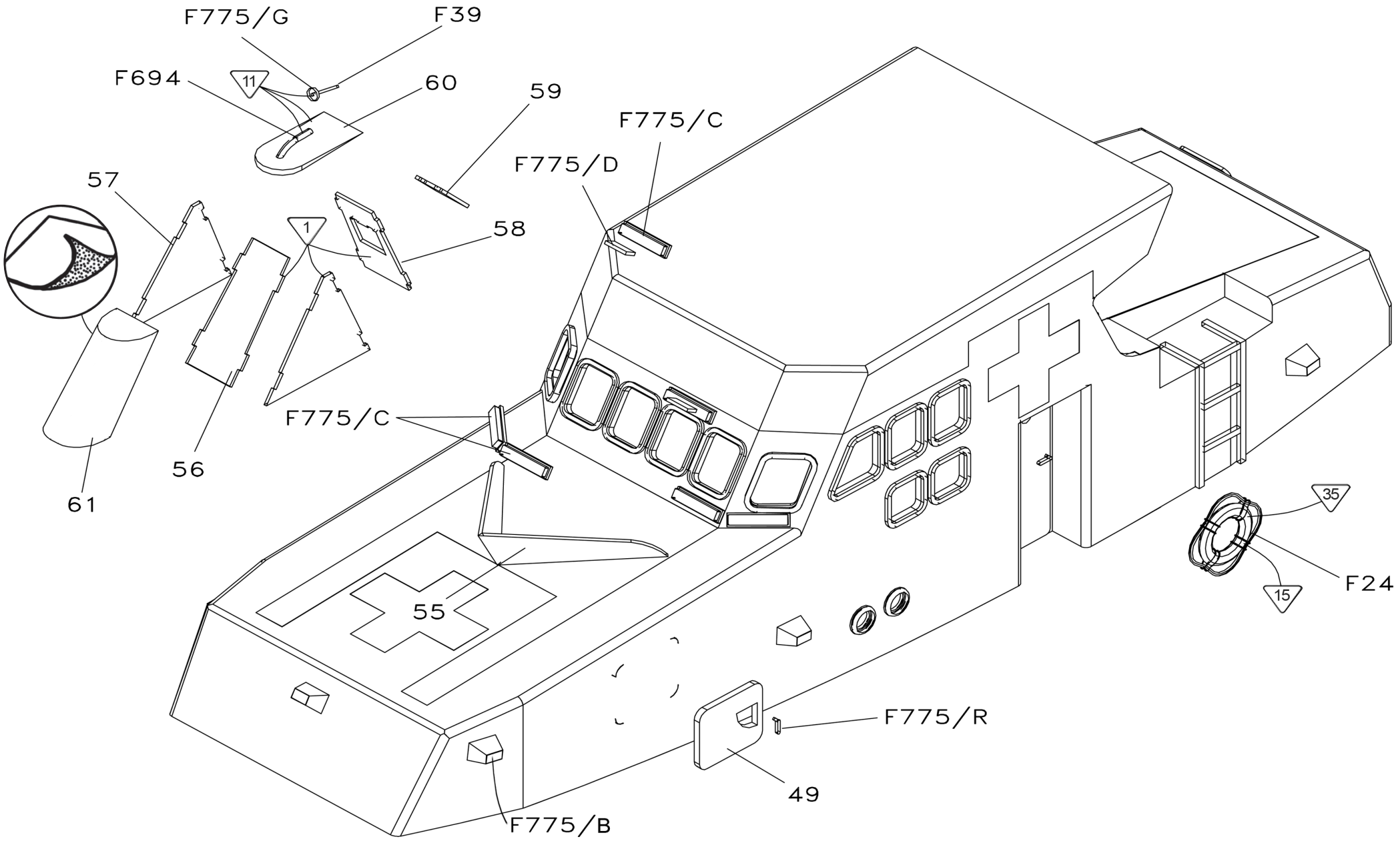
F775/G
F39
F694
11
60
59
F775/C
F775/D
57
1
58
F775/C
56
61
55
35
F24
15
F775/R
49
F775/B

FIG.11

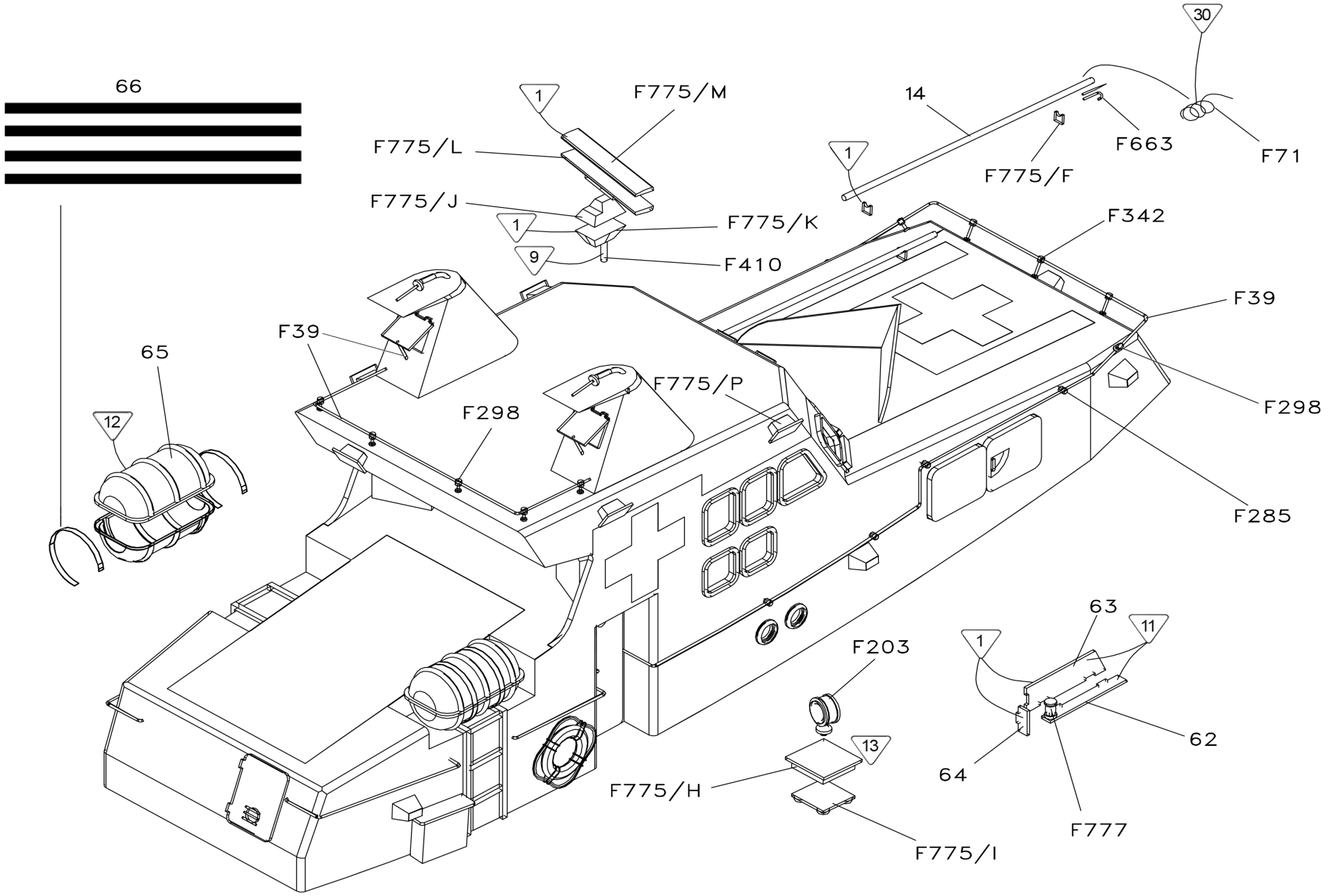
66
1
F775/M
F775/L
F775/J
1
F775/K
9
F410
14
1
F775/F
F663
30
F71
F342
F39
F39
65
12
F775/P
F298
F298
F285
63
11
1
F203
13
F775/H
F775/I
62
64
F777

FIG.12

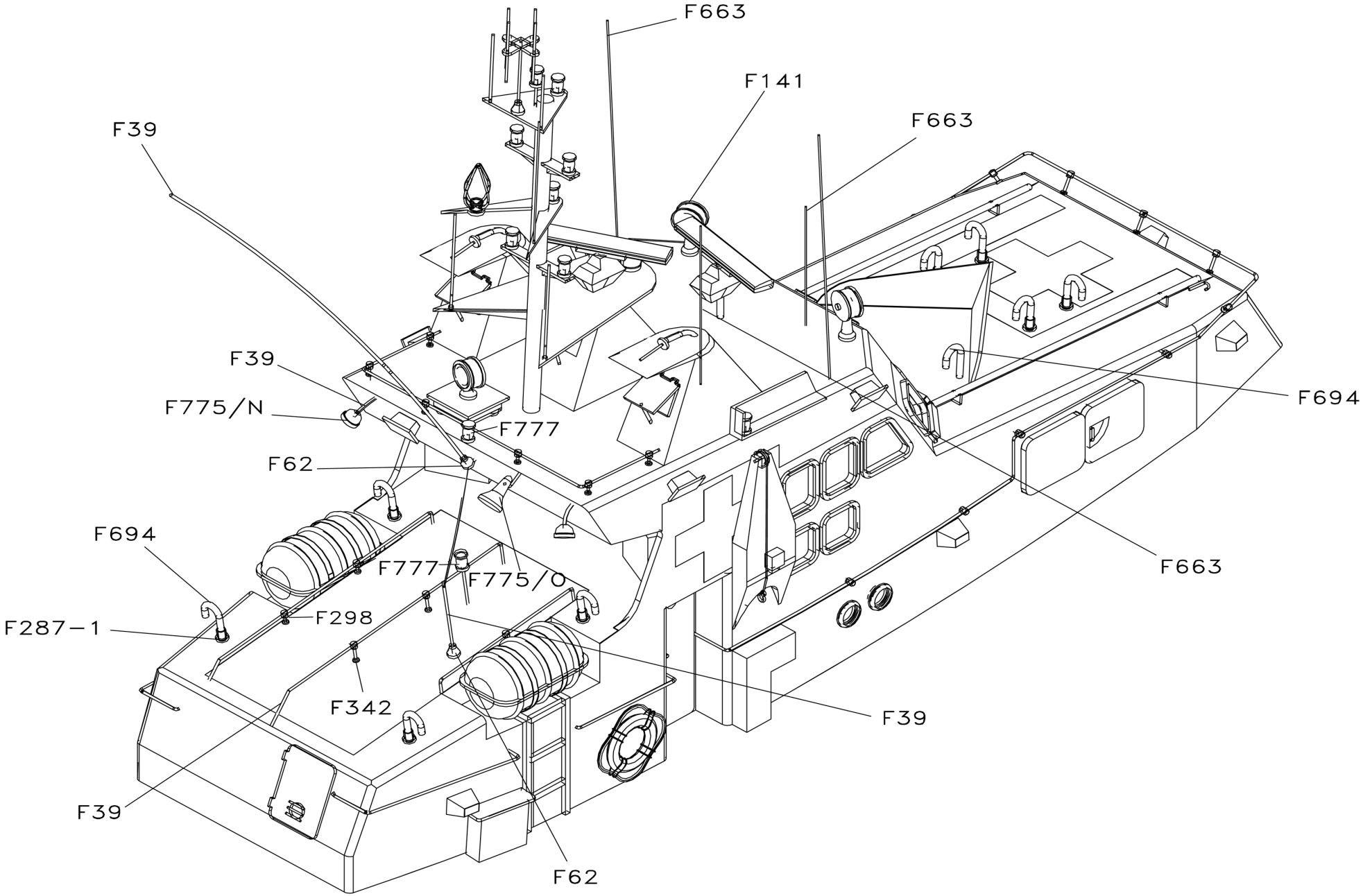
F663
F141
F663
F39
F39
F775/N
F777
F62
F694
F694
F777
F775/O
F663
F287-1
F298
F342
F39
F39
F62

FIG.13

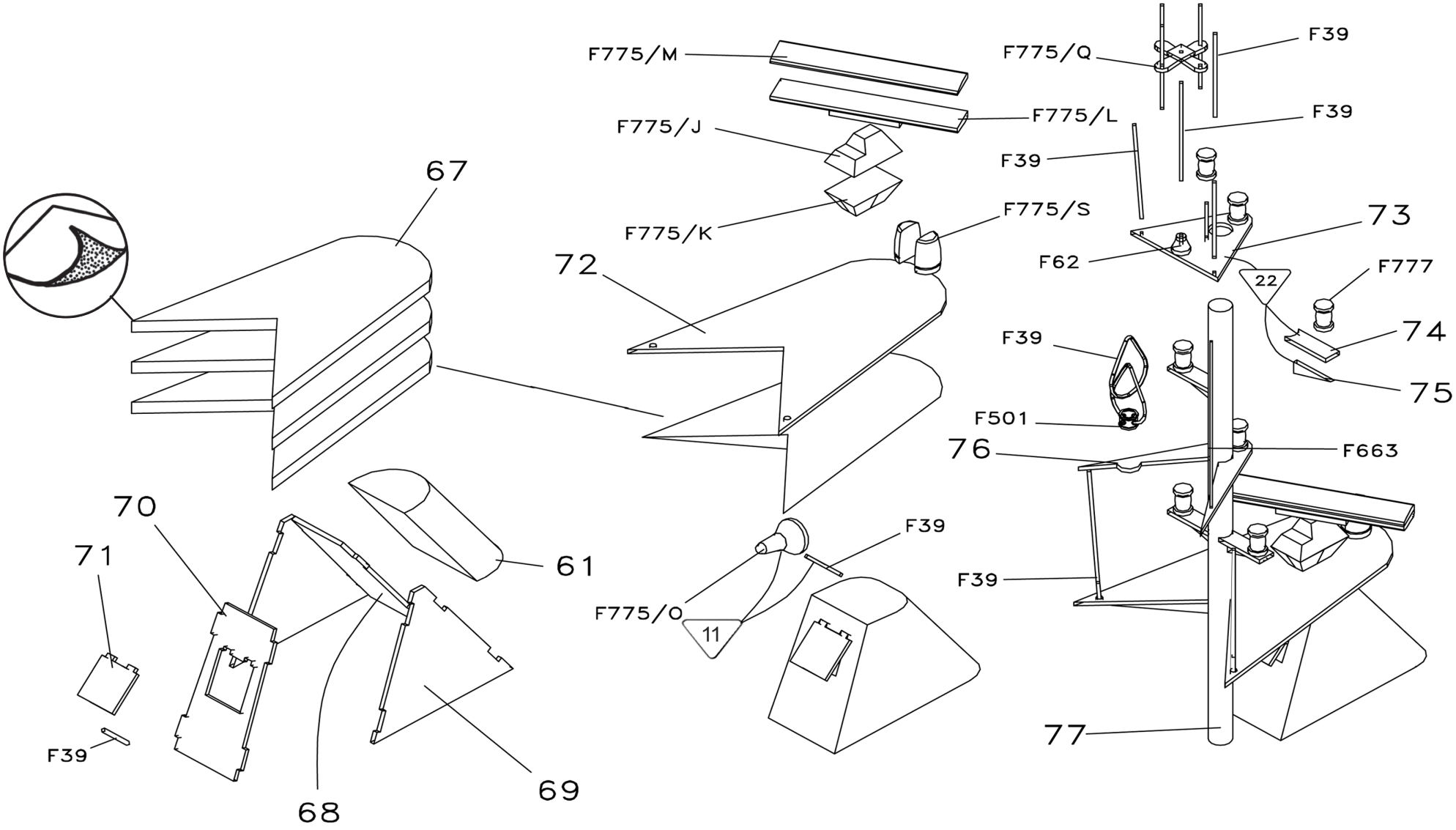
F775/M
F775/L
F775/J
F775/K
F775/S
F775/Q
F775/O
F39
F62
F777
F501
F663
67
72
73
74
75
76
77
70
71
61
68
69
22
11

FIG.14

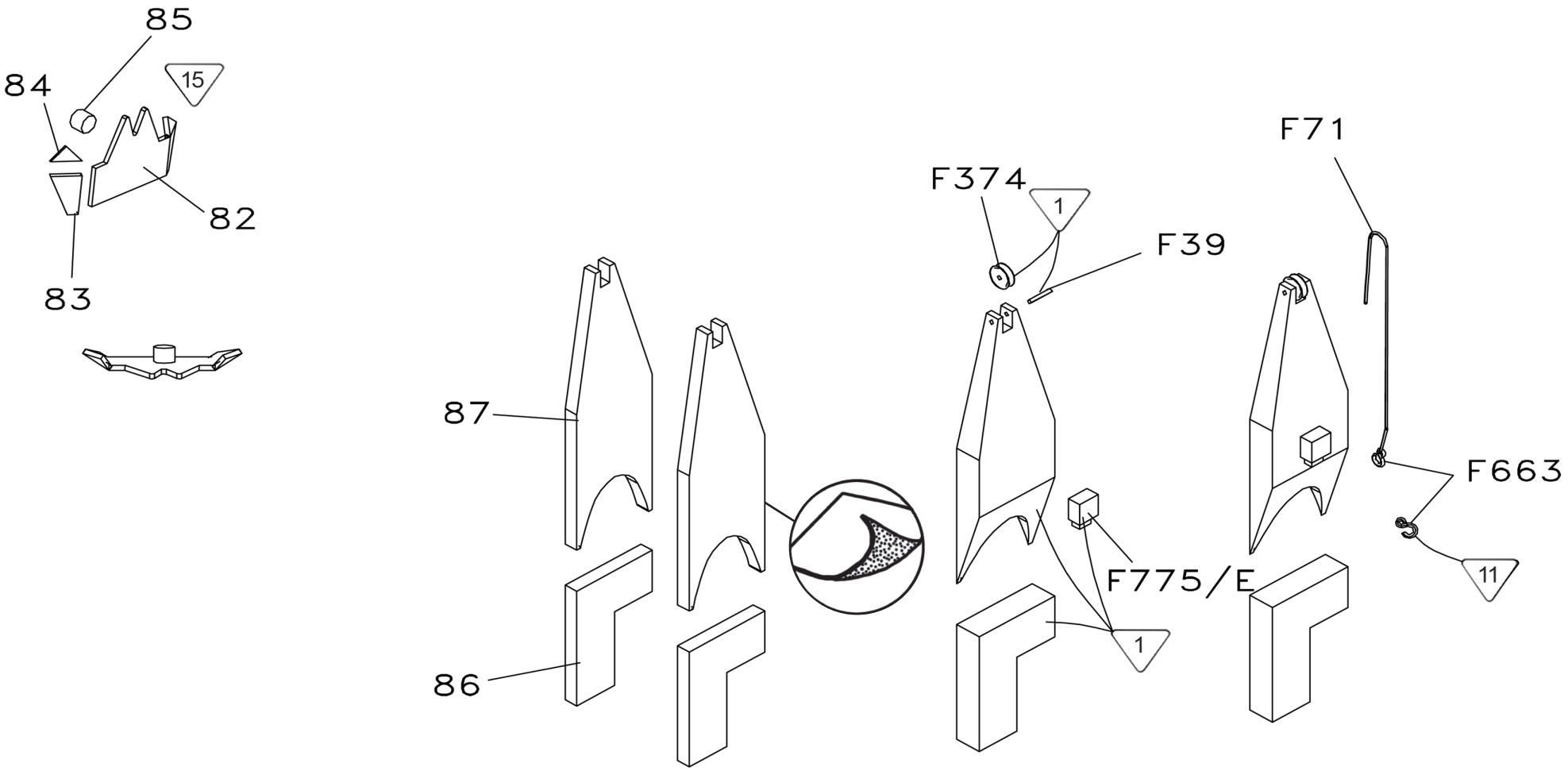

R/C KIT ILLUSTRATED ARE
NOT INCLUDED IN KIT
Billing Boats does not offer support for RC

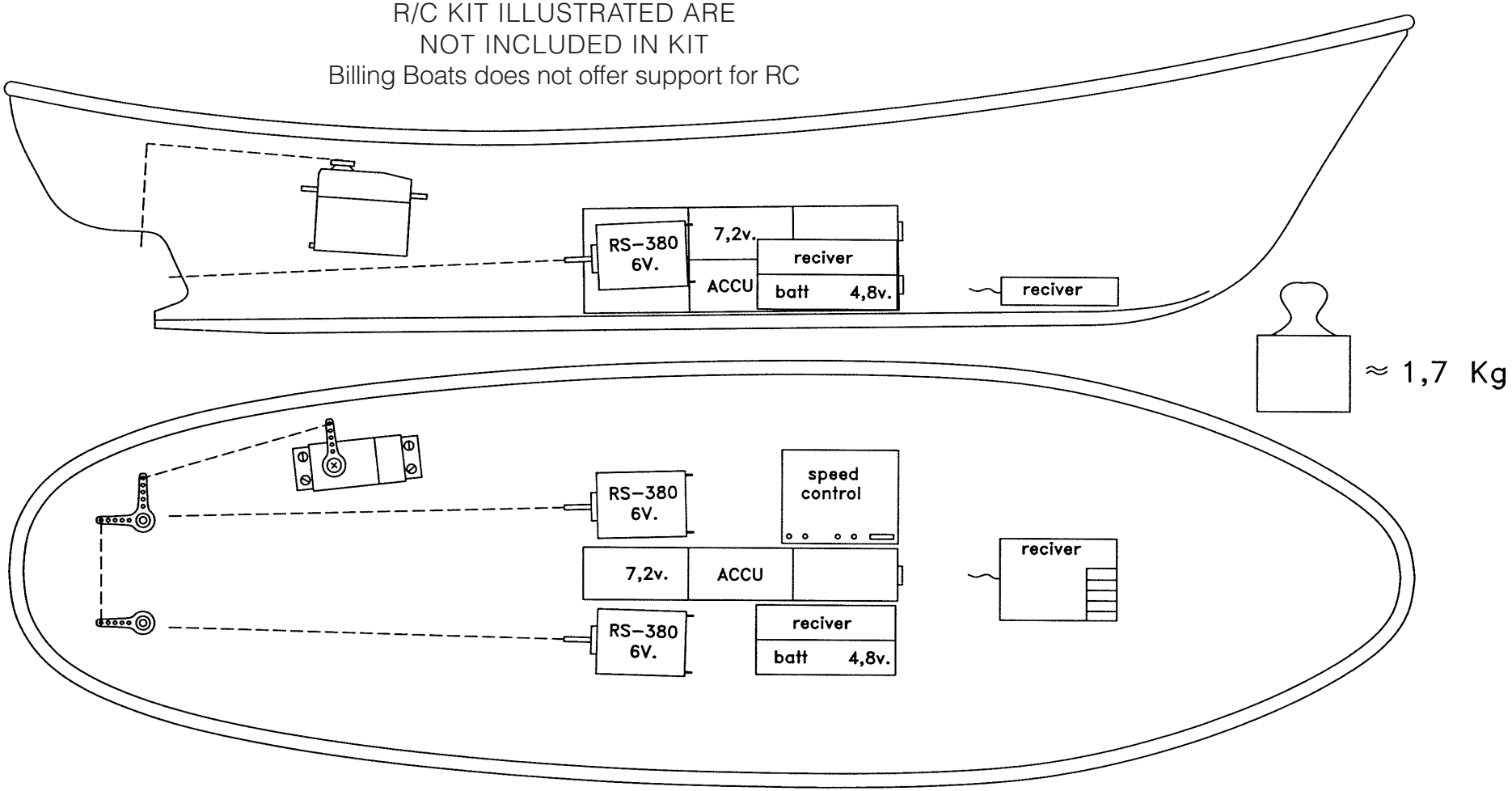

Til denne model er mahogni bejdse og farver med følgende numre nødvendige:
For this model is mahogany stain and colours with the following numbers should be used:
Für dieses Modell sind Mahagoni Beize und Farben mit den folgenden Nummern notwendig:
Pour ce modèle, le mordant et les couleurs avec les numéros suivants doivent être employées:
Voor dit model zijn kleuren met de volgende nummers nodig:
Para est modelo se necesitan mordiente et colores con los siguientes nùmeros:
Per questo modello occorrono inchiostro tinteggiatore ”mogano” e colori con questi numeri:
Pinte o modelo com tintura cõr Mogno e as cõres sugeridas da Billing Boats:

Billing Boats farver/colours

Billing	1	=	White
Billing	3	=	Emerald
Billing	7	=	Sea Blue
Billing	9	=	Bright Red
Billing	13	=	Trainer Yellow
Billing	15	=	Silver
Billing	16	=	Gold
Billing	17	=	Clear Poly
Billing	20	=	Satin Brown
Billing	30	=	Dark Ad Grey
Billing	35	=	Signal Red
Billing	38	=	Cobolt Blue

Table of contents for “Emile Robin” Art. No. 430

Pcs.	No.	Dimension	Material	Found in	DK	GB	D	F
1	1	P172	PS		Skrog	Hull	Rumpf	Coque
1	2	3 mm x-veneér	3083L	LAS	Faconstykke	Formed piece	Formteil	Piece formée
2	3	1 mm x-veneér	3081L	LAS	Faconstykke	Formed piece	Formteil	Piece formée
2	4	3 mm x-veneér	3083L	LAS	Slingrekøl	Ballast keel	Schlingerkiele	Lest
1	5	2x4x200mm	PS	TS	Akselbuk	Shaft bracket	Wellenbock	Chaise d'helice
1	6	P173	PS		Dæk	Deck	Deck	Pont
2	7	3 mm x-veneér	3083L	LAS	Støtte	Support	Stütze	Support
2	7a	2 mm x-veneér	3082L	LAS	Støtteliste	Support strip	Stützleisten	Bâton
1	7b	2 mm x-veneér	3082L	LAS	Støtteliste	Support strip	Stützleisten	Bâton
2	7c	2 mm x-veneér	3082L	LAS	Støtteliste	Support strip	Stützleisten	Bâton
1	7d	2 mm x-veneér	3082L	LAS	Støtteliste	Support strip	Stützleisten	Bâton
8	7e	2 mm x-veneér	3082L	LAS	Støtteliste	Support strip	Stützleisten	Bâton
1	8	1 mm x-veneér	3081L	LAS	Faconstykke	Formed piece	Formteil	Piece formée
1	9	ø22x15mm	Basswood	TS	Luge	Hatch	Luke	Ecoutille
1	10	1 mm x-veneér	3081L	LAS	Luge	Hatch	Luke	Ecoutille
1	11	1,8x2x550mm	Obechi	LB	Liste	Strip	Leiste	Baguette
2	12	3 mm x-veneér	3083L	LAS	Pullert	Bollard	Poller	Bitte d'amarrage
1	13	ø8x40mm	Basswood	TS	Rundstok	Round stick	Rundstock	Baguette ronde
3	14	ø2x150mm	Basswood	TS	Rundstok	Round stick	Rundstock	Baguette ronde
2	15	3 mm x-veneér	3083L	LAS	Kasse	Box	Kiste	Caisse
1	16	2 mm x-veneér	3082L	LAS	Kasse	Box	Kiste	Caisse
2	17	2 mm x-veneér	3082L	LAS	Kasse	Box	Kiste	Caisse
2	18	2 mm x-veneér	3082L	LAS	Kasse	Box	Kiste	Caisse
1	19	2 mm x-veneér	3082L	LAS	Kasse	Box	Kiste	Caisse
2	20	2 mm x-veneér	3082L	LAS	Kasse	Box	Kiste	Caisse
2	21	2 mm x-veneér	3082L	LAS	Kasse	Box	Kiste	Caisse
1	22	15x20cm		VEJ	Presenning	Tarpaulin	Presenning	Bâche
1	23	2 mm x-veneér	3082L	LAS	Kahyt	Cabin	Kajüte	Cabine
2	23a	2 mm x-veneér	3082L	LAS	Kahytsforstærkning	Cabinreinforcement	Kajütenverstärkung	Cabine, doublage
1	24	2 mm x-veneér	3082L	LAS	Kahyt	Cabin	Kajüte	Cabine
1	24a	2 mm x-veneér	3082L	LAS	Kahytsforstærkning	Cabinreinforcement	Kajütenverstärkung	Cabine, doublage
2	25	2 mm x-veneér	3082L	LAS	Kahyt	Cabin	Kajüte	Cabine
2	26	2 mm x-veneér	3082L	LAS	Kahyt	Cabin	Kajüte	Cabine
1	27	2 mm x-veneér	3082L	LAS	Kahyt	Cabin	Kajüte	Cabine
1	28	2 mm x-veneér	3082L	LAS	Kahyt	Cabin	Kajüte	Cabine
1	29	2 mm x-veneér	3082L	LAS	Kahyt	Cabin	Kajüte	Cabine
1	30	2 mm x-veneér	3084L	LAS	Kahyt	Cabin	Kajüte	Cabine
1	31	2 mm x-veneér	3084L	LAS	Kahyt	Cabin	Kajüte	Cabine
1	32	2 mm x-veneér	3082L	LAS	Kahyt	Cabin	Kajüte	Cabine
1	33	2 mm x-veneér	3082L	LAS	Kahyt	Cabin	Kajüte	Cabine
1	34	2 mm x-veneér	3082L	LAS	Kahyt	Cabin	Kajüte	Cabine
1	35	2 mm x-veneér	3082L	LAS	Kahyt	Cabin	Kajüte	Cabine
1	36	2 mm x-veneér	3082L	LAS	Kahyt	Cabin	Kajüte	Cabine
1	37	2 mm x-veneér	3082L	LAS	Kahyt	Cabin	Kajüte	Cabine
1	38	2 mm x-veneér	3084L	LAS	Kahyt	Cabin	Kajüte	Cabine

Pcs.	No.	Dimension	Material	Found in	DK	GB	D	F
2	39	2 mm x-veneér	3084L	LAS	Kahyt	Cabin	Kajüte	Cabine
2	40	2 mm x-veneér	3082L	LAS	Kahyt	Cabin	Kajüte	Cabine
2	41	2 mm x-veneér	3082L	LAS	Kahyt	Cabin	Kajüte	Cabine
2	42	2 mm x-veneér	3082L	LAS	Kahyt	Cabin	Kajüte	Cabine
2	43	2 mm x-veneér	3082L	LAS	Kahyt	Cabin	Kajüte	Cabine
2	44	2 mm x-veneér	3082L	LAS	Kahyt	Cabin	Kajüte	Cabine
4	45	2 mm x-veneér	3082L	LAS	Kahyt	Cabin	Kajüte	Cabine
2	46	2 mm x-veneér	3082L	LAS	Kahyt	Cabin	Kajüte	Cabine
2	47	2 mm x-veneér	3082L	LAS	Dør	Door	Tür	Porte
1	48	2 mm x-veneér	3082L	LAS	Luge	Hatch	Luke	Ecoutille
2	49	2 mm x-veneér	3082L	LAS	Luge	Hatch	Luke	Ecoutille
1	50	1 mm x-veneér	3081L	LAS	Luge	Hatch	Luke	Ecoutille
2	51	3 mm x-veneér	3083L	LAS	Kasse	Box	Kiste	Caisse
1	52	1 mm x-veneér	3081L	LAS	Kasse	Box	Kiste	Caisse
2	53	20x20x6mm	Obechi	TS	Klods	Block	Klotz	Poulie
1	54	8x8x8mm	Obechi	TS	Klods	Block	Klotz	Poulie
2	55	1 mm x-veneér	3081L	LAS	Bølgebryder	Breakwater	Wellen brecher	Brise lame
2	56	1 mm x-veneér	3081L	LAS	Skorsten	Chimney	Schornstein	Cheminée
4	57	1 mm x-veneér	3081L	LAS	Skorsten	Chimney	Schornstein	Cheminée
2	58	1 mm x-veneér	3081L	LAS	Skorsten	Chimney	Schornstein	Cheminée
2	59	1 mm x-veneér	3081L	LAS	Skorsten	Chimney	Schornstein	Cheminée
2	60	2 mm x-veneér	3082L	LAS	Skorsten	Chimney	Schornstein	Cheminée
1	61	20x10x150mm	Balsa	TS	Klods	Block	Klotz	Poulie
2	62	1 mm x-veneér	3081L	LAS	Lanternekasse	Board, Sidelight	Laternenkasten	Planchette pour les feux de position
2	63	1 mm x-veneér	3081L	LAS	Lanternekasse	Board, Sidelight	Laternenkasten	Planchette pour les feux de position
2	64	1 mm x-veneér	3081L	LAS	Lanternekasse	Board, Sidelight	Laternenkasten	Planchette pour les feux de position
4	65	P173	PS		Redningsflåde	Liferaft	Rettungsinsel	Radeau de sauvetage
1	66	50x80mm		VEJ	Strap	Rem	Riemen	Courroie
3	67	3 mm x-veneér	3083L	LAS	Mast	Mast	Mast	Mât
1	68	1 mm x-veneér	3081L	LAS	Mast	Mast	Mast	Mât
2	69	1 mm x-veneér	3081L	LAS	Mast	Mast	Mast	Mât
1	70	1 mm x-veneér	3081L	LAS	Mast	Mast	Mast	Mât
1	71	1 mm x-veneér	3081L	LAS	Mast	Mast	Mast	Mât
1	72	1 mm x-veneér	3081L	LAS	Mast	Mast	Mast	Mât
1	73	1 mm x-veneér	3081L	LAS	Mast	Mast	Mast	Mât
4	74	1 mm x-veneér	3081L	LAS	Mast	Mast	Mast	Mât
4	75	1 mm x-veneér	3081L	LAS	Mast	Mast	Mast	Mât
1	76	1 mm x-veneér	3081L	LAS	Mast	Mast	Mast	Mât
1	77	ø5x115mm	Basswood	TS	Rundstok	Round stick	Rundstock	Baguette ronde
2	78	1 mm x-veneér	3081L	LAS	Vinduer	Windows	Fenster	Fenétres
8	79	1 mm x-veneér	3081L	LAS	Vinduer	Windows	Fenster	Fenétres
7	80	1 mm x-veneér	3081L	LAS	Vinduer	Windows	Fenster	Fenétres
2	81	1 mm x-veneér	3081L	LAS	Vinduer	Windows	Fenster	Fenétres

Pcs.	No.	Dimension	Material	Found in	DK	GB	D	F
1	82	1 mm x-veneér	3081L	LAS	Anker	Anchor	Anker	Ancre
2	83	1 mm x-veneér	3081L	LAS	Anker	Anchor	Anker	Ancre
2	84	1 mm x-veneér	3081L	LAS	Anker	Anchor	Anker	Ancre
1	85	3 mm x-veneér	3083L	LAS	Anker	Anchor	Anker	Ancre
2	86	3 mm x-veneér	3083L	LAS	Kran	Crane	Kran	Grue
2	87	3 mm x-veneér	3083L	LAS	Kran	Crane	Kran	Grue
1	88	TR 165		VEJ	Transfer	Transfer	Abziehbild	Decalcomanies
1	89	2 mm x-veneér	3084L	LAS	Støtte	Support	Stütze	Support
1	90	2 mm x-veneér	3084L	LAS	Støtte	Support	Stütze	Support
1	91	2 mm x-veneér	3084L	LAS	Støtte	Support	Stütze	Support
1	92	2 mm x-veneér	3084L	LAS	Støtte	Support	Stütze	Support
1	93	2 mm x-veneér	3084L	LAS	Støtte	Support	Stütze	Support
1	94	2 mm x-veneér	3084L	LAS	Støtte	Support	Stütze	Support
1	95	2 mm x-veneér	3084L	LAS	Støtte	Support	Stütze	Support
1	96	3 mm x-veneér	3083L	LAS	Bedding	Bedding Slip	Helling	Cale de construction
2	97	3 mm x-veneér	3083L	LAS	Bedding	Bedding Slip	Helling	Cale de construction
1	98	3 mm x-veneér	3083L	LAS	Bedding	Bedding Slip	Helling	Cale de construction
1	99	40x250mm		VEJ	Acetat	Acetate	Azetat	Rhodoid
1	100			VEJ	Byggevejledning	Building instruction	Bauanleitung	Instruction de montage
1	101			VEJ	Tegning	Drawing	Zeichnung	Plan

Table of contents for “Emile Robin” Art. No. 430

Pcs.	No.	Dimension	Material	Found in	NL	E	I	P
1	1	P172	PS		Romp	Casco	Scafo	Casco
1	2	3 mm x-veneér	3083L	LAS	Gevormd deel	Pieza de forma	Pezzo prefabbricato	Peça pré-moldada
2	3	1 mm x-veneér	3081L	LAS	Gevormd deel	Pieza de forma	Pezzo prefabbricato	Peça pré-moldada
2	4	3 mm x-veneér	3083L	LAS	Kim kiel	Quilla de balance	Chiglia bilanciatore	Quilha do balanceador
1	5	2x4x200mm	PS	TS	Schroefassteun	Supporto de helice	Supporti per corrimano	Pontalete da amurada
1	6	P173	PS		Dek	Cubierta	Ponte	Convés
2	7	3 mm x-veneér	3083L	LAS	Steun	Soporte	Supporto	Suporte
2	7a	2 mm x-veneér	3082L	LAS	Steunstrip	Listón de soporte	Sostegno	Suporte
1	7b	2 mm x-veneér	3082L	LAS	Steunstrip	Listón de soporte	Sostegno	Suporte
2	7c	2 mm x-veneér	3082L	LAS	Steunstrip	Listón de soporte	Sostegno	Suporte
1	7d	2 mm x-veneér	3082L	LAS	Steunstrip	Listón de soporte	Sostegno	Suporte
8	7e	2 mm x-veneér	3082L	LAS	Steunstrip	Listón de soporte	Sostegno	Suporte
1	8	1 mm x-veneér	3081L	LAS	Gevormd deel	Pieza de forma	Pezzo prefabbricato	Peça pré-moldada
1	9	ø22x15mm	Basswood	TS	Luik	Escotilla	Boccaporto	Escotilha
1	10	1 mm x-veneér	3081L	LAS	Luik	Escotilla	Boccaporto	Escotilha
1	11	1,8x2x550mm	Obechi	LB	Strip	Listón	Listello	Tira
2	12	3 mm x-veneér	3083L	LAS	Bolder	Bitones	Bitta	Poste de amarração
1	13	ø8x40mm	Basswood	TS	Rondhout	Palo redondo	Bastone rotondo	Bastão redondo

Pcs.	No.	Dimension	Material	Found in	NL	E	I	P
3	14	ø2x150mm	Basswood	TS	Rondhout	Palo redondo	Bastone rotondo	Bastão redondo
2	15	3 mm x-veneér	3083L	LAS	Kist	Caja	Cassa	Caixa
1	16	2 mm x-veneér	3082L	LAS	Kist	Caja	Cassa	Caixa
2	17	2 mm x-veneér	3082L	LAS	Kist	Caja	Cassa	Caixa
2	18	2 mm x-veneér	3082L	LAS	Kist	Caja	Cassa	Caixa
1	19	2 mm x-veneér	3082L	LAS	Kist	Caja	Cassa	Caixa
2	20	2 mm x-veneér	3082L	LAS	Kist	Caja	Cassa	Caixa
2	21	2 mm x-veneér	3082L	LAS	Kist	Caja	Cassa	Caixa
1	22	15x20cm		VEJ	Dekzeil	Tela impermeable	Tela olona	Lona do bote
1	23	2 mm x-veneér	3082L	LAS	Kajuit	Camarote	Cabina	Cabine
2	23a	2 mm x-veneér	3082L	LAS	Kajuitdubbeling	Refuerzo de camarote	Rinforzo cabina	Reforço da cabine
1	24	2 mm x-veneér	3082L	LAS	Kajuit	Camarote	Cabina	Cabine
1	24a	2 mm x-veneér	3082L	LAS	Kajuitdubbeling	Refuerzo de camarote	Rinforzo cabina	Reforço da cabine
2	25	2 mm x-veneér	3082L	LAS	Kajuit	Camarote	Cabina	Cabine
2	26	2 mm x-veneér	3082L	LAS	Kajuit	Camarote	Cabina	Cabine
1	27	2 mm x-veneér	3082L	LAS	Kajuit	Camarote	Cabina	Cabine
1	28	2 mm x-veneér	3082L	LAS	Kajuit	Camarote	Cabina	Cabine
1	29	2 mm x-veneér	3082L	LAS	Kajuit	Camarote	Cabina	Cabine
1	30	2 mm x-veneér	3084L	LAS	Kajuit	Camarote	Cabina	Cabine
1	31	2 mm x-veneér	3084L	LAS	Kajuit	Camarote	Cabina	Cabine
1	32	2 mm x-veneér	3082L	LAS	Kajuit	Camarote	Cabina	Cabine
1	33	2 mm x-veneér	3082L	LAS	Kajuit	Camarote	Cabina	Cabine
1	34	2 mm x-veneér	3082L	LAS	Kajuit	Camarote	Cabina	Cabine
1	35	2 mm x-veneér	3082L	LAS	Kajuit	Camarote	Cabina	Cabine
1	36	2 mm x-veneér	3082L	LAS	Kajuit	Camarote	Cabina	Cabine
1	37	2 mm x-veneér	3082L	LAS	Kajuit	Camarote	Cabina	Cabine
1	38	2 mm x-veneér	3084L	LAS	Kajuit	Camarote	Cabina	Cabine
2	39	2 mm x-veneér	3084L	LAS	Kajuit	Camarote	Cabina	Cabine
2	40	2 mm x-veneér	3082L	LAS	Kajuit	Camarote	Cabina	Cabine
2	41	2 mm x-veneér	3082L	LAS	Kajuit	Camarote	Cabina	Cabine
2	42	2 mm x-veneér	3082L	LAS	Kajuit	Camarote	Cabina	Cabine
2	43	2 mm x-veneér	3082L	LAS	Kajuit	Camarote	Cabina	Cabine
2	44	2 mm x-veneér	3082L	LAS	Kajuit	Camarote	Cabina	Cabine
4	45	2 mm x-veneér	3082L	LAS	Kajuit	Camarote	Cabina	Cabine
2	46	2 mm x-veneér	3082L	LAS	Kajuit	Camarote	Cabina	Cabine
2	47	2 mm x-veneér	3082L	LAS	Deur	Puerta	Porta	Porta
1	48	2 mm x-veneér	3082L	LAS	Luik	Escotilla	Boccaporto	Escotilha
2	49	2 mm x-veneér	3082L	LAS	Luik	Escotilla	Boccaporto	Escotilha
1	50	1 mm x-veneér	3081L	LAS	Luik	Escotilla	Boccaporto	Escotilha
2	51	3 mm x-veneér	3083L	LAS	Kist	Caja	Cassa	Caixa
1	52	1 mm x-veneér	3081L	LAS	Kist	Caja	Cassa	Caixa
2	53	20x20x6mm	Obechi	TS	Blok	Bloque	Blocco	Bloco

Pcs.	No.	Dimension	Material	Found in	NL	E	I	P
1	54	8x8x8mm	Obechi	TS	Blok	Bloque	Blocco	Bloco
2	55	1 mm x-veneér	3081L	LAS	Waterbreker	Rompeolas	Frangionde	Amurada interna da prôa
2	56	1 mm x-veneér	3081L	LAS	Schoorsteen	Chimenia	Ciminiera	Chaminé
4	57	1 mm x-veneér	3081L	LAS	Schoorsteen	Chimenia	Ciminiera	Chaminé
2	58	1 mm x-veneér	3081L	LAS	Schoorsteen	Chimenia	Ciminiera	Chaminé
2	59	1 mm x-veneér	3081L	LAS	Schoorsteen	Chimenia	Ciminiera	Chaminé
2	60	2 mm x-veneér	3082L	LAS	Schoorsteen	Chimenia	Ciminiera	Chaminé
1	61	20x10x150mm	Balsa	TS	Blok	Bloque	Blocco	Bloco
2	62	1 mm x-veneér	3081L	LAS	Lichtbakken	Cajas para linternas	Cassa lanterna	Suporte da luz lateral
2	63	1 mm x-veneér	3081L	LAS	Lichtbakken	Cajas para linternas	Cassa lanterna	Suporte da luz lateral
2	64	1 mm x-veneér	3081L	LAS	Lichtbakken	Cajas para linternas	Cassa lanterna	Suporte da luz lateral
4	65	P173	PS		Reddingsvlot	Balsa salvavida	Zatterea di salvataggio	Bote Salva-vidas
1	66	50x80mm		VEJ	Riem	Correa	Accessori	Fixador do ovém
3	67	3 mm x-veneér	3083L	LAS	Mast	Palo	Albero	Mastro
1	68	1 mm x-veneér	3081L	LAS	Mast	Palo	Albero	Mastro
2	69	1 mm x-veneér	3081L	LAS	Mast	Palo	Albero	Mastro
1	70	1 mm x-veneér	3081L	LAS	Mast	Palo	Albero	Mastro
1	71	1 mm x-veneér	3081L	LAS	Mast	Palo	Albero	Mastro
1	72	1 mm x-veneér	3081L	LAS	Mast	Palo	Albero	Mastro
1	73	1 mm x-veneér	3081L	LAS	Mast	Palo	Albero	Mastro
4	74	1 mm x-veneér	3081L	LAS	Mast	Palo	Albero	Mastro
4	75	1 mm x-veneér	3081L	LAS	Mast	Palo	Albero	Mastro
1	76	1 mm x-veneér	3081L	LAS	Mast	Palo	Albero	Mastro
1	77	ø5x115mm	Basswood	TS	Rondhout	Palo redondo	Bastone rotondo	Bastão redondo
2	78	1 mm x-veneér	3081L	LAS	Ruiten	Ventanas	Finestrini	Janelas
8	79	1 mm x-veneér	3081L	LAS	Ruiten	Ventanas	Finestrini	Janelas
7	80	1 mm x-veneér	3081L	LAS	Ruiten	Ventanas	Finestrini	Janelas
2	81	1 mm x-veneér	3081L	LAS	Ruiten	Ventanas	Finestrini	Janelas
1	82	1 mm x-veneér	3081L	LAS	Anker	Ancla	Ancora	Âncora
2	83	1 mm x-veneér	3081L	LAS	Anker	Ancla	Ancora	Âncora
2	84	1 mm x-veneér	3081L	LAS	Anker	Ancla	Ancora	Âncora
1	85	3 mm x-veneér	3083L	LAS	Anker	Ancla	Ancora	Âncora
2	86	3 mm x-veneér	3083L	LAS	Kraan	Grúa	Gru	Guindaste
2	87	3 mm x-veneér	3083L	LAS	Kraan	Grúa	Gru	Guindaste
1	88	TR 165		VEJ	Transfer	Calcas	Decalcomania	Decalque
1	89	2 mm x-veneér	3084L	LAS	Steun	Soporte	Supporto	Suporte
1	90	2 mm x-veneér	3084L	LAS	Steun	Soporte	Supporto	Suporte
1	91	2 mm x-veneér	3084L	LAS	Steun	Soporte	Supporto	Suporte
1	92	2 mm x-veneér	3084L	LAS	Steun	Soporte	Supporto	Suporte
1	93	2 mm x-veneér	3084L	LAS	Steun	Soporte	Supporto	Suporte
1	94	2 mm x-veneér	3084L	LAS	Steun	Soporte	Supporto	Suporte
1	95	2 mm x-veneér	3084L	LAS	Steun	Soporte	Supporto	Suporte
1	96	3 mm x-veneér	3083L	LAS	Stander	Soporte del casco	Supporto	Suporte para o casco

Pcs.	No.	Dimension	Material	Found in	NL	E	I	P
2	97	3 mm x-veneér	3083L	LAS	Stander	Soporte del casco	Supporto	Suporte para o casco
1	98	3 mm x-veneér	3083L	LAS	Stander	Soporte del casco	Supporto	Suporte para o casco
1	99	40x250mm		VEJ	Acetaat	Acetate	Acetato	Acetato
1	100			VEJ	Bouwbeschrijving	Instrucciones de montaje	Istruzioni di montaggio	Instruções de montagem
1	101			VEJ	Tekening	El dijubo	Disegno	Desenho

Table of contents for fittings kit “Emile Robin”

Pcs.	No.	Dimension	Material	Found in	DK	GB	D	F
2	F24	ø20mm	Plastic	BF-A	Redningsbælte	Lifebelt	Rettungsring	Ceinture de sauvetage
1	F29	150cm	Rubber		Fenderliste	Rubbing strake	Fenderleiste	Bande de garde-boue
8	F39	ø1,0x250mm	Brass	MS	Messingtråd	Brass wire	Messingdräht	Fils de laiton
3	F62	4mm		BF-A	Fod	Console	Sockel	Console
1	F71	3 m		TS	Tråd	Thread	Draht	Fil
4	F135	ø6x10mm	Brass	BF-A	Pullert	Bollard	Poller	Bitte d'amarrage
2	F141	20mm		BF-B	Spotlight	Searchlight	Scheinwerf	Projecteur
1	F203	16mm		BF-B	Spotlight	Searchlight	Scheinwerf	Projecteur
8	F285	ø2x6mm	Brass	BF-A	Gelænderstøtte	Rail stanchion	Relingstütze	Chandelier
8	F287-1	ø4mm		BF-A	Fod	Console	Sockel	Console
11	F298	7,4mm		BF-B	Gelænderstøtte	Rail stanchion	Relingstütze	Chandelier
5	F342	10mm		BF-A	Gelænderstøtte	Rail stanchion	Relingstütze	Chandelier
1	F374	ø4mm	Brass	BF-A	Rulle	Roll	Rolle	Poulie
2	F409	ø1,5x700mm	Brass	LB	Messingtråd	Brass wire	Messingdräht	Fils de laiton
3	F410	ø2,0x250mm	Brass	MS	Messingtråd	Brass wire	Messingdräht	Fils de laiton
2	F469	170mm		MS & BF-A	Stævnrør	Stern tube	Stevenrohre	Tube d'étambot
1	F501	ø4mm	Brass	BF-A	Ring	Ring	Ring	Bague
30	F627	31mm		BF-B	Gelænderstøtte	Rail stanchion	Relingstütze	Chandelier
4	F634	ø9mm	Brass	BF-A	Koøje	Porthole	Bullauge	Hublot
5	F663	ø0,75x700mm	Brass	LB	Messingtråd	Brass wire	Messingdräht	Fils de laiton
30	F664	11mm	Brass	BF-A	Øjebolte	Eye bolts	Augenbolzen	Pitons
1	F694	ø2x250mm	Aluminum	MS	Aluminiumstråd	Aluminium wire	Aluminiumdraht	Fil d’aluminium
1	F775			VEJ	Plaststøb	Plastic fittings	Plastik spritzling	Plastic moulage
2	F776	78mm		BF-B	Ror	Rudder	Ruder	Gouvernail
11	F777	ø4x6mm		BF-A	Lanterne	Lantern	Lanterne	Lanterne
1	F898L	ø35mm	Plastic	BF-B	Skibsskrue	Propeller	Schiffsschraube	Hélice
1	F898R	ø35mm	Plastic	BF-B	Skibsskrue	Propeller	Schiffsschraube	Hélice

Table of contents for fittings kit “Emile Robin”

Pcs.	No.	Dimension	Material	Found in	NL	E	I	P
2	F24	ø20mm	Plastic	BF-A	Reddingsgordel	Cinturón salvavidas	Cintura di salvataggio	Bóia Salva-vidas
1	F29	150cm	Rubber		Scheuerleiste	Listón de defensa	Listelli parabordo	Defensas de borracha
8	F39	ø1,0x250mm	Brass	MS	Messingdraad	Hilo de latón	Filo in ottone	Fio de latão
3	F62	4mm		BF-A	Console	Consola	Piede	Console
1	F71	3 m		TS	Draad	Hilo	Filo	Fio
4	F135	ø6x10mm	Brass	BF-A	Bolder	Bitones	Bitta	Poste de amarração
2	F141	20mm		BF-B	Schijnwerper	Reflector	Proiettore	Holofote
1	F203	16mm		BF-B	Schijnwerper	Reflector	Proiettore	Holofote
8	F285	ø2x6mm	Brass	BF-A	Railingpaal	Soporte de pasamanos	Supporti per corrimano	Poste de trilho
8	F287-1	ø4mm		BF-A	Console	Consola	Piede	Console
11	F298	7,4mm		BF-B	Railingpaal	Soporte de pasamanos	Supporti per corrimano	Poste de trilho
5	F342	10mm		BF-A	Railingpaal	Soporte de pasamanos	Supporti per corrimano	Poste de trilho
1	F374	ø4mm	Brass	BF-A	Rollen	Rodillo	Pulegge	Polia
2	F409	ø1,5x700mm	Brass	LB	Messingdraad	Hilo de latón	Filo in ottone	Fio de latão
3	F410	ø2,0x250mm	Brass	MS	Messingdraad	Hilo de latón	Filo in ottone	Fio de latão
2	F469	170mm		MS & BF-A	Schroefas	Tubo de proa	Tubo della prua	tubo de popa
1	F501	ø4mm	Brass	BF-A	Ring	Anillo	Bullone ad occhio	Anel
30	F627	31mm		BF-B	Railingpaal	Soporte de pasamanos	Supporti per corrimano	Poste de trilho
4	F634	ø9mm	Brass	BF-A	Patrijspoort	Portilla	Oblò	Vigias
5	F663	ø0,75x700mm	Brass	LB	Messingdraad	Hilo de latón	Filo in ottone	Fio de latão
30	F664	11mm	Brass	BF-A	Oogbouten	Pernos de cánamo	Bullone ad occhio	Ferrolhos
1	F694	ø2x250mm	Aluminum	MS	Aluminiumdraad	Alambre de aluminio	Filo in alluminio	Fio de alumínio
1	F775			VEJ	Plastic beslag	Herrajes de plastico	Accessorio in plastica	Fittings de plástico
2	F776	78mm		BF-B	Roer	Timón	Timone	Leme
11	F777	ø4x6mm		BF-A	Boordlichten	Linterna	Lanterna	Lanternas
1	F898L	ø35mm	Plastic	BF-B	Propeller	Hélice	Elica	Hélice
1	F898R	ø35mm	Plastic	BF-B	Propeller	Hélice	Elica	Hélice

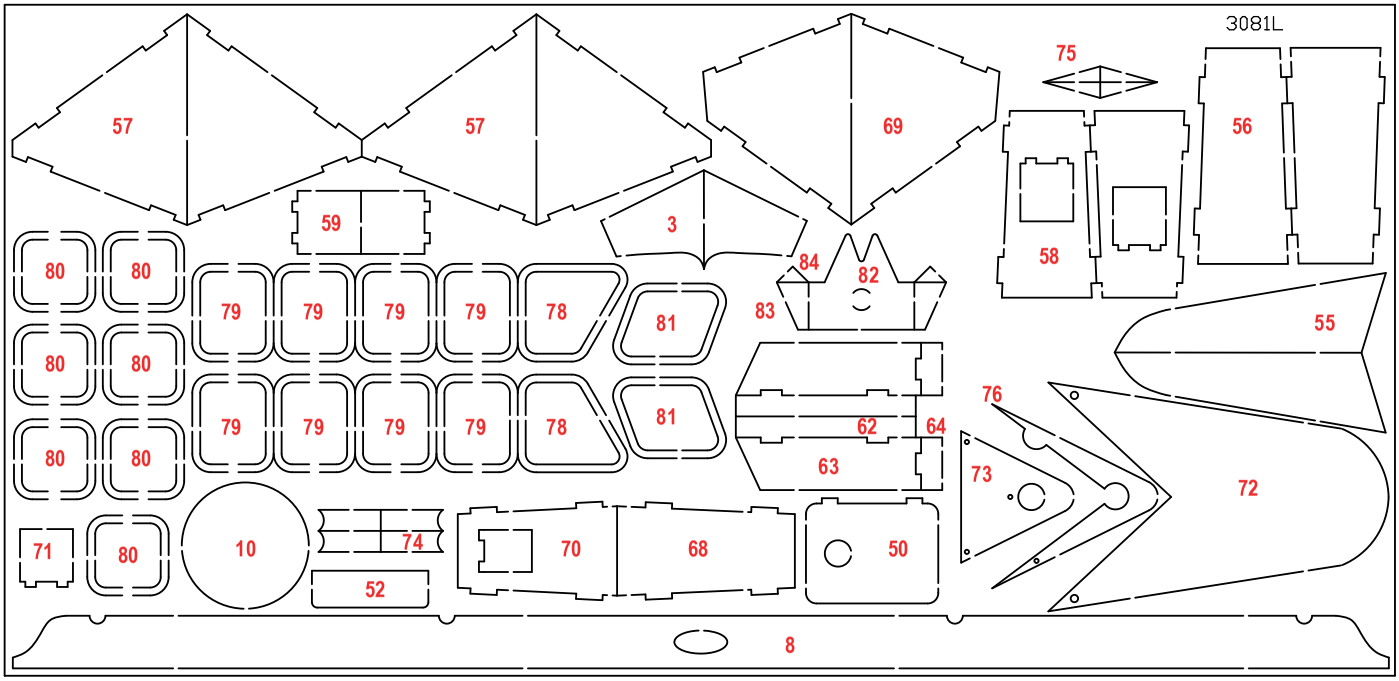
3081L
57
57
69
75
56
59
3
58
80
80
79
79
79
79
78
81
84
82
83
55
80
80
79
79
79
79
78
81
62
64
76
80
80
63
73
72
71
80
10
74
70
68
50
52
8

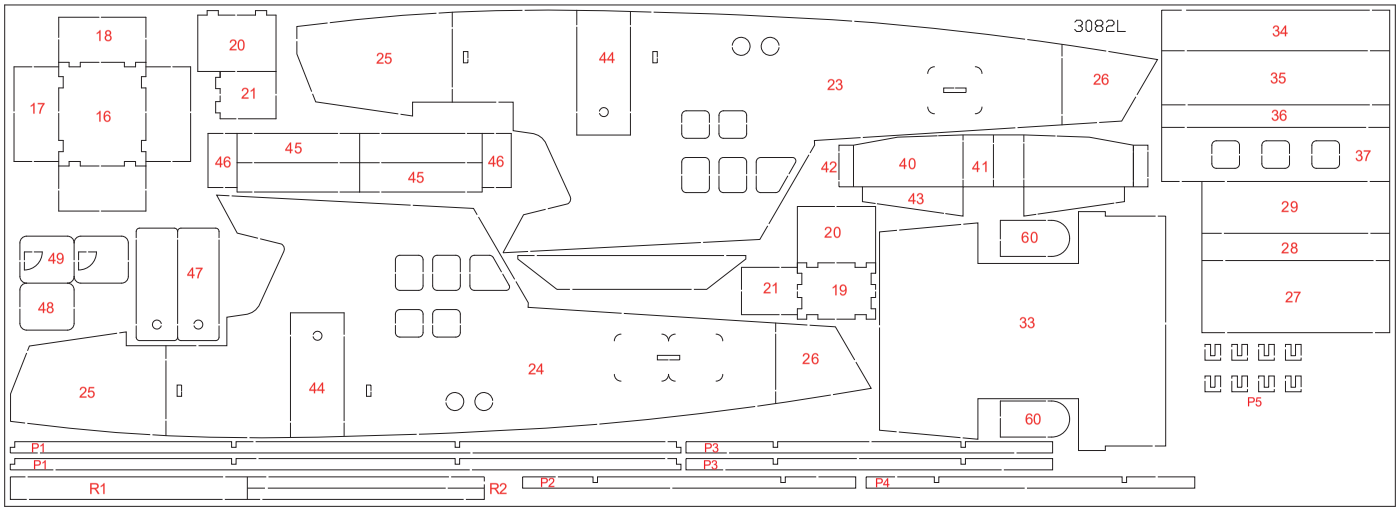
3082L
18
20
25
44
23
26
34
35
36
37
17
16
21
46
45
45
46
42
40
41
43
29
28
27
20
60
49
47
48
21
19
33
25
44
24
26
60
P5
P1
P1
P3
P3
R1
R2
P2
P4

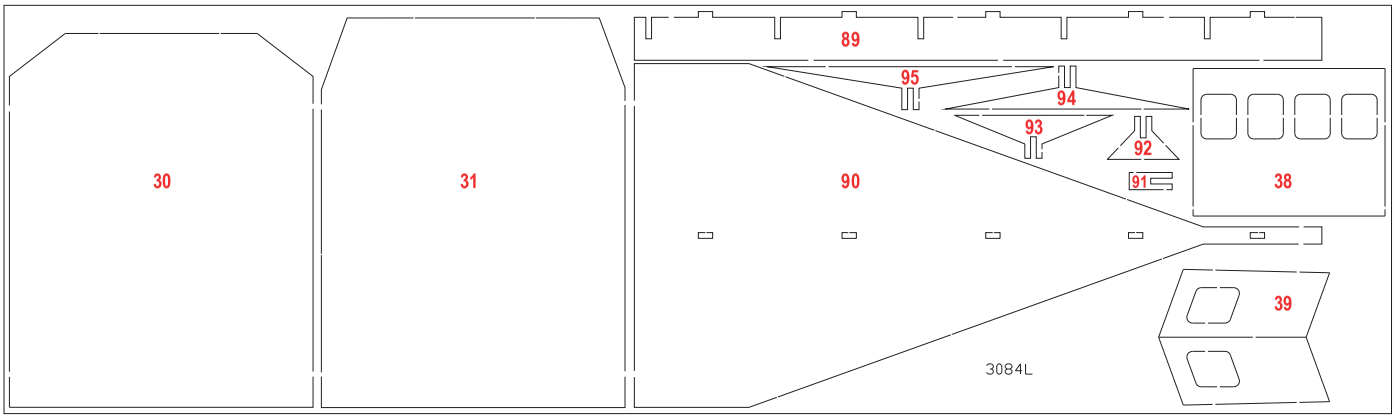
30
31
89
95
94
93
92
91
90
38
39
3084L

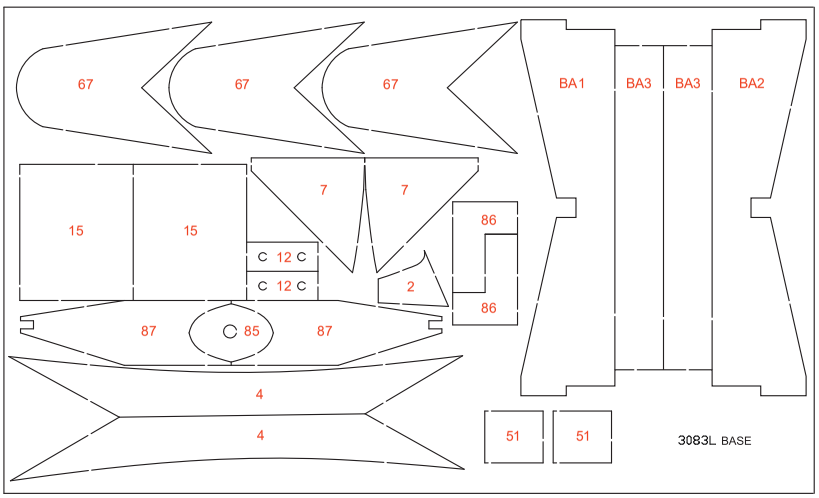
67
67
67
BA1
BA3
BA3
BA2
7
7
15
15
86
12
12
2
86
87
85
87
4
4
51
51
3083L BASE

MS



LB

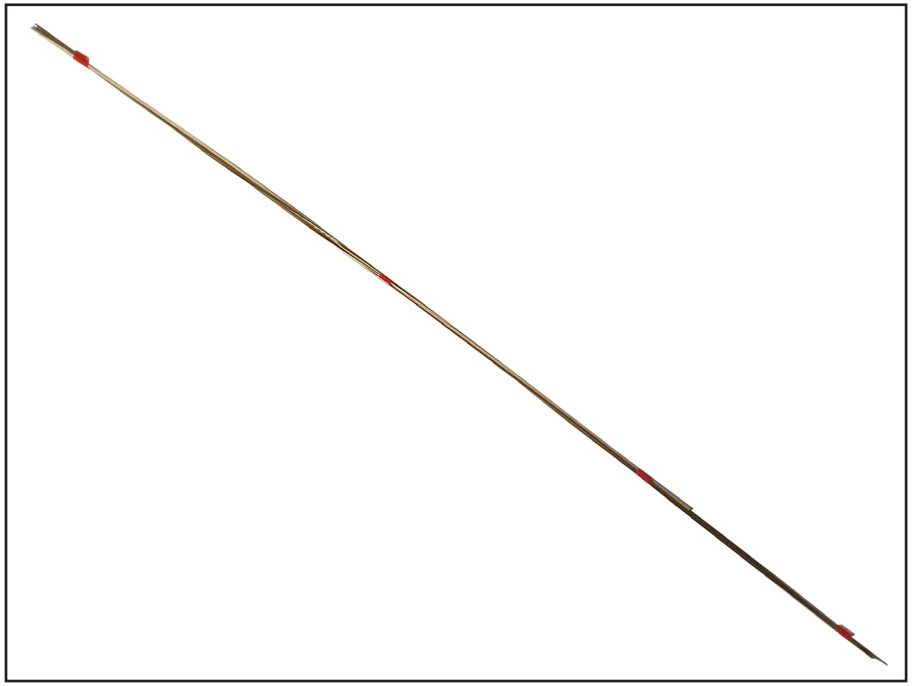

TS



BF



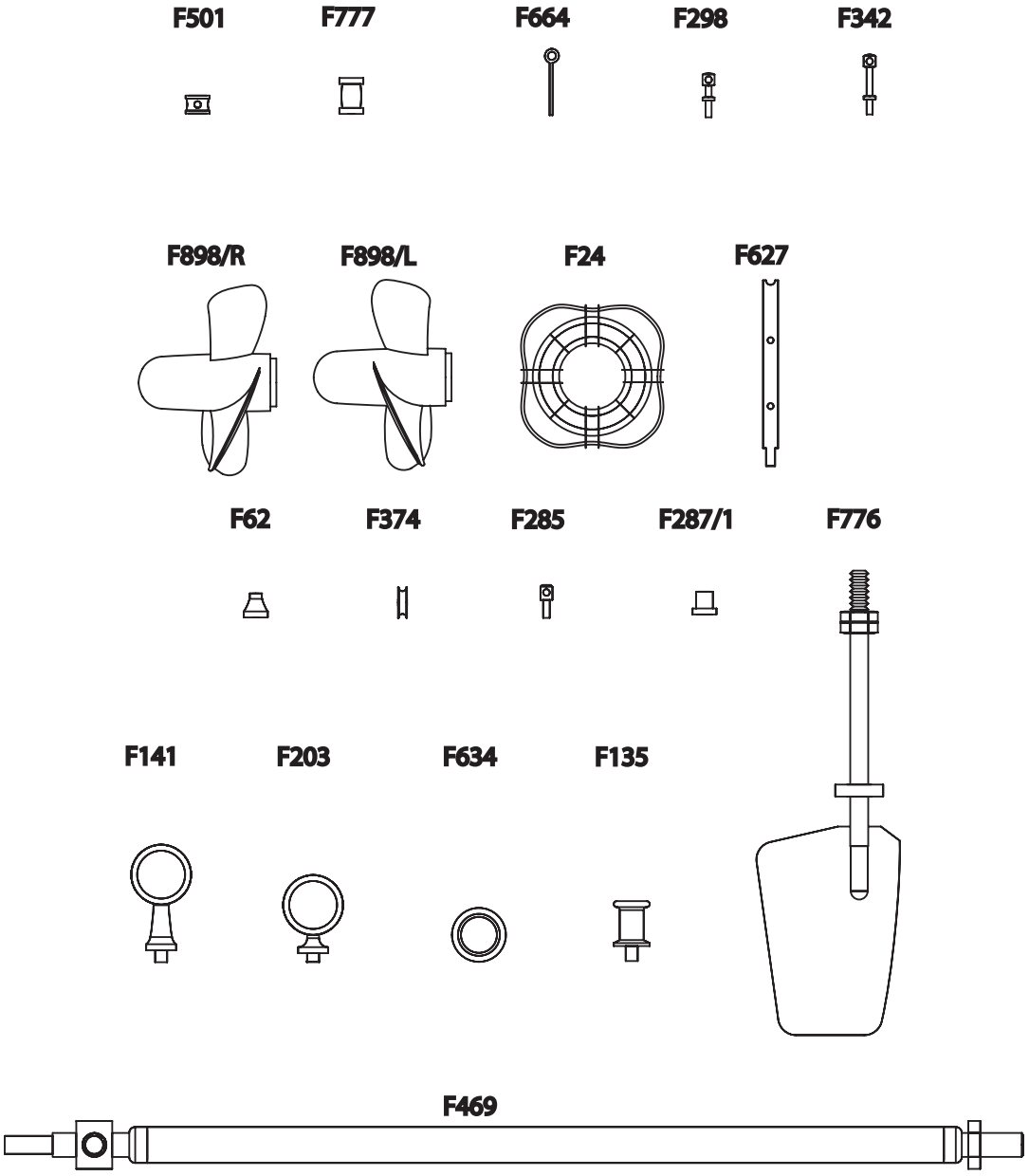
F501
F777
F664
F298
F342
F898/R
F898/L
F24
F627
F62
F374
F285
F287/1
F776
F141
F203
F634
F135
F469

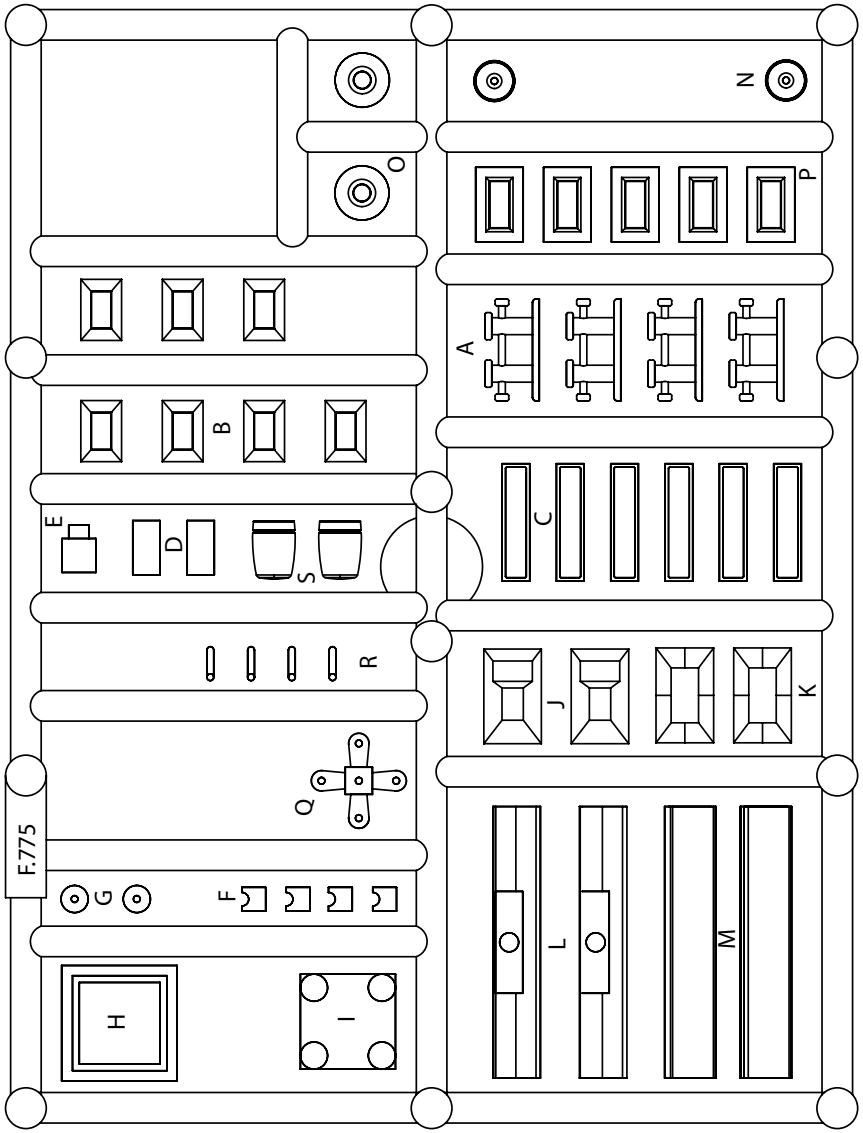
N
O
P
A
B
C
E
D
S
R
J
K
Q
F.775
G
F
L
M
H
I