MOBILE SUIT RX-0

Gundam Models Designed and Produced by Ka.

UNICORN GUNDAM "Ver.Ka"

MOBILE SUIT RX-0 UNICORN GUNDAM "Ver.Ka"

Instructions design team

Producer / Director: KATOKI HAJIME
Editing / Writing: MITARAI KOJI
Design: SAITO DAISUKE, HASHIDATE TAISUKE
Photography: HONDA KEIGO (ENTANIYA)
Coloring: MATSUMOTO TAKASHI
Special Thanks: GUNDAM A

© 創通・サンライズ ©SOTSU・SUNRISE

MOBILE SUIT RX-0

UNICORN GUNDAM "Ver.Ka"

SPECIFICATION / MODEL NUMBER: RX-0, HEAD HEIGHT: 19.7m-21.7m, WEIGHT: 23.7t, MATERIAL: GUNDARIUM ALLOY
ARMAMENTS / 60mm VULCAN GUN ×2, BEAM MAGNUM ×1, HYPER BAZOOKA ×1, BEAM SABER ×4, SHIELD ×3, BEAM GATLING GUN ×6

CONSTRUCTOR: ANAHEIM ELECTRONICS



GUNDAM.INFO Search
www.gundam.info
バンダイホビーサイト ▶ www.bandai-hobby.net/
Any fees accrued by your access method and connection to the website are your own responsibility.
ホームページにアクセスする場の通信費等はお客様のご負担となります。

MGEX MASTER GRADE EXTREME Ver.Ka

FULL PSYCHO-FRAME PROTOTYPE MOBILE SUIT
U.C.0096 PROJECT UC / La+

BANDAI SPIRITS 2020 MADE IN JAPAN

※画像の完成品は塗装してあります。※画像と商品とは、多少異なりますのでご了承ください。
* The completed product in the image has been painted. * The actual product may vary slightly from the images on the package.

BANDAI

5060277

MOBILE SUIT RX-0 UNICORN GUNDAM "Ver.k



デストロイモード NT-D未発動時
Destroy Mode NT-D Unactivated State

全身の装甲が展開し内部フレームが伸張した、ユニコーンガンダムの真の姿。MGEXではディテールが追加され、プロポーションが調整された。フレキシブルLEDシートはフォルムを崩すことなく内部に搭載。未発光時のサイコフレームは乳白色をしている

Witness the true appearance of the Unicorn Gundam where the armor throughout its body has been unfolded and its internal frame has been expanded. Details have been added and its proportions have been adjusted for this MGEX form. Flexible LED sheets have been placed inside the model without obstructing its form. The Psycho-Frame in its unactivated state has a milky white color.

シールド・ファンネル3基合体
Three Combined Shield Funnels



シールド・ファンネルが"三つ巴"に合体した防御フォーメーションを、ジョイントパーツと専用スタンドで再現。コードで台座兼電池ボックスとつながり発光する

The defense formation where the Shield Funnels are combined into a triangular configuration can be recreated using joint parts and a dedicated stand. They can be connected to the display stand/battery box with cables to emit light.



デストロイモード覚醒時
Destroy Mode Awakened State

パイロットであるバナージがニュータイプに覚醒した影響で、サイコフレームが緑に変化

The light from the Psycho-Frame turns green as a result of Banagher, its pilot, awakening as a Newtype.



シールド・ファンネル
Shield Funnels

MGEXでは台座から離れていても、ケーブル付き専用スタンドによりシールド・ファンネルの発光表現が可能になっている

The light-up effects for the Shield Funnels of this MGEX model can be enjoyed even when they are separated from the display base due to the designated stands with cables.

NT-D発動直前のユニコーンモードの装甲から、サイコフレームの光が漏れている演出がMGEXでも可能だ

The effect where light from the Psycho Frame seeps through the armor right before the activation of NT-D can also be enjoyed with this MGEX model.





発光演出
Light-up Effects

台座のモード切り替えスイッチを押すことで異なる発光が再現できる。1回目はユニコーンモードで頭部が発光。2回目はデストロイモードの状態で赤く発光。3回目はデストロイモードの状態で緑に発光。4回目はデストロイモードの状態で赤→緑→消灯をループする

Different light-up patterns can be recreated by pressing the mode switch on the display base. When the button is pressed once during Unicorn Mode, the head emits light. When it is pressed for the second time in Destroy Mode, it will glow red. When pressed for the third time in Destroy Mode, it glows green. When pressed for the fourth time, it will loop through a cycle of glowing red, green, and then turning off.



バナージ・リンクスとカーディアス・ビストのフィギュアが付属する

Figures of Banagher Links and Cardeas Vist are included.





デストロイモード NT-D発動時
Destroy Mode NT-D Activated State

NT-Dが発動すると全身のサイコフレームから赤い燐光を発する。MGEXではフレキシブルLEDシートにより赤く発光し、白い装甲に反射して、これまでとは違った色を見せる

A red phosphorescent light is emitted from the Psycho-Frame throughout the entire body when NT-D is activated. The flexible LED sheets in this MGEX model emits a red light that reflects off of the white armor to give off an effect that has never been seen before.



ユニコーンモード
UNICORN MODE

一本角の頭部とストイックなまでに白い四肢。各部に入る新規デザインのマーキングがアクセントになっている

The head has a single horn and the limbs are intensely white. The newly designed markings can be applied as decorative accents.

バックパック中央に携行武器、リアスカートには予備のEパックやマガジンを装着できる

The portable weapons can be mounted on the center of the backpack. The extra E-pacs and magazines can be equipped on the rear skirt parts.



MSケージ
MS Cage

劇中に登場した専用メンテナンスベッドと専用台座を組み合わせることで整備シーンを再現できる

The designated maintenance bed featured in the series can be combined with the designated display base to recreate maintenance scenes.

⚠ 注 意

お買い上げのお客様へ 必ずお読みください。

- ●本商品の対象年齢は15才以上です。対象年齢未満のお子様には絶対に与えないでください。
- ●小さな部品がありますので、小さなお子様が誤って飲み込まないように注意してください。窒息などの危険があります。
- ●ビニール袋を頭からかぶったり、顔を覆ったりしないでください。窒息する恐れがあります。
- ●尖った部分や鋭い部分がありますので、取り扱いや保管場所に注意してください。思わぬケガをする恐れがあります。
- ●LEDの光源を見続けないでください。気分が悪くなったりする恐れがあります。

〈電池を誤使用すると発熱・破裂・液漏れの恐れがあります。下記に注意してください〉

- ●万一、電池を飲み込んだとき、電池からもれた液が目に入ったときは、すぐに医師に相談してください。もれた液が皮膚や服についたときは水で洗ってください。
- ●電池は飲み込むと危険です。お子様の手の届かない所に保管してください。
- ●充電式(ニカドなど)電池は絶対に使用しないでください。
- ●古い電池と新しい電池、いろいろな種類の電池をまぜて使わないでください。
- ●＋－(プラスマイナス)を正しくセットしてください。
- ●ショートさせたり充電、分解、加熱、火の中に入れたりしないでください。
- ●廃棄するときは、自治体の廃棄処理の指示に従ってください。

⚠ CAUTION

Read the following instructions before use.

- This product is for 15 years old and up. Not suitable for children under this age.
- This product contains small parts. Be careful to prevent children from accidentally swallowing them in order to avoid choking.
- Never cover your face with the plastic bag to avoid suffocation.
- Pay attention to sharp parts and edges. Handle and store them with care to avoid injury.
- Do not stare at the LED lights. It may cause nausea, etc.

<<Incorrect use of batteries may cause overheating, damage or fluid leakage. Please be careful of the below points.>>

- In case of accidental ingestion of a battery, or if fluid leakage from a battery gets in your eye, immediately consult a doctor. If battery leakage gets on your skin or clothing, wash with water.
- Do not swallow batteries. Store in a place young children cannot reach.
- Do not use rechargeable batteries (nickel-cadmium batteries, etc.).
- Do not mix old and new batteries.
- Do not mix alkaline, standard (carbon-zinc) or rechargeable (nickel-cadmium) batteries.
- Be sure to insert the batteries with the positive and negative terminals in the correct direction.
- Do not short-circuit, recharge, take apart, heat up, or put the batteries in fire.
- When disposing, please adhere to your local waste requirements.

〈組み立てる時の注意〉

- ●組み立てる前に説明書をよく読みましょう。
- ●部品は番号を確かめ、ニッパーなどできれいに切り取りましょう。切り取った後のクズは捨ててください。
- ●部品の加工の際の刃物、工具、塗料、接着剤などのご使用にあたっては、それぞれの取扱説明書をよく読んで正しく使用してください。
- ●塗装には、より安全な「水性塗料」のご使用をおすすめします。
- ●ABS部分への塗装は破損する恐れがありますので、塗装はおすすめできません。
- ●尖った先端や薄い縁端部に触れながらの組み立てには十分ご注意ください。

※LEDユニットの部分は動作しなくなる恐れがありますので、絶対に塗装しないでください。
※この商品には道具類は入っていませんので、別にご用意ください。

<Notes on assembly>

- Carefully read the instructions before assembling.
- Check the part numbers, and cut them cleanly with nippers. Discard the remnants.
- Carefully read the user manuals for all edged tools, paints, adhesives, etc. used in assembly and use them correctly.
- Use of water-based paint is recommended for safety reasons.
- Painting ABS plastic parts is not recommended, as paint can damage the plastic.
- Pay extra attention when handling sharp points and edges.
- The LED Unit section may malfunction if painted. Do NOT paint it.
- Tools are not included.

This device complies with part 15 of the FCC rules. Operation is subject to the following two conditions: (1) This device may not cause harmful interference, and (2) this device must accept any interference received, including interference that may cause undesired operation

Caution: changes or modifications not expressly approved by the party responsible for compliance could void the user's authority to operate the equipment.

NOTE: This equipment has been tested and found to comply with the limits for a Class B digital device, pursuant to Part 15 of the FCC Rules. These limits are designed to provide reasonable protection against harmful interference in a residential installation. This equipment generates, uses and can radiate radio frequency energy and, if not installed and used in accordance with the instructions, may cause harmful interference to radio communications. However, there is no guarantee that interference will not occur in a particular installation. If this equipment does cause harmful interference to radio or television reception, which can be determined by turning the equipment off and on, the user is encouraged to try to correct the interference by one or more of the following measures:

Reorient or relocate the receiving antenna.

Increase the separation between the equipment and receiver.

Connect the equipment into an outlet on a circuit different from that to which the receiver is connected.

Consult the dealer or experienced radio/TV technician for help.

パーツリスト Parts List (×印は使用しないパーツです。) (× indicates parts not needed.)

Aパーツ(イロプラ) A Parts (Multi-colored) (PS)

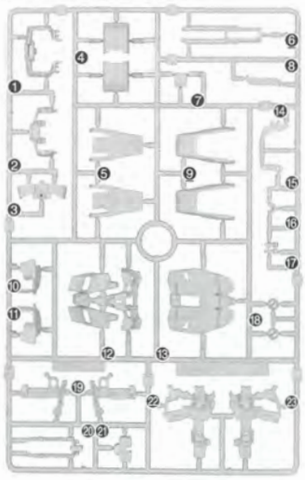

Bパーツ(ブラック) B Parts (Black) (PS)

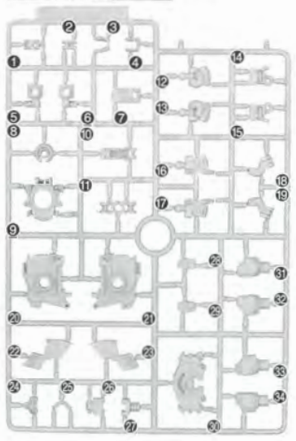

Cパーツ(ブラック) C Parts (Black) (PS) (×2)

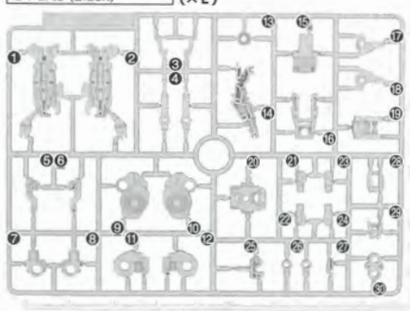

D1パーツ(ブラック) D1 Parts (Black) (PS)

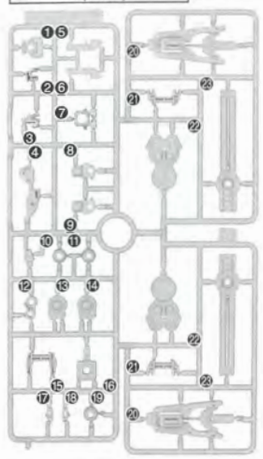

D2パーツ(ブラック) D2 Parts (Black) (PS)

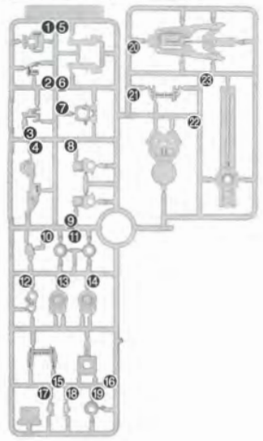

Eパーツ(ホワイト) E Parts (White) (PS) アンダーゲート有り WITH UNDER GATES

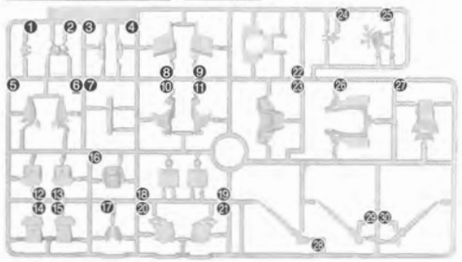

Fパーツ(ホワイト) F Parts (White) (PS) アンダーゲート有り WITH UNDER GATES

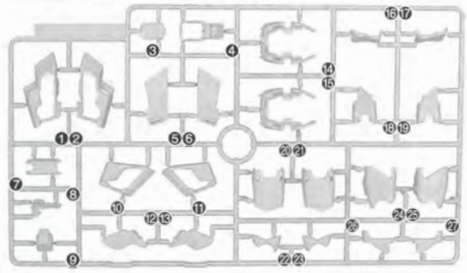

Gパーツ(ホワイト) G Parts (White) (PS) (×2) アンダーゲート有り WITH UNDER GATES

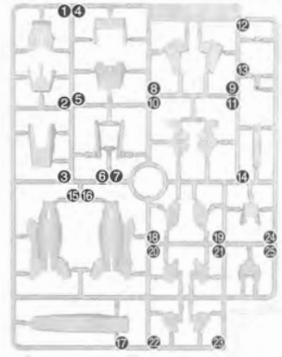

Hパーツ(ホワイト) H Parts (White) (PS) (×2) アンダーゲート有り WITH UNDER GATES



Iパーツ(ホワイト) I Parts (White) (PS) (×3) アンダーゲート有り WITH UNDER GATES

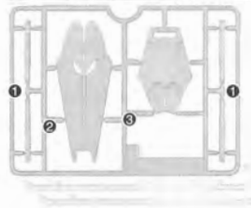

Jパーツ(クリア) J Parts (Clear) (ABS)

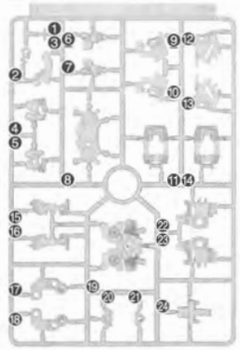

Kパーツ(クリア) K Parts (Clear) (ABS) (×2)



L1パーツ(クリアホワイト) L1 Parts (Clear white) (PS)

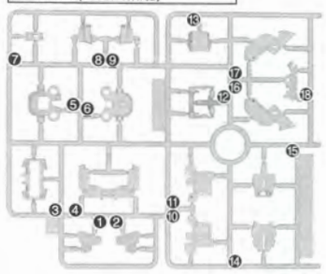

L2パーツ(クリアホワイト) L2 Parts (Clear white) (PS)

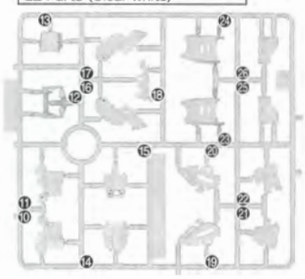

Mパーツ(クリア) M Parts (Clear) (PS) (×3)

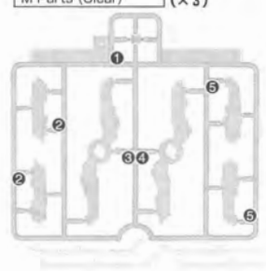

Nパーツ(グレー) (PS)
N Parts (Gray)

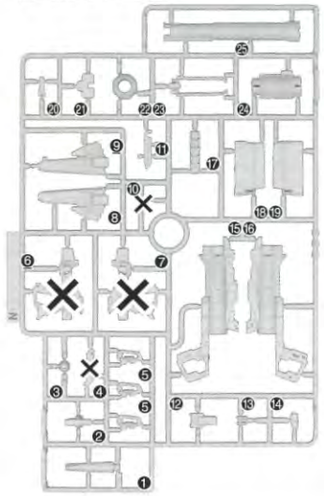

Oパーツ(グリーン) (PS) (×2)
O Parts (Green)

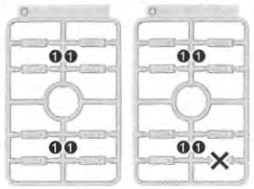

Pパーツ(グレー) (PS)
P Part (Gray)

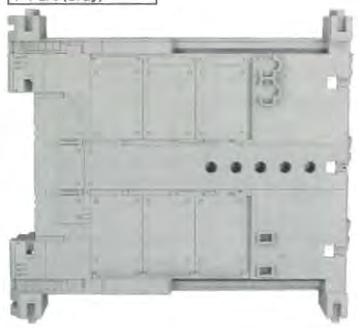

Qパーツ(グレー) (PS) (×6)
Q Parts (Gray)

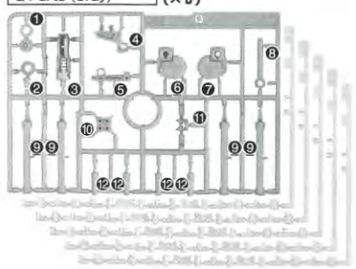

R1・R2パーツ(グレー) (PS)
R1・R2 Parts (Gray)

※説明書の中では Rと表記しています。
* Indicated with R in this guide.

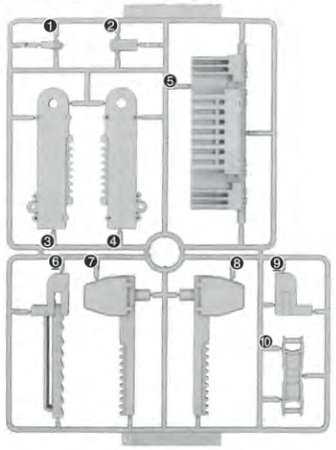

Sパーツ(グレー) (PS)
S Parts (Gray)

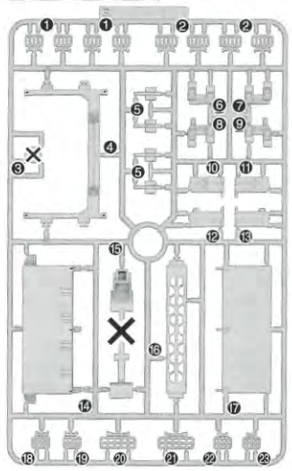

Tパーツ(グレー) (PS)
T Parts (Gray)

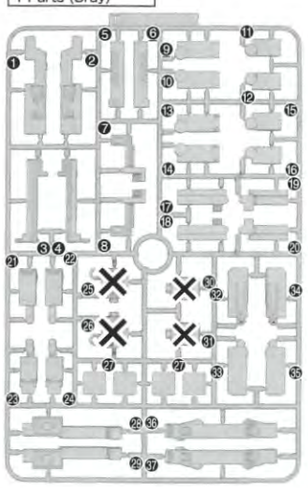

Uパーツ(グレー) (PS)
U Parts (Gray)

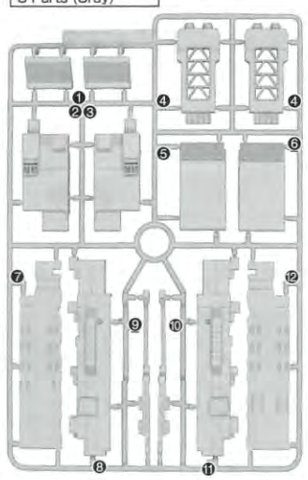

Wパーツ(グレー) (PS)
W Parts (Gray)

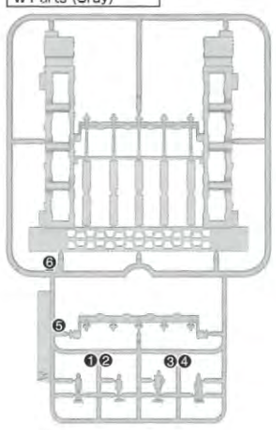

X1パーツ(グレー) (PS)
X1 Parts (Gray)

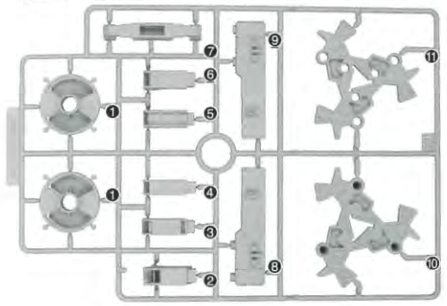

X2パーツ(グレー) (PS)
X2 Parts (Gray)

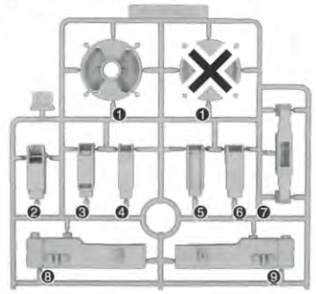

Yパーツ(グレー) (PS) (×3)
Y Parts (Gray)

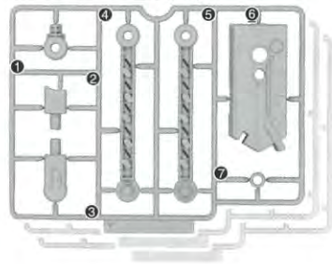

MP1パーツ(グレー)
MP1 Parts (Gray)
(ABS)(PP)

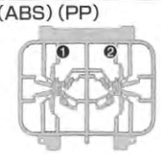

MP1(エモーションマニピュレーター SP)は
全関節可動のため、非常に精密な造りになっています。
※各指関節は図解の矢印の方向以外には絶対に
動かさないでください。
※各指関節を動かすときは、関節の根元部分を押さえ
ながら、ゆっくり動かしてください。
MP1 parts (emotion manipulator SP) move at every joints and are extremely delicate.
* DO NOT move the finger joints except in the directions shown in the illustration.
* When moving finger joints, hold down the roots and handle carefully and slowly.

SB1パーツ(クリアピンク)
SB1 Parts (Clear pink)
(PS)



PC-6パーツ(グレー)
PC-6 Parts (Gray)
(PE)

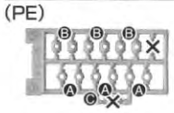

フレキシブルLEDシート
Flexible LED sheet
(PI)(PMMA)



※白線と文字が印刷されている側
が表側になります。
* The side printed with white lines and letters is the front.

LEDユニット
LED unit

制御ユニット
Control unit
(ABS)(PE)(PA)

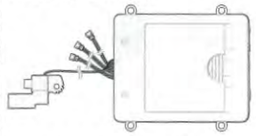

シールド用LEDユニット (×3)
Shield LED units
(ABS)(PE)(PA)



※フレキシブルLEDシートを点灯させる場合は、単3乾電池 3本(別売り)を
ご使用ください。
* If installing the Flexible LED sheet, use 3 AA batteries (sold separately).

シール
Stickers



水転写式デカール
Water Decals



※本商品は精密な加工を施している為、製造工程上、部品形状には多少の差異がございます。
※クリアパーツの中には、製造工程上気泡が入っているものがありますがご了承ください。
* Intricate processing may create small differences in the parts during manufacturing.
* Bubbles may be present in the clear parts from manufacturing.

電池の入れかた How to install batteries

※説明のため、一部画像を省略しています。
* For explanatory purposes, some images have been omitted.



※電源がOFFになっていることを確認してください。
* Please confirm that the power is off.

向きをかえます。
Turn the parts.



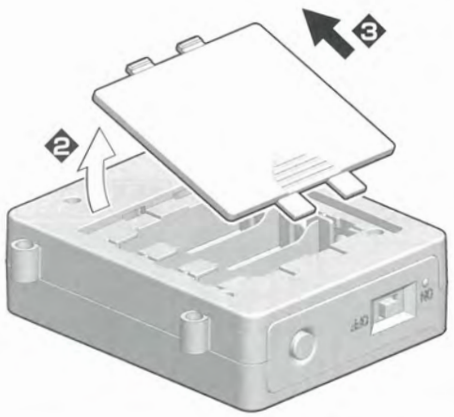

単3乾電池 3本使用(別売り)
Requires 3 AA batteries (sold separately)

※本品はアルカリ電池専用です。
* This kit is for alkaline batteries only.

※乾電池は⊖側から先に入れます。
* Insert batteries from the negative ⊖ side.







詳しいフレキシブルLEDシートの組み込み方がわかる動画はコチラ!

読みとれない方・PCからの方は、URLを直接入力してアクセス!

URL https://bandai-hobby.net/site/mgex_howtoassemble/

※通信費等はお客様のご負担となります。

組み立て中に使用されているアイコン
Symbols used in instructions

1 ・❶→❷の順番で組み立てる
・Assemble in numerical order ❶, ❷...

LEDユニットの接続 Connection of LED unit

※配線図のNEW部分が点灯しているか確認してください。
※LEDの光源を見続けないでください。気分が悪くなったりする恐れがあります。
※各コネクタをしっかり接続してから点灯チェックをおこなってください。

* Please check the wiring diagram to see if the NEW sections are lighting up.
* Do not stare at the LED lights. It may cause nausea, etc.
* Please attach every connector firmly before checking the lights.

配線図 Wiring Diagram

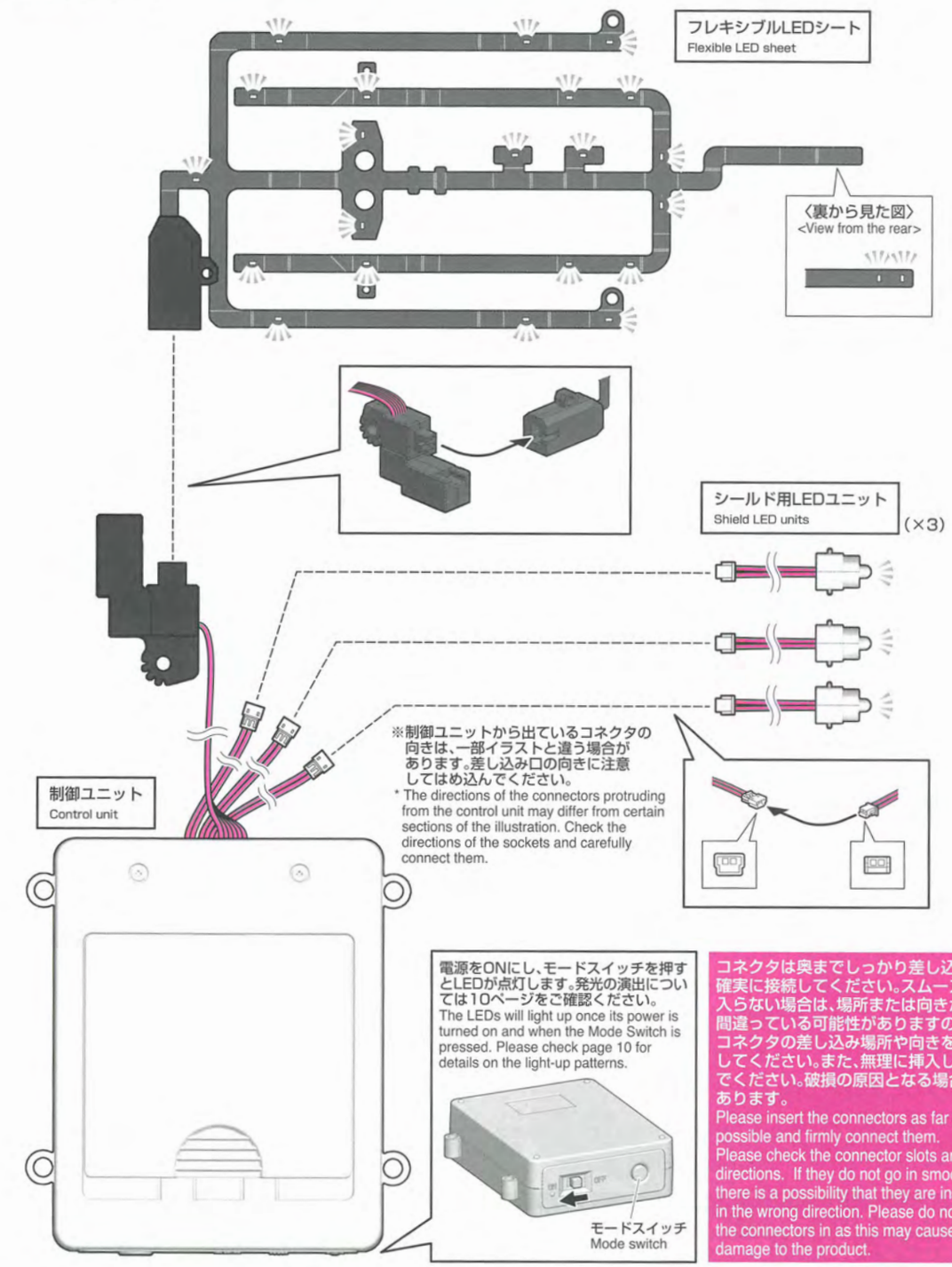

コネクタは奥までしっかり差し込んで、確実に接続してください。スムーズに入らない場合は、場所または向きが間違っている可能性がありますので、コネクタの差し込み場所や向きを確認してください。また、無理に挿入しないでください。破損の原因となる場合があります。
Please insert the connectors as far as possible and firmly connect them. Please check the connector slots and directions. If they do not go in smoothly, there is a possibility that they are inserted in the wrong direction. Please do not force the connectors in as this may cause damage to the product.

点灯テスト Light-up test



発光演出
Light-up Effects

台座のモードスイッチを押すことで異なる発光が再現できる。1回目はユニコーンモードで頭部が発光。2回目はデストロイモードの状態で赤く発光。3回目はデストロイモードの状態で緑に発光。4回目はデストロイモードの状態で赤→緑→消灯をループする

Different light-up patterns can be recreated by pressing the mode switch on the display base. When the button is pressed once during Unicorn Mode, the head emits light. When it is pressed for the second time in Destroy Mode, it will glow red. When pressed for the third time in Destroy Mode, it glows green. When pressed for the fourth time, it will loop through a cycle of glowing red, green, and then turning off.



モードスイッチ
Mode switch

❶電源をONにし、モードスイッチを1回押すと、メインカメラ、頭部サイコフレームが緑色に発光します。約3分で自動的に消灯します。
❷さらにモードスイッチを1回押すと、メインカメラが緑色に点灯➡全身が赤色に点灯➡サイコフレームが赤色に点灯します。約5分で自動的に消灯します。（シールド用LEDユニットは点灯しません）
❸さらにモードスイッチを1回押すと、メインカメラが緑色に点灯➡全身、シールド用LEDユニットが緑色に点灯➡サイコフレームが緑色に点灯します。約5分で自動的に消灯します。
❹さらにモードスイッチを1回押すと、❷と❸の演出をくり返します。約5分で自動的に消灯します。
❺さらにモードスイッチを1回押すと、消灯します。
❻さらにモードスイッチを1回押すと、❶の演出に戻ります。

❶When the power is turned on and the Mode Switch is pressed once, the Main Camera and Psycho-Frame in the head will emit green light. It will turn off automatically in approx. 3 minutes in this mode.
❷When the Mode Switch is pressed for the second time, the Main Camera emits green light ➡ The entire body emits red light➡ The Psycho-Frame emits red light. It will turn off automatically in approx. 5 minutes in this mode. (LED Unit for Shield does not light up)
❸When the Mode Switch is pressed for the third time, the Main Camera emits green light ➡ The LED units in the entire body and the Shields emit green light➡ The Psycho-Frame emits green light. It will turn off automatically in approx. 5 minutes in this mode.
❹When the Mode Switch is pressed for the fourth time, light-up effects ❷ and ❸ will be repeated. It will turn off automatically in approx. 5 minutes in this mode.
❺When the Mode Switch is pressed for the fifth time, the light-up effect will turn off.
❻When the Mode Switch is pressed for the sixth time, the sequence will return to light-up effect ❶.

点灯テスト終了後、コネクタを外しておきます。組み立てた後は、フレキシブルLEDシート、シールド用LEDユニットを取り外すことができません。必ず組み立て前に点灯テストを行ってください。
Remove the connectors after doing a light-up test. The Flexible LED sheet and Shield LED units cannot be removed after assembly. Please perform a light-up test before assembly.

コネクタの外しかた Remove connector

※コネクタを外すときは、図のようにコネクタを持って引っ張ってください。リード線だけを持って引っ張るとコネクタが破損してしまうことがあります。
* Pull on the connectors as seen in the diagram to remove them. Pulling on the wires may result in damaging the connectors.



※画像はイメージです。
* The images are for illustrative purposes only.

アンダーゲートの切り取りかた
Trimming under-gate material

※ アンダーゲート と表記されているパーツには裏側等にゲートがあります。▶の印が付いている部分は忘れないようにきれいに切り取ってください。
* Parts designated UNDER GATE have excess gate on their inner or back sides. Make sure to trim the portions indicated by the ▶ arrow.

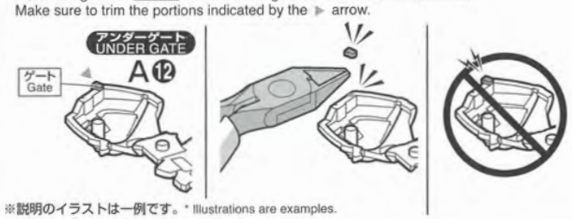

※説明のイラストは一例です。* Illustrations are examples.

トラブルシューティング Troubleshooting

※点灯しない場合は、以下のことを確認してください。* Please check the following when the lights do not turn on.

正しく配線されていますか？
・電池は正しく入っていますか？
・各コネクタは、奥までしっかりと差し込まれていますか？

Are the wires properly connected?
・Are the batteries inserted properly?
・Are all the connectors pushed in as far as possible?

コネクタの接続は確実ですか？
コネクタは奥までまっすぐに、しっかりと差し込んで、確実に接続してください。スムーズに入らない場合は、場所や向きが間違っている可能性がありますので、コネクタの差し込み場所や向きを確認してください。また、無理に挿入しないでください。破損の原因となる場合があります。

Are the connectors properly connected?
Insert the connector straight and as far as it can go to securely connect it. If the connectors cannot be inserted smoothly, there is a possibility that the placement or direction of the connectors are wrong, so please check them before inserting. Do not forcibly insert them as this may cause damage.

※以上の確認をしても動作しない場合は、相談センターにお問い合わせください。
BANDAI SPIRITS お客様相談センター
ナビダイヤル 0570-078-001
・電話受付時間：10時～17時（土、日、祝日、夏季・冬季休業日を除く）
・電話番号はよく確かめてお間違いのないようにご注意ください。

組み立て中に使用されているアイコン　Symbols used in instructions

❶ ・❶→❷の順番で組み立てる ・Assemble in numerical order ❶, ❷ ...	・向きに注意して組み立てる ・Pay attention to part orientation when assembling.	×2 ・部品を数値の個数作る ・Build specified number of parts.	1 ・シールの番号 ・Sticker number	90° ・数値に合わせて回転させる ・Rotate as indicated.	・先に組み立てる ・Assemble this part first.
・後から組み立てる ・Assemble this part later.	・反対側も同じように動かす ・Move the opposite side as well.	・両側に同じパーツを取り付ける ・Both sides use identical parts.	・反対側に取り付けるパーツ ・Attach to the opposite side.	・どちらかを選んで取り付ける ・Select a part to attach.	・切り取り注意 ・Do not cut.
・切り取るところ ・Cut here.	・ビスの締めすぎに注意する ・Do not overtighten screws.	・接着するところ ・Apply glue here			

説明のため、画像やイラストは商品と多少異なりますのでご了承ください。説明のため、一部画像を省略しています。フレキシブルLEDシート、リード線の画像はイメージです。実際の長さとは異なりますのでご了承ください。
Images and illustrations may differ slightly from the product for the purpose of clarity. For explanatory purposes, some images have been omitted.
The images of the flexible LED sheet and wires are for illustration purposes. They do not resemble the actual length of the product.

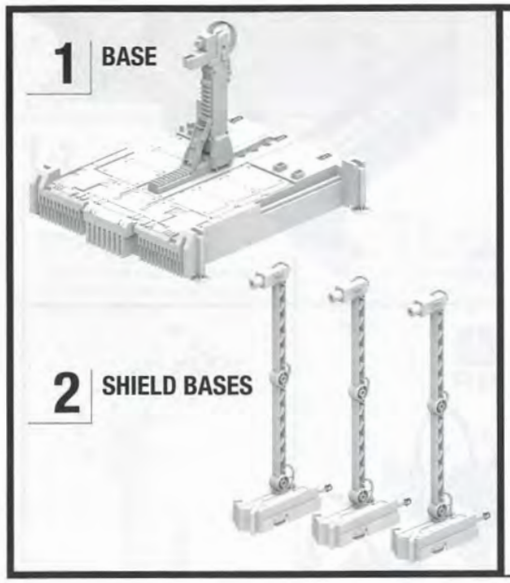

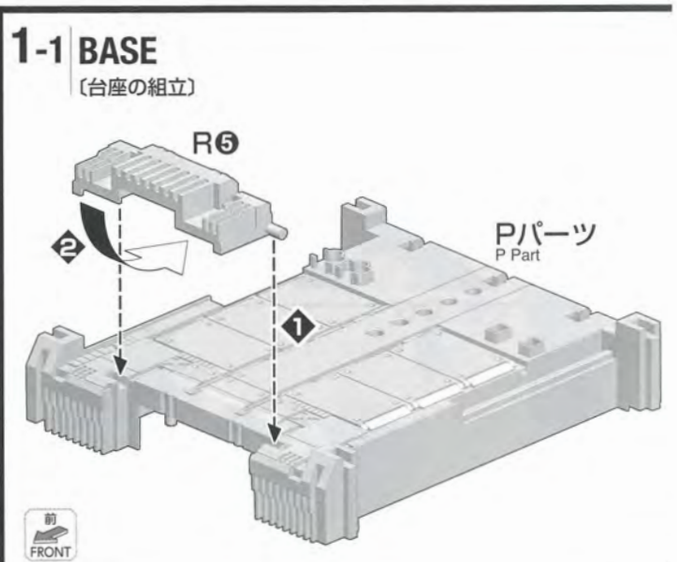

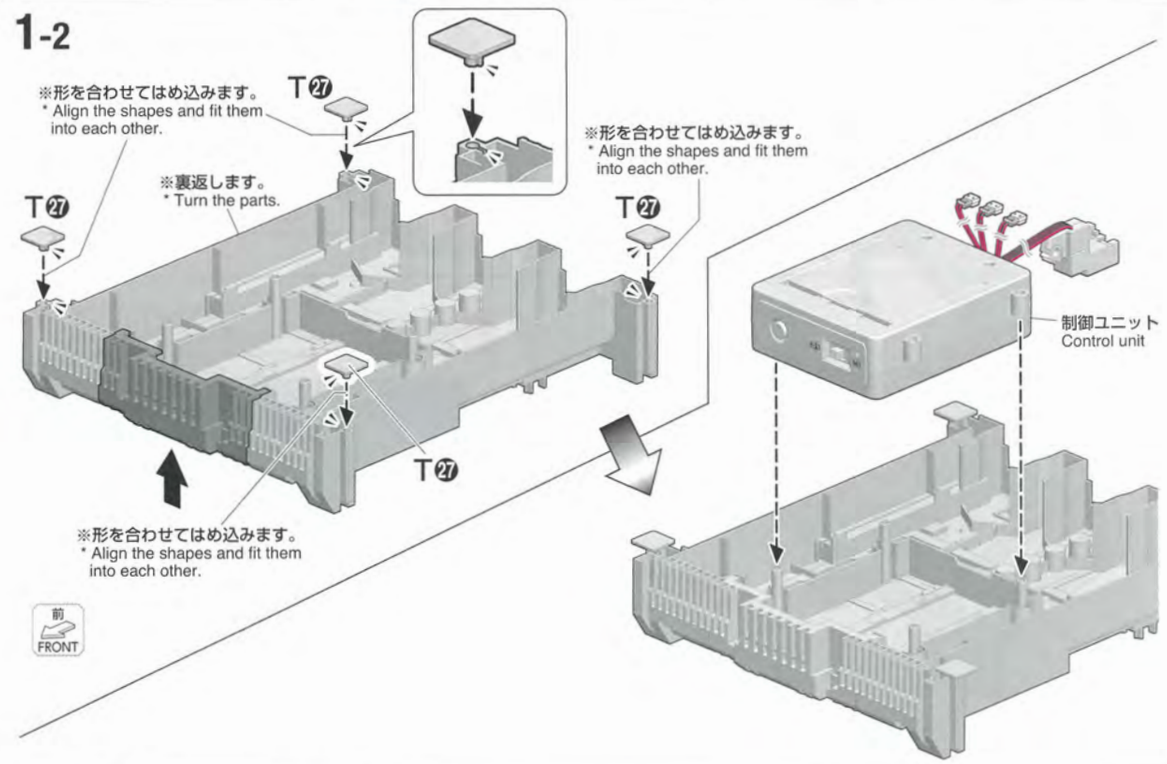

組み立て中に使用されているアイコン Symbols used in instructions ❶ ・❶→❷の順番で組み立てる ・Assemble in numerical order ❶, ❷...

1-3

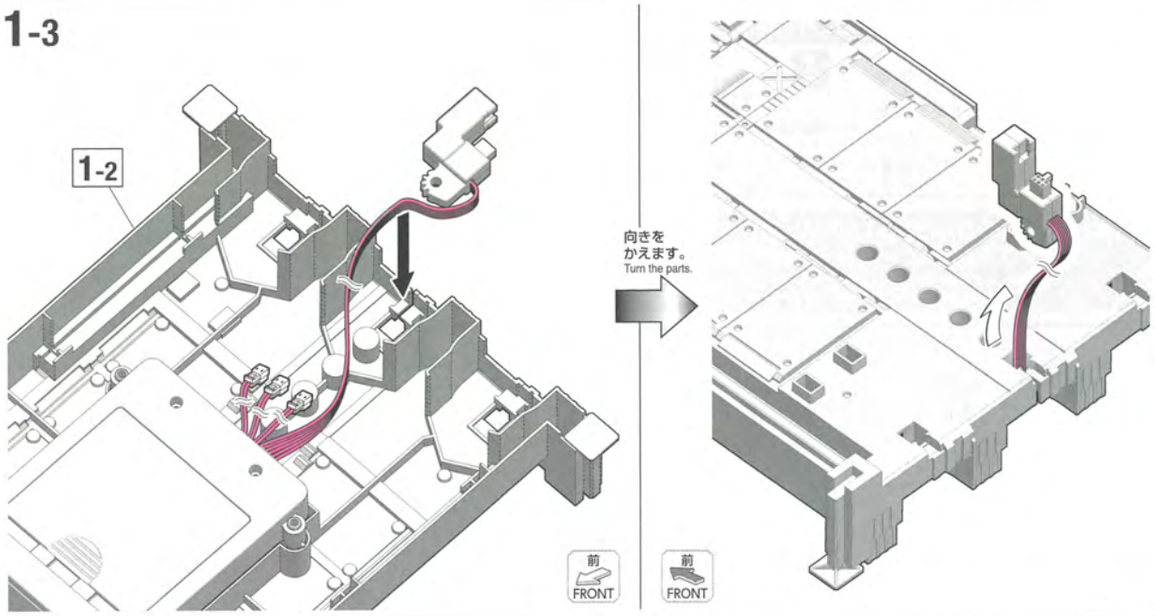

1-4

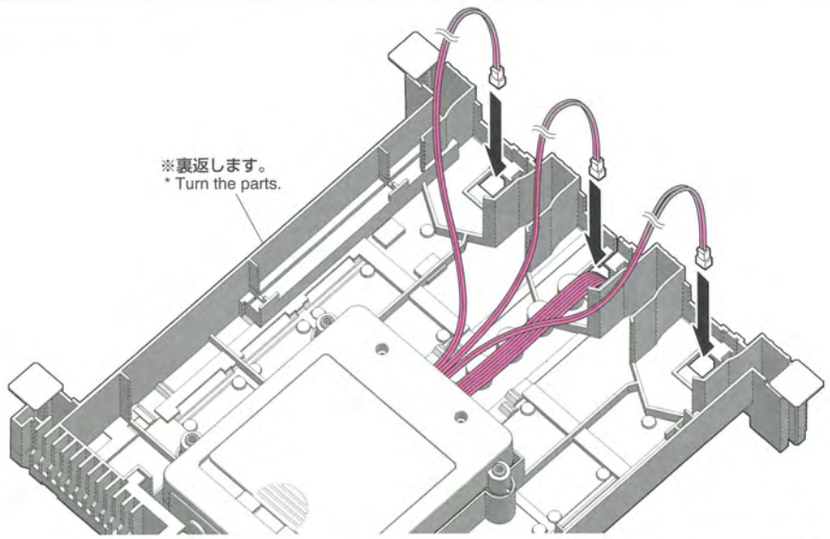

1-5

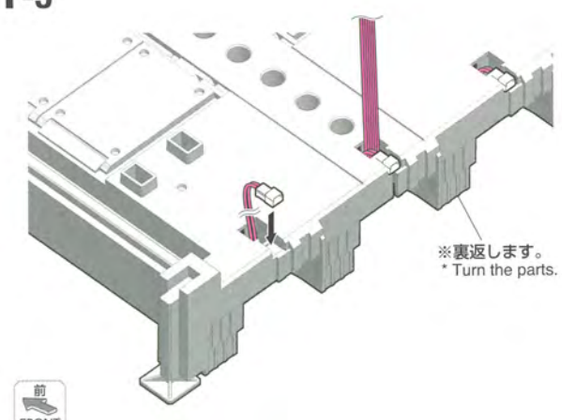

CHECK!!



1-6

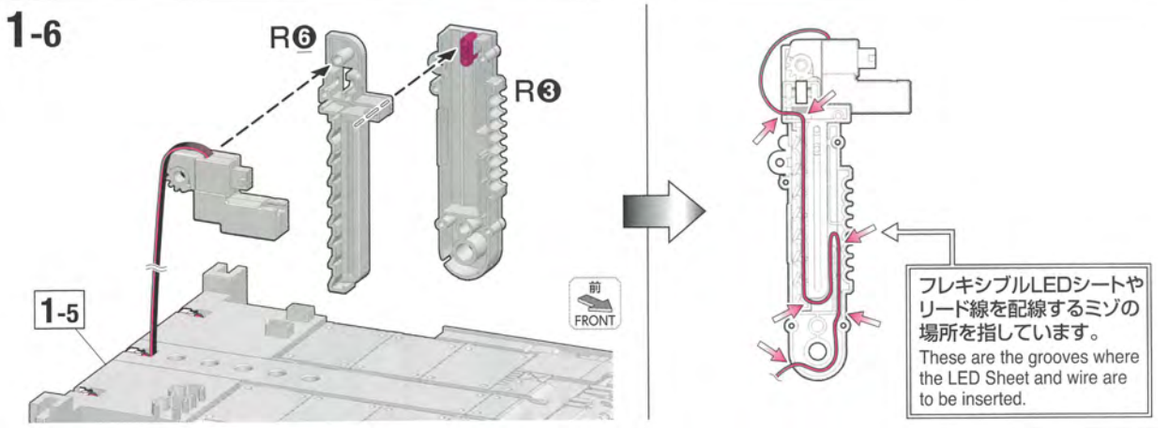

1-7

CHECK!!

最大可動時にリード線がつっぱらないことを確認してください。
Check to see that the wire doesn't get stretched when this section is moved to its limits.

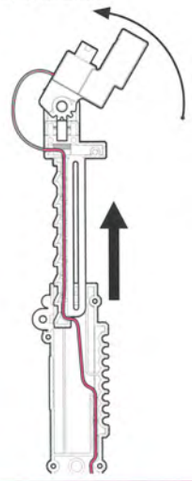

※リード線をはさみ込まないよう注意して取り付けてください。
* Assemble the parts carefully to prevent the wires from being caught.

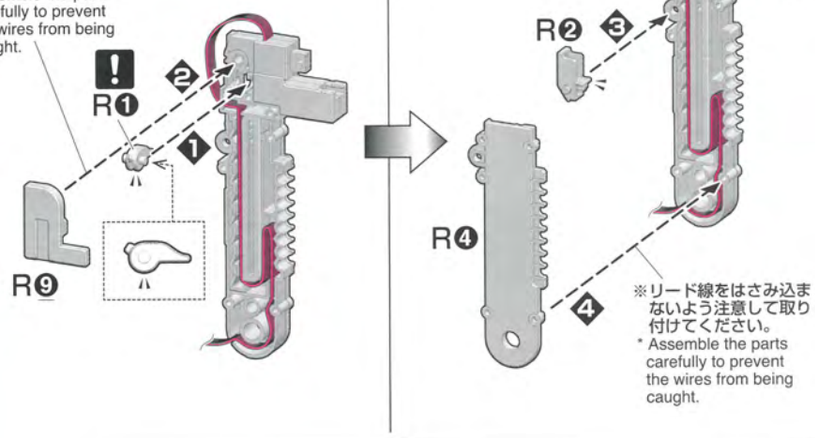

1-8

CHECK!!

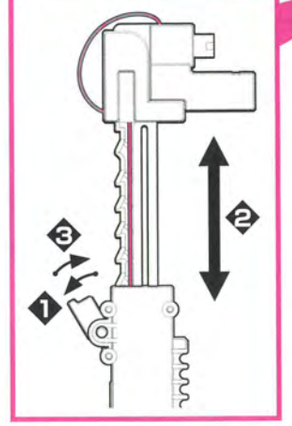

CHECK!!

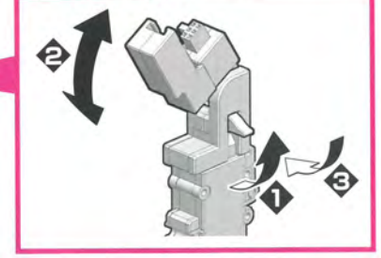

組み立て中に使用されているアイコン
Symbols used in instructions

- ・向きに注意して組み立てる
  ・Pay attention to part orientation when assembling.
- ・❶→❷の順番で組み立てる
  ・Assemble in numerical order ❶, ❷...
- ・後から組み立てる
  ・Assemble this part later.

1-9

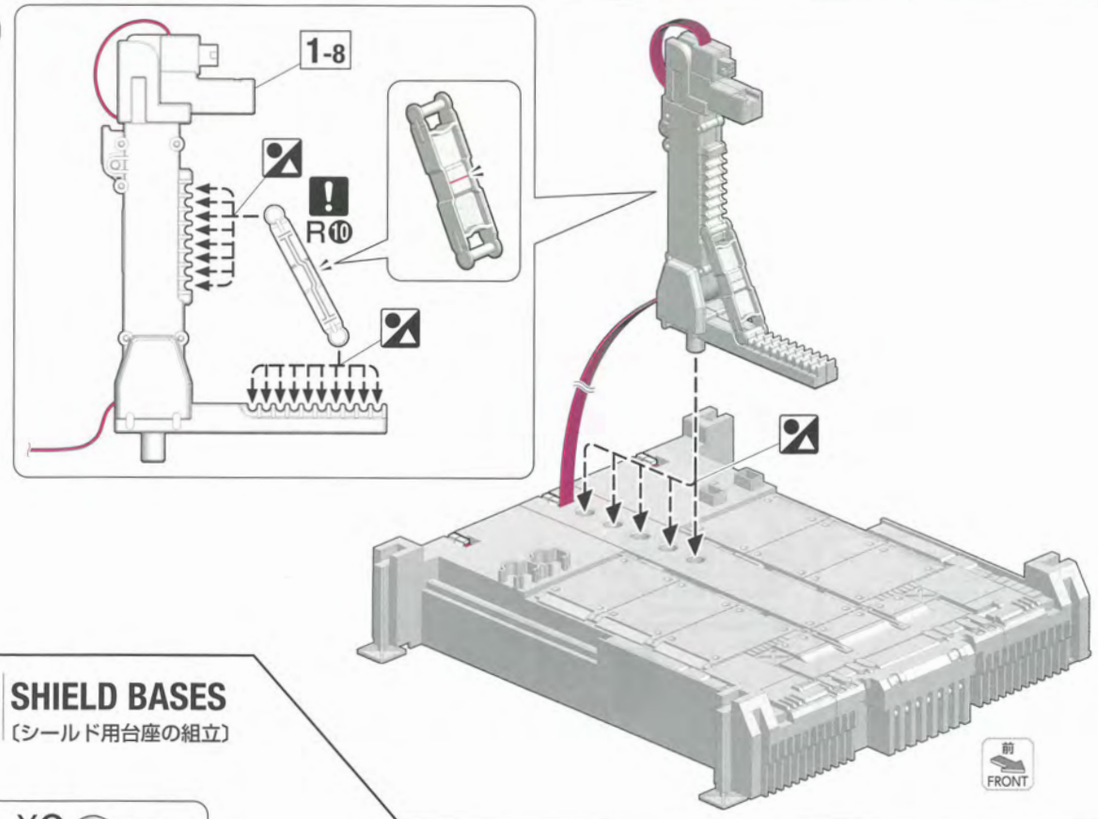

2-1 SHIELD BASES
×3
〔シールド用台座の組立〕

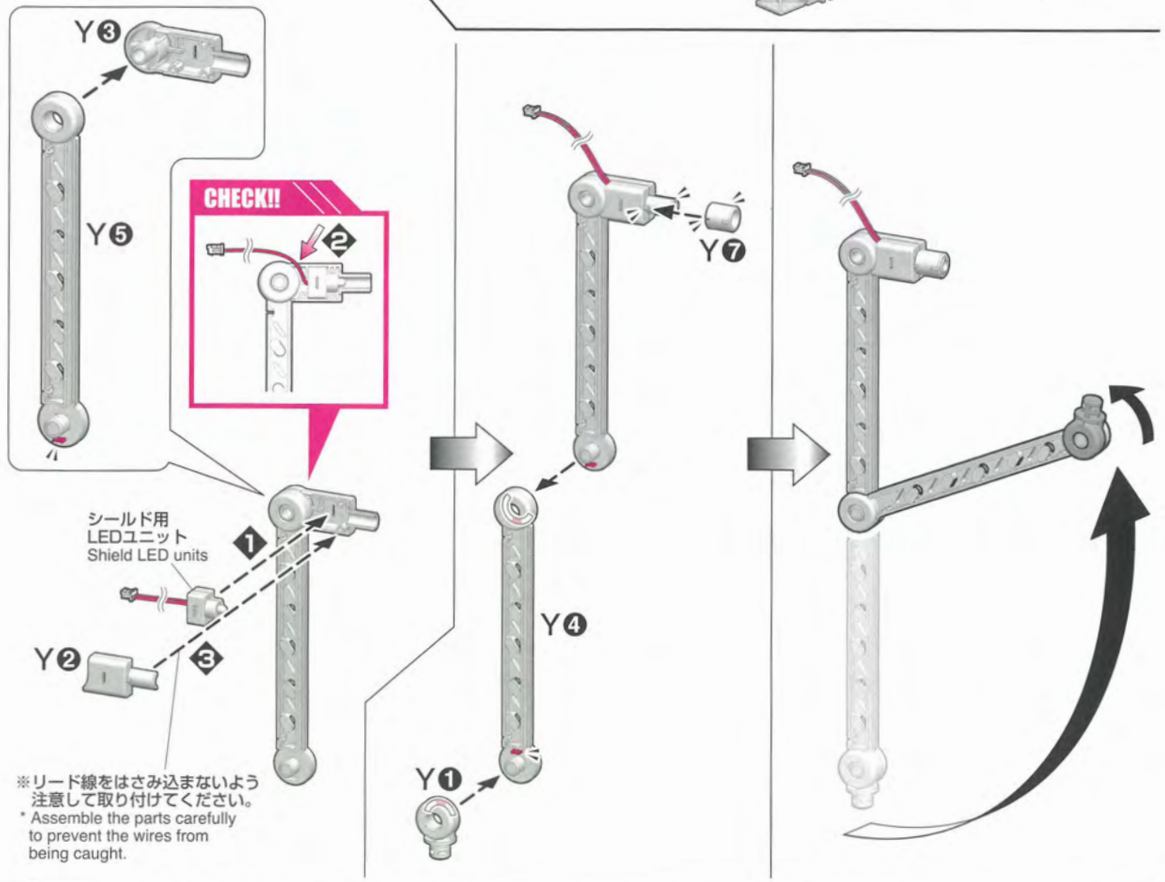

2-2
×3

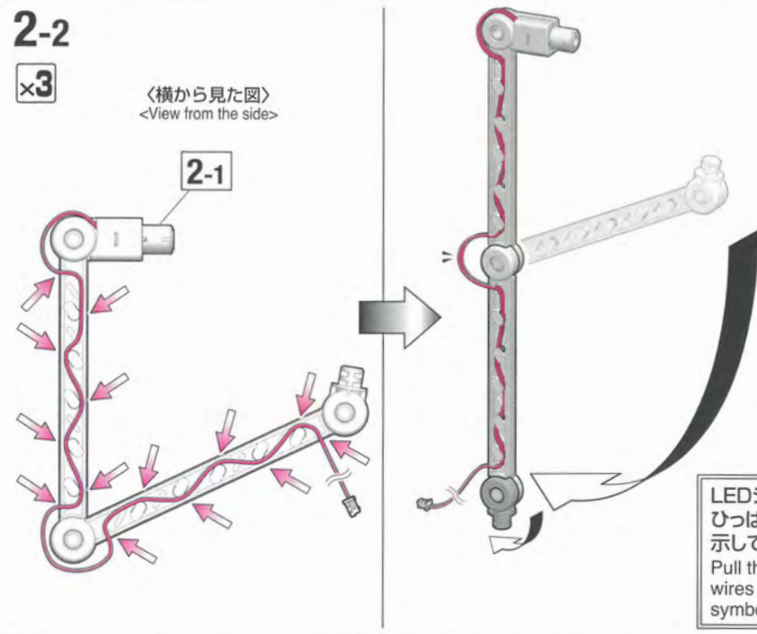

2-3
×3

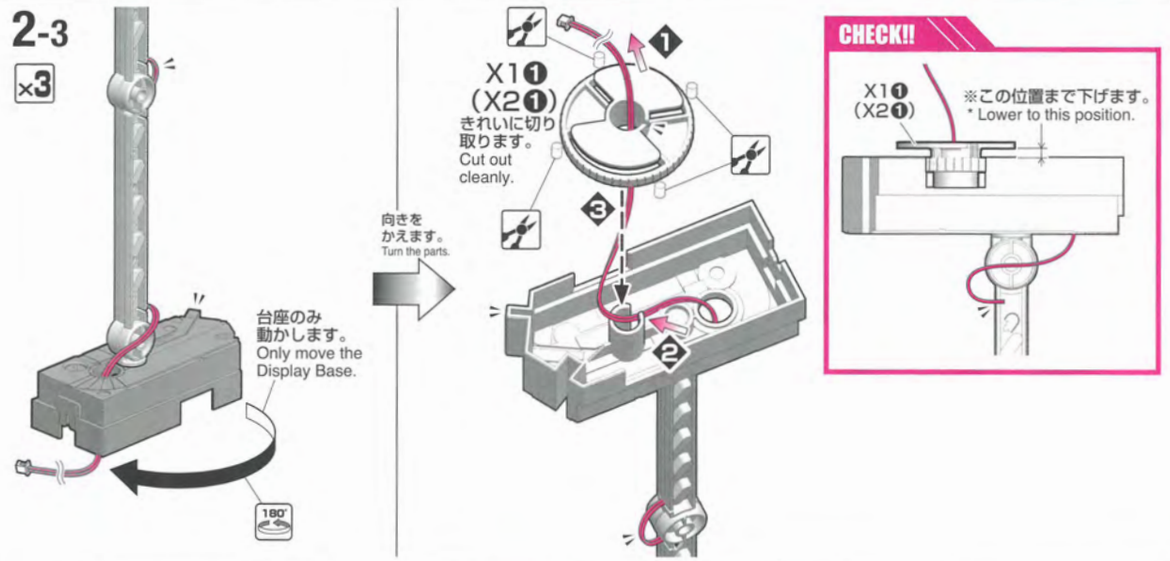

2-4
×3

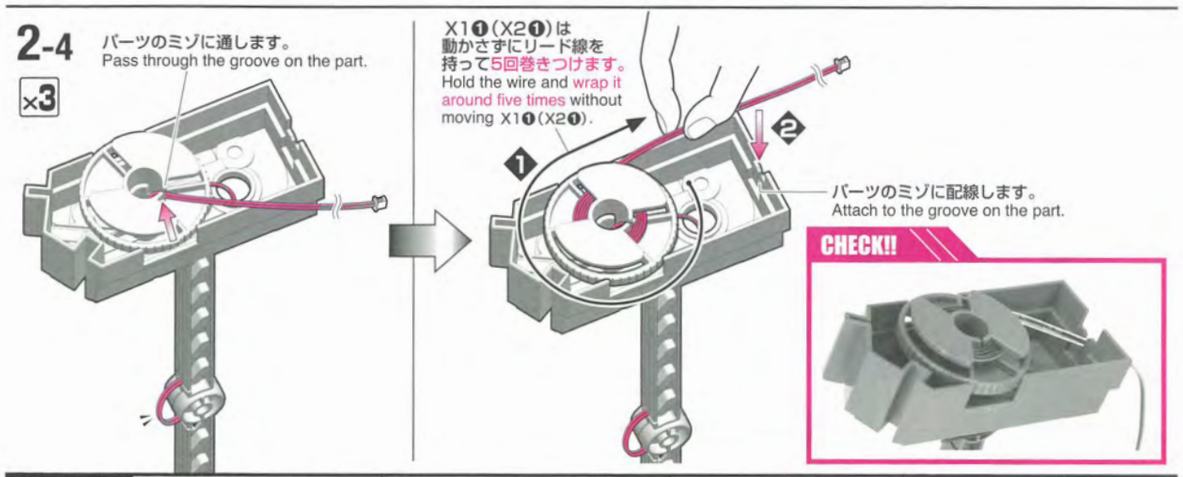

組み立て中に使用されているアイコン Symbols used in instructions

- ! ・向きに注意して組み立てる ・Pay attention to part orientation when assembling.
- ・どちらかを選んで取り付ける ・Select a part to attach.
- ×2 ・部品を数値の個数作る ・Build specified number of parts.
- ❶ ・❶→❷の順番で組み立てる ・Assemble in numerical order ❶, ❷...
- 90° ・数値に合わせて回転させる ・Rotate as indicated.
- ・切り取るところ ・Cut here.

2-5

×3

リード線の余長を巻き取ってください。
Reel in the excess wire.

奥まで押し込みます。
Insert as far in as possible.

2-4

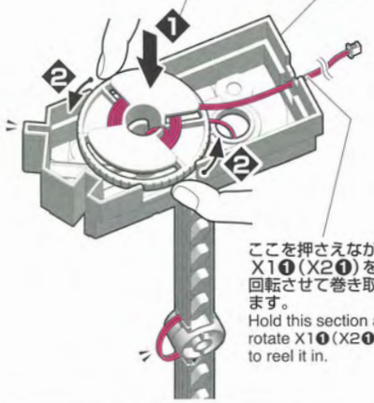

ここを押さえながらX1❶(X2❶)を回転させて巻き取ります。
Hold this section and rotate X1❶(X2❶) to reel it in.

2-6

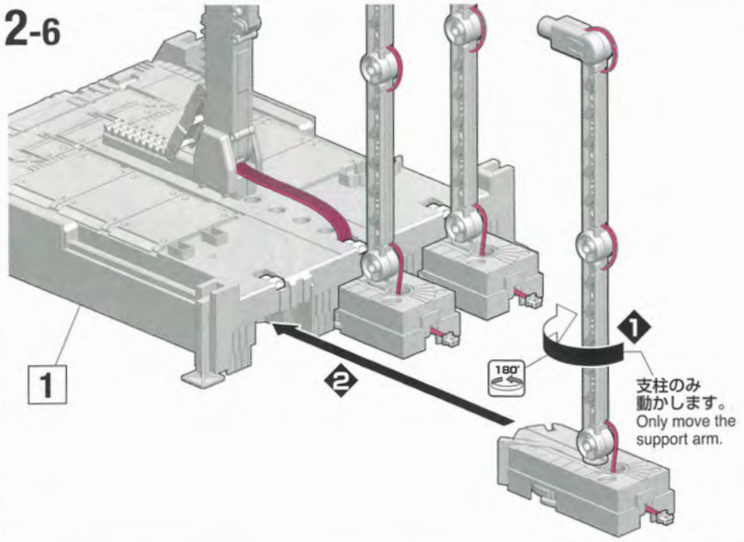

支柱のみ動かします。
Only move the support arm.

フレキシブルLEDシートの準備 Preparation of Flexible LED sheet

・白線が印刷されている部分を指示された折り方で折り、くせを付けておきます。
・指定以外の部分は折らないでください。
※断線で発光しなくなる可能性があります。
・Apply the corresponding bends to the sections with white lines.
・Do not bend sections that aren't marked.
* This may cause cable disconnections and ruin the light-up effect.

フレキシブルLEDシート
Flexible LED sheet

※白線と文字が印刷されている側が表側になります。
* The side printed with white lines and letters is the front.

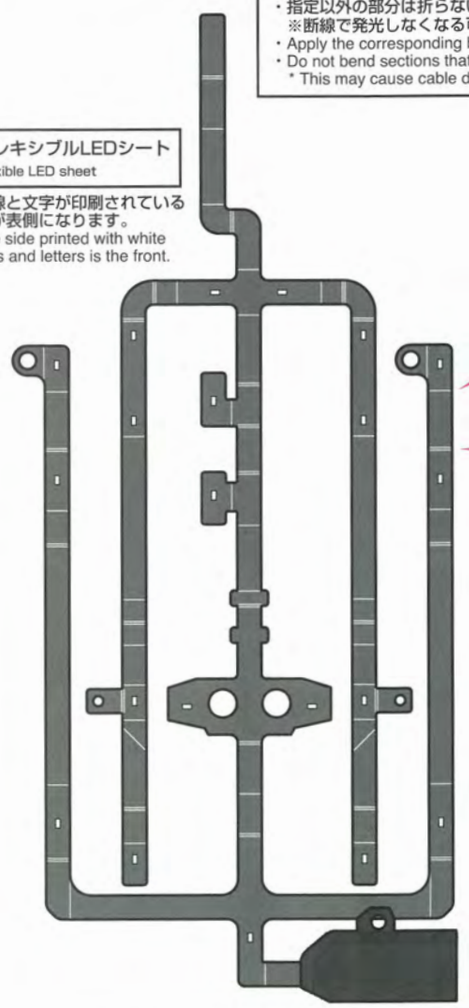

CHECK!!

■ の部分は山折りをしてください。
Mountain fold the sections with ■ marks.

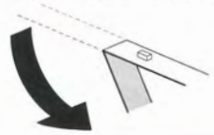

■ (2重線)の部分は谷折りをしてください。
Valley fold the sections with ■ marks (two lines).

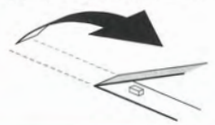

LEDシートを無理に引っ張らないでください。
※断線で発光しなくなる可能性があります。
Do not forcibly pull on the LED sheet.
* This may cause cable disconnections and ruin the light-up effect.

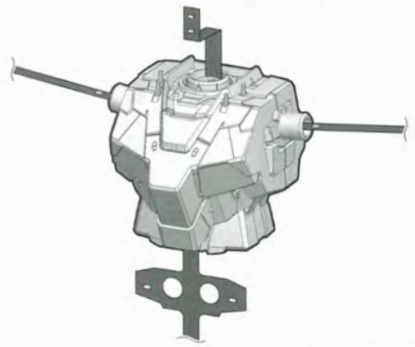

組み立て中に使用されているアイコン Symbols used in instructions

×2 ・部品を数値の個数作る ・Build specified number of parts.

❶ ・❶→❷の順番で組み立てる ・Assemble in numerical order ❶, ❷...

90° ・数値に合わせて回転させる ・Rotate as indicated.

LEDシートを組み込む前に右記部分をしっかり折り曲げておきます。
Firmly bend the sections of the LED Sheet shown in the image on the right before inserting it.

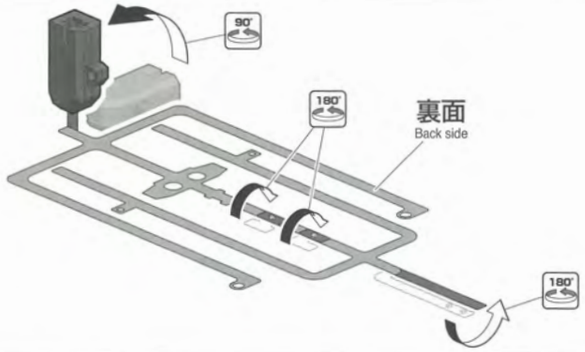

ADVICE

LEDシートの配線にはピンセット等を使用すると便利です。
Tools such as tweezers will make the process of placing the LED Sheet easy.

3 CHEST



※LEDシートはイメージです。
* The LED Sheet is for illustrative purposes only.

3-1 CHEST 〔胸部の組立〕

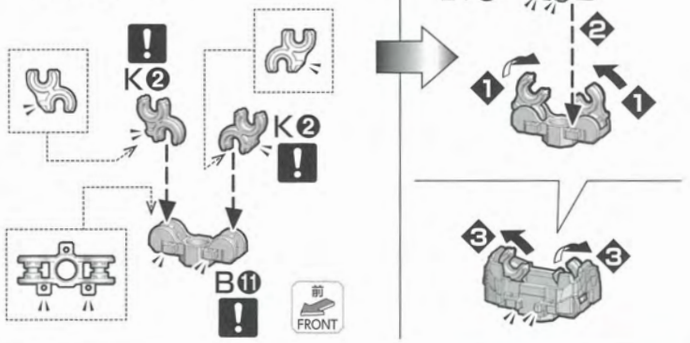

3-2



3-3

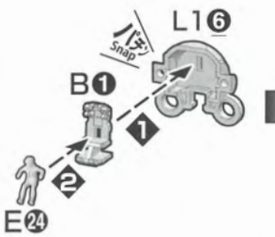

〈ユニコーンモード用〉
<Unicorn mode>



CHECK!!



〈デストロイモード用〉
<Destroy mode>

〈横から見た図〉
<View from the side>



前 FRONT

※腕をよけながら取り付けてください。
* Avoid the arm when attaching.

CHECK!!



3-4

Flexible LED sheet

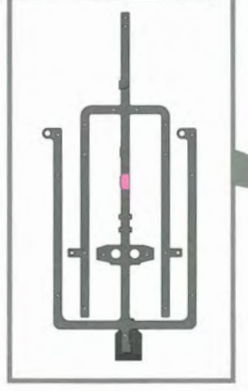

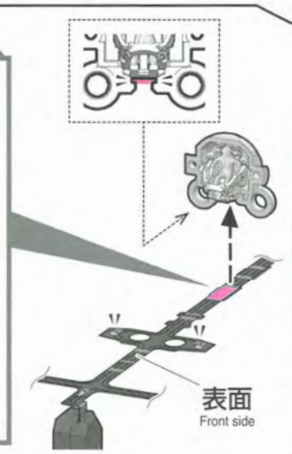

CHECK!!

〈下から見た図〉
<View from below>

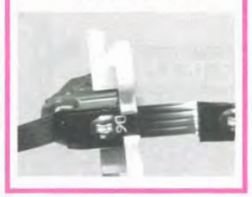

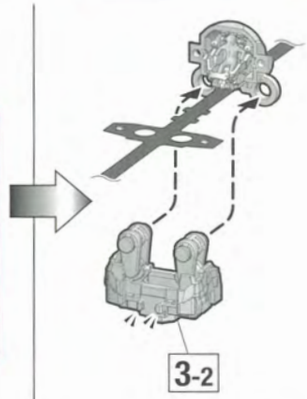

組み立て中に使用されているアイコン Symbols used in instructions

90° ・数値に合わせて回転させる ・Rotate as indicated.

! ・向きに注意して組み立てる ・Pay attention to part orientation when assembling.

❶ ・❶→❷の順番で組み立てる ・Assemble in numerical order ❶, ❷...

・どちらかを選んで取り付ける ・Select a part to attach.

3-5

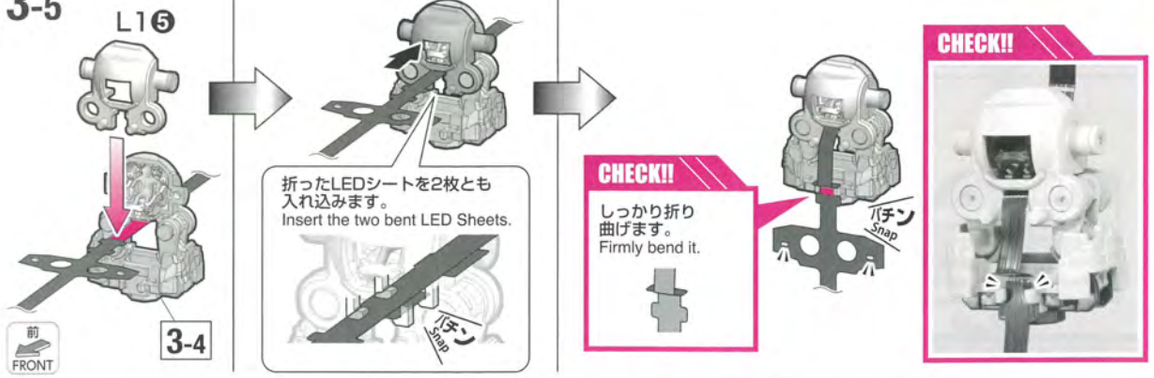

3-6

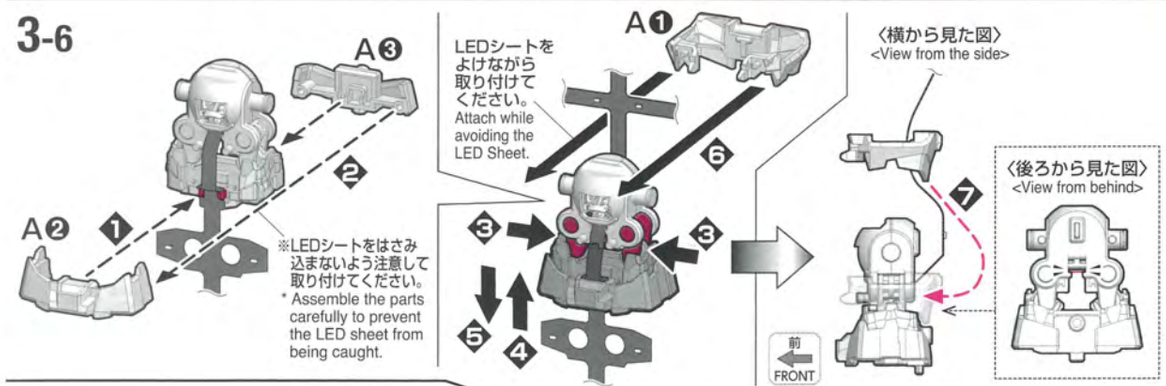

3-7

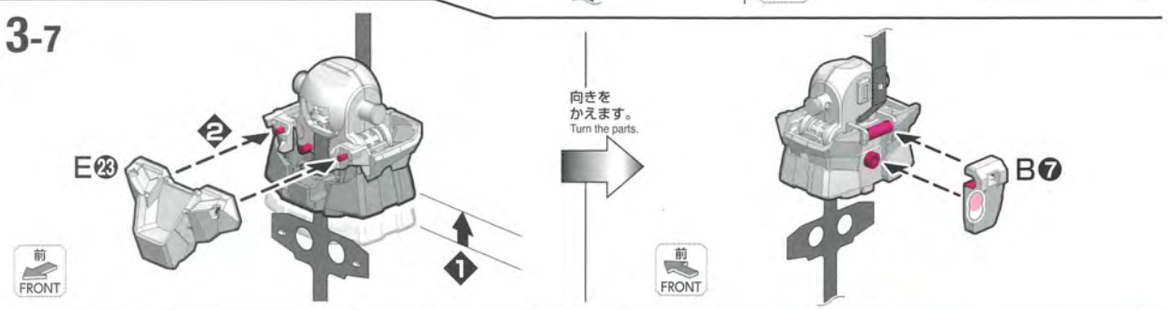

3-8 〈右脇腹〉 Right Side

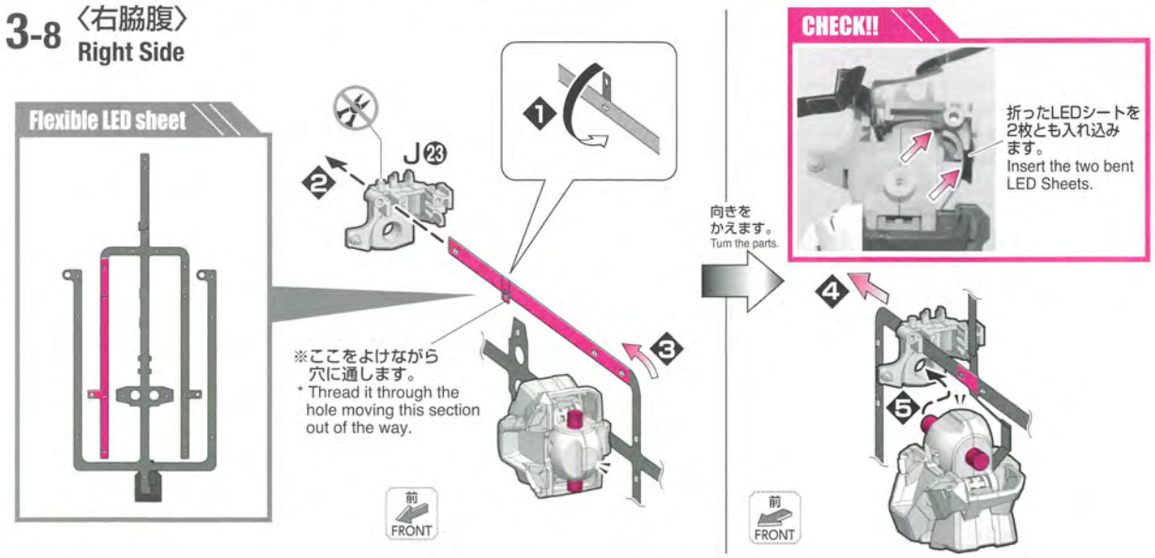

組み立て中に使用されているアイコン Symbols used in instructions
❶・❶→❷の順番で組み立てる ・Assemble in numerical order ❶, ❷...
・切り取り注意 ・Do not cut.

3-9 〈左脇腹〉 Left Side

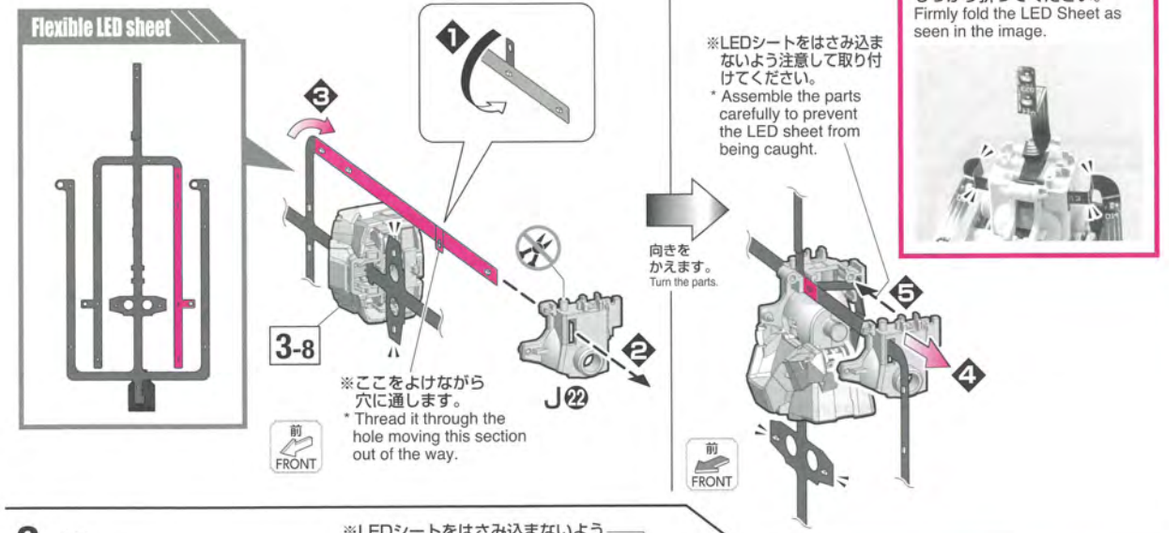

3-10

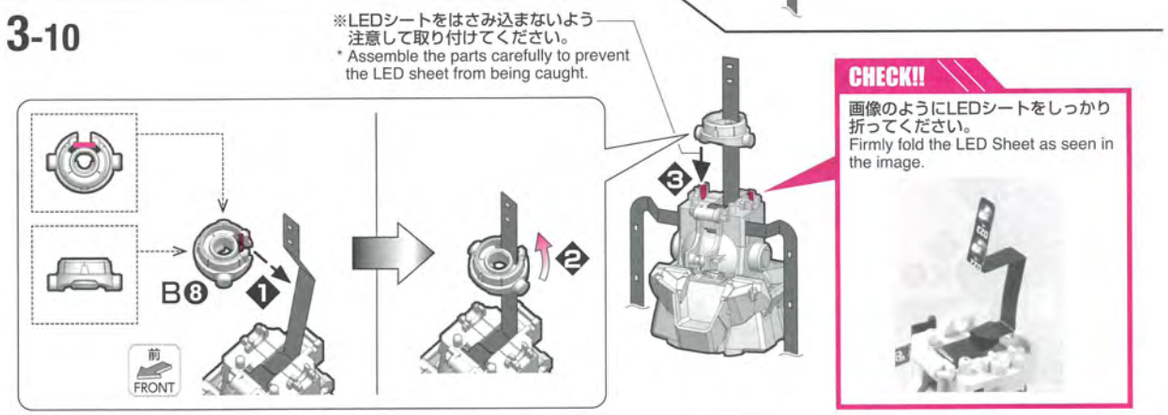

3-11

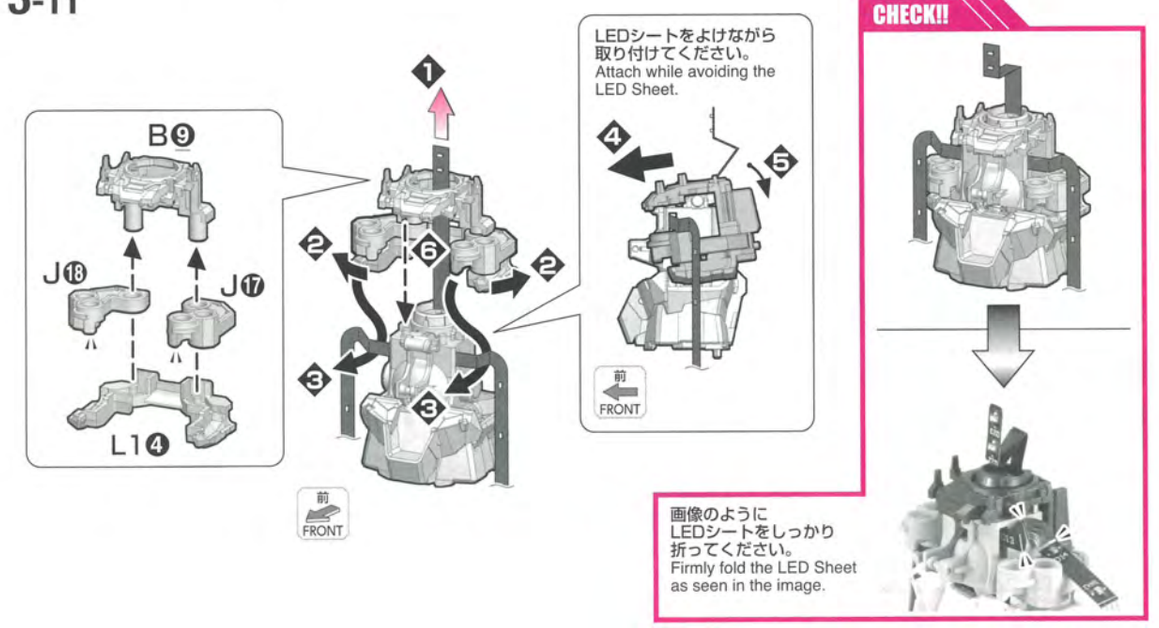

3-12

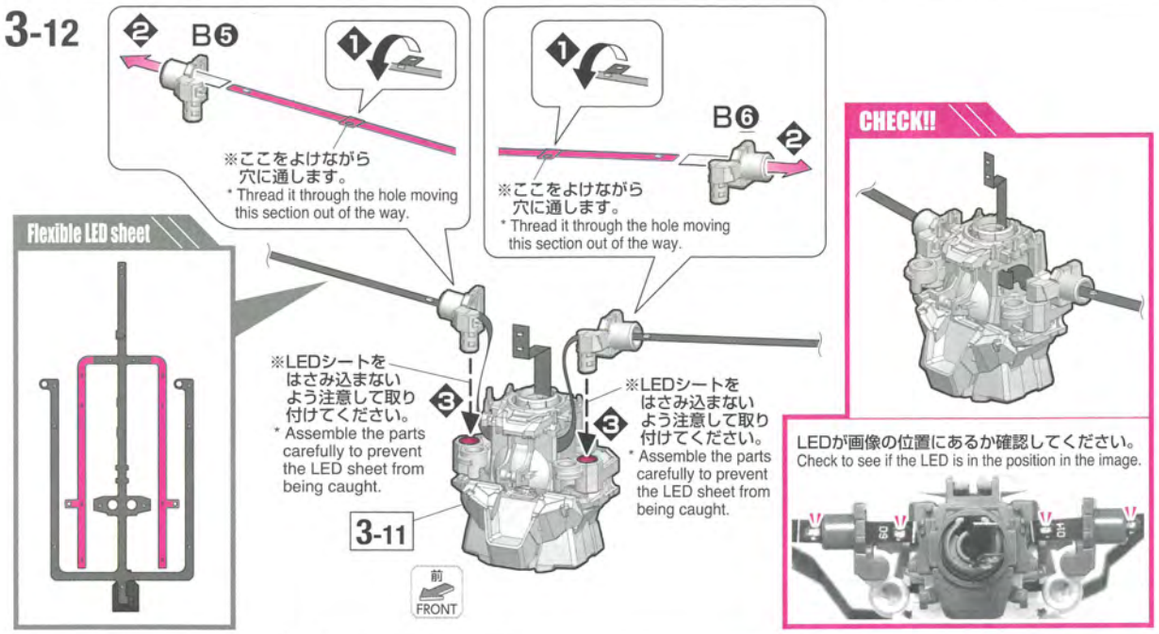

CHECK!!

LEDが画像の位置にあるか確認してください。
Check to see if the LED is in the position in the image.

3-13

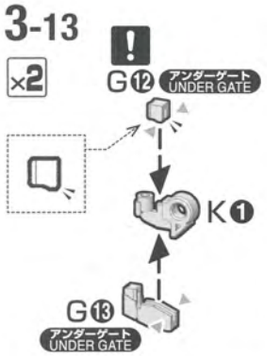

3-14

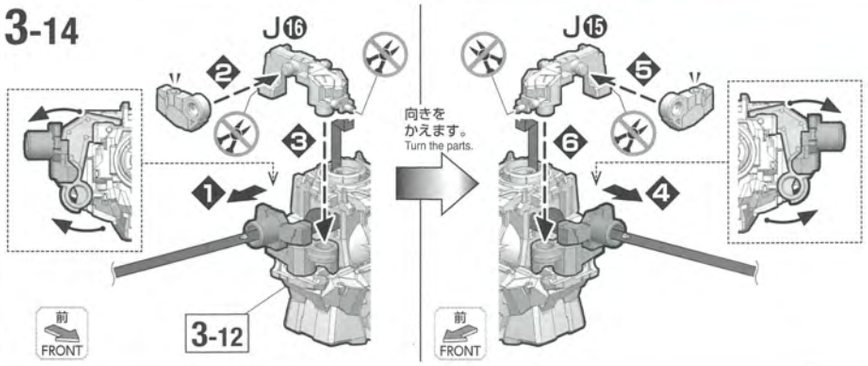

3-15

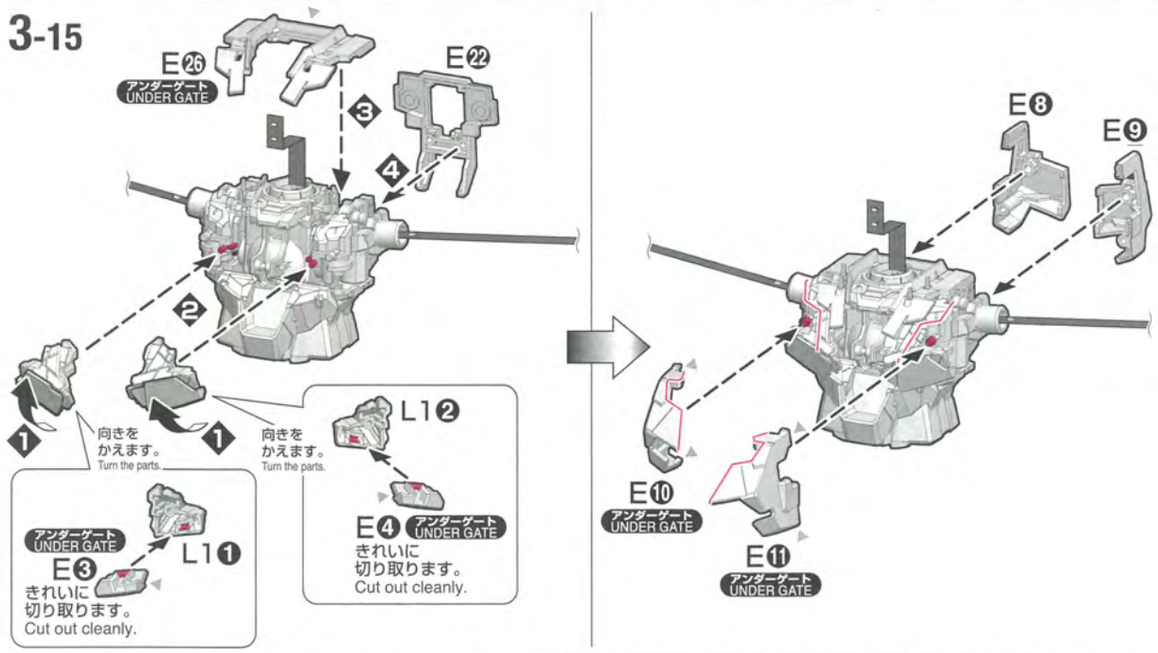

組み立て中に使用されているアイコン Symbols used in instructions

- ❶ ・❶→❷の順番で組み立てる ・Assemble in numerical order ❶, ❷...
- ×2 ・部品を数値の個数作る ・Build specified number of parts.
- ! ・向きに注意して組み立てる ・Pay attention to part orientation when assembling.
- ・切り取り注意 ・Do not cut.

3-16

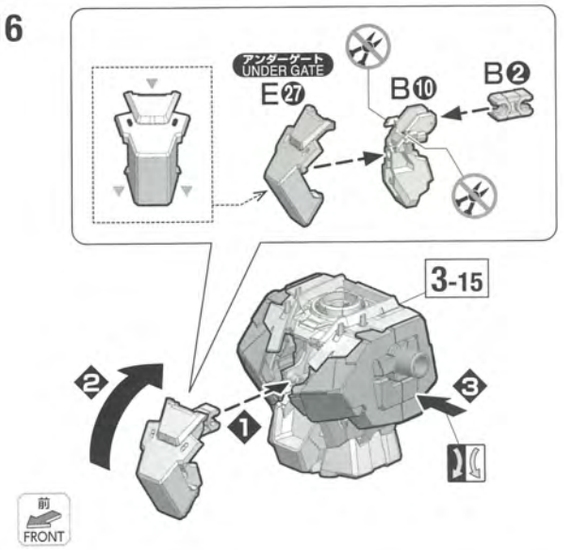

4 WAIST



※LEDシートはイメージです。
* The LED Sheet is for illustrative purposes only.

4-1 WAIST 〔腰の組立〕

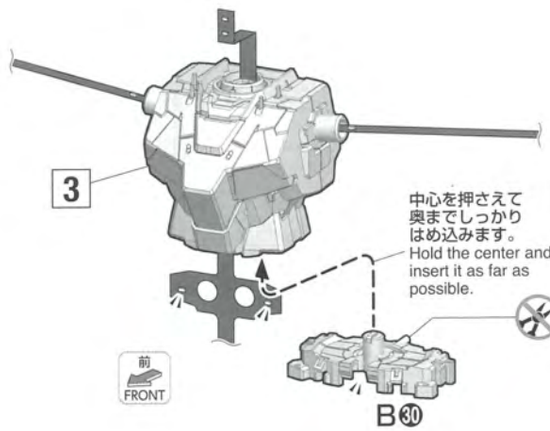

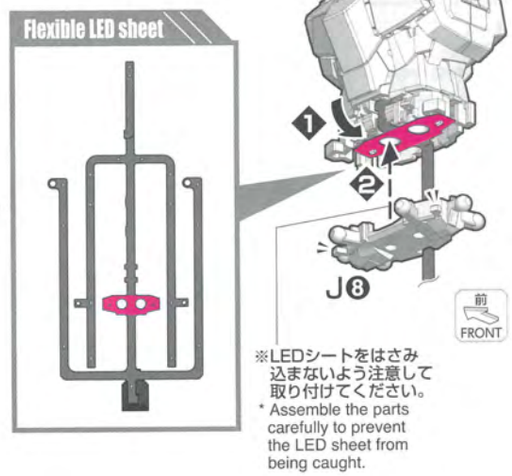

4-2

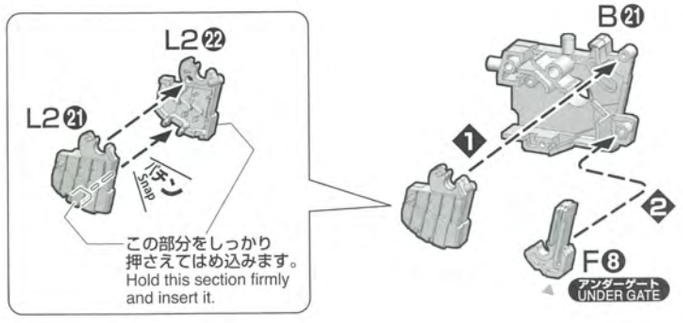

CHECK!!

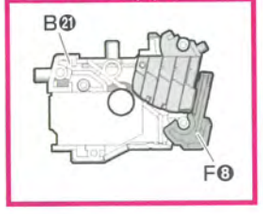

組み立て中に使用されているアイコン Symbols used in instructions

- ・切り取り注意 ・Do not cut.
- ❶ ・❶→❷の順番で組み立てる ・Assemble in numerical order ❶, ❷...
- ・反対側も同じように動かす ・Move the opposite side as well.

4-3

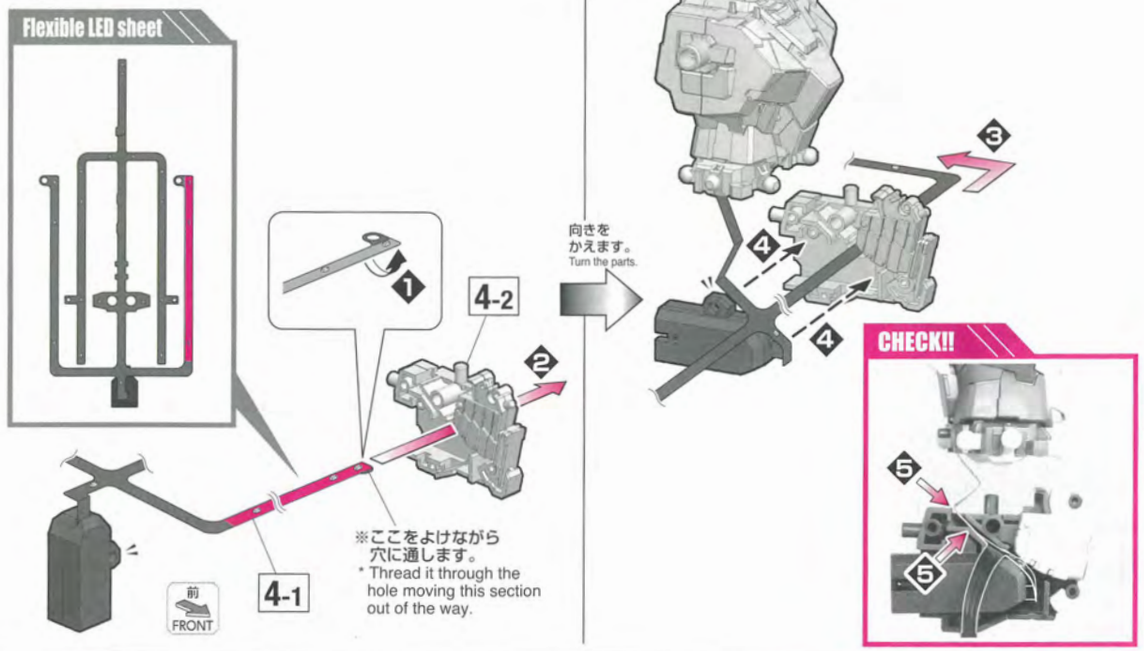

4-4

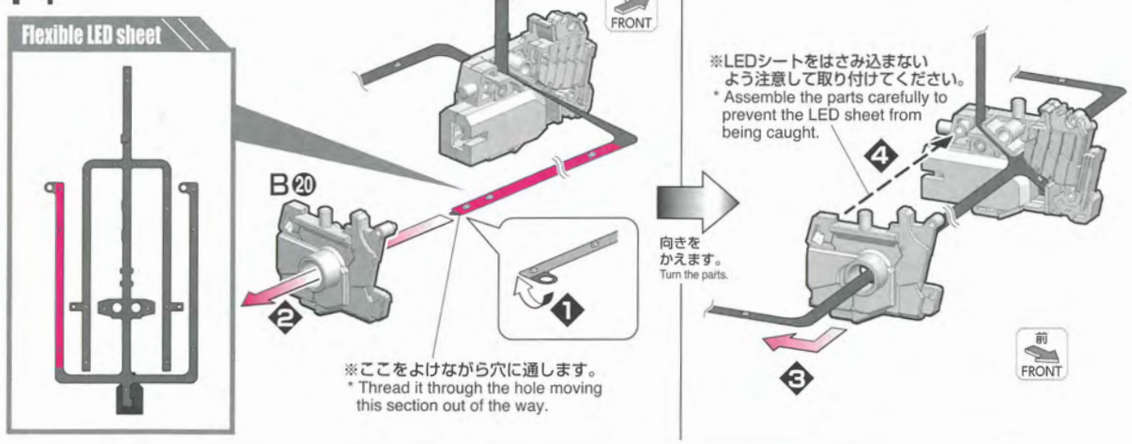

4-5

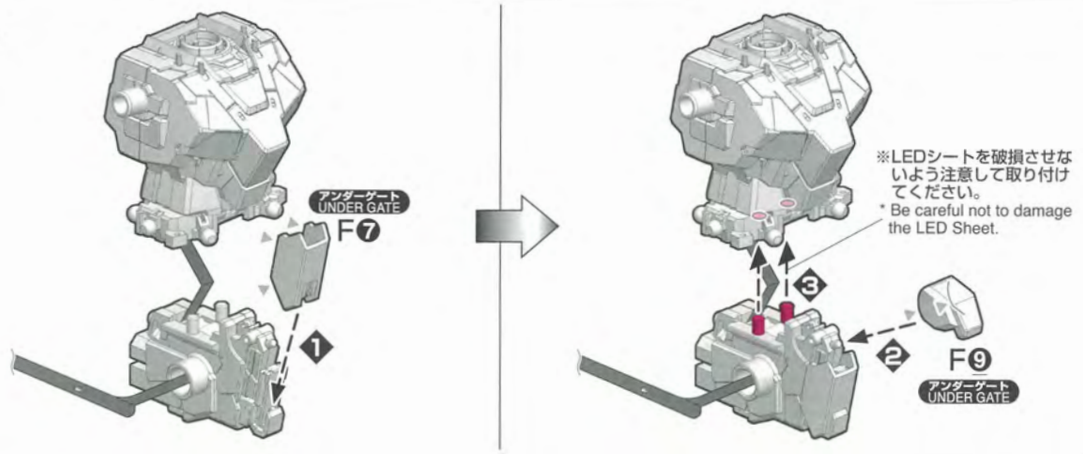

組み立て中に使用されているアイコン Symbols used in instructions
・❶→❷の順番で組み立てる
・Assemble in numerical order ❶, ❷...

4-6 〈右脚側〉 RIGHT LEG SIDE

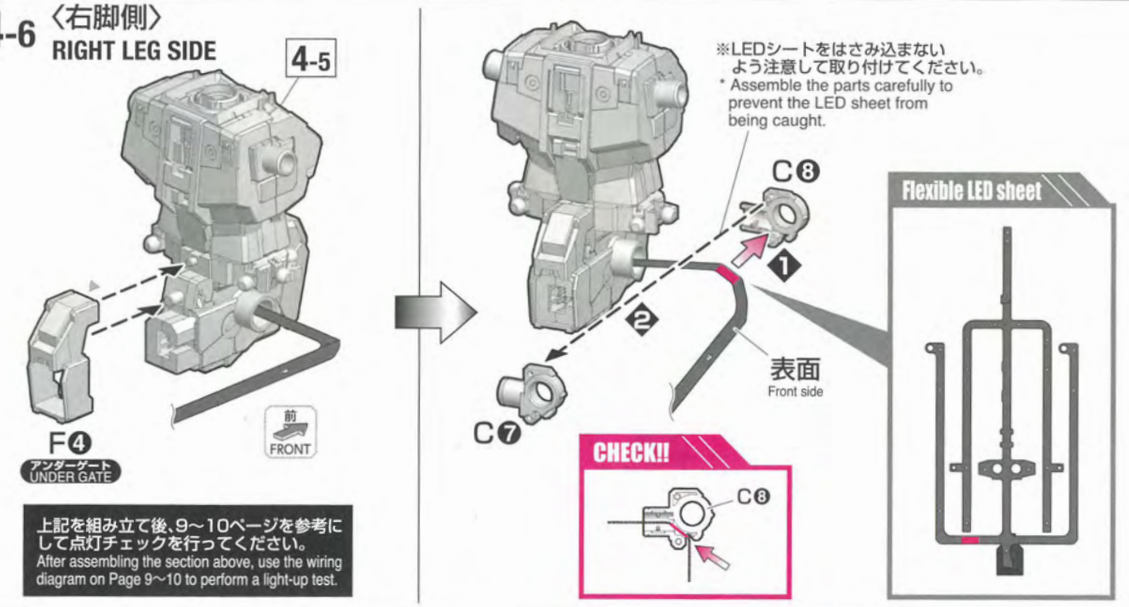

上記を組み立て後、9～10ページを参考にして点灯チェックを行ってください。
After assembling the section above, use the wiring diagram on Page 9～10 to perform a light-up test.

4-7

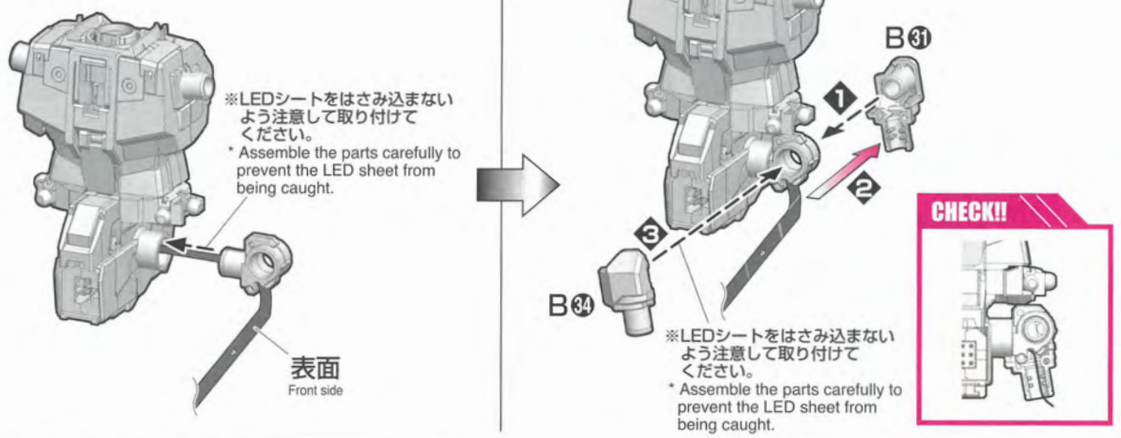

4-8 〈左脚側〉 LEFT LEG SIDE

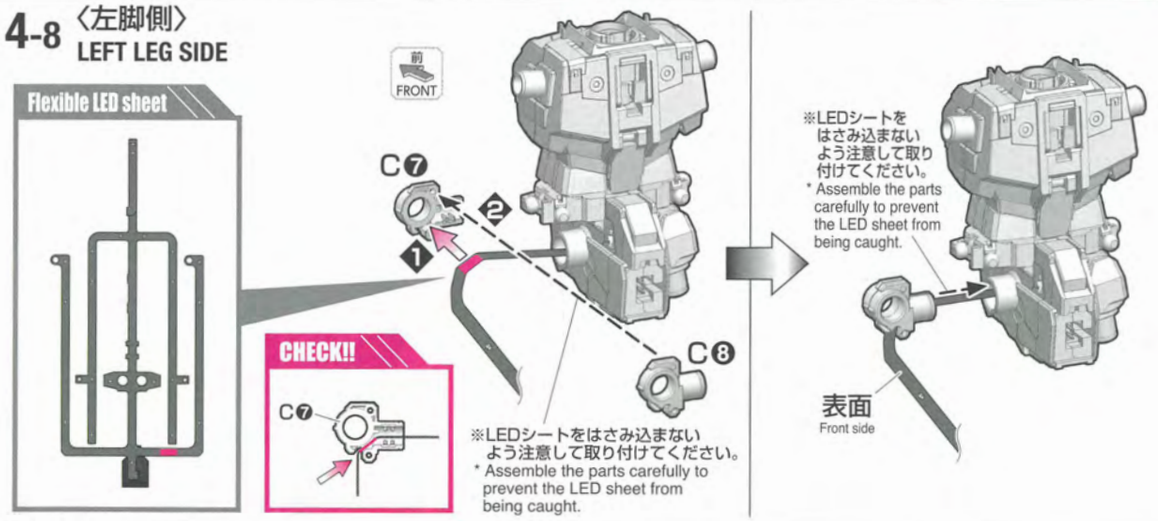

組み立て中に使用されているアイコン Symbols used in instructions
・❶→❷の順番で組み立てる
・Assemble in numerical order ❶, ❷...

4-9

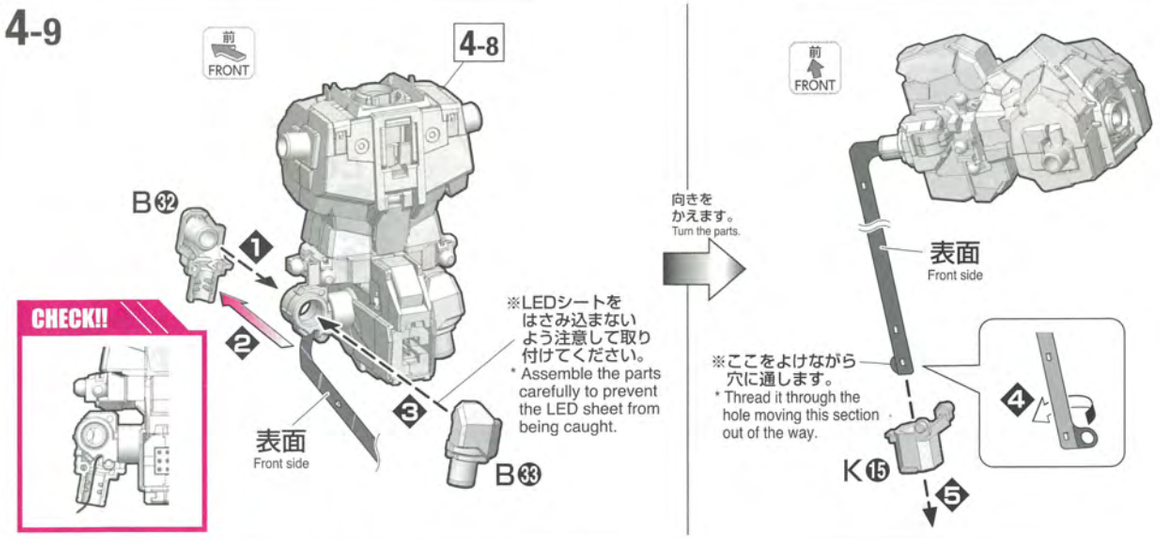

4-10

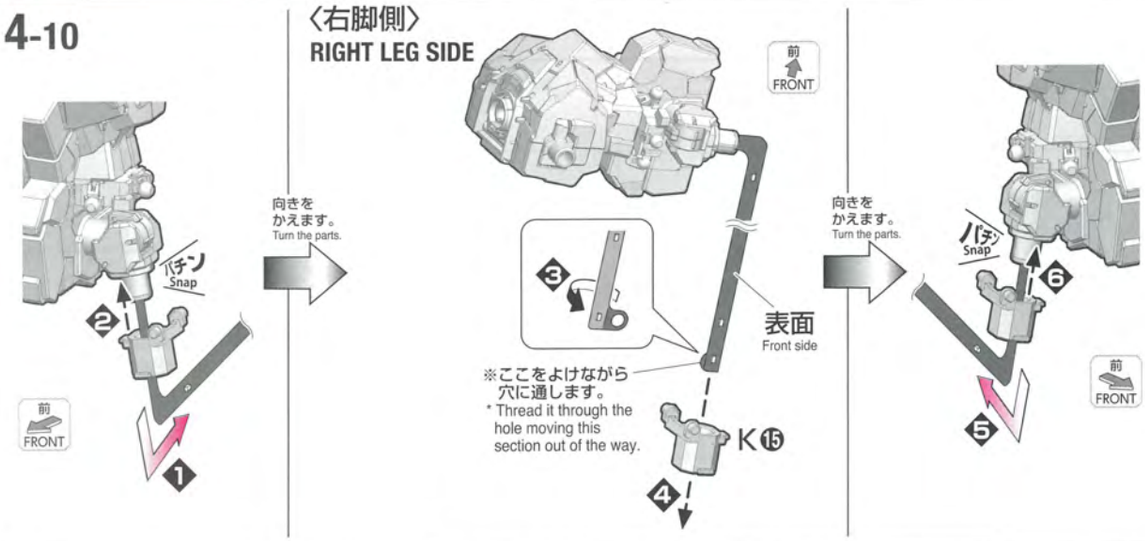

5 RIGHT LEG　6 LEFT LEG

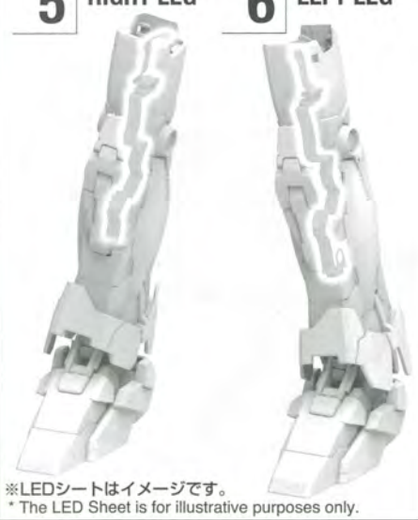

※LEDシートはイメージです。
* The LED Sheet is for illustrative purposes only.

5-1 LEGS 〔脚の組立〕

×2

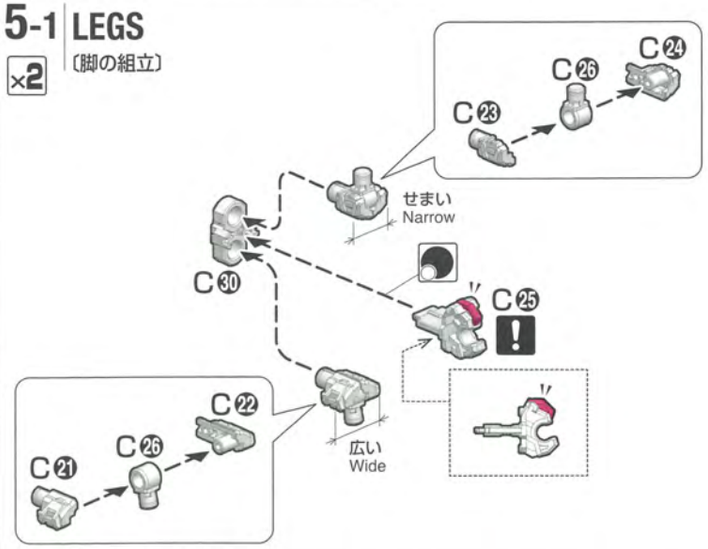

組み立て中に使用されているアイコン Symbols used in instructions

- ❶→❷の順番で組み立てる ・Assemble in numerical order ❶, ❷...
- ×2 ・部品を数値の個数作る ・Build specified number of parts.
- ! ・向きに注意して組み立てる ・Pay attention to part orientation when assembling.
- ・後から組み立てる ・Assemble this part later.

5-2

×2

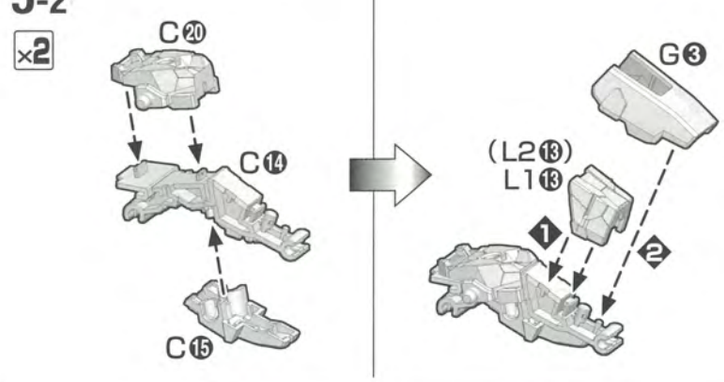

5-3

×2

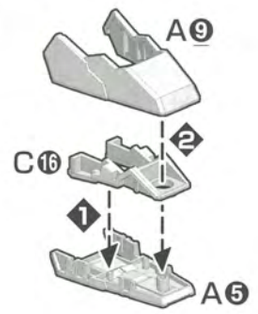

5-4

×2

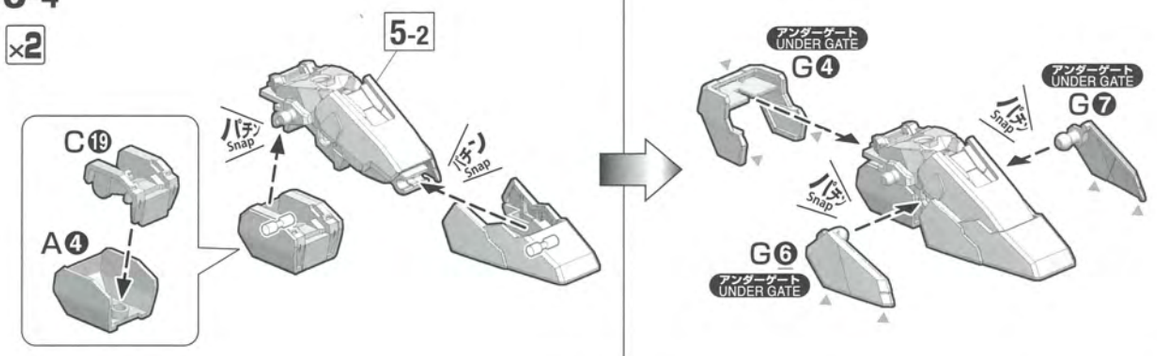

5-5

×2

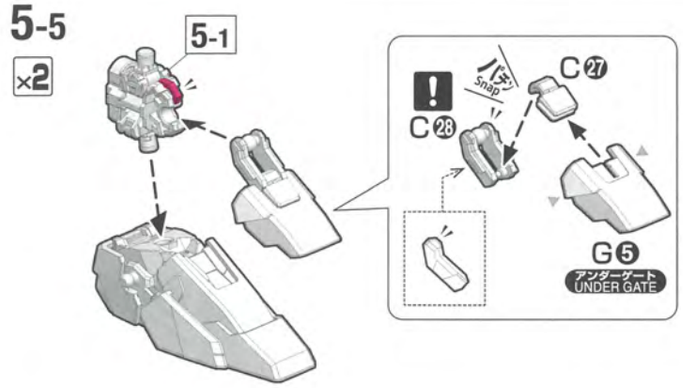

5-6

×2



5-7

×2



5-8

×2

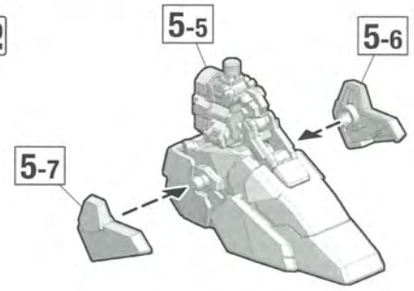

5-9

×2

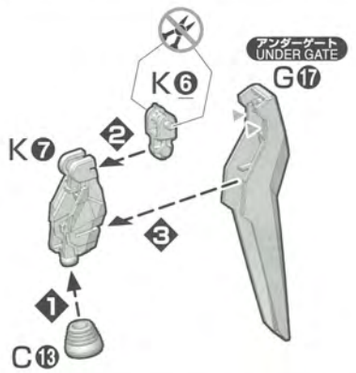

組み立て中に使用されているアイコン Symbols used in instructions

- ×2 ・部品を数値の個数作る ・Build specified number of parts.
- ❶→❷の順番で組み立てる ・Assemble in numerical order ❶, ❷...
- ! ・向きに注意して組み立てる ・Pay attention to part orientation when assembling.
- ・切り取り注意 ・Do not cut.

5-10

×2

C❶ C❹ C❸

アンダーゲート UNDER GATE G㉒ G⑳ G⑮

5-11

×2

C❷ C❹ C❸

5-12

×2

アンダーゲート UNDER GATE G㉓ G㉑ G⑯

5-13 RIGHT LEG

〔右脚の組立〕

4

表面 Front side

❶ ❷ K⑯

前 FRONT

❶ LEDシートを山折りします。
Mountain fold the LED Sheet.

〈横から見た図〉
<View from the side>

画像のようにLEDシートを
しっかり折ってください。
Firmly fold the LED Sheet as
seen in the image.

前 FRONT

5-14

C⑪ ❶

表面 Front side

前 FRONT

CHECK!!



❸ ❷ C⑫

※LEDシートをはさみ
込まないよう注意して
取り付けてください。
* Assemble the parts
carefully to prevent
the LED sheet from
being caught.

ここを押さえながら
C❾、C❿を組み立てます。
Hold this section while assembling
C❾ and C❿.

C❾ ❹ ❺ C❿ ❻

表面 Front side

※LEDシートを
はさみ込まない
よう注意して取り
付けてください。
* Assemble the parts
carefully to prevent
the LED sheet from
being caught.

CHECK!!



組み立て中に使用されているアイコン Symbols used in instructions

×2 ・部品を数値の個数作る ・Build specified number of parts.

・後から組み立てる ・Assemble this part later.

・切り取り注意 ・Do not cut.

❶ ・❶→❷の順番で組み立てる ・Assemble in numerical order ❶, ❷...

5-15

CHECK!!

※LEDシートが収まって
いることを確認して
ください。
* Check to see if the LED is
properly stored.



❷

前 FRONT

※LEDシートをはさみ込まないよう
注意して取り付けてください。
* Assemble the parts carefully
to prevent the LED sheet
from being caught.

❶ アンダーゲート UNDER GATE L2㉖ F㉖

❹ ❷ ❸

向きを
かえます。
Turn the parts.

ここを押さえながら
取り付けてください。
Please press here
to attach the part.

5-14

❶ L2㉔ F㉒ アンダーゲート UNDER GATE

5-16

アンダーゲート UNDER GATE F⑳

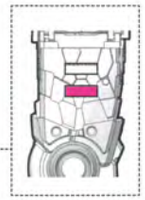

15° Snap

F㉔ アンダーゲート UNDER GATE

前 FRONT

向きを
かえます。
Turn the parts.

前 FRONT K⑬ ❶ ❷ ❻ K⑫

※LEDシートをはさみ
込まないよう注意して
取り付けてください。
* Assemble the parts
carefully to prevent
the LED sheet from
being caught.

※K⑫とK⑬はしっかり
位置を合わせてはめ込んで
ください。
* Properly match the positions
of K⑫ and K⑬ and combine
the parts.

CHECK!!

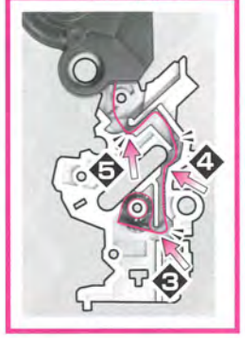

❺ ❹ ❸

上記を組み立て後、9～10ページを参考に
して点灯チェックを行ってください。
After assembling the section above, use the wiring
diagram on Page 9～10 to perform a light-up test.

5-17

きれいに
切り取ります。
Cut out cleanly.
L1⑰

きれいに
切り取ります。
Cut out cleanly.
L1⑯

C❺ C❻

CHECK!!

❶ G㉕ L1⑱

CHECK!!



アンダーゲート UNDER GATE G㉕ ❶ ❷ L1⑱ G⑭

組み立て中に使用されているアイコン Symbols used in instructions

❶ ・❶→❷の順番で組み立てる ・Assemble in numerical order ❶, ❷...

・先に組み立てる ・Assemble this part first.

・後から組み立てる ・Assemble this part later.

5-18

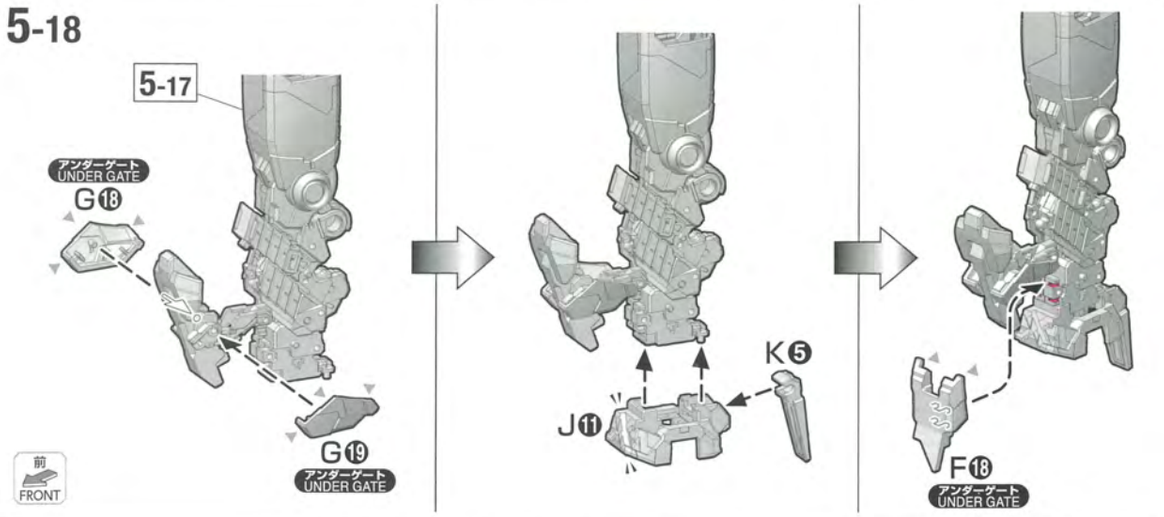

5-19

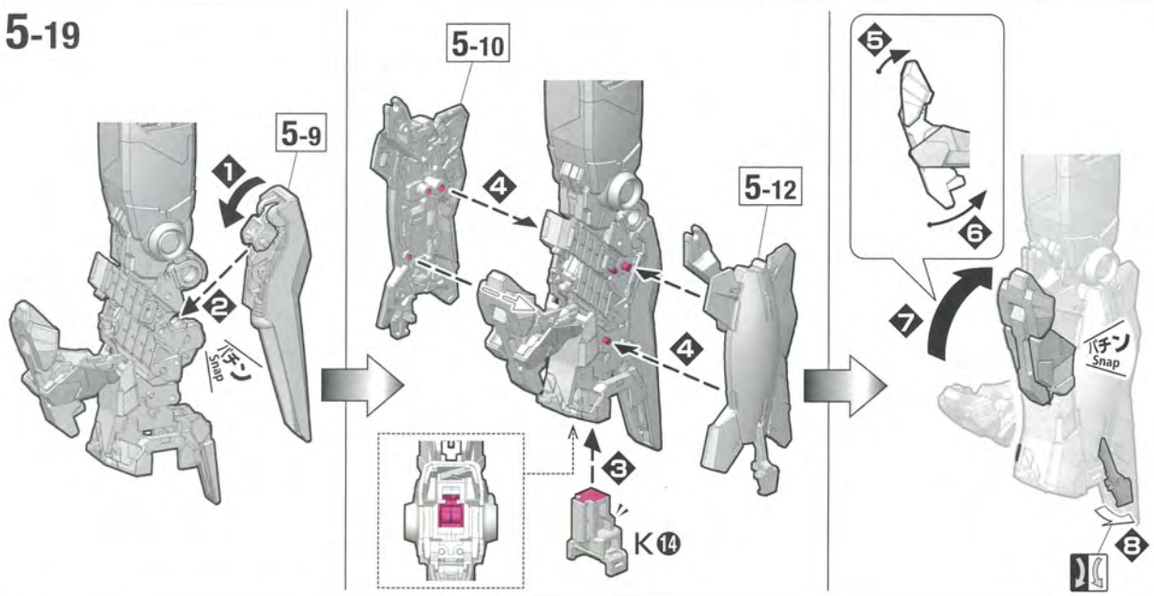

5-20

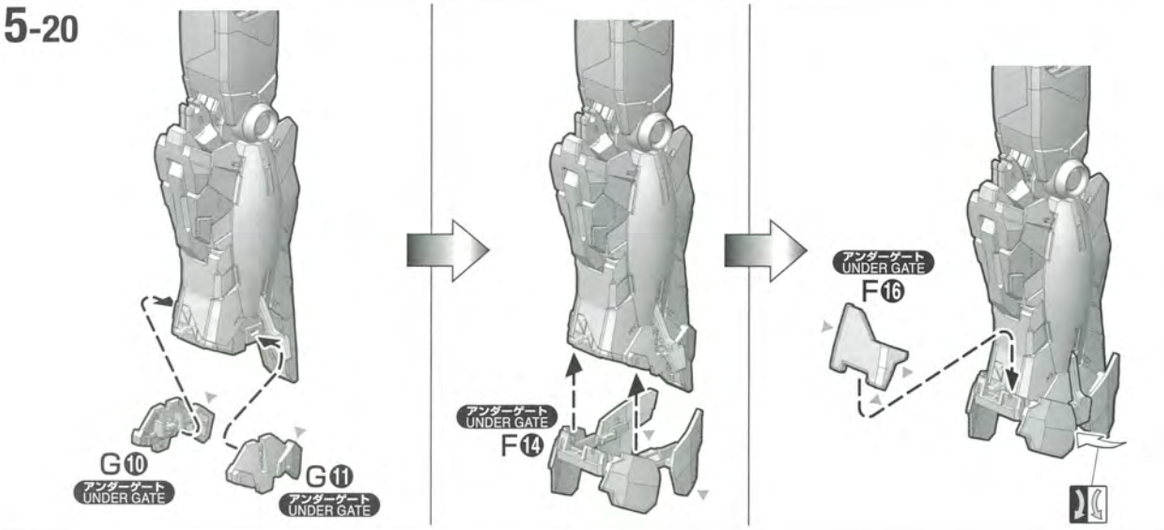

組み立て中に使用されているアイコン Symbols used in instructions

❶ ・❶→❷の順番で組み立てる ・Assemble in numerical order ❶, ❷...

・反対側も同じように動かす ・Move the opposite side as well.

5-21

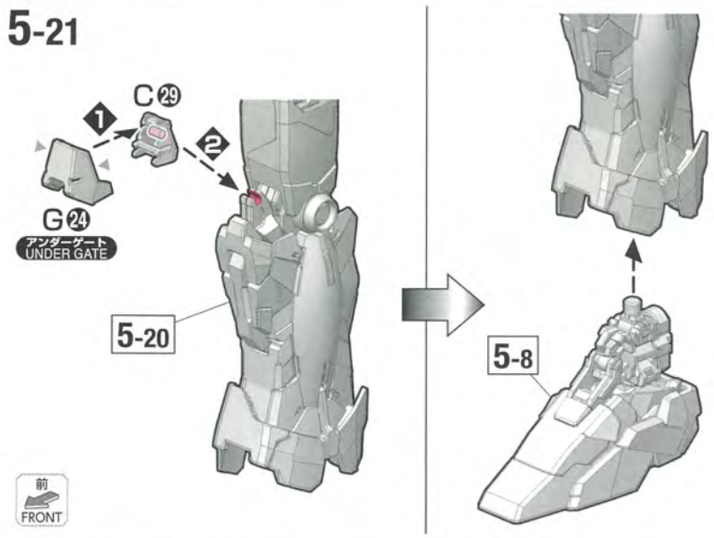

6-1 LEFT LEG

〔左脚の組立〕

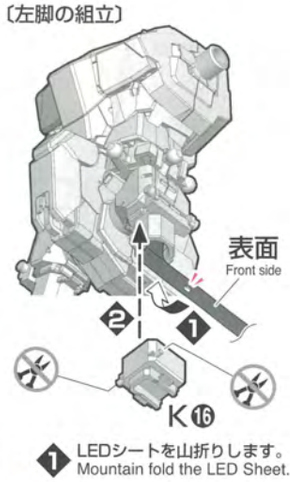

❶ LEDシートを山折りします。
Mountain fold the LED Sheet.

6-2

〈横から見た図〉
<View from the side>

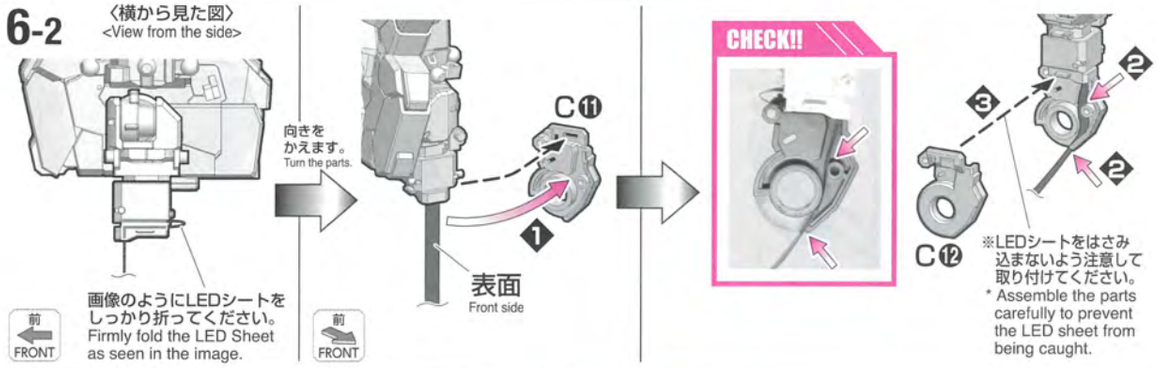

6-3

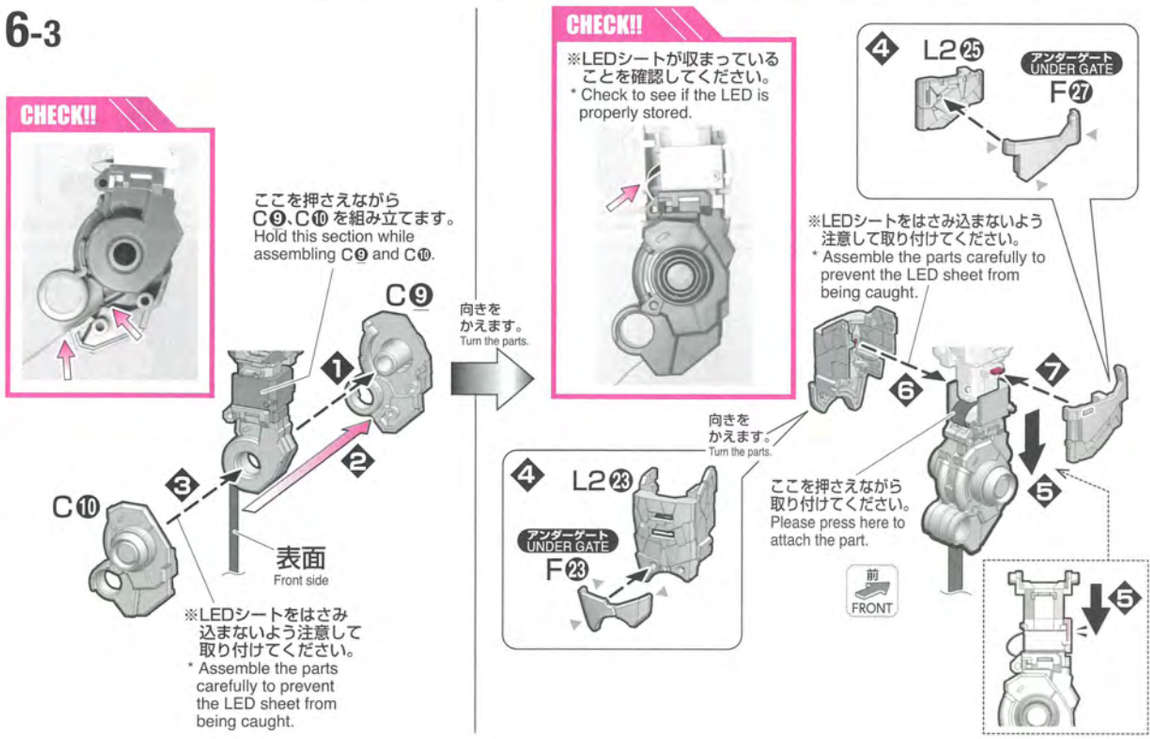

組み立て中に使用されているアイコン Symbols used in instructions

❶ ・❶→❷の順番で組み立てる ・Assemble in numerical order ❶, ❷...

・切り取り注意 ・Do not cut.

6-4

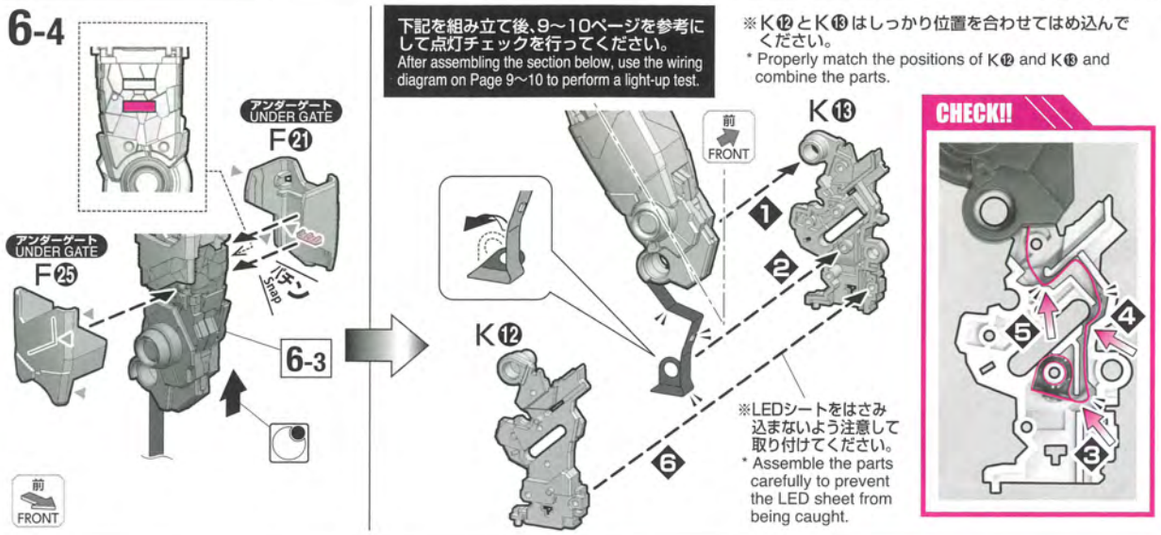

6-5

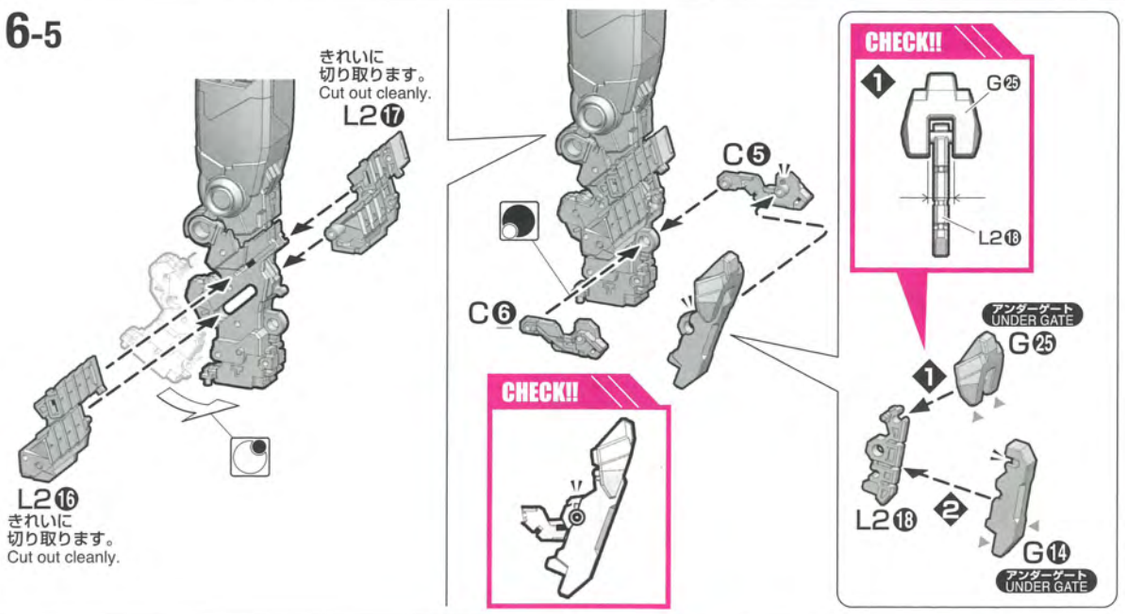

6-6

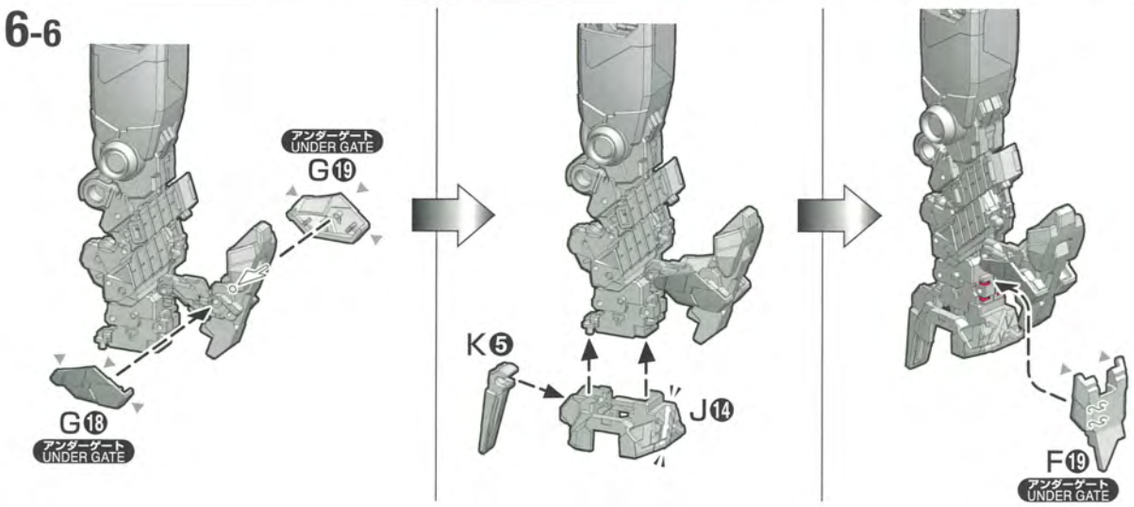

組み立て中に使用されているアイコン Symbols used in instructions

- 先に組み立てる・Assemble this part first.
- ❶・❶→❷の順番で組み立てる・Assemble in numerical order ❶, ❷...
- 後から組み立てる・Assemble this part later.

6-7

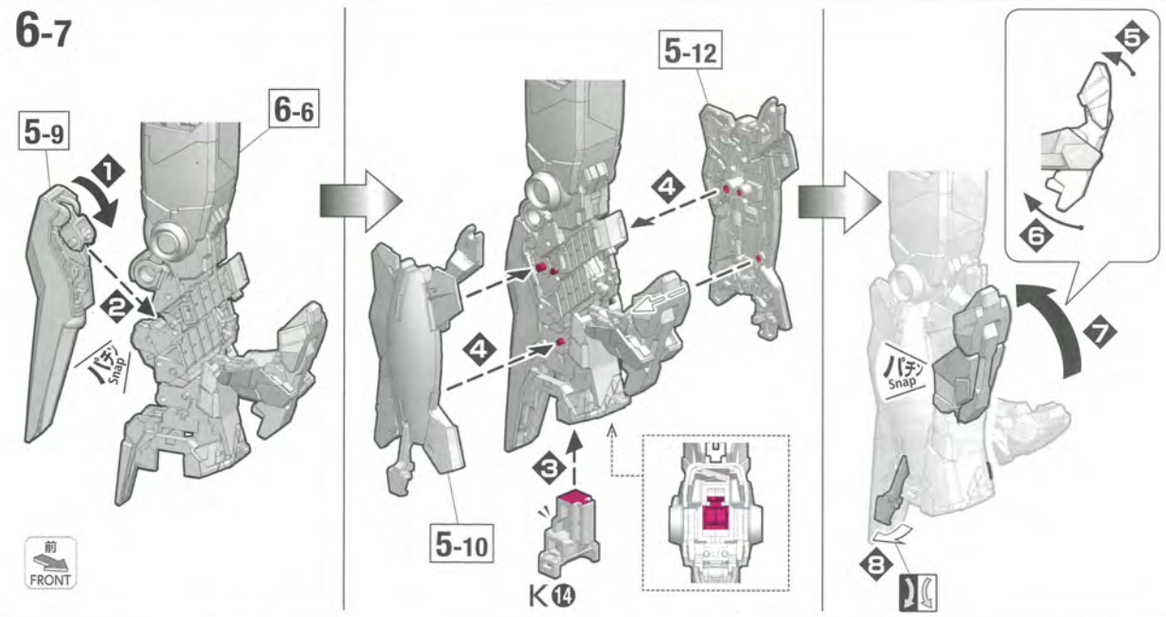

6-8

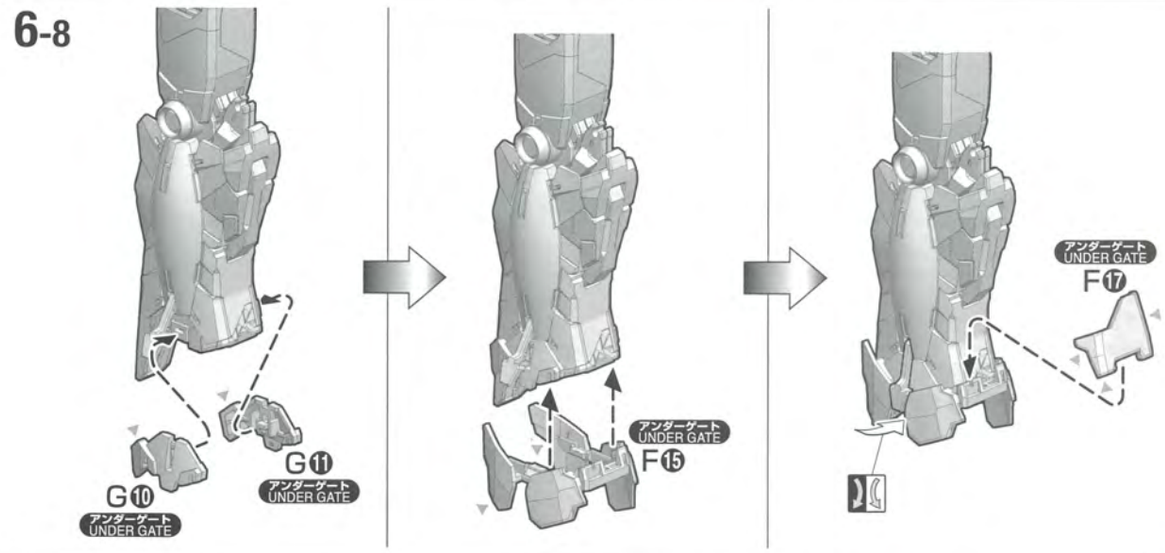

6-9

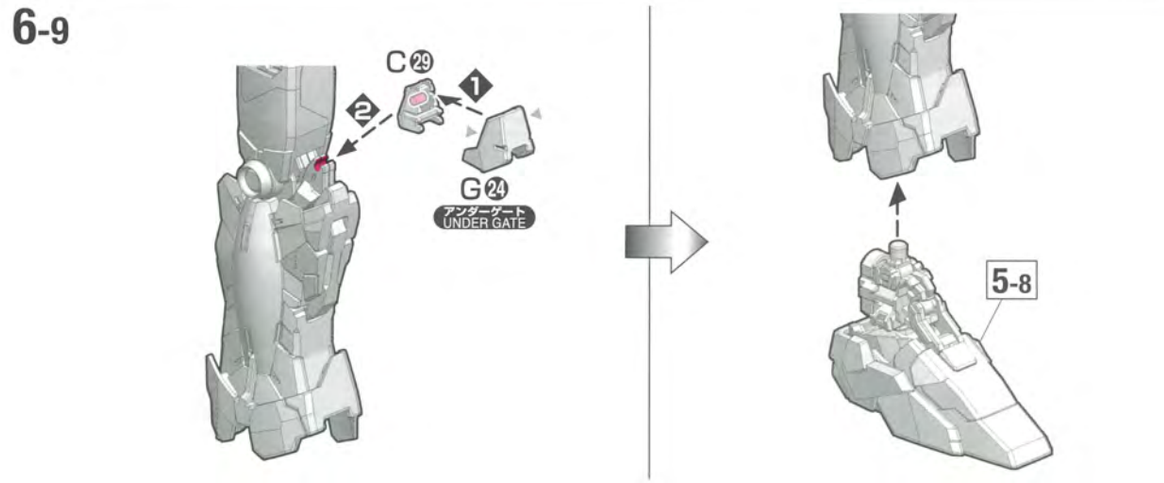

組み立て中に使用されているアイコン Symbols used in instructions

- ❶・❶→❷の順番で組み立てる・Assemble in numerical order ❶, ❷...
- 反対側も同じように動かす・Move the opposite side as well.

7-1 WAIST ARMOR
〔腰アーマーの組立〕

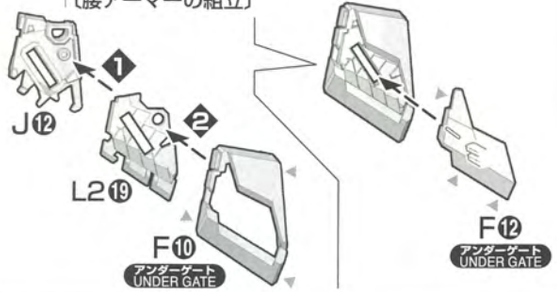

7-2

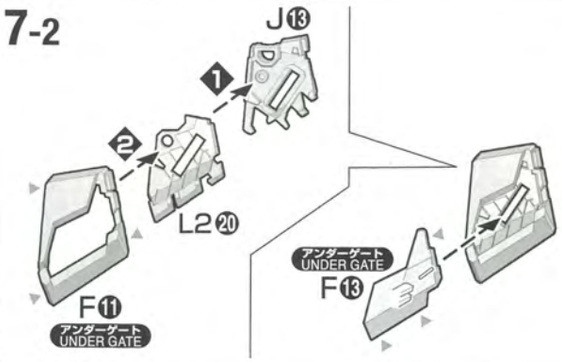

7-3
×2

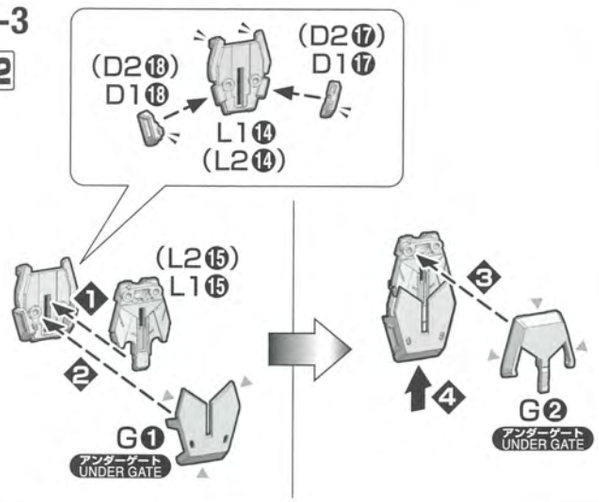

7-4

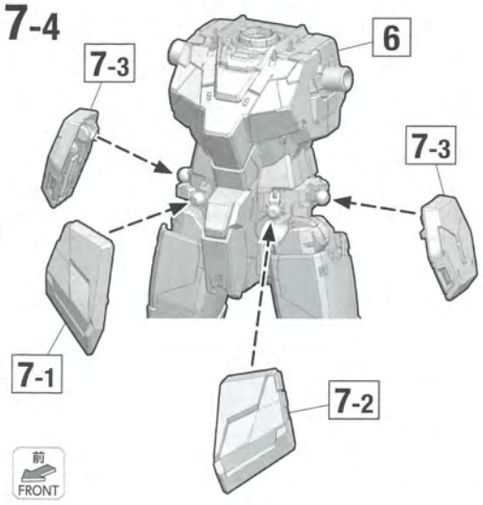

7-5

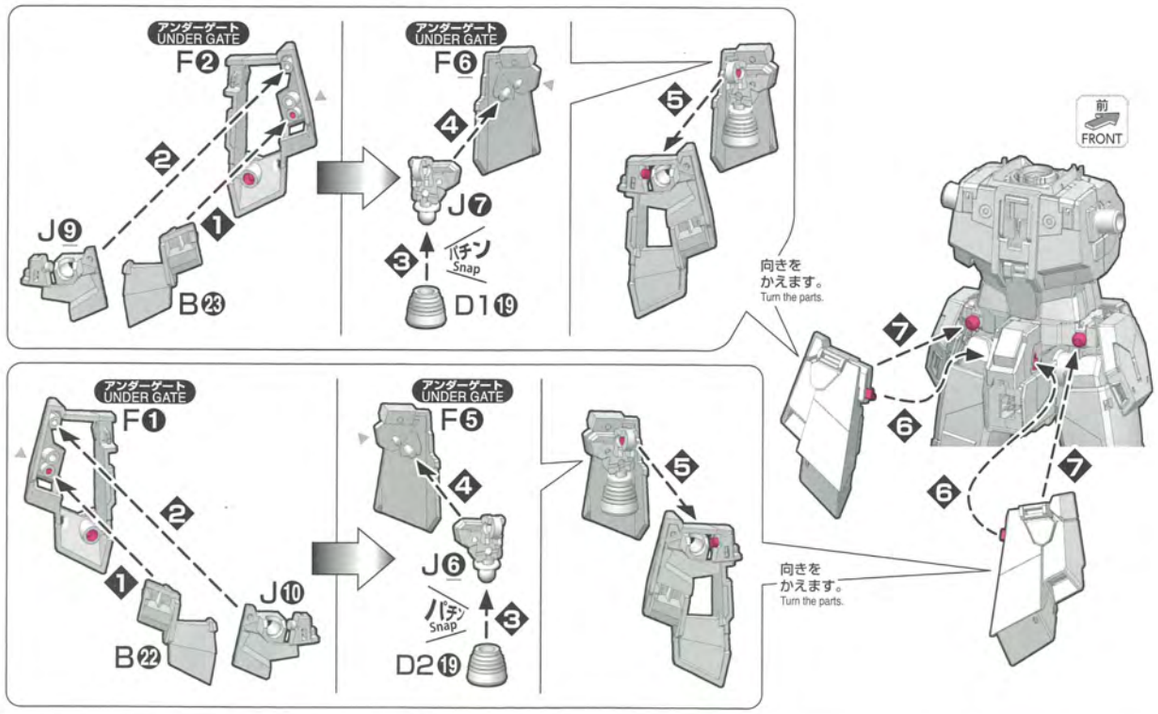

組み立て中に使用されているアイコン Symbols used in instructions

- ❶ ・❶→❷の順番で組み立てる ・Assemble in numerical order ❶, ❷...
- ×2 ・部品を数値の個数作る ・Build specified number of parts.

8 RIGHT ARM　9 LEFT ARM



※LEDシートはイメージです。
* The LED Sheet is for illustrative purposes only.

8-1 RIGHT ARM
〔右腕の組立〕

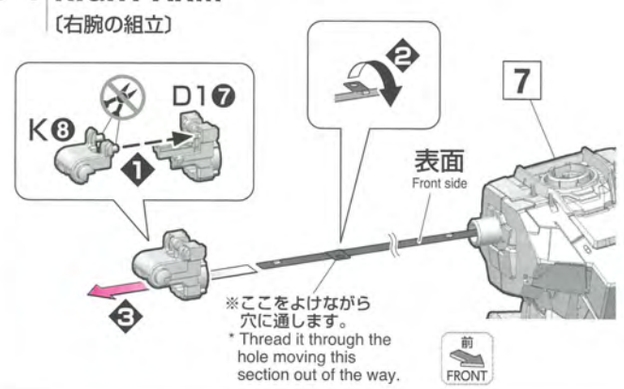

8-2

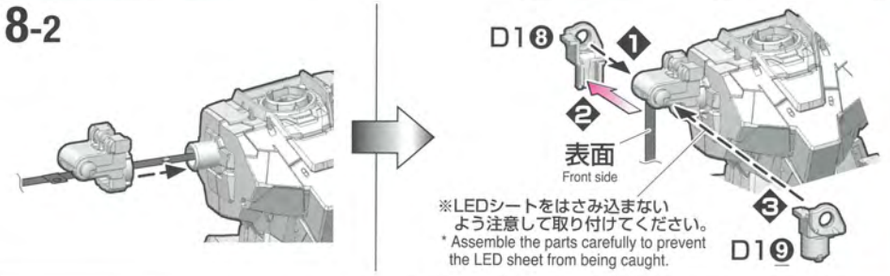

8-3

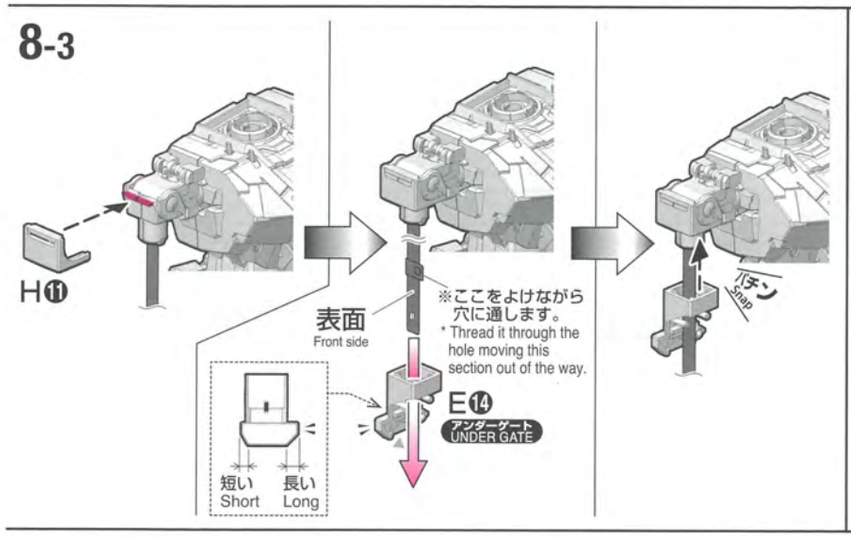

8-4

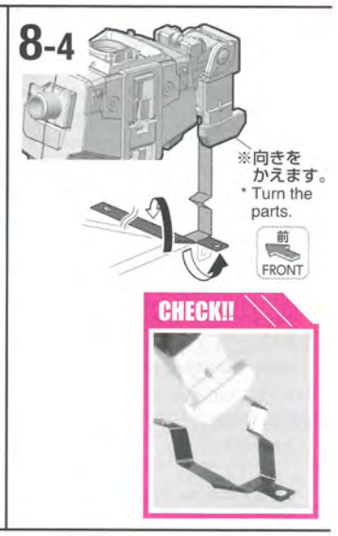

8-5

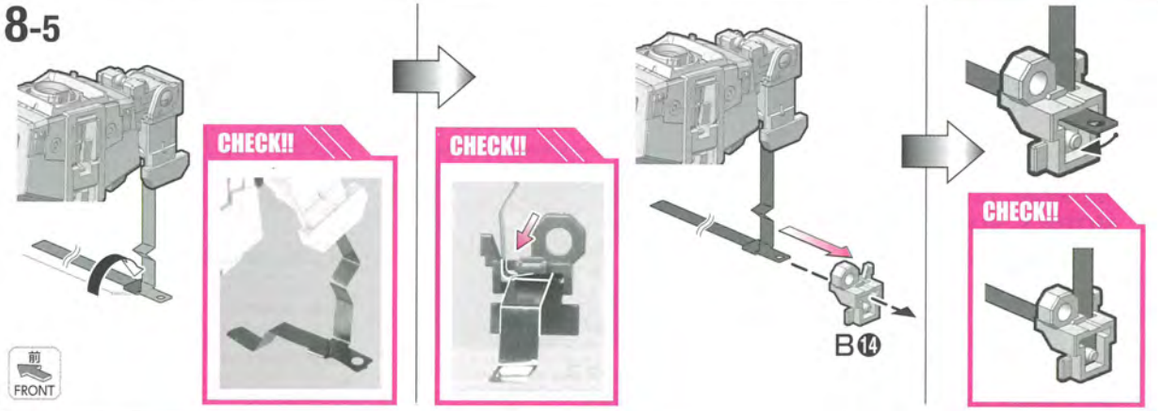

組み立て中に使用されているアイコン Symbols used in instructions

- ・切り取り注意 ・Do not cut.
- ❶ ・❶→❷の順番で組み立てる ・Assemble in numerical order ❶, ❷...

最初のユニコーンガンダムのキットから13年。再び神獣に挑む

13 years have passed since the release of the first Unicorn Gundam kit. The challenge to take on the Divine Beast begins again.

インタビュー：カトキハジメ
INTERVIEW: KATOKI HAJIME

ガンプラ40周年とMG25周年、ダブルアニバーサリーとなる2020年にMGの新たなシリーズが立ち上がった。シリーズの指標となる第1弾に選ばれたのはVer.Kaで2度目のトライアルとなるユニコーンガンダムであった。

A new series of MG kits was created in 2020, the year of the 40th anniversary of GUNPLA and the 25th anniversary of the MG brand. The Unicorn Gundam was chosen as the first installment in the series, and this has become the second time the MS has been recreated in Ver.Ka form.

一本角を頭部にいただいた白いMSが立ち上がろうとするイラストが発表されたのが2006年の晩秋。そして仲冬を迎えた翌々月の「月刊ガンダムエース」（KADOKAWA）にて小説『機動戦士ガンダムUC』の連載がスタートする。作家・福井晴敏氏が執筆し、キャラクターデザインを安彦良和氏、メカニックデザインをカトキハジメ氏が担当する豪華な布陣であった。

カトキ　久しぶりだから企画が立ち上がったところから話を始めましょうか。『ガンダムUC』は商品化や映像化が前提ではなく、数ある連載作品と同じスタートラインからの出発でした。編集長が企画担当でしたから、期待を込めたタイトルではあったと思いますが、アニメありきという仕込みはなかった。でもアニメありきのデザインというのは、いろいろ注文が付いたりして気を遣うわけですよ。結果として中庸なデザインになってしまう場合も多い。『ガンダムUC』はそういうしがらみのない企画だったから、そこを逆手にとっていきたいなという事を最初に考えました。それが正にV字に割れるツノだったり全身の変形・発光なわけですが、これらは手堅い企画だったら「小さなスケールで再現するのが困難」とかなんとか、必ず問題になるはずなんです。でもあえてちょっと難しいデザインに舵を切ってみたのです。結果として未だにキット化の際に苦労がありますが（笑）、こういう「障害」は少しばかりあったほうが、キャラが立つって事が案外あるものでして、Gアーマーとか、Zガンダムのウェイブライダーとかね。ああいうデザインは商品ではハードルなんですが、そこに何か魅力が宿ったりする事がある。ユニコーンガンダムはそこに賭けてみたというわけです。

全身真っ白のガンダムというのも前例がなく、中庸とは言えない選択だった。ユニコーンモードやデストロイモードでの発光表現、限界まで大きくしたV字アンテナ、7頭身から8頭身への変形など、最初からプラモ化が前提であれば、もう少し違った選択だっただろう。当初は一本角からV字アンテナになるアイデアのみだったが、カトキ氏がそうしたプロットを次々に盛り込んでいったかたちだ。小説連載は好評を博して、翌年の2007年にはユニコーンガンダムが初の商品化。しかもいきなり1／100スケールで、MG Ver.Kaでのリリースであった。

カトキ　Ver.Kaというシリーズについて述べますと、第1弾がRX-78-2 ガンダムだったせいもあって、既成のデザインにカトキ風味を加えるシリーズだと思われているかも知れません。でもラインナップを見ると、第2弾がウイングガンダムEW、第4弾がクロスボーンガンダムで、いずれもこのときが初のプラモ化、そして第5弾がユニコーンガンダムですから、むしろかなり実験場的な側面が強いシリーズじゃないかと私は思っております。

MG Ver.Kaはスタンダード路線のMGでは試せないアイテムや素材にチャレンジしてきた。ウイングガンダムEWは当時はまだ映像にもゲームにも登場していないMSだったし、当時としては思い切った8頭身のプロポーションを試していた。クロスボーンガンダムも初立体化に加えて、A.B.C.マントに不織布を採用したこともチャレンジのひとつだった。そしてユニコーンガンダムの前衛的なコンセプトに、ホビー事業部はいよいよ腰を据えて取り組むことになった。

カトキ　これは前にも話しましたが、頭身が変わるギミックを仕込んだキットの設計というのはけっこう大変です。変形しないガンプラを2体開発するよりも大変だと思います。今、思い返してもキツかった（笑）。ユニコーンガンダムはMG Ver.Ka以外にもHG、RG、PGといろんなシリーズで立体化されてますよね。その都度、経験値がひとつずつ蓄積されて良くなっていくわけですけど、一発目のMG Ver.Kaはなんの準備もないまま、手探りで開発したわけです。やりがいがあったとも言えますが、設計チームも当時のベストメンバーで、その皆さんの頑張りがあって成立したキットでした。幸いユニコーンガンダムのセールスは好調で、第2弾のシナンジュにつなげることができたし、『ガンダムUC』のアニメ化への弾みとなったように思えます。

初商品化から13年を経た2020年、Ver.2.0ともいえる進化を遂げたMGEX ユニコーンガンダム Ver.Kaが誕生することになる。

カトキ　Ver.Kaのユニコーンガンダムは、一部金型を改修してインストを換えて、Ver.Kaじゃない通常のMGパッケージでもリリースされまして、Ver.Kaのほうは一昨年再販されるまでは生産を止められ、長らく市場在庫しかない状況でした。初めて造形したVer.Kaのユニコーンガンダムがまるで死に筋の商品みたいになっちゃっているのを残念に思いましてね。ホビー事業部さんに「それならユニコーンガンダムのVer.2.0的な企画をやりませんか」と相談をしたのが今回のMGEXなのです。

ユニコーンガンダムの次にリリースされたシナンジュも、Ver.Kaで出た後にバズーカを追加した通常のMG版が出ちゃったので、シナンジュを買うならVer.Kaより通常版がお得だということが知られています……。ガンプラはアイテム数が多いので、こういう捩じれた状況が時々起きるのですが、そういうことは徐々になんとかしていけたらと話してます。

MGEXはMGのハイエンドブランドとも呼べるシリーズで、その記念すべき第1弾が本商品である。フレキシブルLEDシートを搭載した本体には大幅な改修が入り、電池ボックス内蔵のMSケージ、シールド・ファンネル用スタンドと現時点でのホビー事業部の技術が集結している。

カトキ　Ver.Kaにはカゲに隠れたコンセプトがある場合があります。それはデザイン以外のアプローチだったりいろいろです。メッキ部品を試したり、不織布を使ったり、組み立てるうえで変化があると楽しいとか、違った刺激。新しい成形の仕方や、開発側の技術蓄積ポイントみたいな要素です。前のユニコーンガンダムVer.Kaではクリア部分を集光素材にしてブラックライトを当てるとサイコフレームが発光しました。で、今回は総電飾の実装。ボディだけでなくシールドにも光る工夫がある。そして発光色が変化する。何年か前からLEDを光らせる検証をしていると聞いていましたが、今回のVer.Kaで技術と製品がうまく合流できた感じですね。

電池ボックスを内蔵したMSケージは、アニメ用デザインをベースにしたもの。基本武装に加えシールド・ファンネル3基も付属した豪華仕様となっている。

カトキ　今回の商品でフィルムに描かれたユニコーンガンダムを表現するためのギミックの盛り込みはほぼ踏破し得たわけです。ここで培われた技術は、次の世代のガンプラに生かされていくことになるでしょうね。

機動戦士ガンダムUC
MOBILE SUIT GUNDAM UC

『シャアの反乱』から3年が経過した宇宙世紀0096年、《ユニコーンガンダム》の乗り手に選ばれた少年バナージ・リンクスは、ザビ家の遺児ミネバとともに『ラプラスの箱』を求めて、地球圏を巡っていく

Banagher Links, a young man chosen as the pilot of the "Unicorn Gundam," sets off to Earth with Mineva, an orphan of the Zabi family, three years after "Char' s Rebellion " in U.C. 0096.



バナージ・リンクス
BANAGHER LINKS

RX-0 ユニコーンガンダム RX-0 UNICORN GUNDAM

地球連邦宇宙軍再編計画の枠内で「UC計画」の中核として、地球連邦軍とアナハイム・エレクトロニクス社が秘密裏に開発したフル・サイコフレーム試作機。1号機にのみ搭乗者を「ラプラスの箱」へと導くラプラス・プログラムがインストールされている

A prototype machine secretly manufactured by the Earth Federation Forces and Anaheim Electronics Inc as the core of "the UC Project," part of the E.F.S.F. Reconstruction Plan. The La+ Program, a program to guide its pilot to "Laplace' s Box," is only installed in the 01.

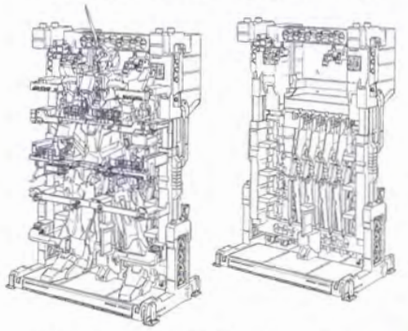

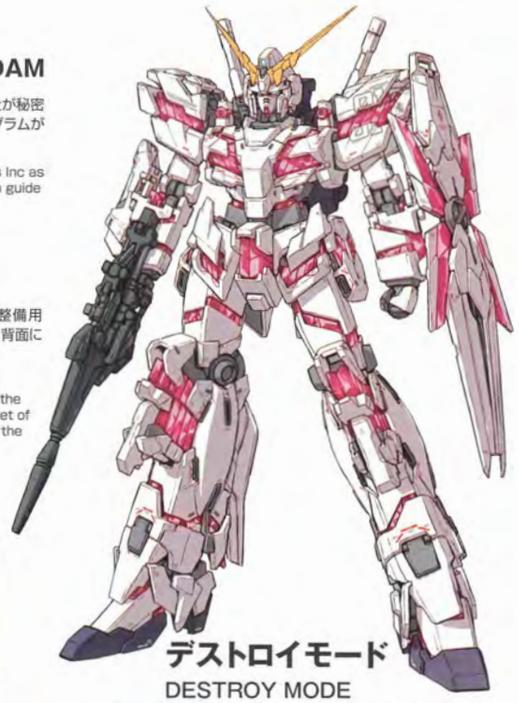

MSケージ
MS CAGE

専用メンテナンスベッドには可動式の整備用デッキがあり、MSを鳥かごのように囲む。背面には予備の装備一式が搭載できる

The moving maintenance decks on the designated maintenance bed surround the mobile suit like a birdcage. The entire set of spare equipment can be mounted onto the back.

ユニコーンモード
UNICORN MODE



デストロイモード
DESTROY MODE

MOBILE SUIT RX-0
UNICORN GUNDAM
"Ver.Ka"

In late autumn of 2006, an illustration that depicted a white MS with a single horn on its head was revealed. Two months later, the Mobile Suit Gundam Unicorn novel series then began its serialization in Monthly Gundam A (KADOKAWA). Harutoshi Fukui wrote its story, Yoshikazu Yasuhiko was in charge of character designs, and Hajime Katoki was tasked with mechanic designs.

Katoki: It's been a while since the project took off, so let's start the story from its beginning. Products and visual media based on the Gundam Unicorn series were not initially planned, and it began like the other titles in the magazine. There were high expectations for the project since the editor-in-chief was in charge of it, but there were no plans for it to be released alongside an anime series. However, creating designs for anime series requires me to pay close attention to various orders and often results in tame designs. The Gundam Unicorn series was a project that was free from these restrictions and I wanted to take advantage of this freedom. Elements of this can be seen in the horn that opens up into the shape of a V and the transformation/light-up effects throughout the entire body, which would definitely become problems if the project had strict requirements because the MS would have to be recreated as a small kit. Therefore, I intentionally went with a design that would be difficult to recreate. As a result, we still have to face struggles when creating kits (laughs), but I also think that these "obstacles" such as the G-Armor and the Zeta Gundam' s Waverider form give unique characteristics to each MS. Such designs become hurdles when recreated as products, but they also give them a unique charm. I took chances with these aspects of the Unicorn Gundam.

There had never been completely white Gundams up to this point, and the decision to go for this color scheme was far from a tame choice. The Unicorn Gundam' s light-up effects in Unicorn Mode and Destroy Mode, the V-shaped antenna enlarged to its limits, and the transformation from seven- to eight-head-high proportions may not have existed if it was originally intended to be made into plastic model kits. The idea of a single horn antenna opening up into a V-shaped antenna was the only feature thought up during the initial stages of the creation process, but Mr. Katoki incorporated the rest of the elements one after another. The novel series was well received, and in 2007, the following year, the Unicorn Gundam product was released for the first time. Moreover, it was suddenly released as a 1/100 scale MG Ver.Ka kit.

Katoki: Since the first installment of the Ver.Ka series featured the RX-78-2 Gundam, it may be thought that it is a series of kits where the Katoki essence has simply been added to existing designs. However, if you take a look at the lineup, the second kit is the Wing Gundam EW, while the fourth kit is the Crossbone Gundam, which was the first time these Mobile Suits were released in plastic model kit form, and the fifth kit was the Unicorn Gundam. Therefore, it can be said that the series has a heavy focus on experimental aspects.

MG Ver.Ka takes on experimental challenges to incorporate items and materials that cannot be used in standard MG kits. The Wing Gundam EW was an MS that had yet to be featured in visual media or video games, and was a test for eight-head-high proportions, which was a bold decision at the time. Creating the Crossbone Gundam in 3D for the first time and adopting the non-woven fabric A.B.C. Cloak was also a challenging task. For the creation of the Unicorn Gundam, the Hobby Division sat down to take on the avant-garde concept of the MS.

Katoki: As I mentioned before, designing a kit with gimmicks that change its proportions is quite difficult. I think it's more difficult than developing two non-transforming GUNPLA items. Even thinking back on it now, it was a grueling task (laughs). The Unicorn Gundam has not only been released as an MG Ver.Ka kit, but also as various HG, RG, and PG kits. We gain experience and improve our skills every time a product is released, but we had to develop the first MG Ver.Ka Unicorn Gundam while figuring things out without any preparation. It can be said that it was a project worth the effort and the kit was completed due to the accomplishments of the best members in the design team at the time. Fortunately, the Unicorn Gundam sold extremely well and resulted in the release of the Sinanju, the second kit from the Gundam Unicorn series, and it seems that it created momentum for the series to be turned into an anime.

In 2020, thirteen years after the first release of the kit, an evolved version that can be said to be a Ver.2.0 edition will be created in the form of the MGEX Unicorn Gundam Ver.Ka.

Katoki: The Unicorn Gundam Ver.Ka was re-released in a normal MG package without Ver.Ka branding, with partially modified molds and renewed instruction manuals. The production of the Ver.Ka kit had been stopped until it was re-released two years ago, and those stocks circulating in the market had been the only available ones for a long while. It was sad finding out that the first Unicorn Gundam model that I designed was fading into obscurity. I then asked the Hobby Division if we could work on a Unicorn Gundam version 2.0, which resulted in the creation of the MGEX.
It has also become well known that the normal MG version of the Sinanju, which came out as a Ver.Ka kit after the Unicorn Gundam, was released with additional bazooka parts, resulting in it being a better deal than the Ver.Ka kit... Perplexing situations like this occur due to the release of countless GUNPLA items, and I hope I can find ways to gradually solve these problems.

MGEX is a series that can be described as a high-end MG brand, and this is the very first memorable product in its lineup. The body has been extensively refurbished to adopt flexible LED sheets, and the state-of-the-art technology of the Hobby Division has been integrated in the MS Cage with a battery box and Shield Funnel Stands.

Katoki: Certain hidden concepts are built into Ver.Ka kits. They may be conceptual approaches outside of designs. We have experimented with plated parts, non-woven fabric, and changes that occur during assembly that evoke excitement and create different forms of stimulation. These elements are also seen in new ways of molding and sections where the developers gain technological experience.
In the previous Unicorn Gundam Ver.Ka, we adopted clear parts made of light gathering materials to make the Psycho-Frame glow when using a black light. This time we implemented a design where the entire kit lights up. The body and even the shields have light-up gimmicks. Their colors even change. I've heard that there have been experiments using LED lights during the past few years and it seems that technology and the products have finally successfully combined in the form of this Ver.Ka kit.

The MS Cage with a built-in battery box is based on the designs created for the anime. The kit is an extravagant edition that comes with standard armaments and three Shield Funnels.

Katoki: Almost all the possible gimmicks to express the Unicorn Gundam depicted in the animated series have now been tried out. I believe that the technology cultivated through the creation of this kit will be put to use in the next generation of GUNPLA.

8-6

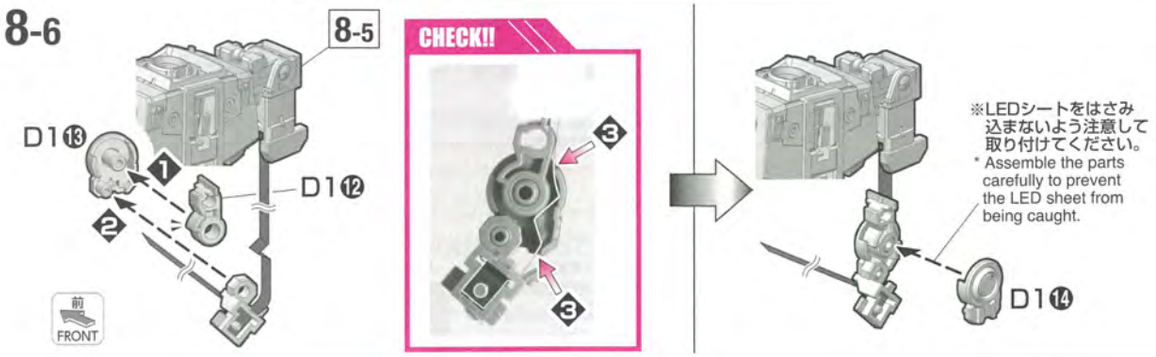

8-7

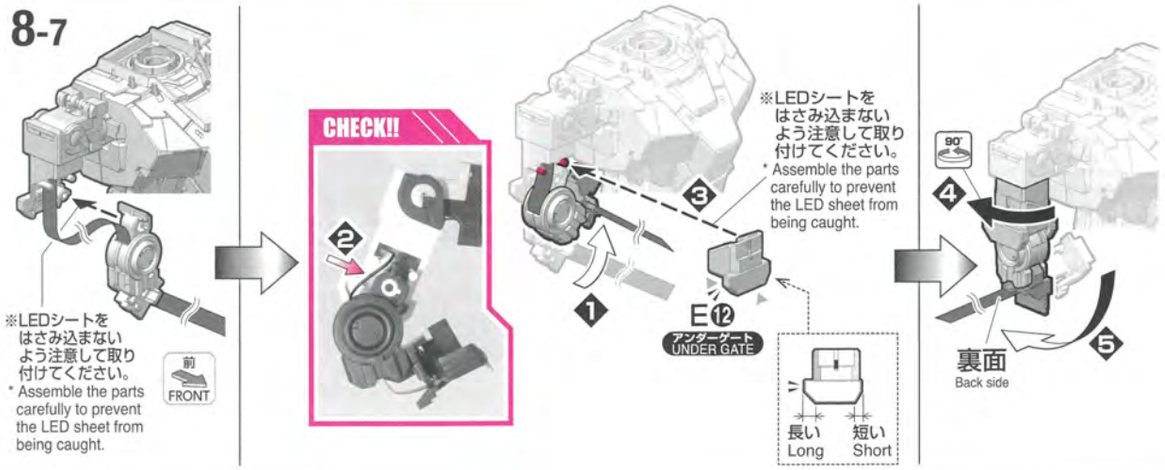

8-8

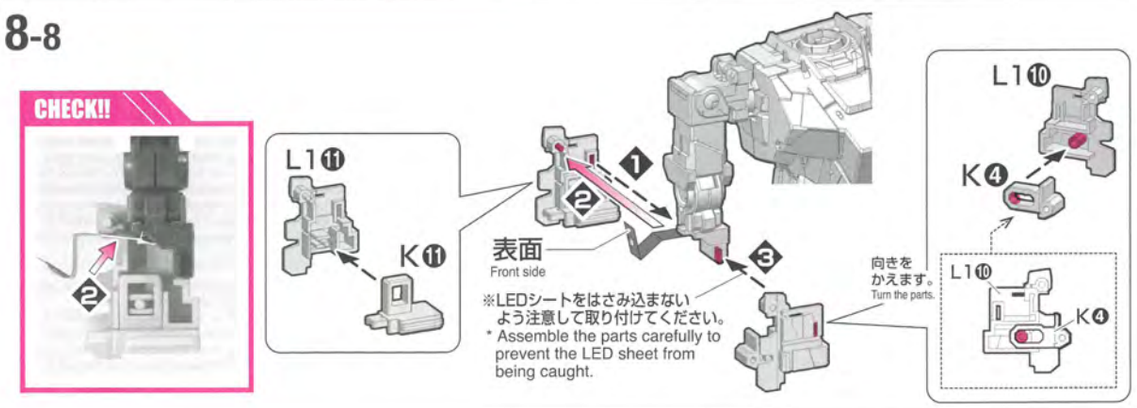

8-9

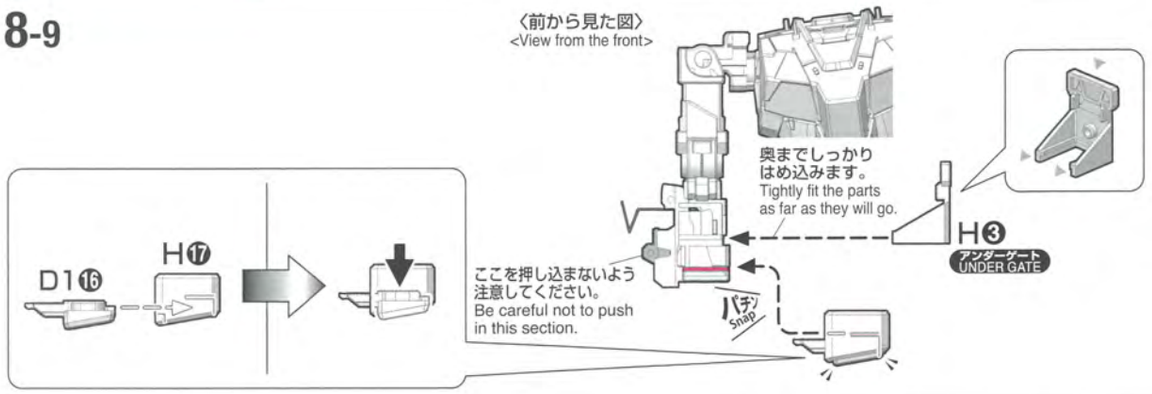

組み立て中に使用されているアイコン Symbols used in instructions

- ❶ ・❶→❷の順番で組み立てる ・Assemble in numerical order ❶, ❷...
- 90° ・数値に合わせて回転させる ・Rotate as indicated.

8-10

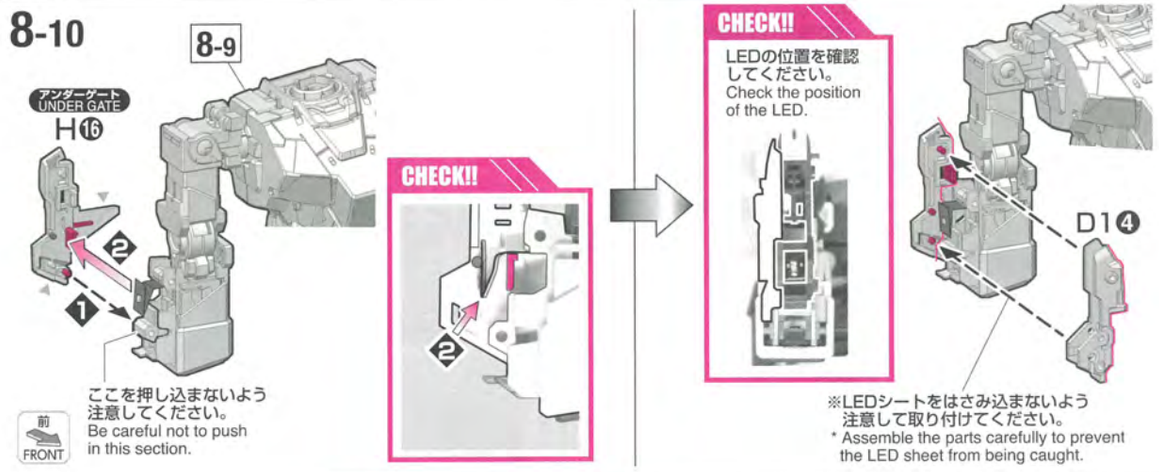

8-11

右記を組み立て後、9～10ページを参考にして点灯チェックを行ってください。
After assembling the section on the right, use the wiring diagram on Page 9～10 to perform a light-up test.

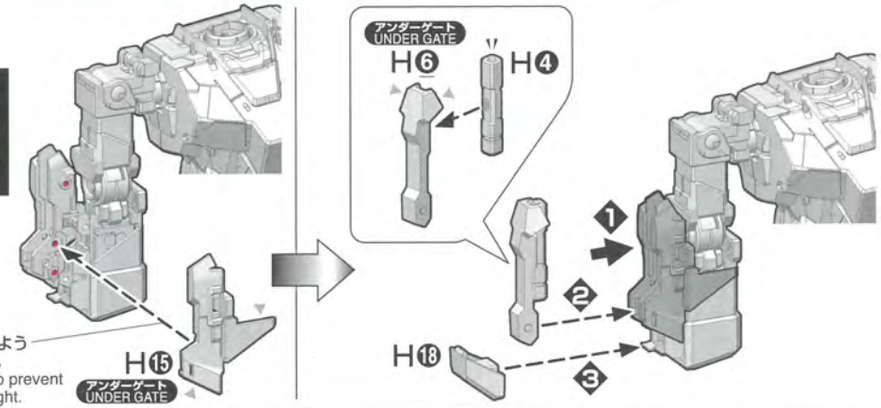

8-12

※■部分を切り取ります。
※左手(MP1❷)も同じように切り取ります。
* Cut out ■.
* Also cut out the left hand (MP1❷) as well.

※ ● 部分の各関節が可動します。
※各指関節(■部分)を動かすときは必ず矢印の方向に動かしてください。逆方向に動かすと破損する恐れがあります。
* Each joint of ● moves.
* When moving the joints of each finger (■), be sure to move in the direction of the arrow. Moving them in the opposite direction may damage the parts.

※左手も同じように動かします。
* Move the left hand in the same way.

※各指関節を動かす時は関節の根元部分を押さえながらゆっくり動かしてください。
* When moving finger joints, hold down the roots and handle carefully and slowly.

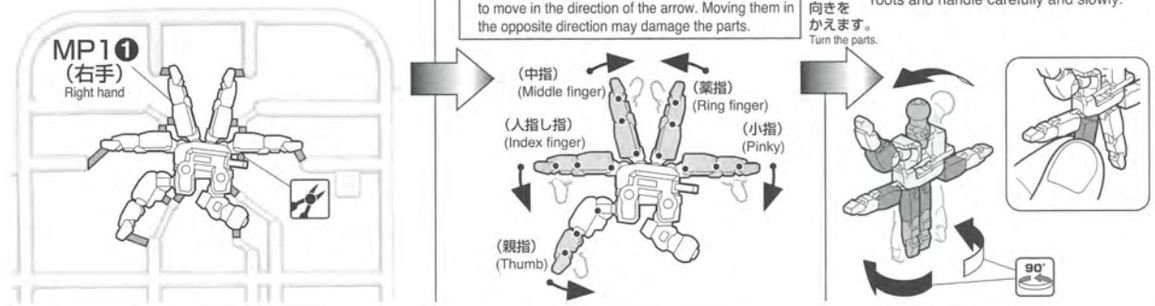

8-13

※左手も同じように動かします。
* Move the left hand in the same way.

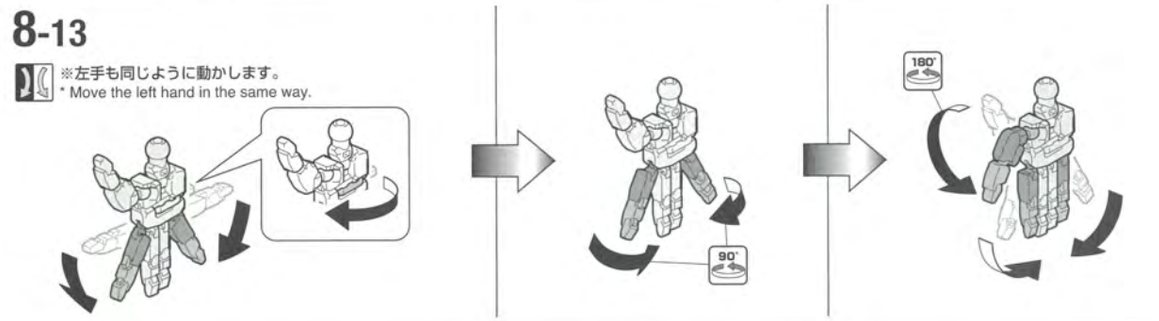

組み立て中に使用されているアイコン Symbols used in instructions

- ❶ ・❶→❷の順番で組み立てる ・Assemble in numerical order ❶, ❷...
- ・切り取るところ ・Cut here.
- ・反対側も同じように動かす ・Move the opposite side as well.
- 90° ・数値に合わせて回転させる ・Rotate as indicated.

8-14

※指付根部の関節は強度上、固めになっていますので、指の付け根を押さえながら点線の箇所を一本ずつ動かすようにしてください。
* The finger joints are designed to be firm for better durability. Hold down at the roots and move one finger at a time at the dotted line.

〈完成画像〉
<Image of completed unit>

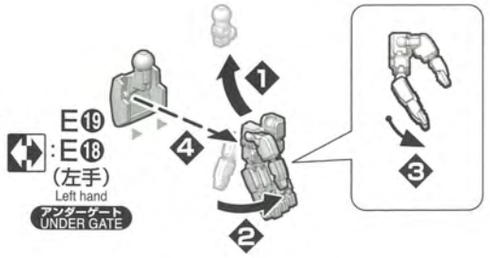

8-15

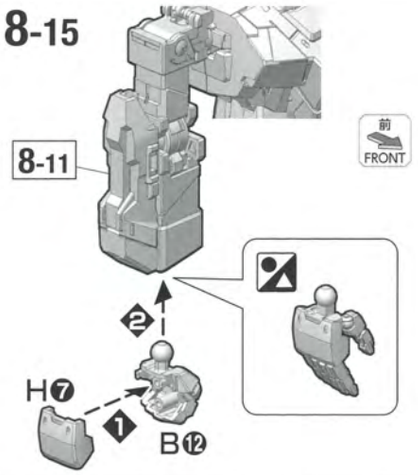

9-1 LEFT ARM
〔左腕の組立〕

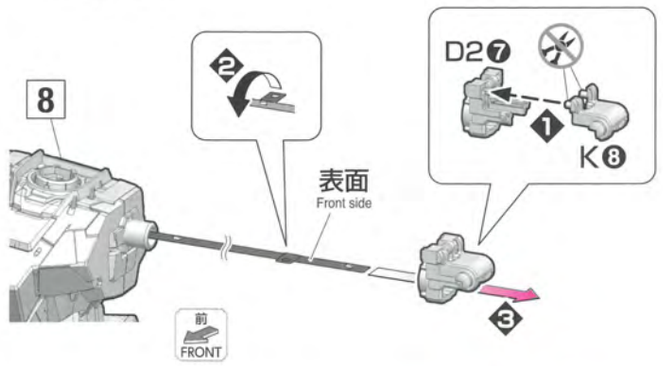

9-2

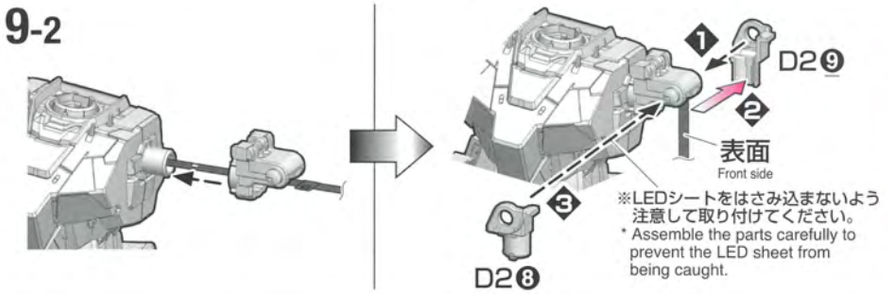

CHECK!!



9-3

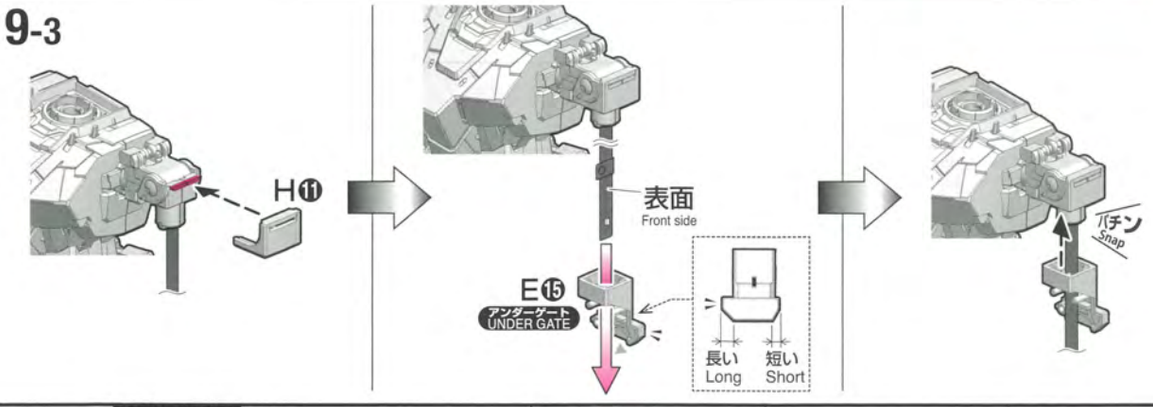

9-4

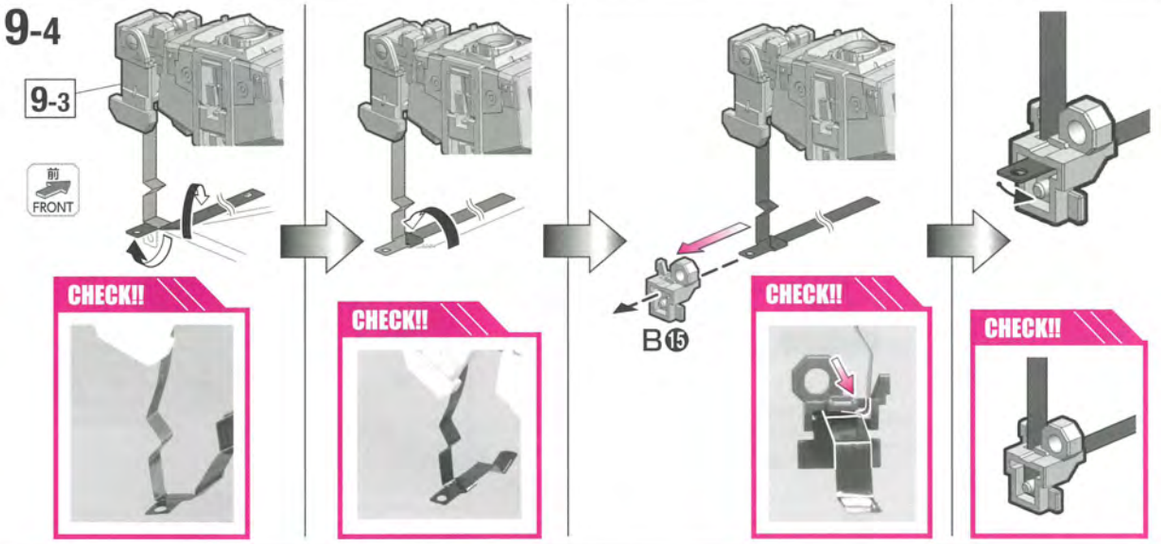

9-5

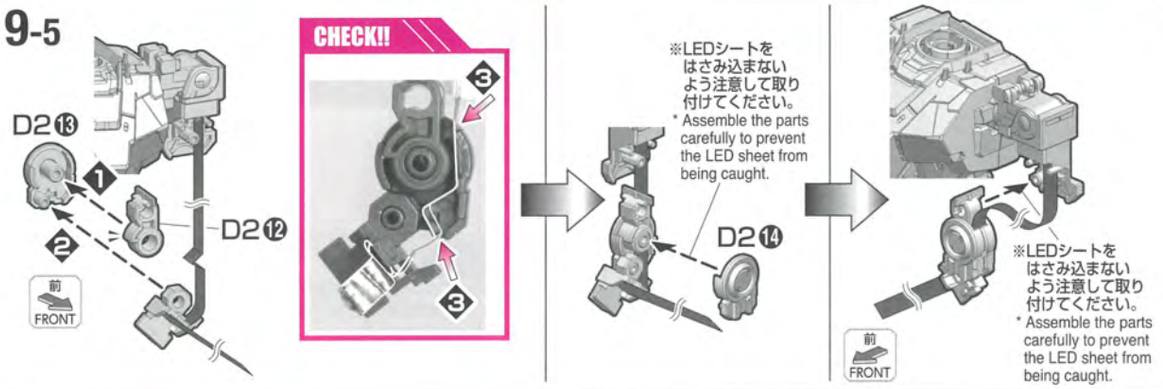

9-6

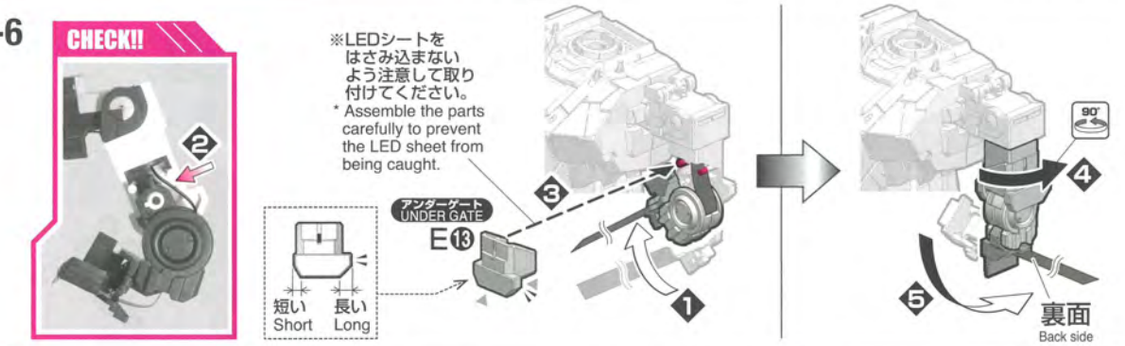

9-7

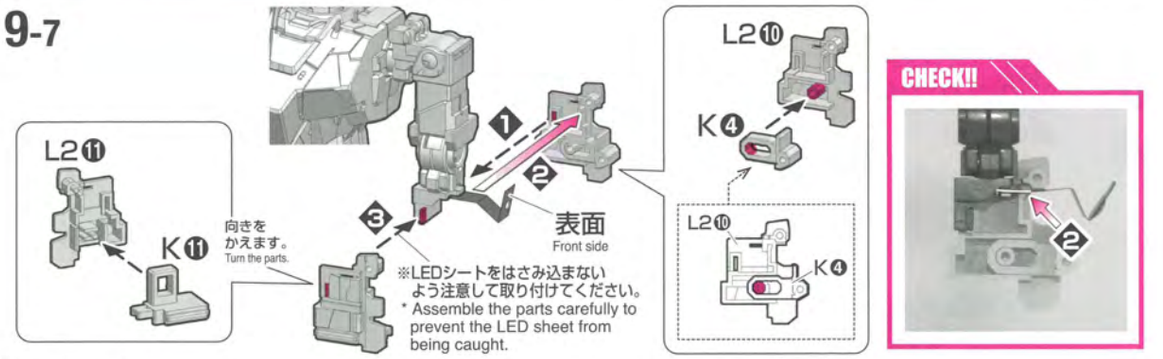

CHECK!!

組み立て中に使用されているアイコン
Symbols used in instructions

- ❶ ・❶→❷の順番で組み立てる ・Assemble in numerical order ❶, ❷...
- ・反対側に取り付けるパーツ ・Attach to the opposite side.
- ・どちらかを選んで取り付ける ・Select a part to attach.
- ・切り取り注意 ・Do not cut.
- 90° ・数値に合わせて回転させる ・Rotate as indicated.

9-8

〈前から見た図〉
<View from the front>

9-7

H⑰ D2⑯

H③
アンダーゲート UNDER GATE

奥までしっかり
はめ込みます。
Tightly fit the parts
as far as they will go.

パチン Snap

ここを押し込まないよう
注意してください。
Be careful not to push
in this section.

アンダーゲート UNDER GATE
H⑮

CHECK!!

前 FRONT

ここを押し
込まないよう
注意してください。
Be careful not to
push in this section.

9-9

CHECK!!
LEDの位置を確認してください。
Check the position of the LED.

D2❹

※LEDシートをはさみ込まないよう
注意して取り付けてください。
* Assemble the parts carefully to prevent
the LED sheet from being caught.

右記を組み立て後、9～10ページを参考にして点灯チェックを行ってください。
After assembling the section on the right, use the wiring diagram on Page 9～10 to perform a light-up test.

H⑯
アンダーゲート UNDER GATE

9-10

H④
アンダーゲート UNDER GATE H⑥

H⑱

B⑬ H⑦

8-14
(左手)
Left hand

10-1 SHOULDERS

×2

〔肩部の組立〕

H⑭

奥までしっかり
はめ込みます。
Tightly fit the parts
as far as they will go.

パチン Snap

K⑩

D1❸
(D2❸)

K⑨

10-2

×2

〈横から見た図〉
<View from the side>

(D2❷)
D1❷

L1⑫
(L2⑫)

H⑫
パチン Snap

10-3

×2

10-1 10-2

(D2❻)
D1❻

H⑨
アンダーゲート UNDER GATE

アンダーゲート UNDER GATE
H⑩

D1❺
(D2❺)

10-4

×2

奥までしっかり
はめ込みます。
Tightly fit the parts
as far as they will go.

アンダーゲート UNDER GATE
H❶

H❷
アンダーゲート UNDER GATE

奥までしっかり
はめ込みます。
Tightly fit the parts
as far as they will go.

アンダーゲート UNDER GATE
H⑬

D1❶
(D2❶)

10-5

9

前 FRONT

〔腕部の可動範囲〕
Poseable range of arms

※この範囲内で動かしてください。
* Move within this range.

90° 90°

〈横から見た図〉
<View from the side>

180° 180°

11 HEAD

※LEDシートはイメージです。
* The LED Sheet is for illustrative purposes only.

11-1 HEAD

〔頭の組立〕

E⑦

4 3

J❸

※シールはお好みで使用してください。
* Choose a sticker and place it on the model
as you like.

11-2

J❷

J㉑

5

E⑰

組み立て中に使用されているアイコン
Symbols used in instructions

- ❶ ・❶→❷の順番で組み立てる ・Assemble in numerical order ❶, ❷...
- ・どちらかを選んで取り付ける ・Select a part to attach.
- ×2 ・部品を数値の個数作る ・Build specified number of parts.
- ・切り取り注意 ・Do not cut.
- ・反対側も同じように動かす ・Move the opposite side as well.
- 90° ・数値に合わせて回転させる ・Rotate as indicated.
- 1 ・シールの番号 ・Sticker number

11-3

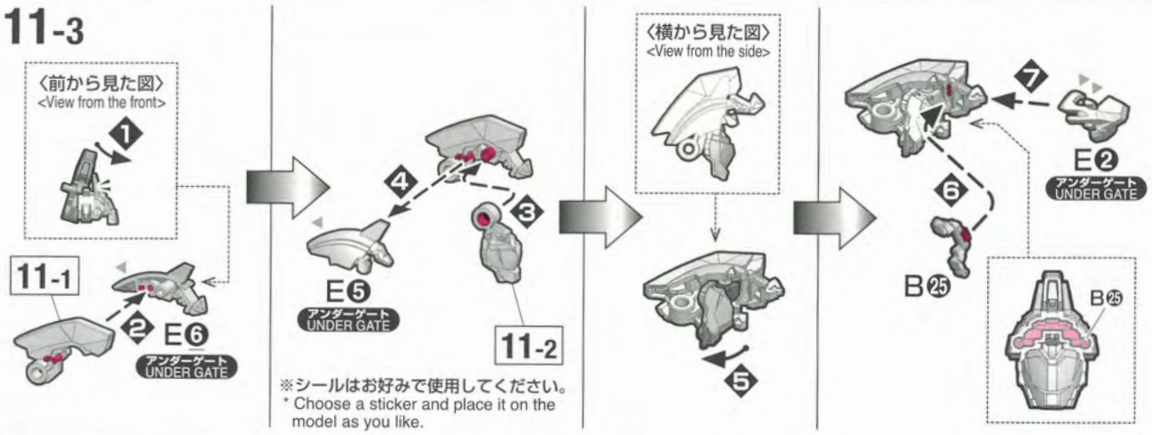

※シールはお好みで使用してください。
* Choose a sticker and place it on the model as you like.

11-4

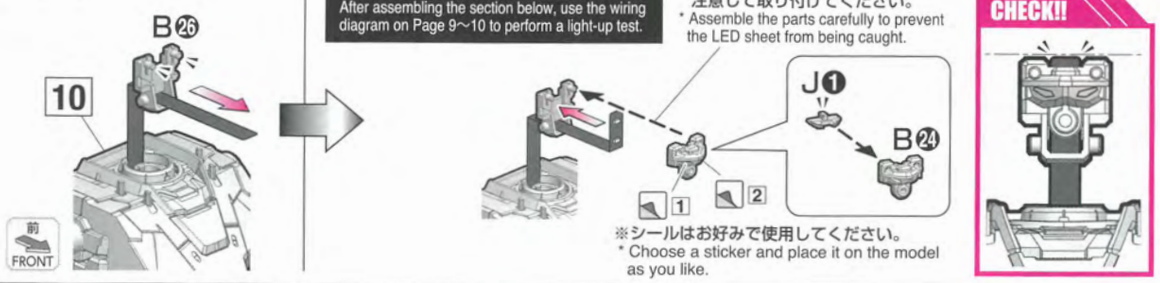

下記を組み立て後、9～10ページを参考にして点灯チェックを行ってください。
After assembling the section below, use the wiring diagram on Page 9～10 to perform a light-up test.

※LEDシートをはさみ込まないよう注意して取り付けてください。
* Assemble the parts carefully to prevent the LED sheet from being caught.

※シールはお好みで使用してください。
* Choose a sticker and place it on the model as you like.

11-5



11-6

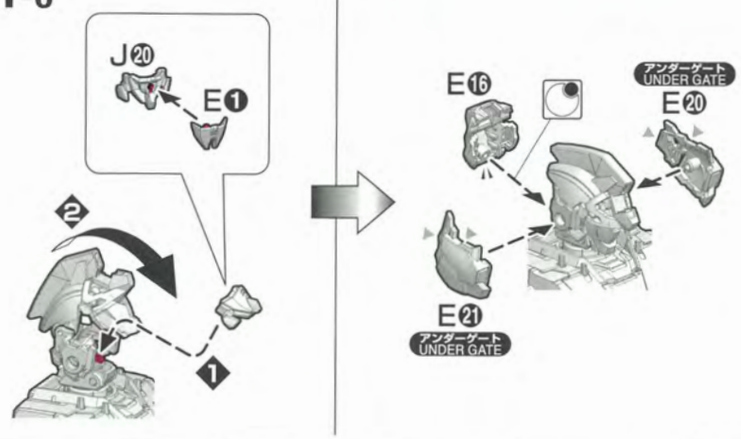

11-7

〈可動用アンテナ〉
<Moveable antennas>

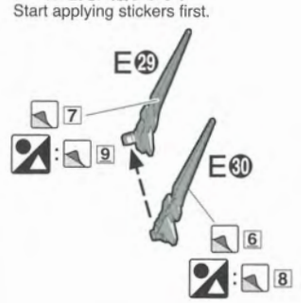

11-8

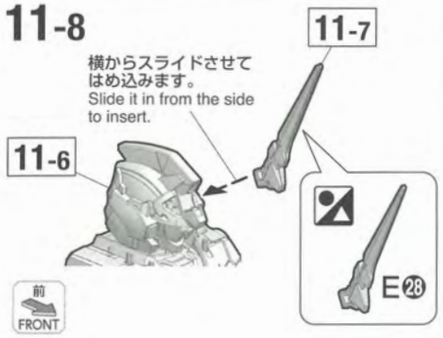

〔頭部の可動範囲〕 Poseable range of head

※この範囲内で動かしてください。
* Move within this range.

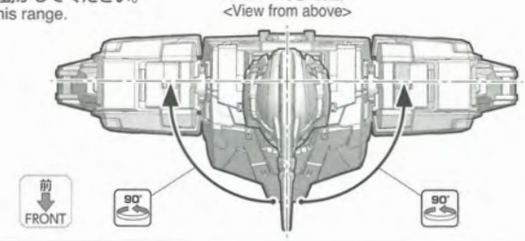

12 BACKPACK



12-1 BACKPACK

〔バックパックの組立〕

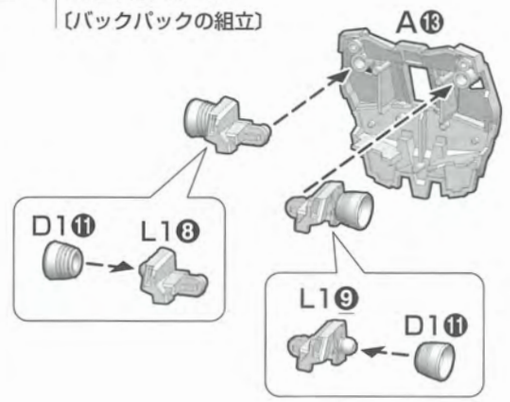

12-2

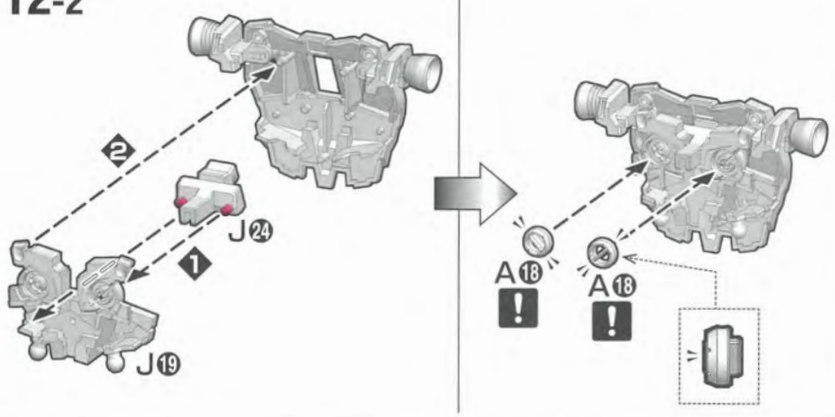

12-3

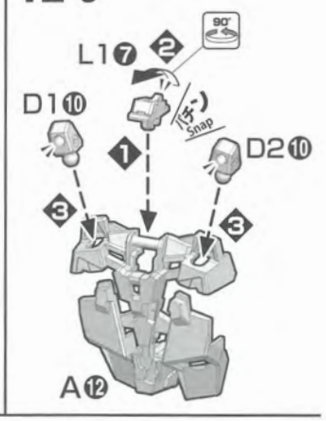

12-4

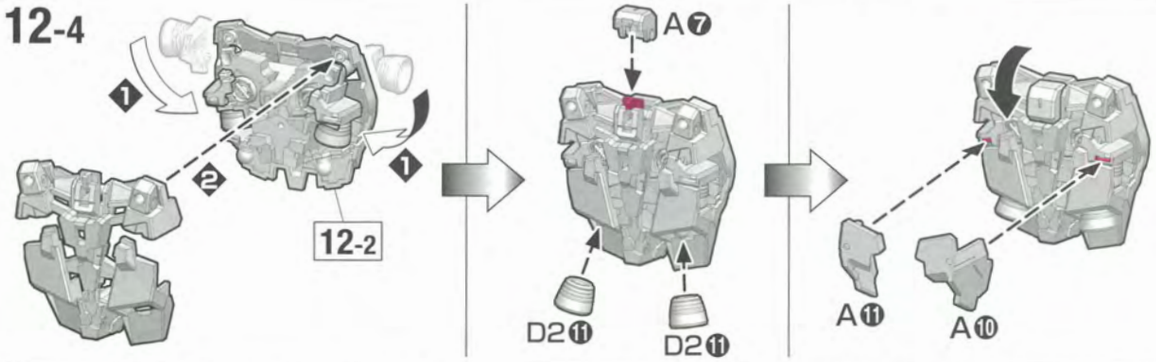

組み立て中に使用されているアイコン Symbols used in instructions

- ❶ ・❶→❷の順番で組み立てる ・Assemble in numerical order ❶, ❷...
- 1 ・シールの番号 ・Sticker number
- ・先に組み立てる ・Assemble this part first.
- ・どちらかを選んで取り付ける ・Select a part to attach.

組み立て中に使用されているアイコン Symbols used in instructions

- ・どちらかを選んで取り付ける ・Select a part to attach.
- 90° ・数値に合わせて回転させる ・Rotate as indicated.
- ❶ ・❶→❷の順番で組み立てる ・Assemble in numerical order ❶, ❷...
- ! ・向きに注意して組み立てる ・Pay attention to part orientation when assembling.

12-5

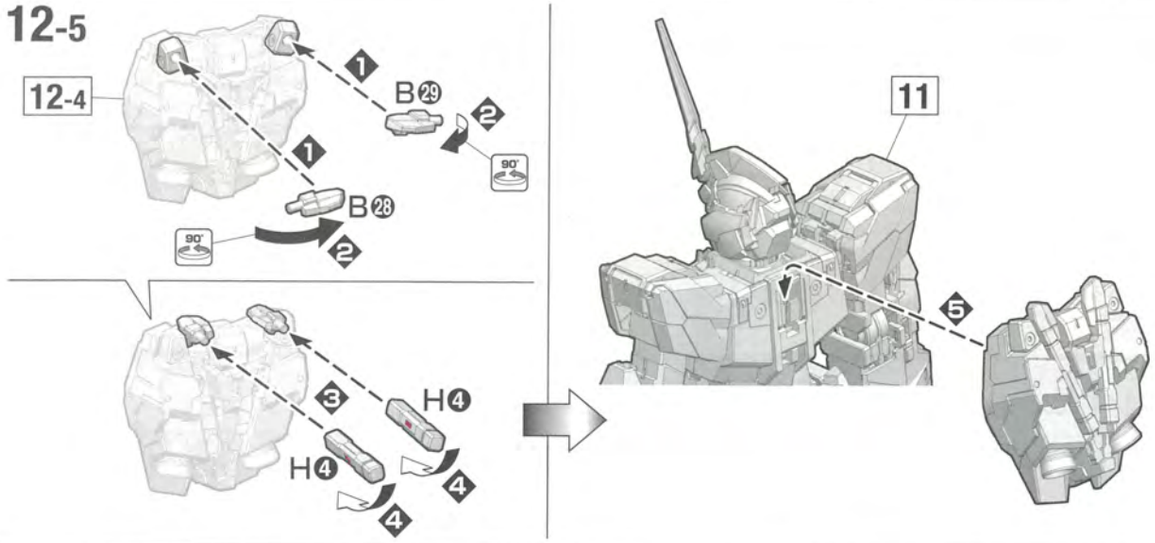

13 BEAM MAGNUM



14 HYPER BAZOOKA



17 SHIELDS



15 BEAM GATLING GUNS-A

16 BEAM GATLING GUNS-B



13-1 BEAM MAGNUM
〔ビーム・マグナムの組立〕

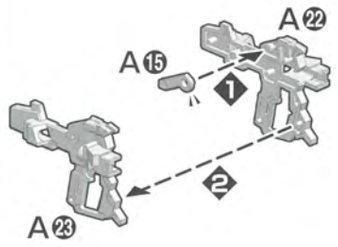

13-2

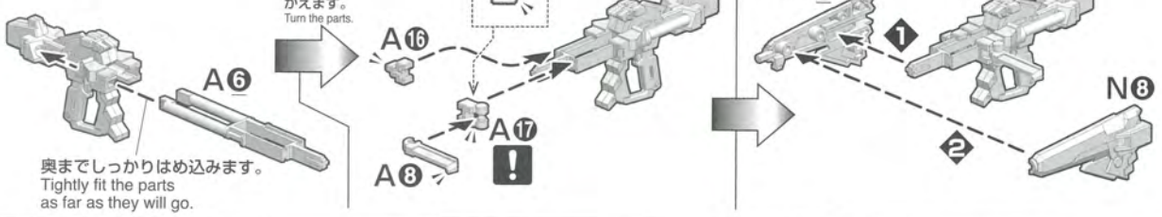

13-3

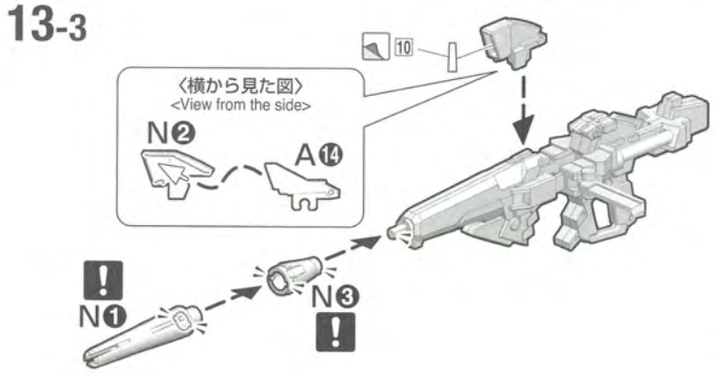

13-4
×3

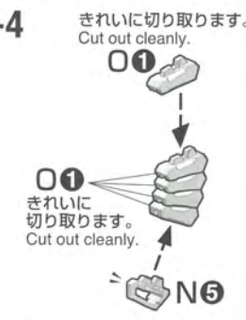

組み立て中に使用されているアイコン Symbols used in instructions

- 1 ・1→2の順番で組み立てる ・Assemble in numerical order 1, 2...
- 90° ・数値に合わせて回転させる ・Rotate as indicated.
- ! ・向きに注意して組み立てる ・Pay attention to part orientation when assembling.
- 1 ・シールの番号 ・Sticker number
- ×2 ・部品を数値の個数作る ・Build specified number of parts.

13-5

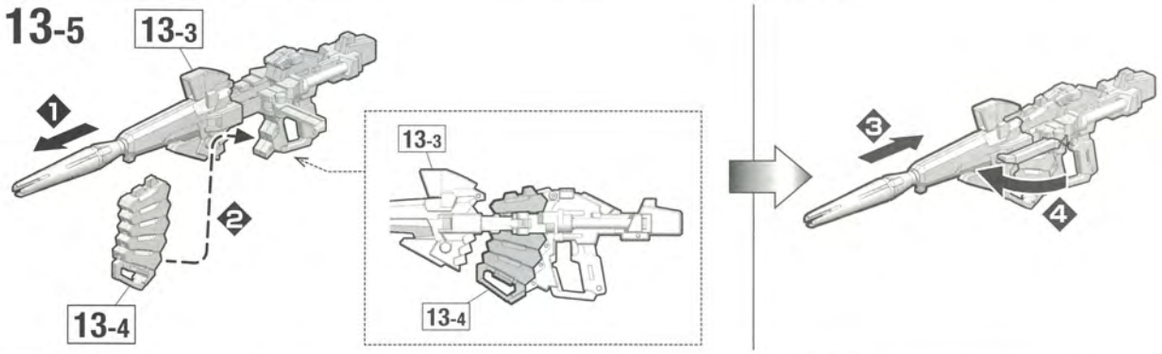

14-1 HYPER BAZOOKA
〔ハイパー・バズーカの組立〕

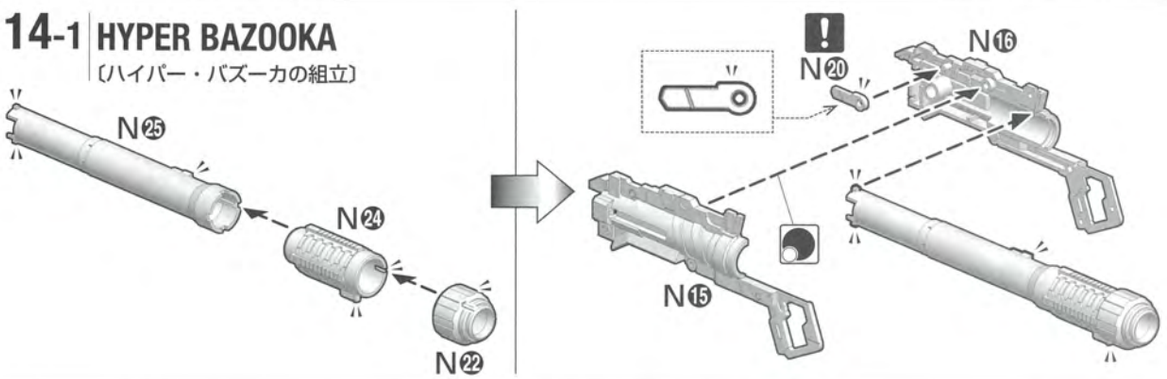

14-2

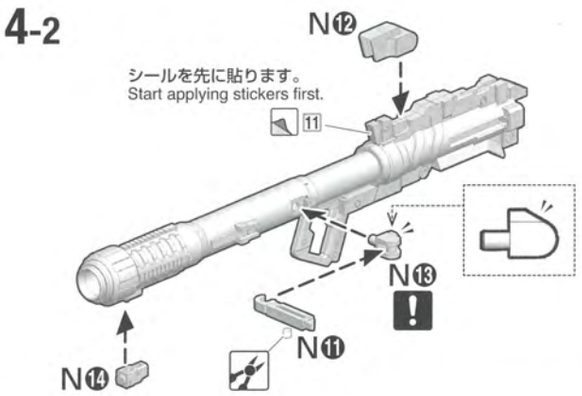

14-3

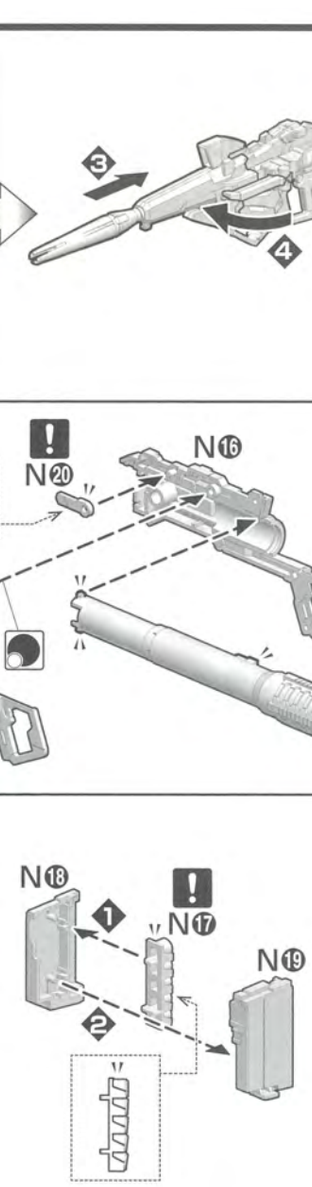

14-4

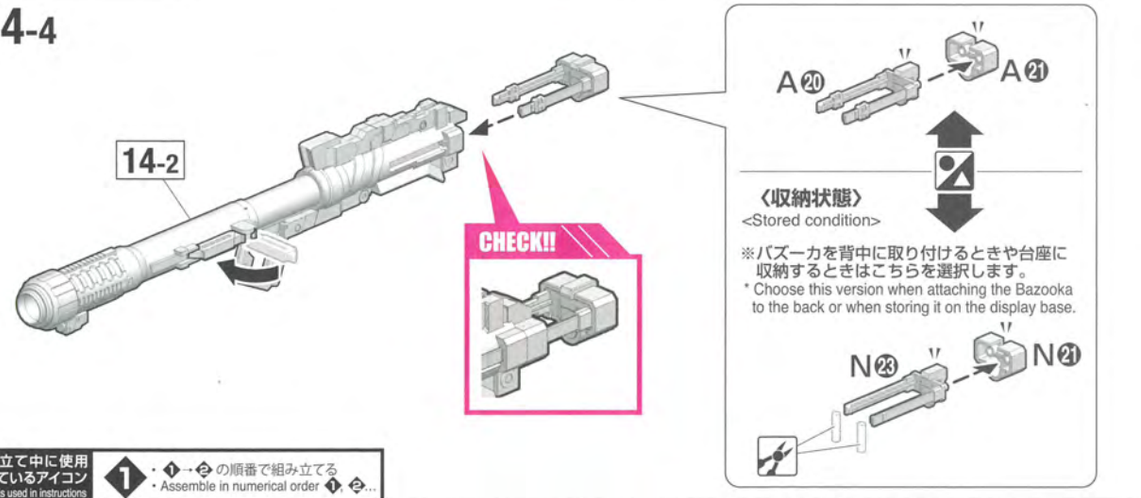

組み立て中に使用されているアイコン Symbols used in instructions

- 1 ・1→2の順番で組み立てる ・Assemble in numerical order 1, 2...
- ! ・向きに注意して組み立てる ・Pay attention to part orientation when assembling.
- ・後から組み立てる ・Assemble this part later.
- 1 ・シールの番号 ・Sticker number
- ・切り取るところ ・Cut here.
- ・どちらかを選んで取り付ける ・Select a part to attach.

14-5

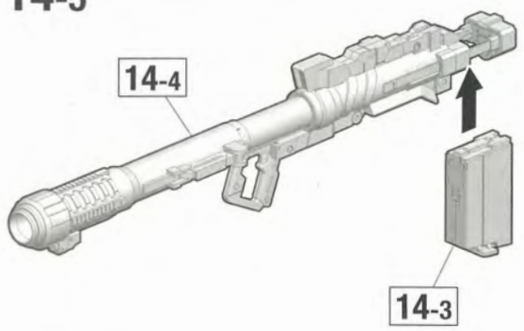

15-1 BEAM GATLING GUNS

×6

〔ビーム・ガトリングガンの組立〕

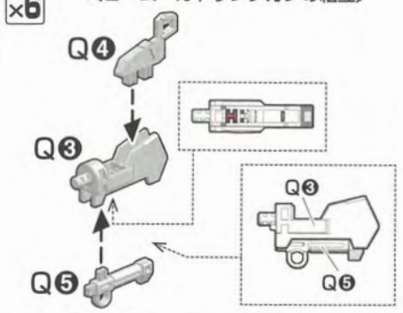

15-2

×6



15-3

※各パーツは切り取りに注意します。
* Carefully cut out each of the parts.

×6

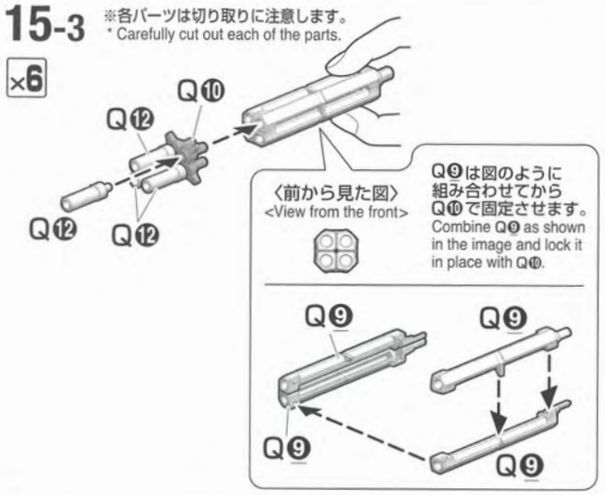

15-4 BEAM GATLING GUNS-A

×3

〔ビーム・ガトリングガン：A〕

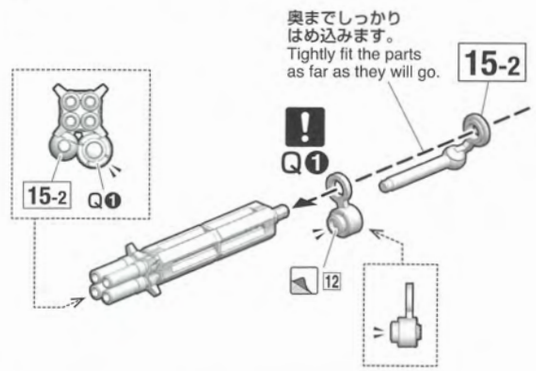

15-5

×3

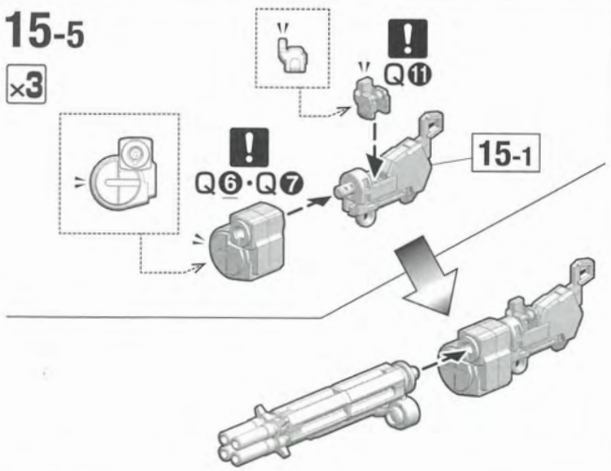

16-1 BEAM GATLING GUNS-B

×3

〔ビーム・ガトリングガン：B〕

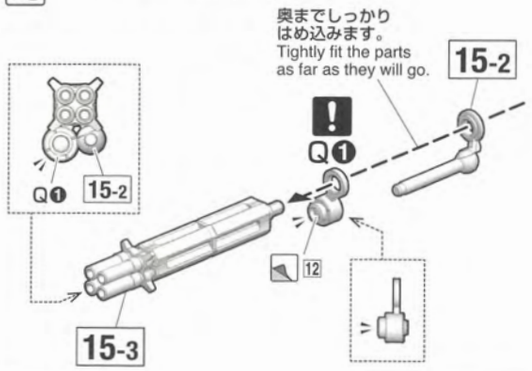

16-2

×3

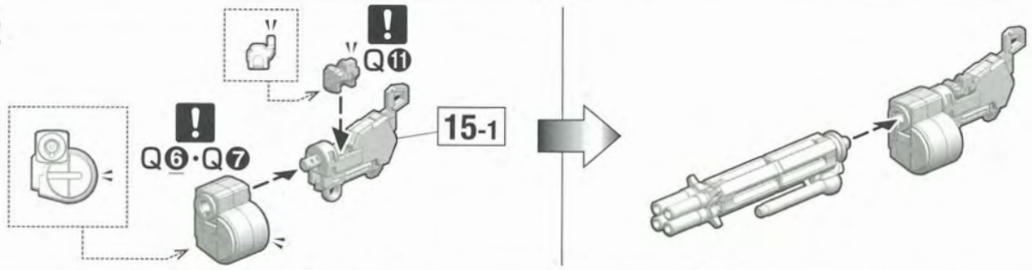

組み立て中に使用されているアイコン Symbols used in instructions

×2 ・部品を数値の個数作る ・Build specified number of parts.

! ・向きに注意して組み立てる ・Pay attention to part orientation when assembling.

1 ・シールの番号 ・Sticker number

17-1 SHIELDS

×3

〔シールドの組立〕



17-2

×3

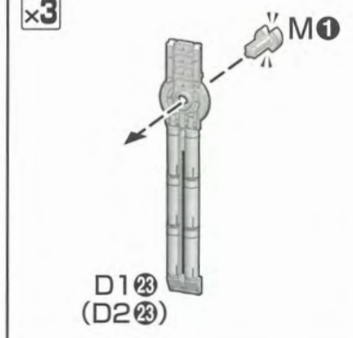

17-3

×3

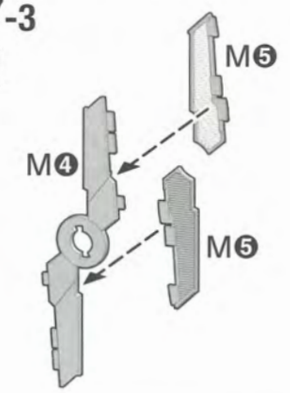

17-4

×3

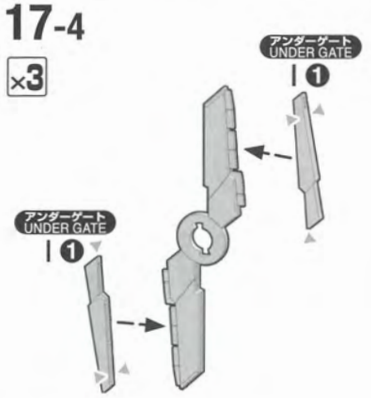

17-5

×3

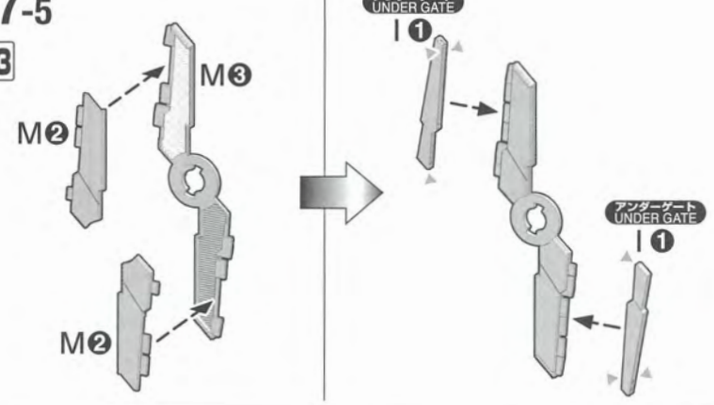

17-6

×3

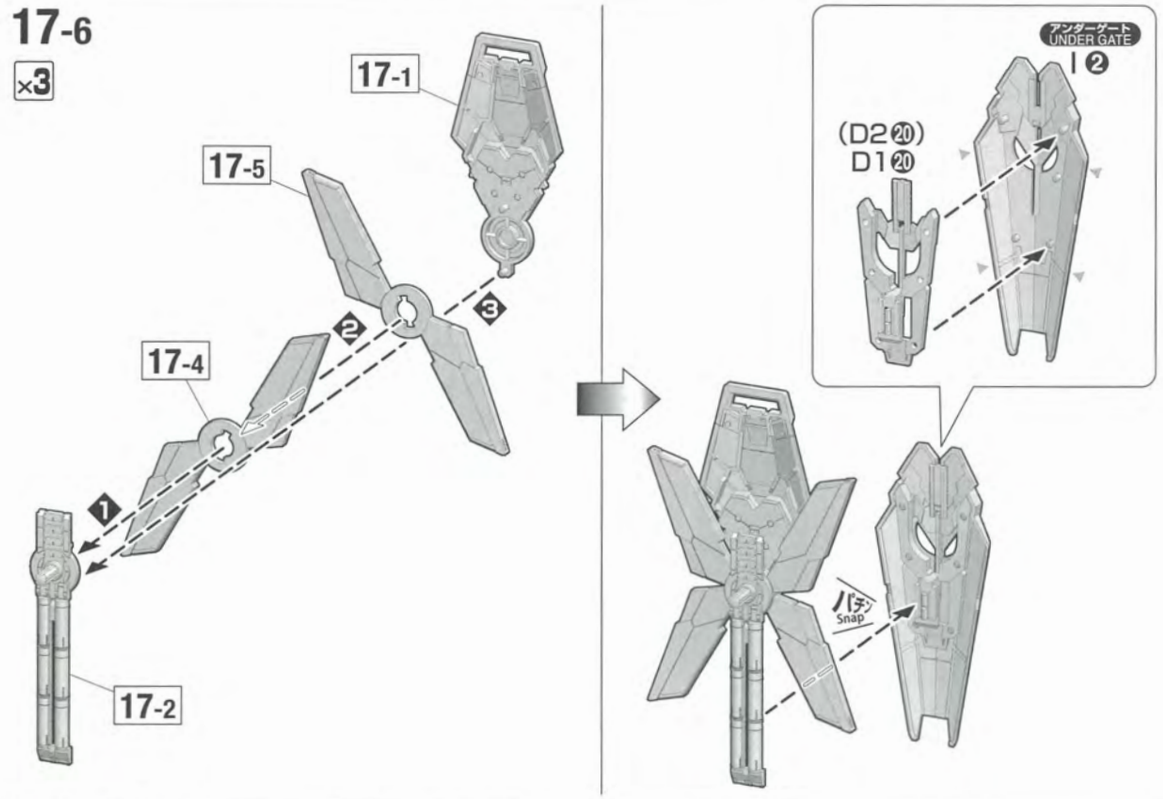

組み立て中に使用されているアイコン Symbols used in instructions

×2 ・部品を数値の個数作る ・Build specified number of parts.

❶ ・❶→❷の順番で組み立てる ・Assemble in numerical order ❶ ❷...

17-7

×3

17-6

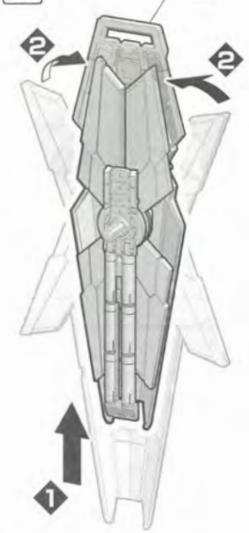

18

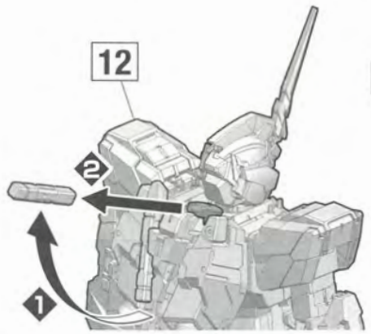

×2

※左手にも持たせられます。
* Attachable to the left hand as well.

SB1 ❶

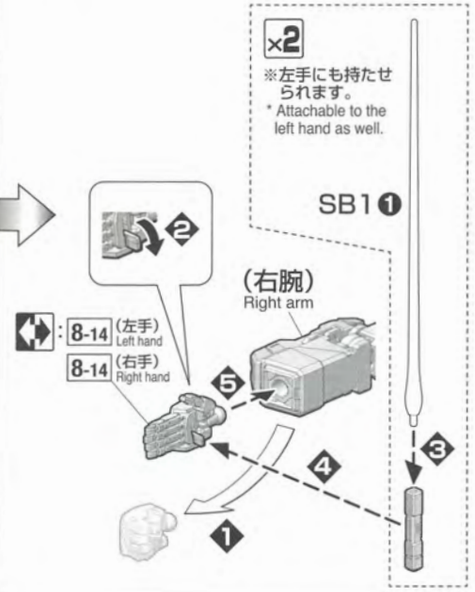

19

きれいに
切り取ります。
Cut out cleanly.

アンダーゲート
UNDER GATE

H⑧

B⑯

B⑰ (左手)
Left hand

※手首は外しておきます。
* Remove the wrist part.

(右腕)
Right arm

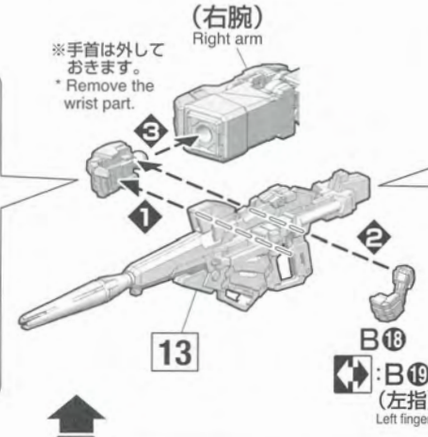

B⑱

B⑲ (左指)
Left fingers

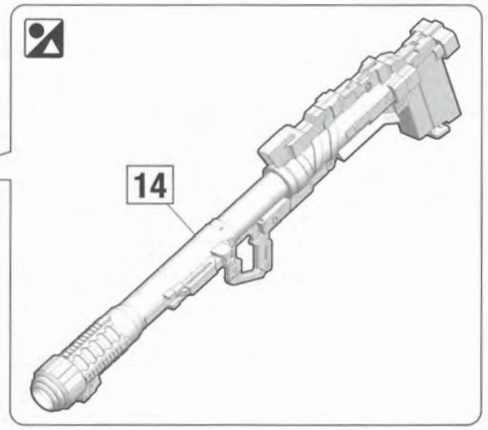

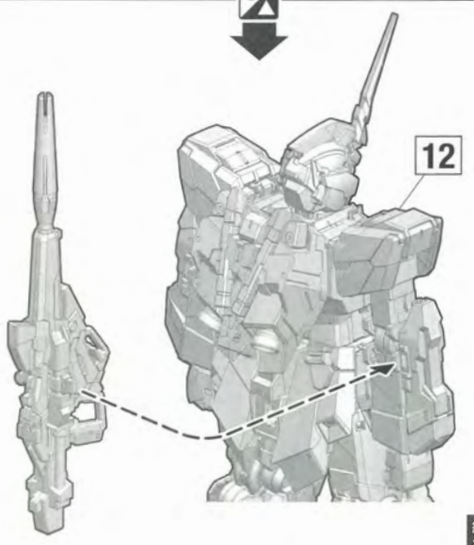

20-1

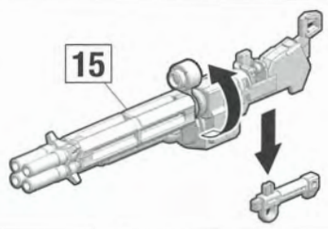

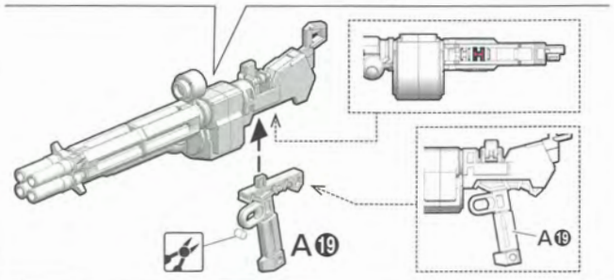

組み立て中に使用されているアイコン
Symbols used in instructions

×2 ・部品を数値の個数作る
・Build specified number of parts.

❶ ・❶→❷の順番で組み立てる
・Assemble in numerical order ❶, ❷...

・反対側も同じように動かす
・Move the opposite side as well.

・反対側に取り付けるパーツ
・Attach to the opposite side.

・どちらかを選んで取り付ける
・Select a part to attach.

・切り取るところ
・Cut here.

20-2

※手首は外しておきます。
* Remove the wrist part.

19 で使用した右手首
Right wrist part from 19

(右腕)
Right arm

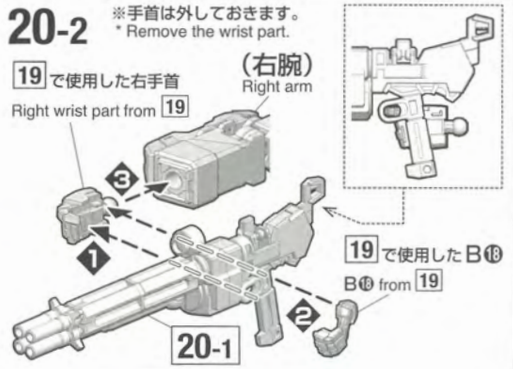

19 で使用したB⑱
B⑱ from 19

20-3

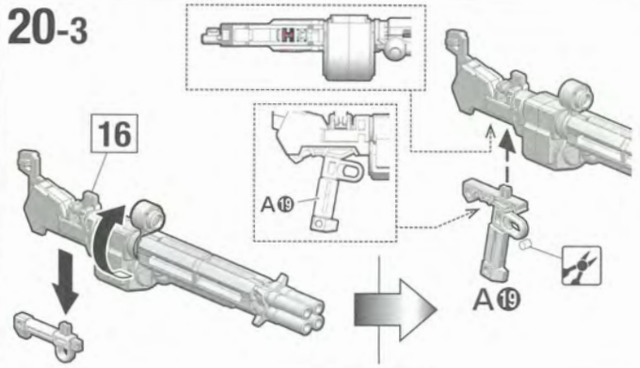

20-4

※手首は外しておきます。
* Remove the wrist part.

(左腕)
Left arm

19 で使用した左手首
Left wrist part from 19

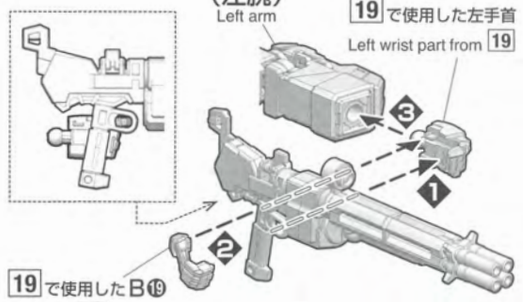

19 で使用したB⑲
B⑲ from 19

21-1

※右腕にも取り付けられます。
* Also attachable to the right arm.

アンダーゲート
UNDER GATE

H⑤

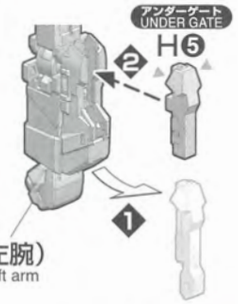

(左腕)
Left arm

21-2

×2

(D2⑮)
D1⑮

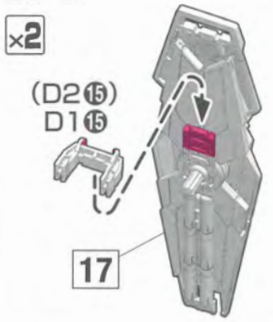

21-3

※右腕にも取り付けられます。
* Also attachable to the right arm.

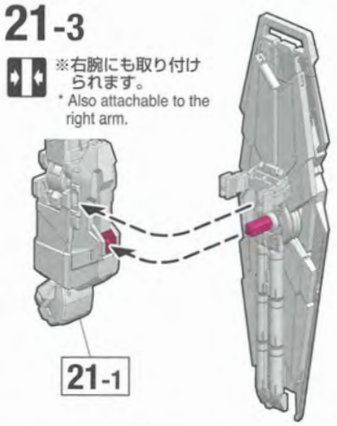

22-1

×2

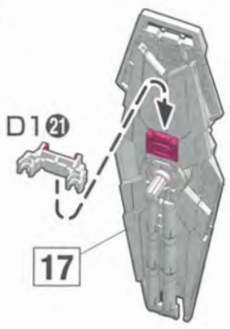

22-2

H⑤

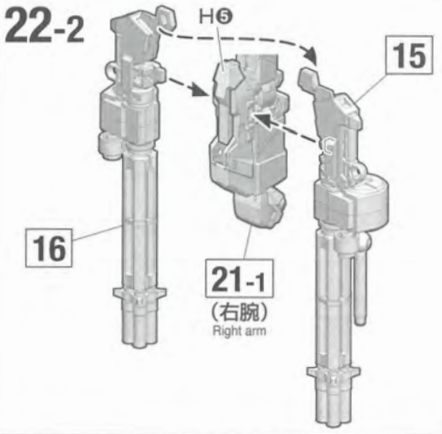

22-3

※シールドを外すときは片側ずつ外してください。
* Remove one side at a time when detaching the shield.

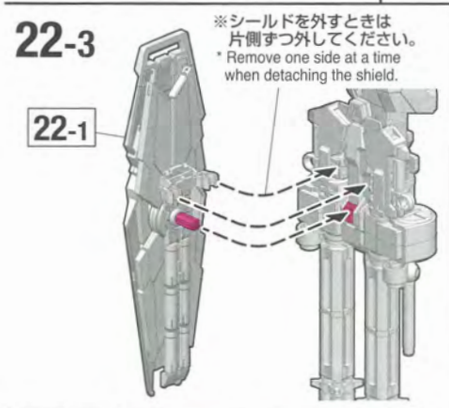

22-4

H⑤

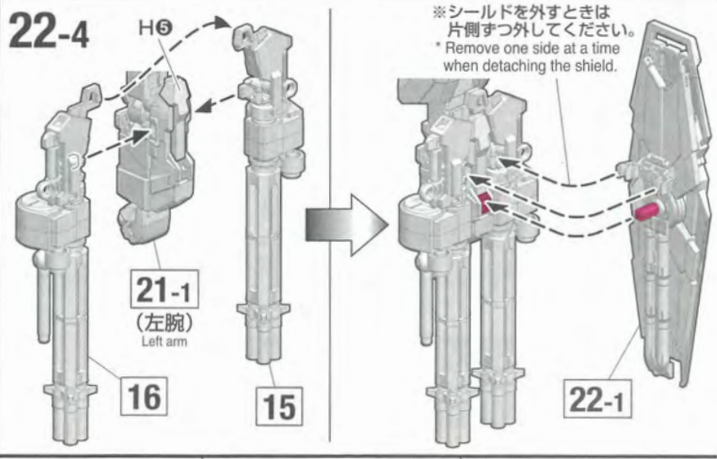

組み立て中に使用されているアイコン
Symbols used in instructions

❶ ・❶→❷の順番で組み立てる
・Assemble in numerical order ❶, ❷...

・切り取るところ
・Cut here.

・反対側も同じように動かす
・Move the opposite side as well.

×2 ・部品を数値の個数作る
・Build specified number of parts.

・両側に同じパーツを取り付ける
・Both sides use identical parts.

23-1

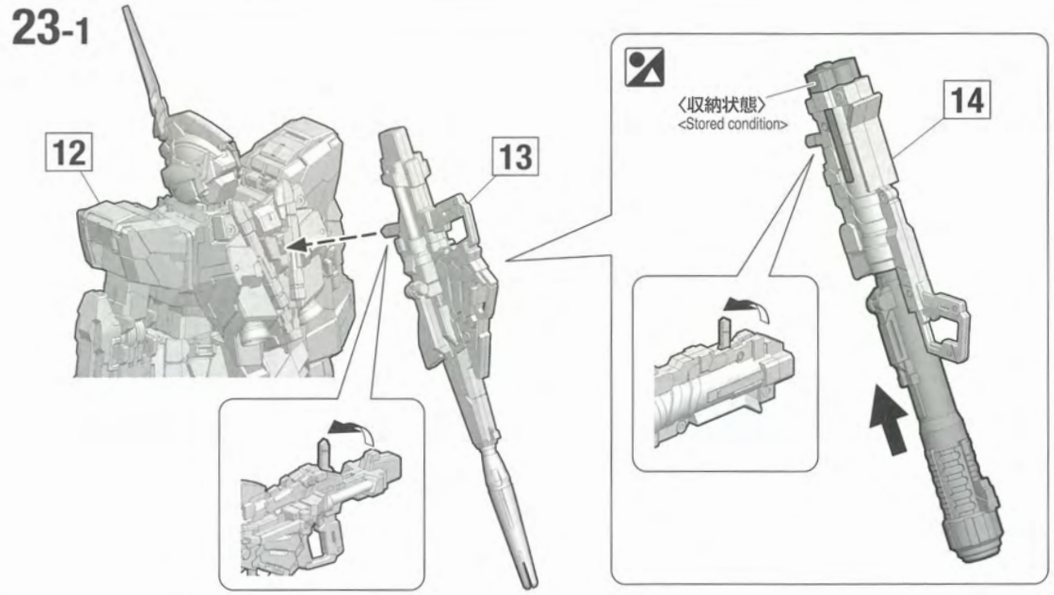

23-2

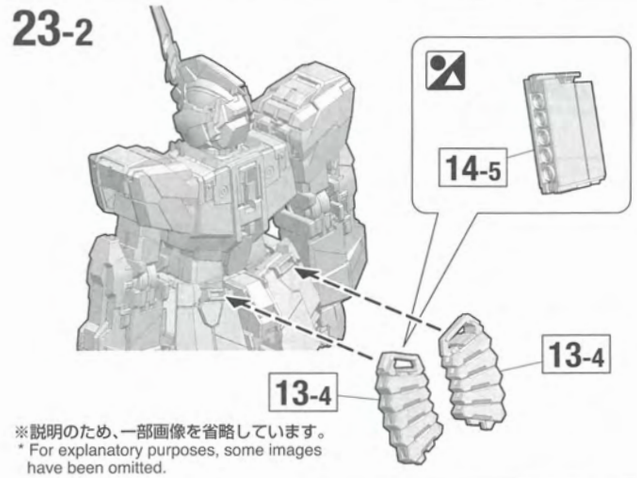

※説明のため、一部画像を省略しています。
* For explanatory purposes, some images have been omitted.

23-3 〈コックピットハッチの開けかた〉
<How to open the cockpit hatch>



23-4

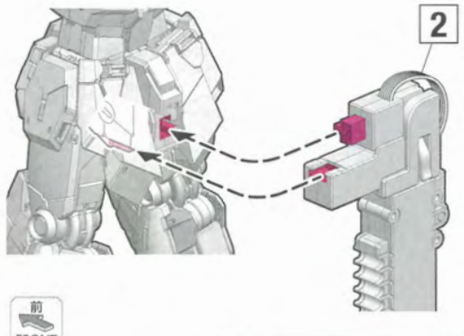

デストロイモード時は支柱の高さを調整してください。
Adjust the height of the support arm when in Destroy Mode.

〈別売りの台座を使用する場合〉
<When using separately sold display bases>

※説明のため、一部画像を省略しています。
* For explanatory purposes, some images have been omitted.

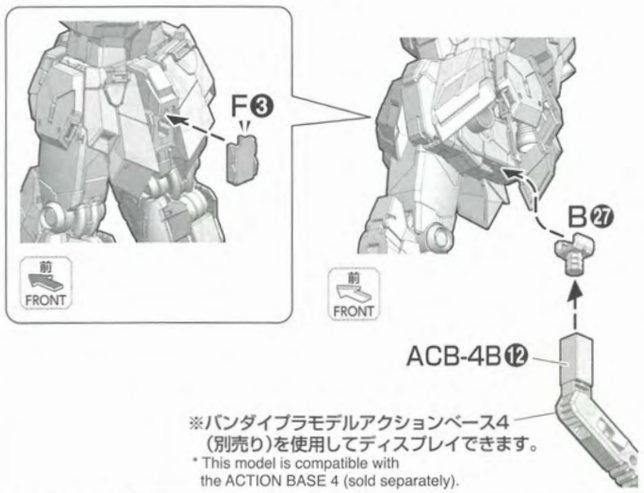

※バンダイプラモデルアクションベース4（別売り）を使用してディスプレイできます。
* This model is compatible with the ACTION BASE 4 (sold separately).

組み立て中に使用されているアイコン
Symbols used in instructions

・どちらかを選んで取り付ける
・Select a part to attach.

・❶→❷の順番で組み立てる
・Assemble in numerical order ❶, ❷...

TRANSFORMATION UNICORN mode ➡ DESTROY mode

24 TRANSFORMATION 〔変身〕

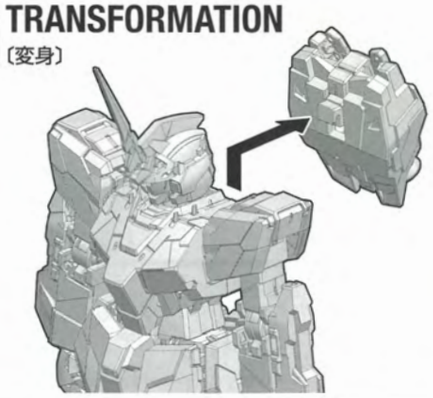

CHEST

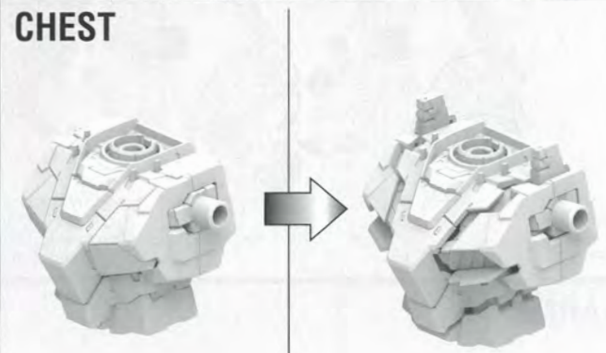

CHEST-1

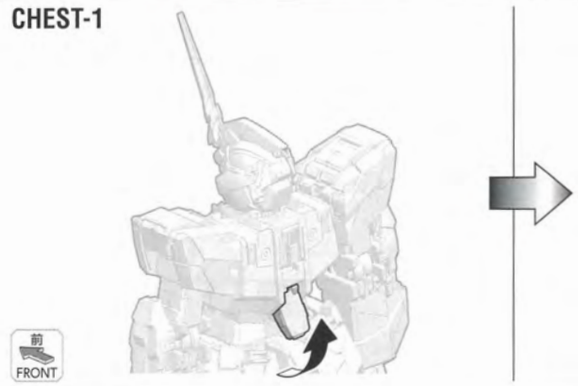

〈前から見た図〉
<View from the front>



CHEST-2

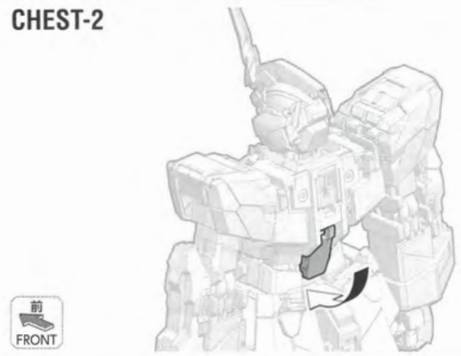

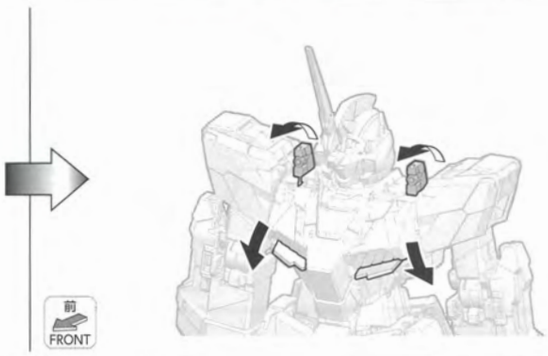

HEAD

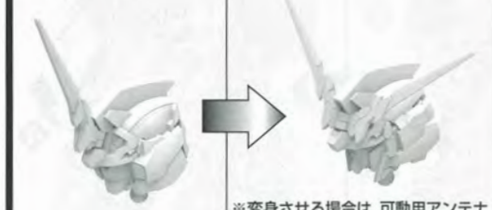

※変身させる場合は、可動用アンテナ（E㉙、E㉚）に付け替えてください。
* Exchange the part with the moving antenna (E㉙ and E㉚) when transforming the kit.

HEAD-1

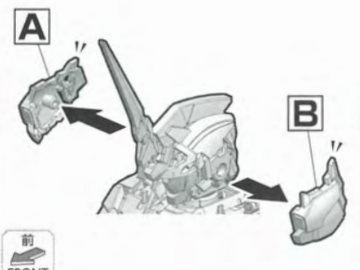

〈横から見た図〉
<View from the side>

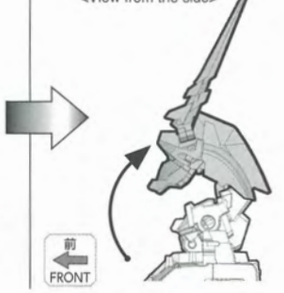

HEAD-2

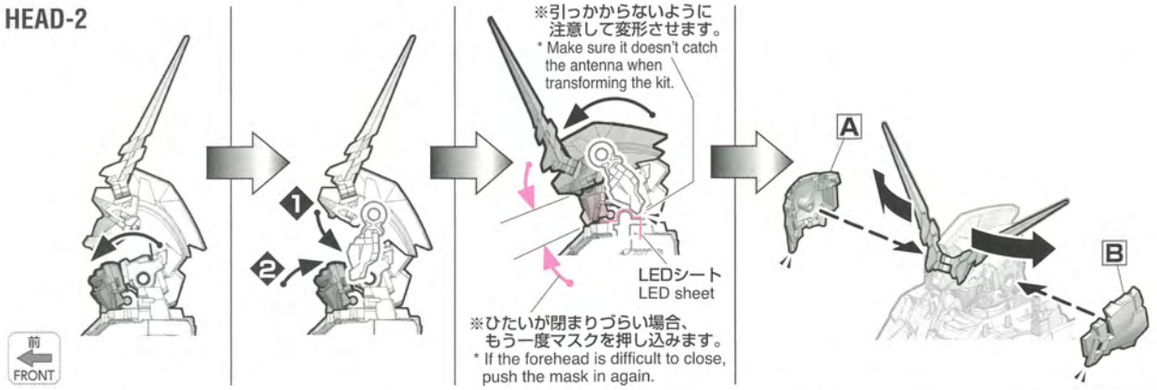

ARMS

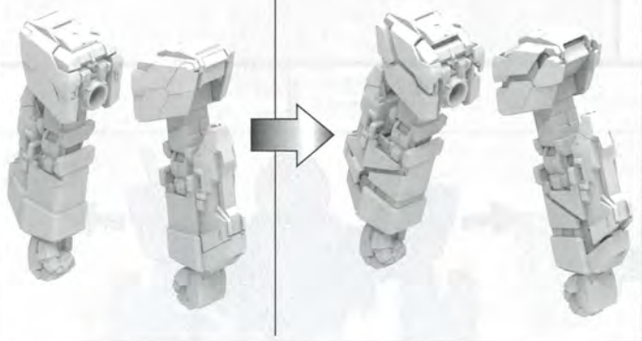

ARMS-1

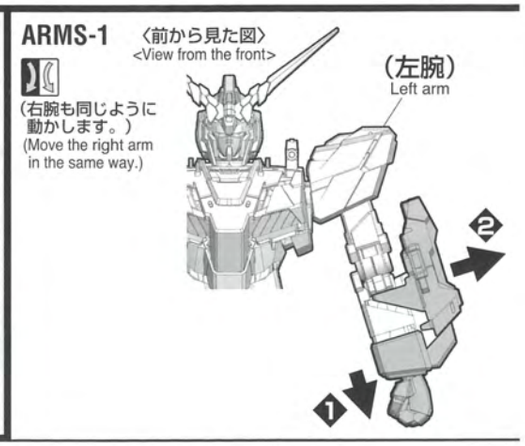

ARMS-2

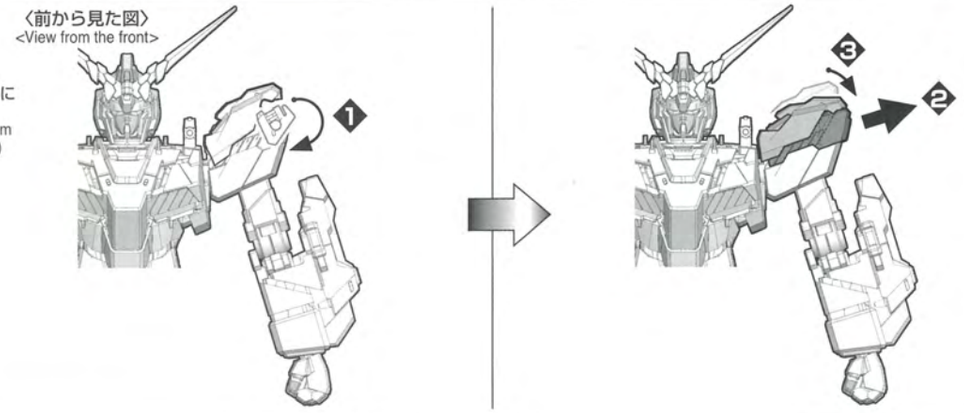

WAIST

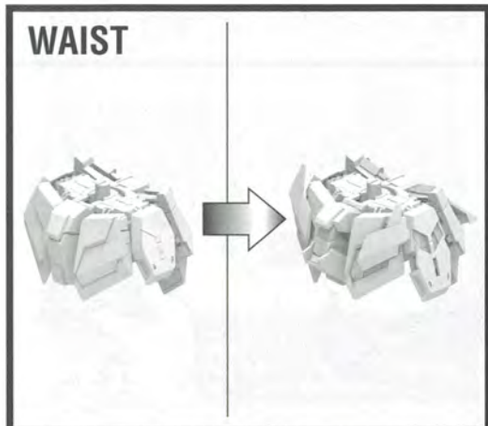

WAIST-1

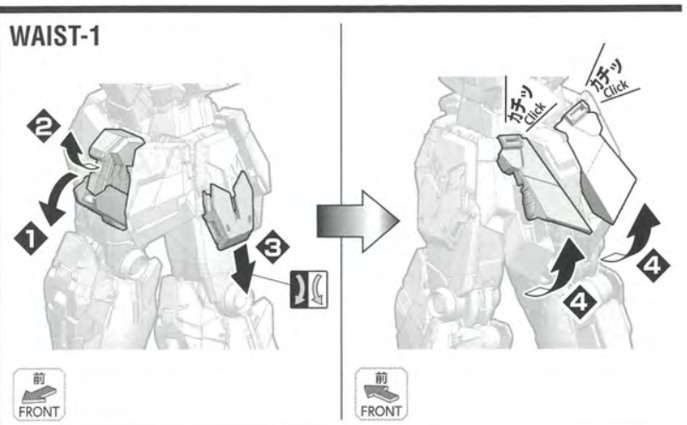

組み立て中に使用されているアイコン
Symbols used in instructions

1 ・❶→❷の順番で組み立てる
・Assemble in numerical order ❶, ❷...

・反対側も同じように動かす
・Move the opposite side as well.

WAIST-2

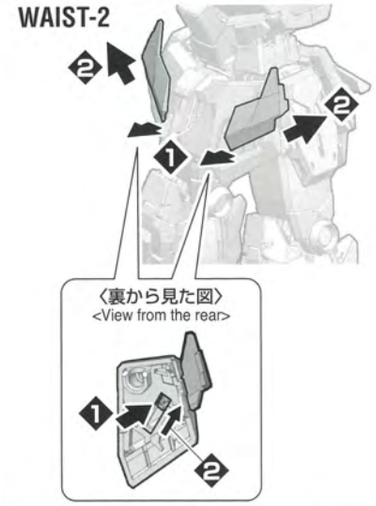

LEGS

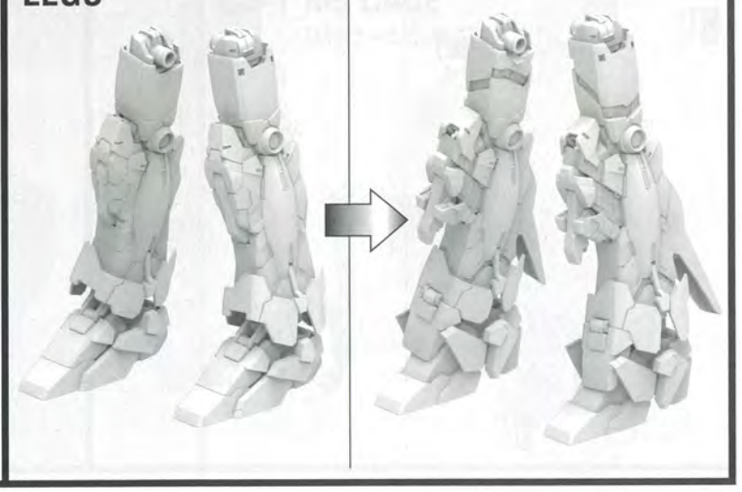

LEGS-1

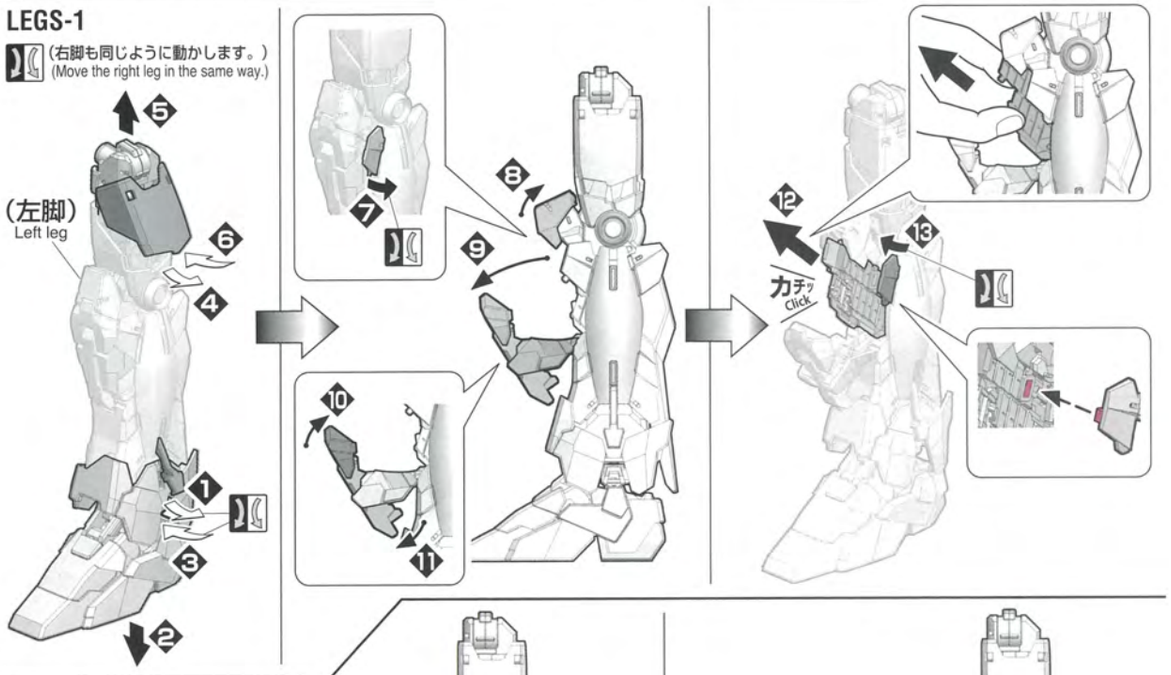

LEGS-2

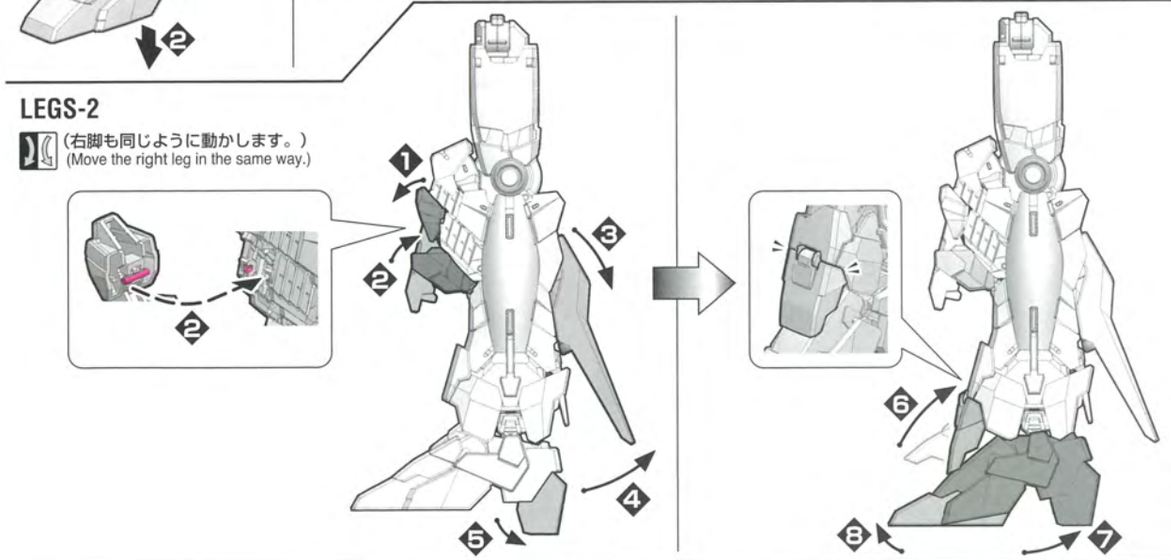

組み立て中に使用されているアイコン
Symbols used in instructions

1 ・❶→❷の順番で組み立てる
・Assemble in numerical order ❶, ❷...

・反対側も同じように動かす
・Move the opposite side as well.

LEGS-3

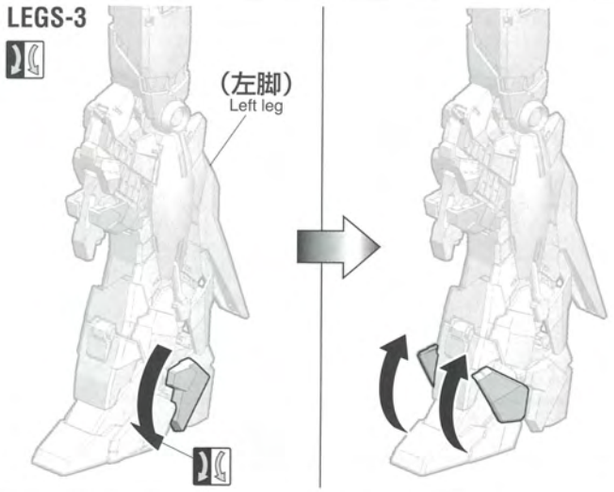

BACKPACK

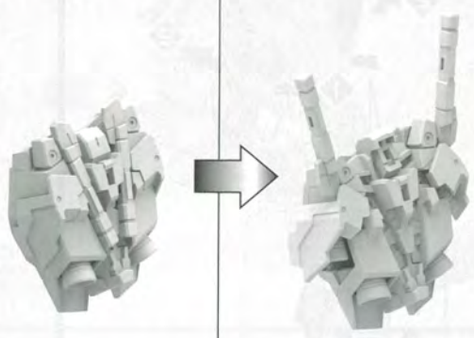

BACKPACK-1

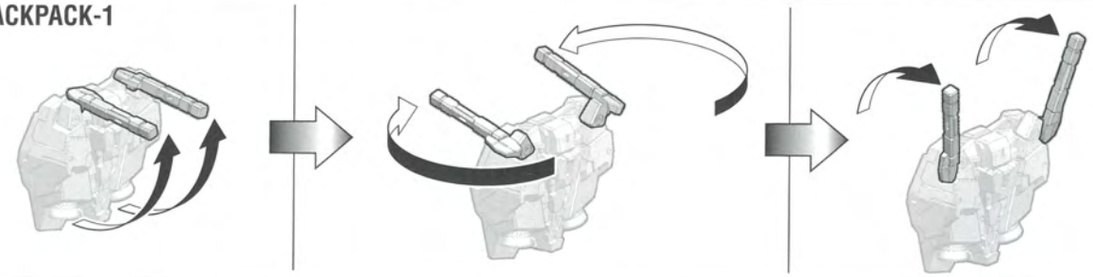

BACKPACK-2

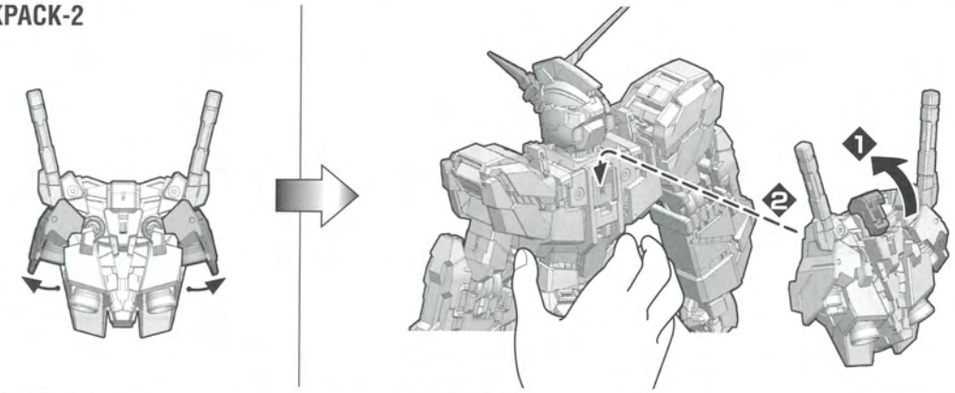

SHIELD

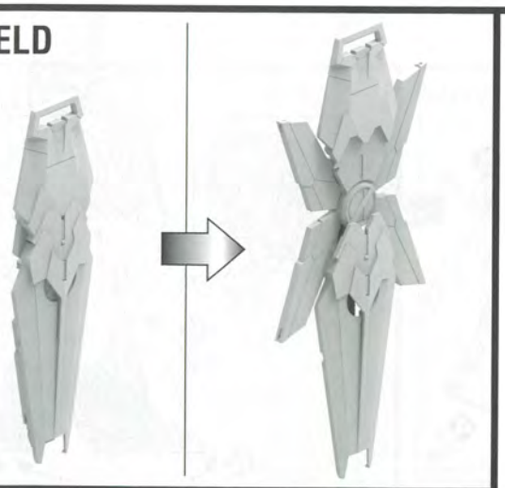

SHIELD

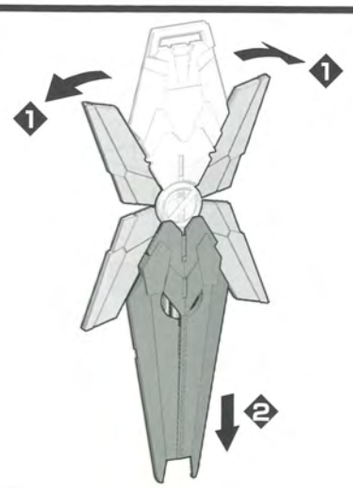

組み立て中に使用されているアイコン
Symbols used in instructions

- 反対側も同じように動かす
  Move the opposite side as well.
- ❶・❶→❷の順番で組み立てる
  Assemble in numerical order ❶, ❷...

25 MS CAGE

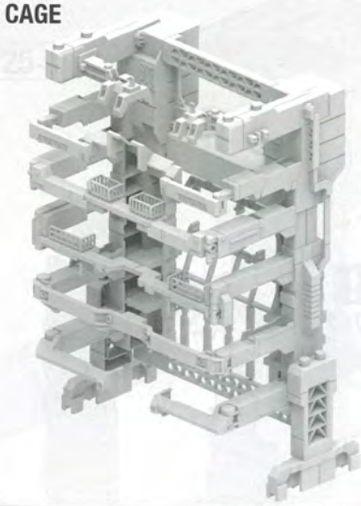

25-1 MS CAGE
(MSケージの組立)

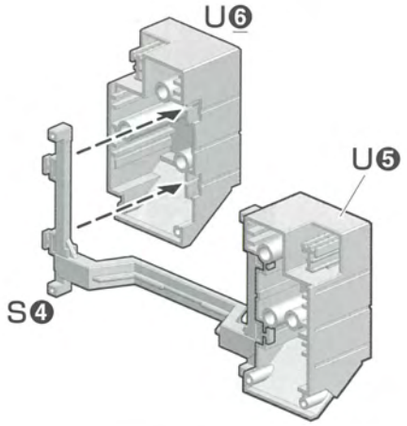

25-2

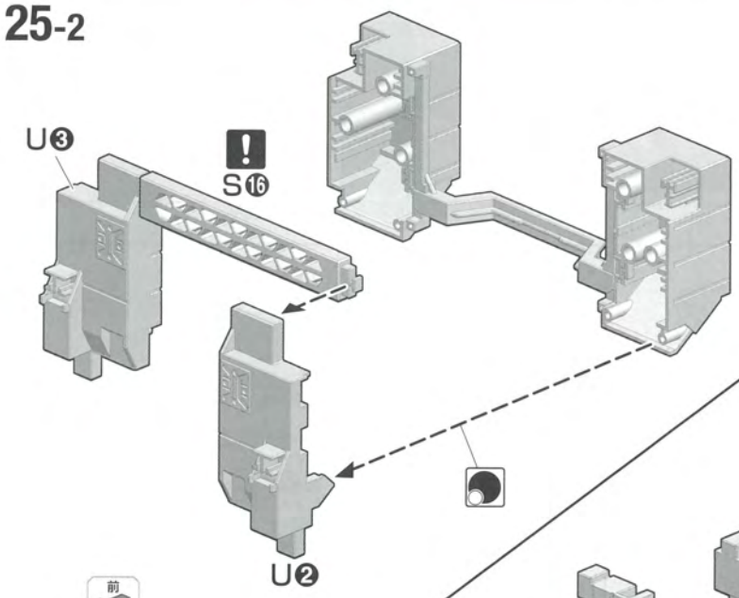

25-3

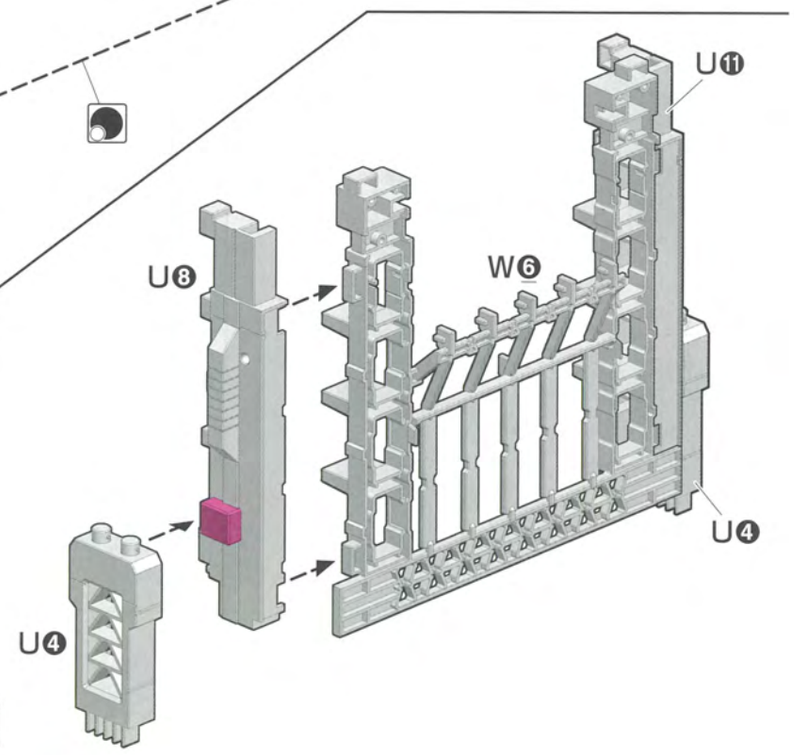

組み立て中に使用されているアイコン
Symbols used in instructions

- ・向きに注意して組み立てる
  Pay attention to part orientation when assembling.
- ・後から組み立てる
  Assemble this part later.

25-4

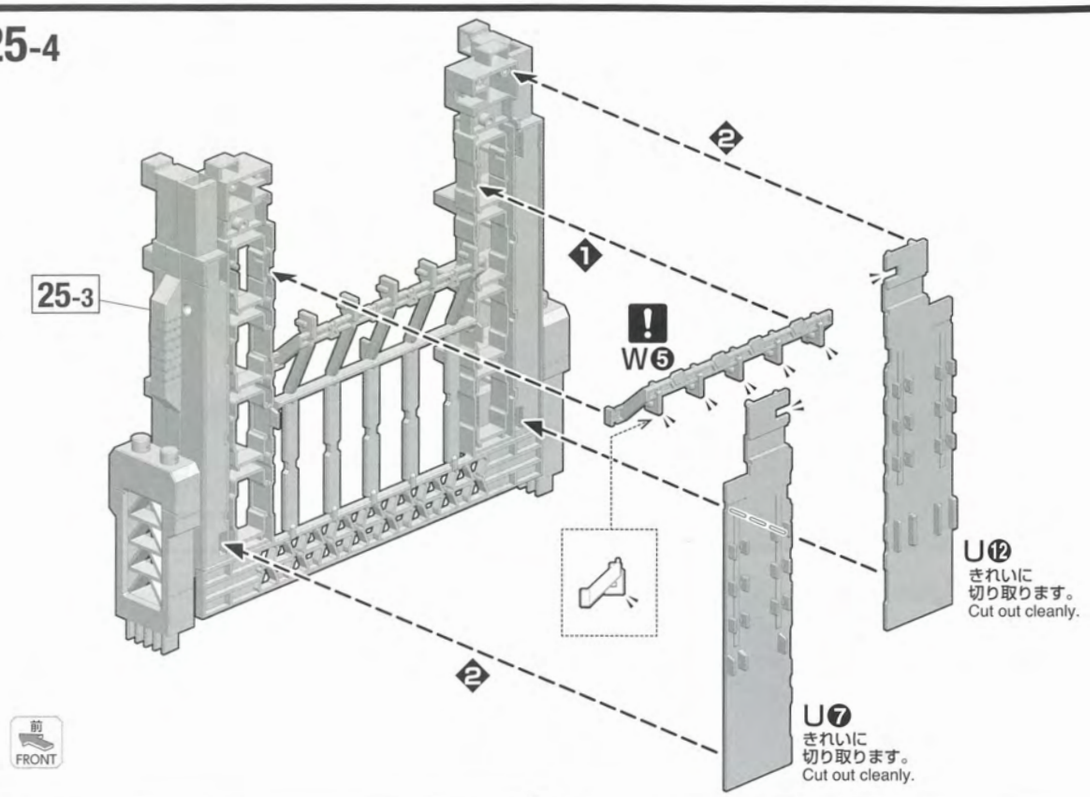

25-5

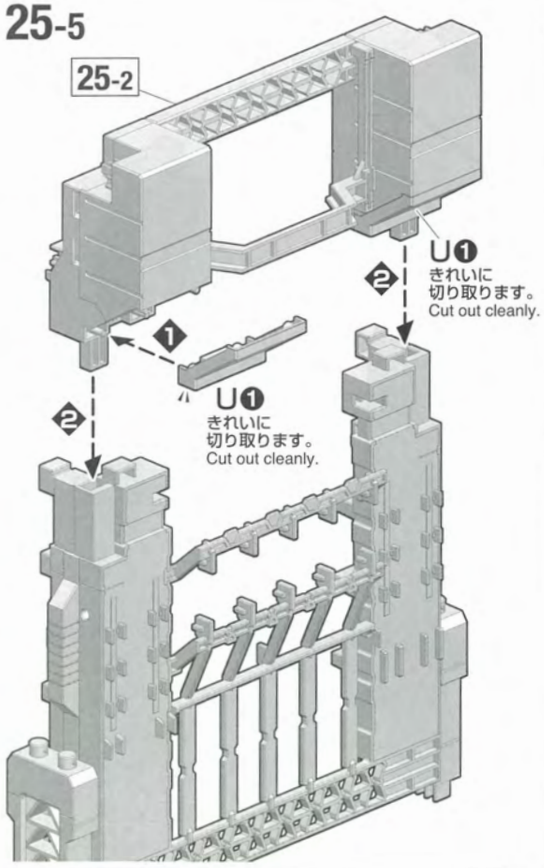

25-6

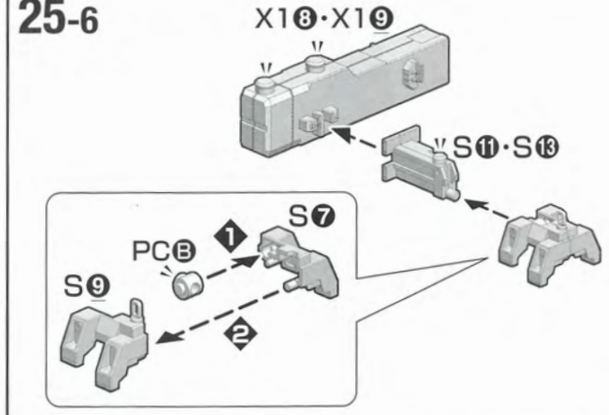

25-7

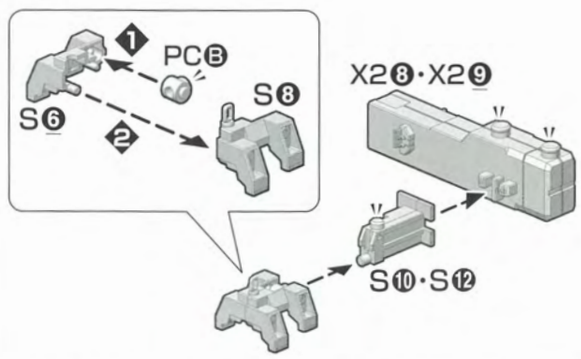

25-8

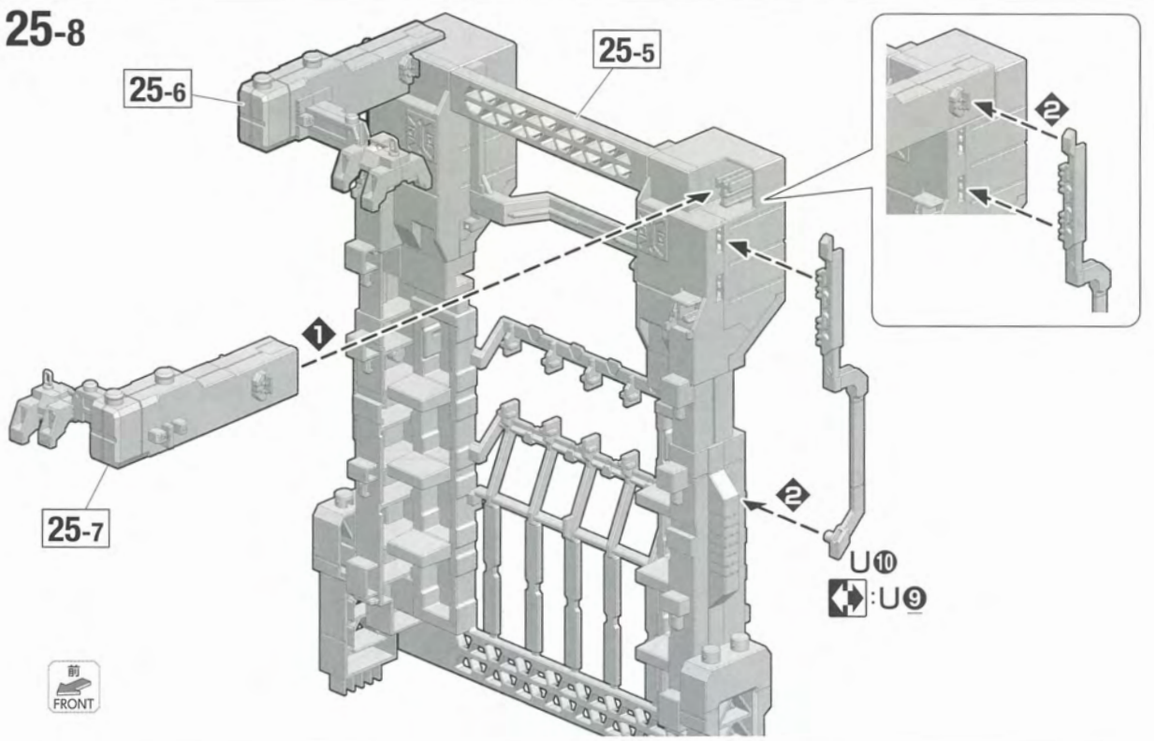

25-9

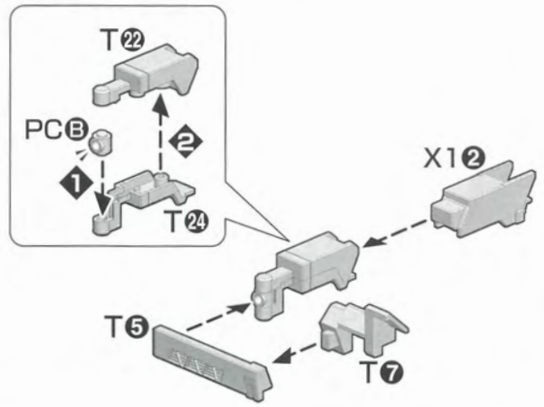

25-10

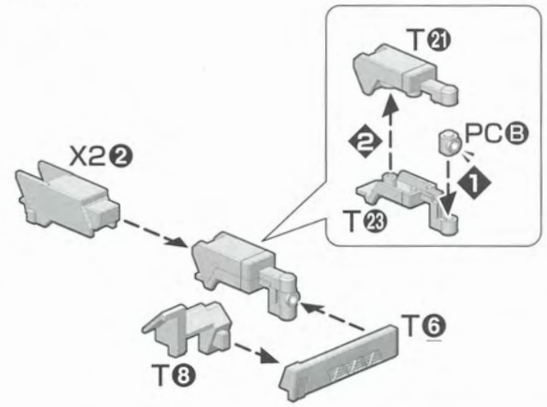

25-11

※各部品は、向きに注意して組み立てます。
* Pay attention to the orientation of all parts when assembling.

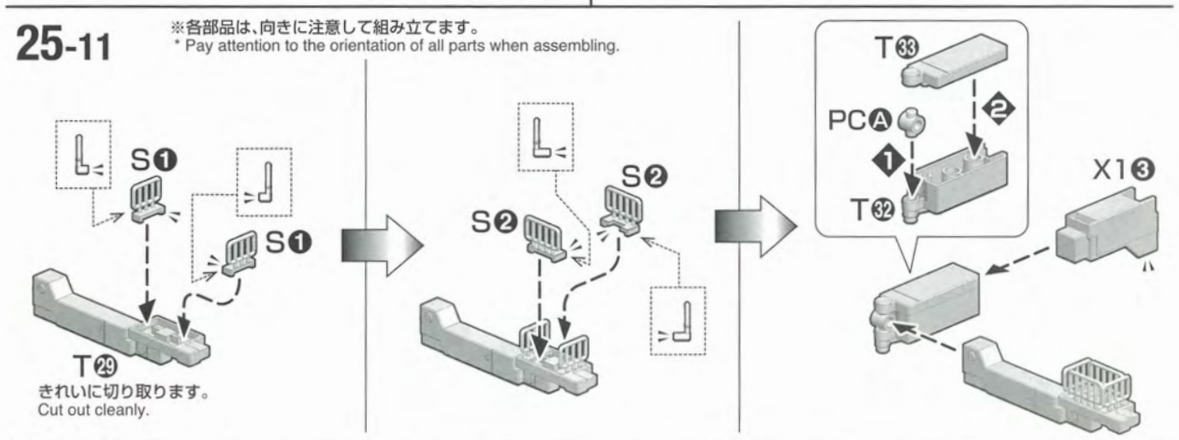

組み立て中に使用されているアイコン
Symbols used in instructions

❶ ・❶→❷の順番で組み立てる
・Assemble in numerical order ❶, ❷...

! ・向きに注意して組み立てる
・Pay attention to part orientation when assembling.

<> ・反対側に取り付けるパーツ
・Attach to the opposite side.

25-12

※各部品は、向きに注意して組み立てます。
* Pay attention to the orientation of all parts when assembling.

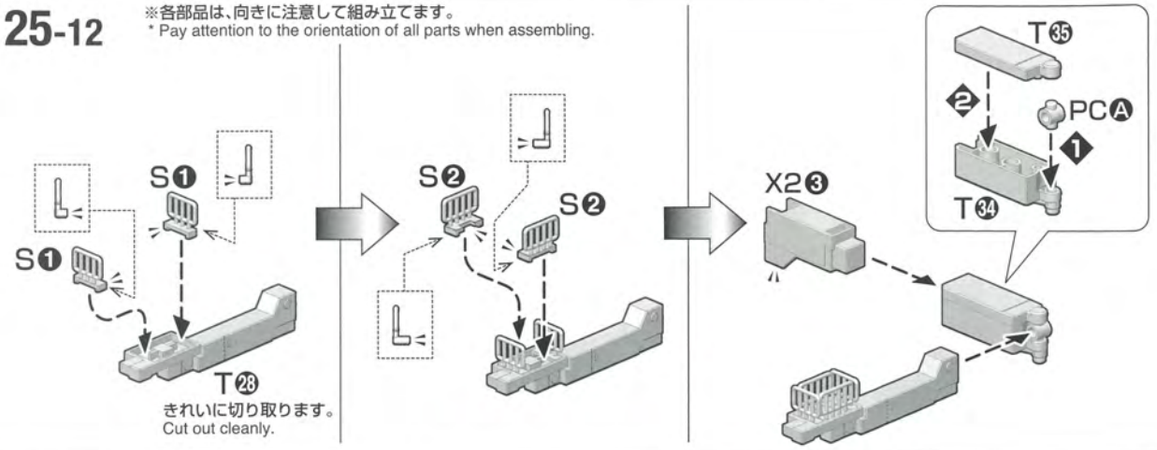

25-13

※各部品は、向きに注意して組み立てます。
* Pay attention to the orientation of all parts when assembling.

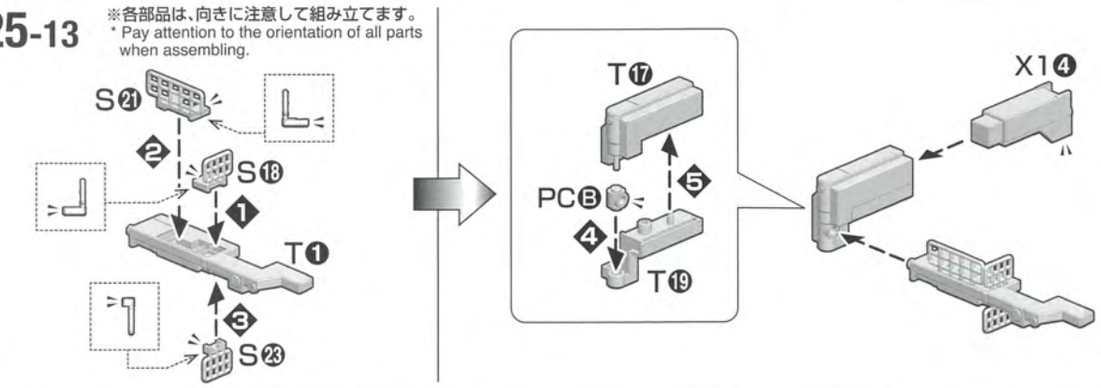

25-14

※各部品は、向きに注意して組み立てます。
* Pay attention to the orientation of all parts when assembling.

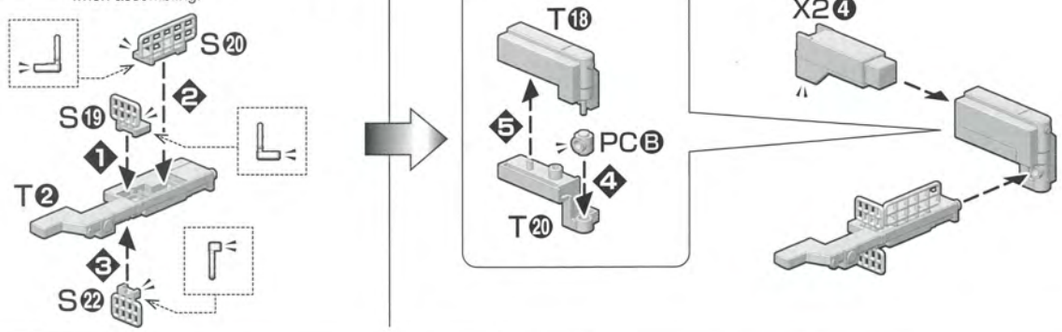

25-15

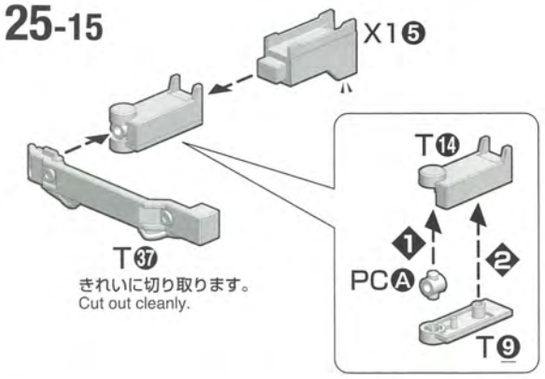

25-16

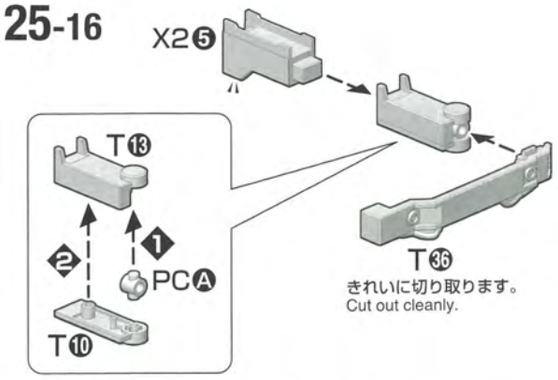

組み立て中に使用されているアイコン
Symbols used in instructions

❶ ・❶→❷の順番で組み立てる
・Assemble in numerical order ❶, ❷...

25-17

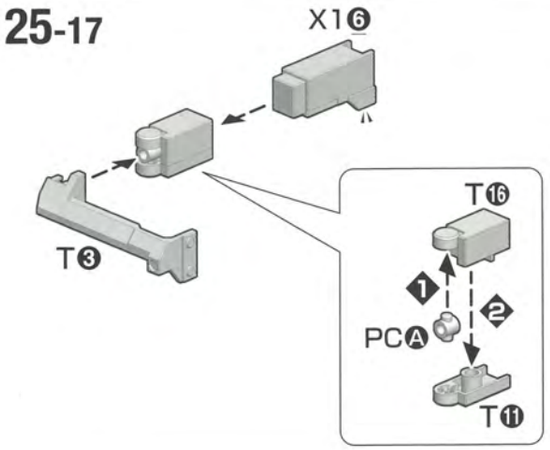

25-18

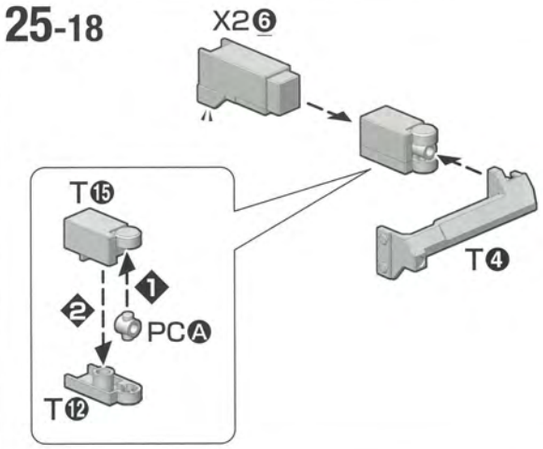

25-19

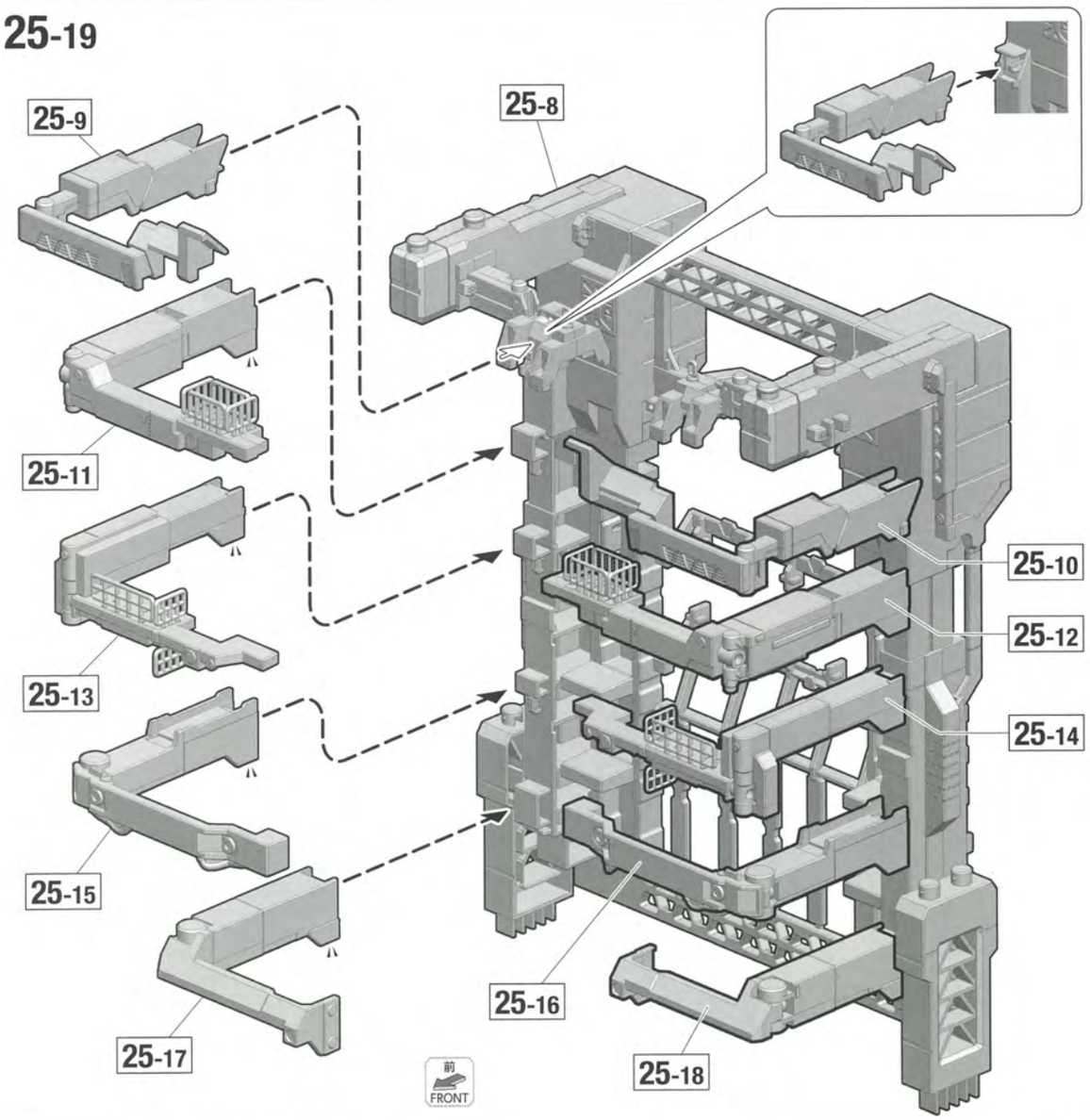

組み立て中に使用されているアイコン
Symbols used in instructions

❶ ・❶→❷の順番で組み立てる
・Assemble in numerical order ❶, ❷...

25-20

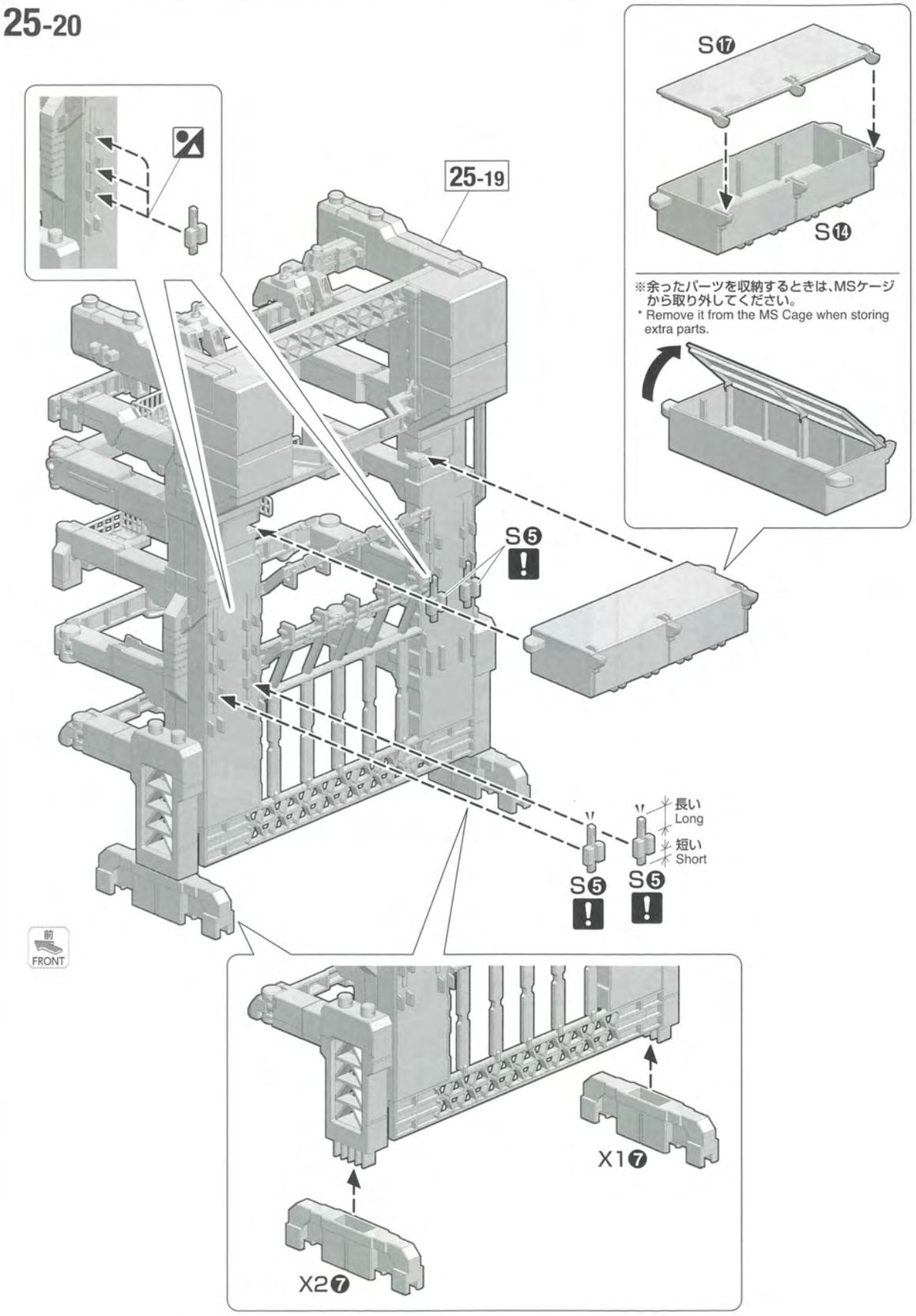

組み立て中に使用されているアイコン
Symbols used in instructions

・どちらかを選んで取り付ける
・Select a part to attach.

・向きに注意して組み立てる
・Pay attention to part orientation when assembling.

25-21

デストロイモードで飾る場合は使用しません。
This is not used when displaying the kit in Destroy Mode.

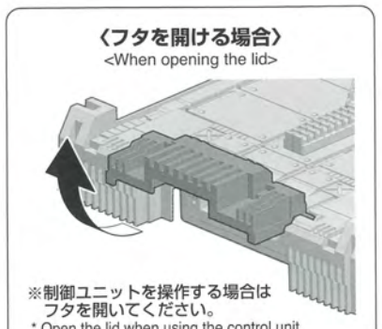

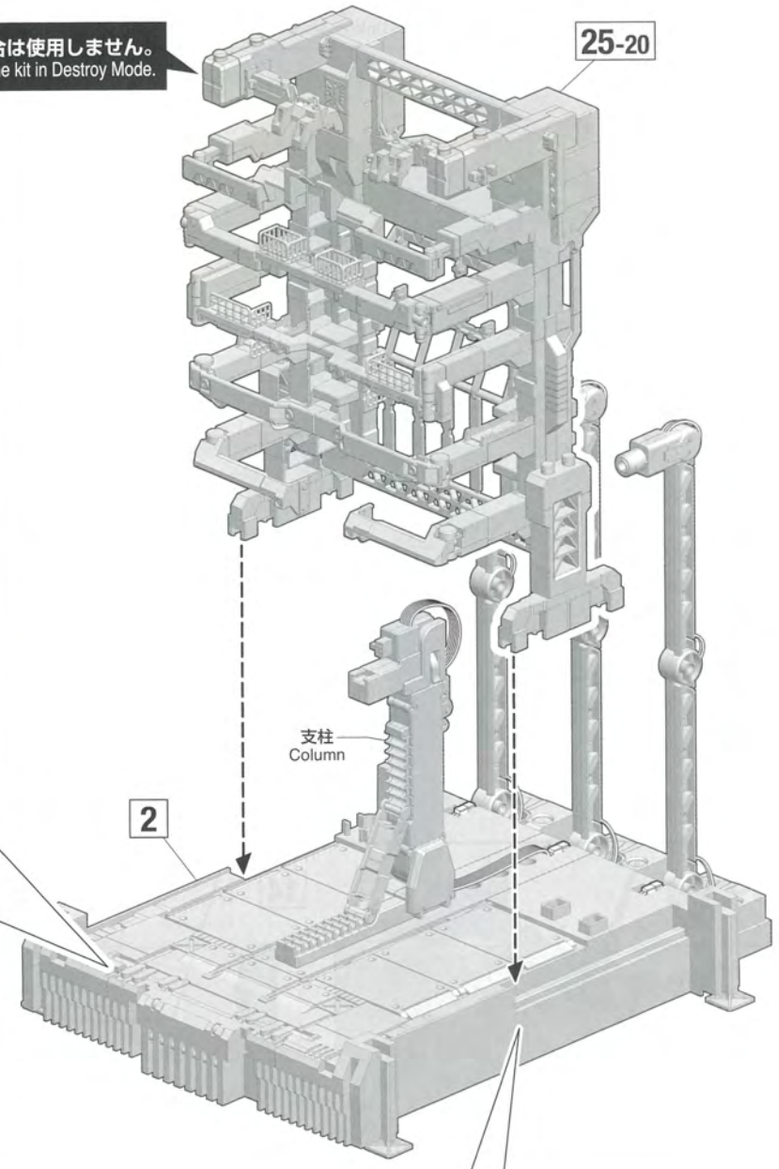

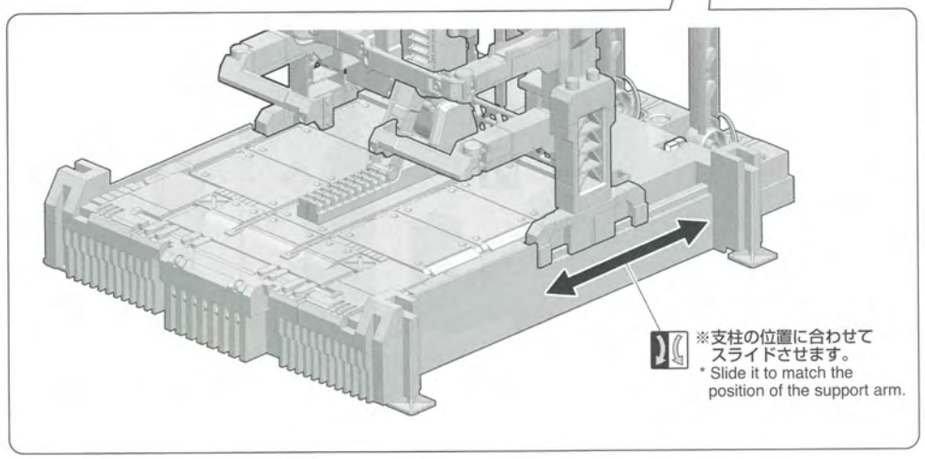

組み立て中に使用されているアイコン
Symbols used in instructions

❶ ・❶→❷の順番で組み立てる
・Assemble in numerical order ❶, ❷...

・反対側も同じように動かす
・Move the opposite side as well.

25-22 〈ユニコーンモードでのMSケージへの収納〉
<Storing it in the MS Cage in Unicorn Mode>

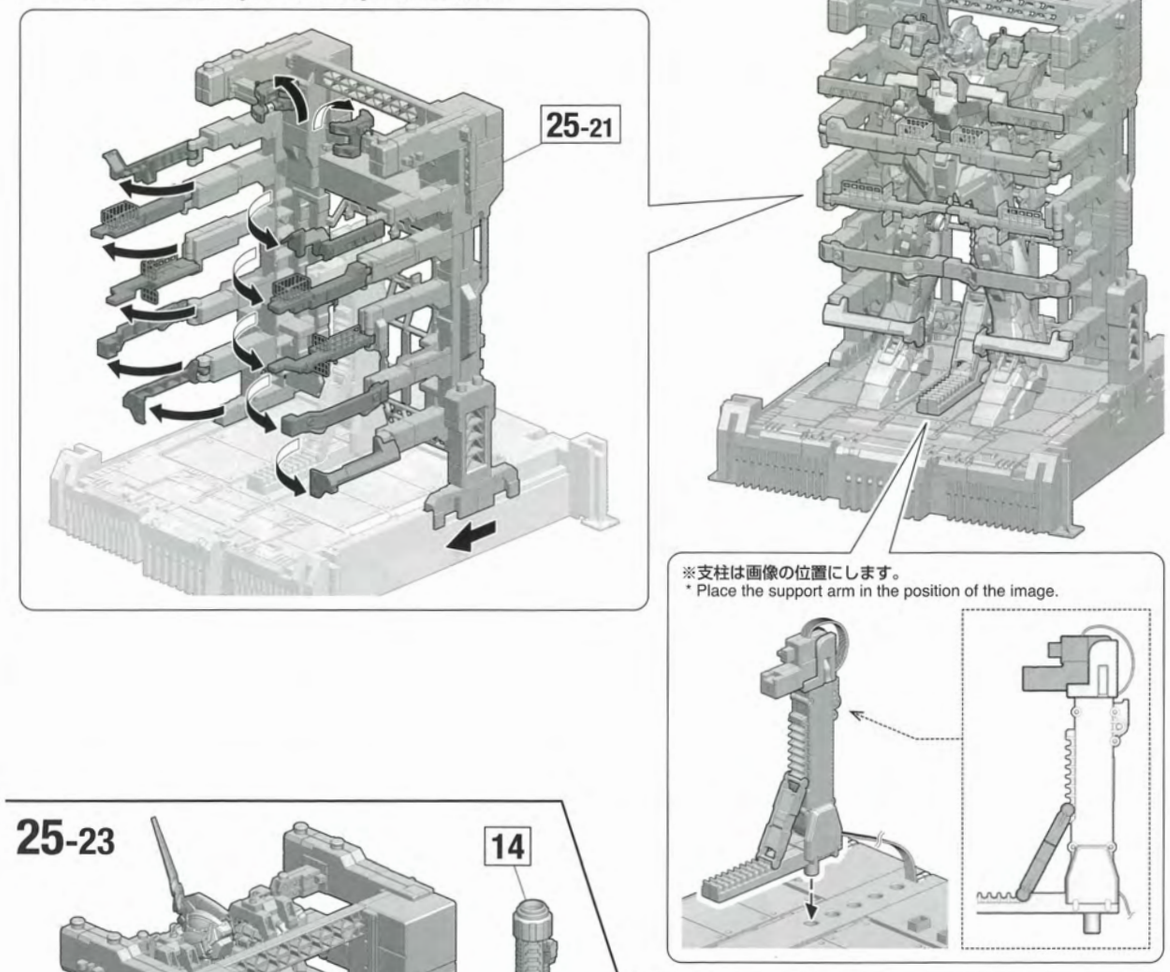

※支柱は画像の位置にします。
* Place the support arm in the position of the image.

25-23

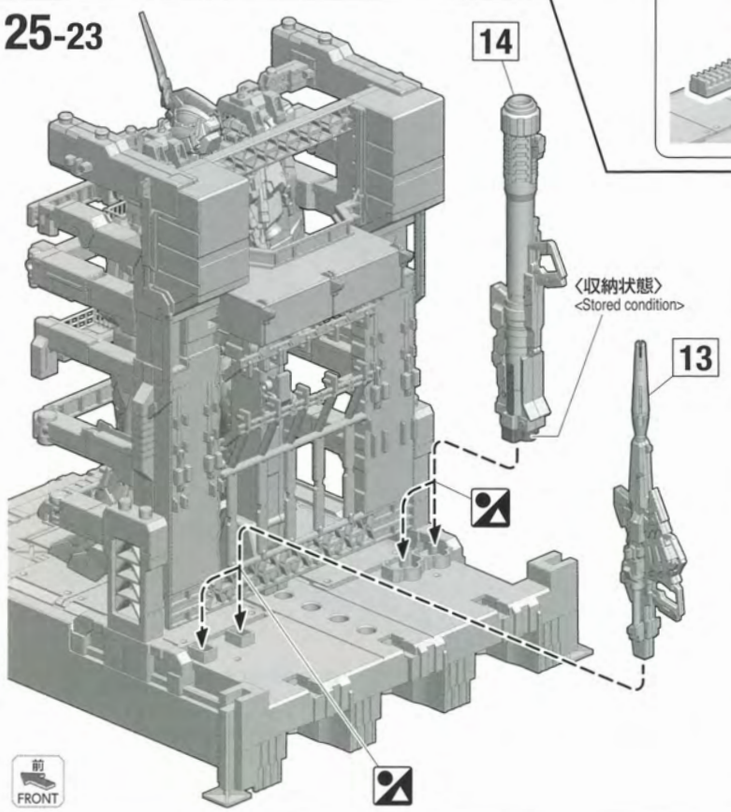

〈下から見た図〉
<View from below>

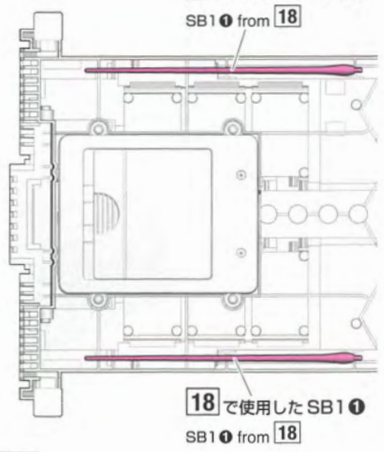

26-1 〈シールド用台座の使用方法〉
<How to use the Shield Display Bases>

×3

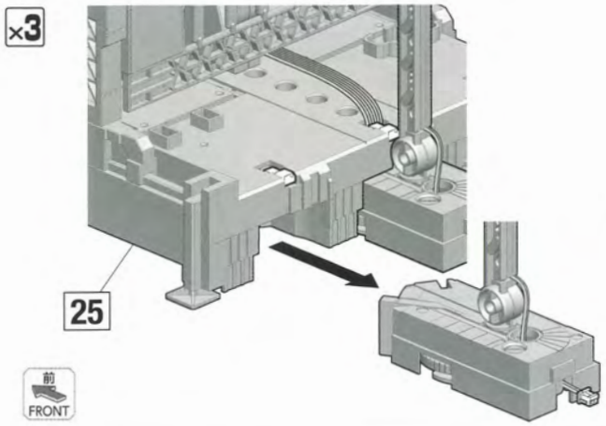

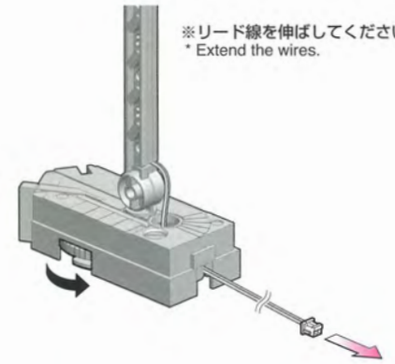

※リード線を伸ばしてください。
* Extend the wires.

26-2

×3

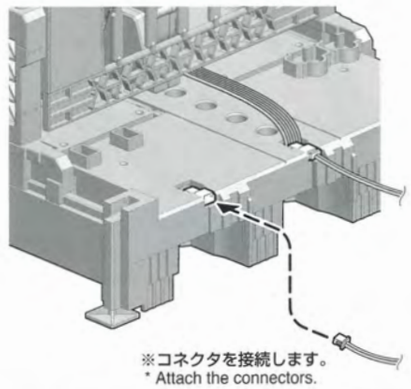

※コネクタを接続します。
* Attach the connectors.

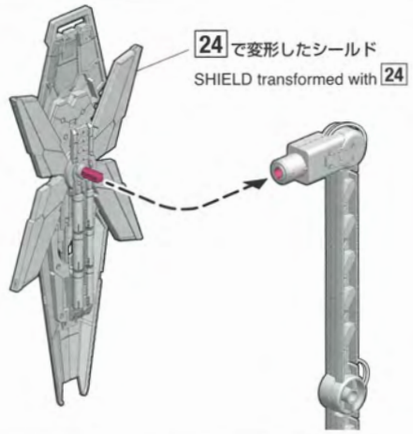

27-1 〈シールド・ファンネル 3基合体〉
<Three Combined Shield Funnels>

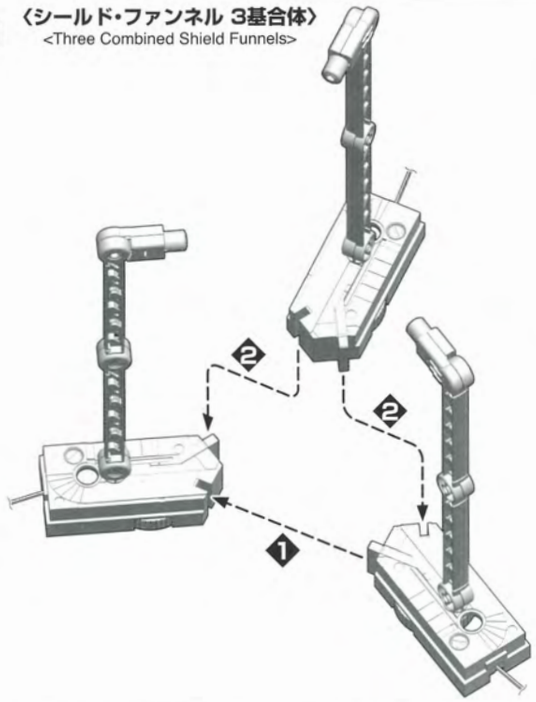

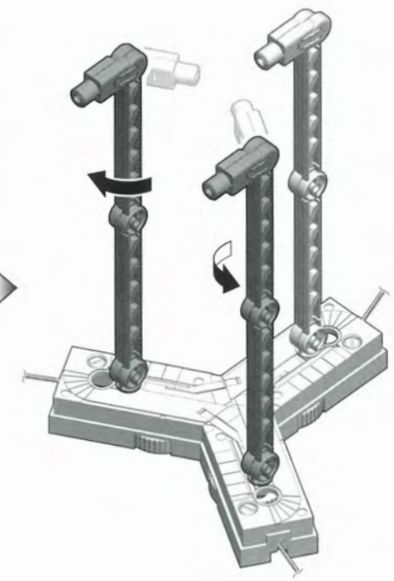

組み立て中に使用されているアイコン
Symbols used in instructions

- ×2 ・部品を数値の個数作る / ・Build specified number of parts.
- ❶ ・❶→❷の順番で組み立てる / ・Assemble in numerical order ❶, ❷...
- ・どちらかを選んで取り付ける / ・Select a part to attach.

27-2

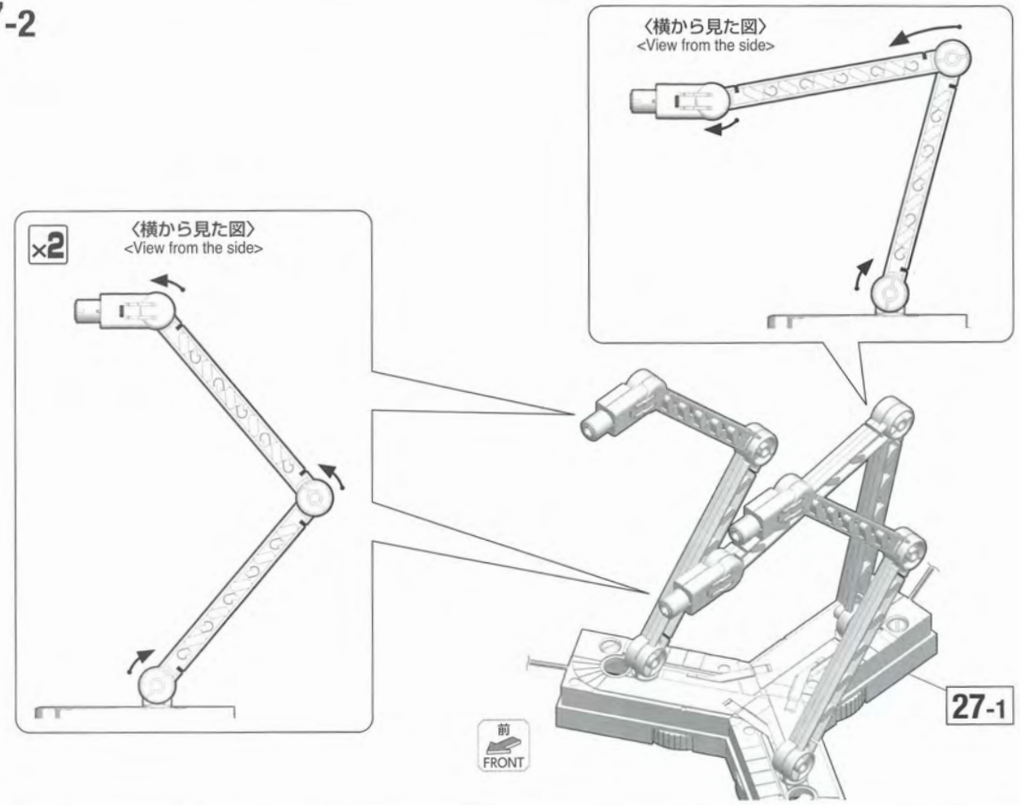

27-3

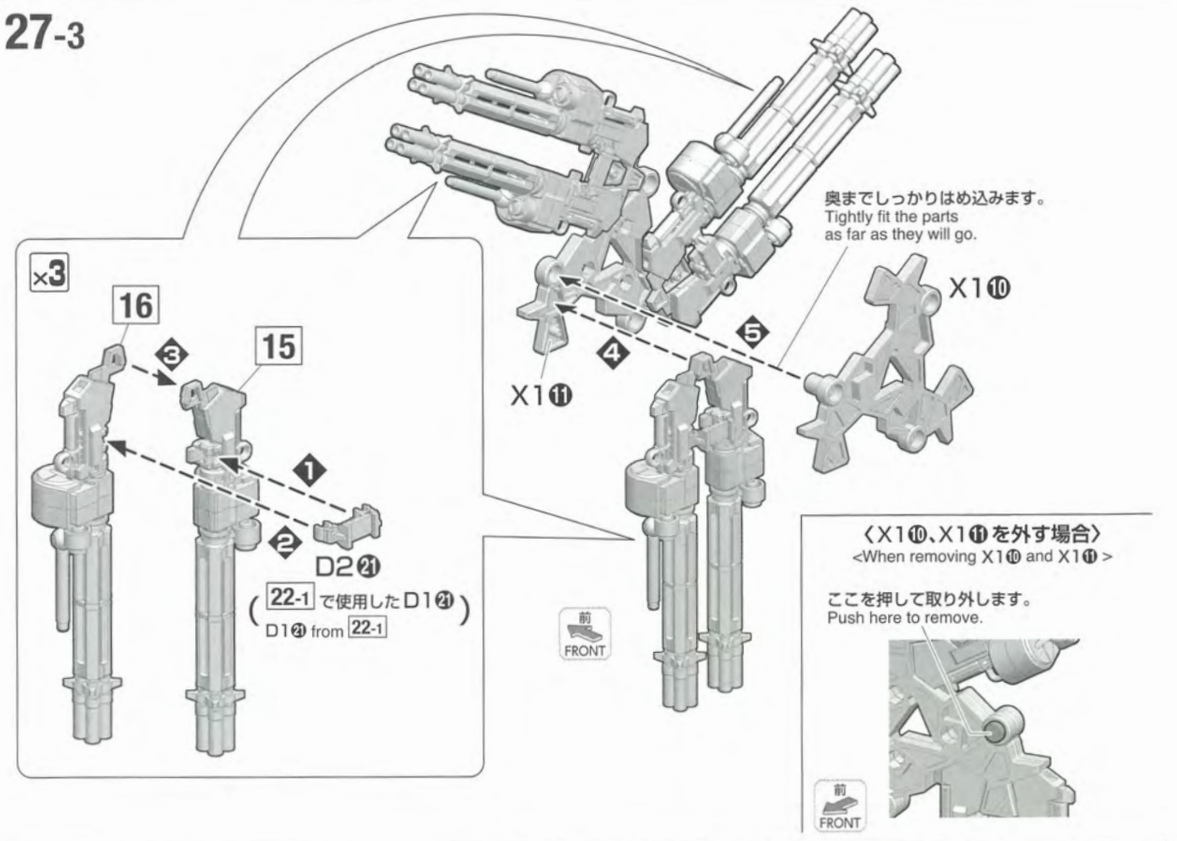

組み立て中に使用されているアイコン Symbols used in instructions

×2 ・部品を数値の個数作る ・Build specified number of parts.

❶ ・❶→❷の順番で組み立てる ・Assemble in numerical order ❶, ❷...

27-4

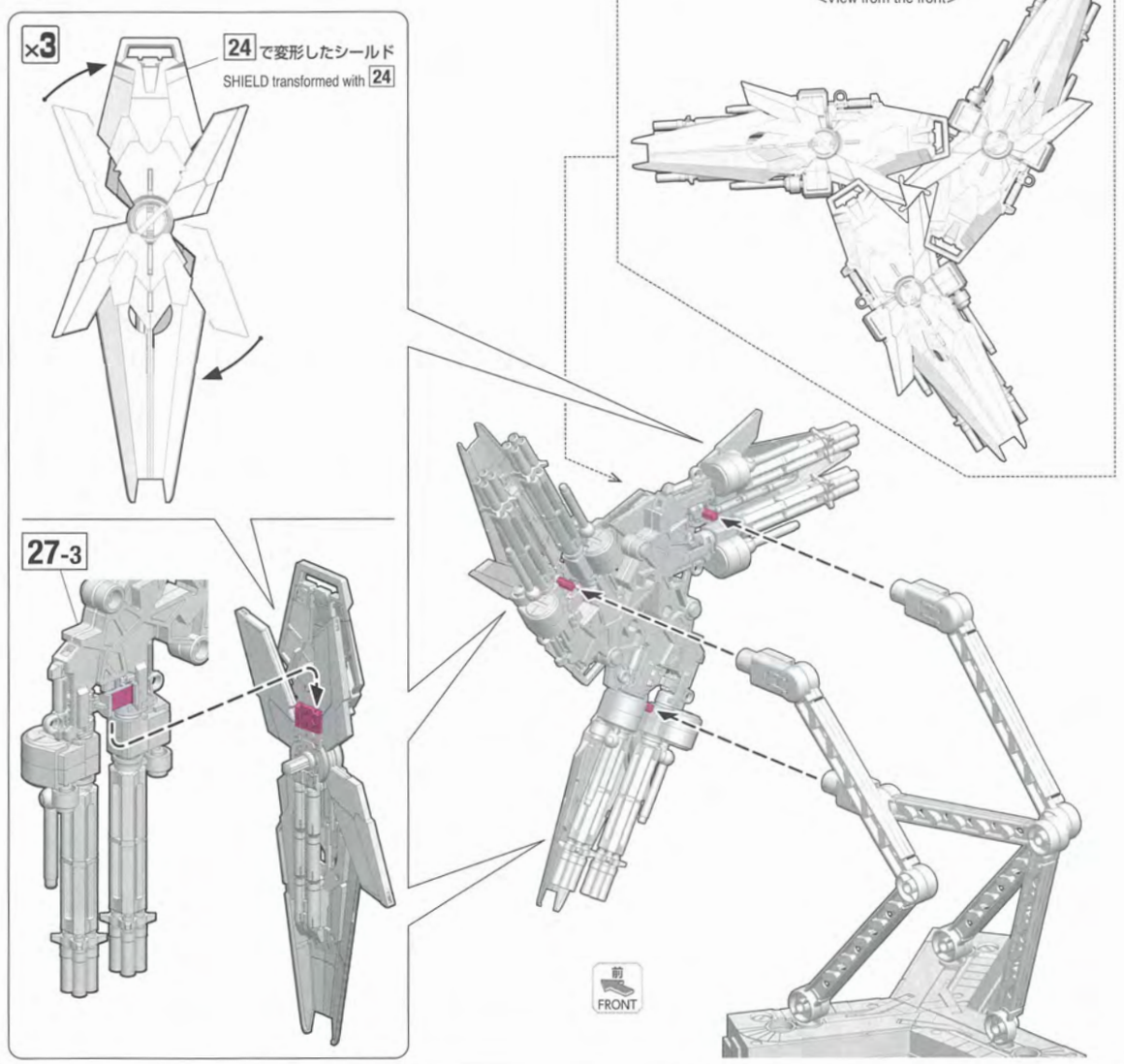

27-5

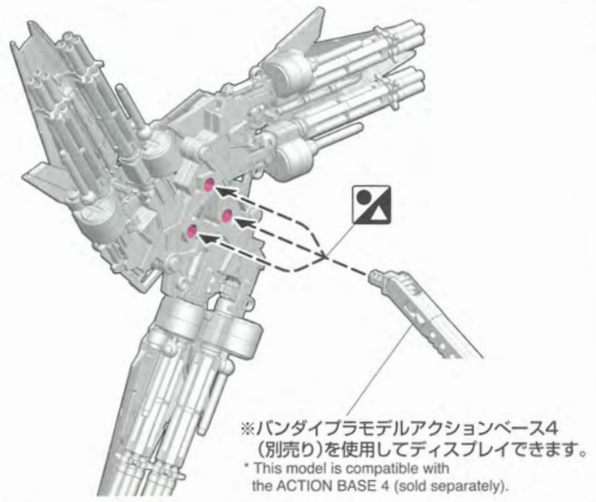

28



※E㉕、W❶、W❷、W❸、W❹は好きな所に飾ってください。
* Place E㉕, W❶, W❷, W❸ and W❹ wherever you prefer.

組み立て中に使用されているアイコン Symbols used in instructions

×2 ・部品を数値の個数作る ・Build specified number of parts.

・どちらかを選んで取り付ける ・Select a part to attach.

・切り取るところ ・Cut here.

COMPLETE DIAGRAM
for painting and applying decals

この水転写式デカールはプラモデルオリジナルのものです。貼り指示は一例ですのでイメージに合わせてお貼りください。
The water decals are designed for this plastic model kit. The instructions show only an example. Please apply according to your preferences.

■水転写式デカールの貼り方
1.水転写式デカールは転写するマークより大きめに切り出し、ぬるま湯に3秒程度浸し、ピンセットで引き上げます。デカールのいらない部分は切り取っておきましょう。
2.台紙からデカールがすべるようになるまで待ち、表を上にしてすべらせて貼ってください。
3.綿棒などで押して、気泡を取ってください。
乾くまでは、手を触れないでください。
※水転写式デカールを貼る部分のキットパーツの油分を、あらかじめ中性洗剤などでふきとると一層よく密着します。
※水転写式デカールを貼るための道具(ハサミ、ピンセット、綿棒など)は、別にご用意ください。
※複雑な凸凹形状等に貼るデカールには、密着させるために別売りの水転写式デカール用軟化剤、水転写式デカール用接着剤をご使用ください。
※可動部などはデカールがこすれてはがれる場合がございますのでご注意ください。

■How to apply water decals
1.Cut out the decal, leaving a little margin around the design. Place the decal in lukewarm water for 3 seconds, and then take it out with tweezers. Cut off any unnecessary areas of the decals.
2.When the decal is ready to slide off the backing paper, apply it by sliding it onto the surface of the model.
3.Press with a cotton swab or other absorbent item to squeeze out air bubbles. Do not touch until it is completely dry.
* See images below for where to apply water decals.
* Use a neutral cleanser to wash off oil on parts before applying. This helps the decal adhere better.
* This kit does not include tools for applying water decals (scissors, tweezers, cotton swabs, etc.).
* When applying decals to complicated or uneven parts, please use water decal softener or water decal glue (sold separately) for better adhesion.
* Decals on moveable parts may come off due to rubbing, so be careful when handling.

※ここに掲載している情報は2020年9月現在のものです。
※余った水転写式デカールは好きな所に貼ってください。
※説明のため、一部画像を省略しています。
※画像と実際の商品は多少異なります。

* The information is current as fo September, 2020.
* Use the extra water decals freely.
* Some details in the image are omitted for the purpose of clarity.
* The actual product may vary slightly from the images.

COLOR CHART
used paints and mixture ratio

※よりリアルに仕上げたい方は、こちらの基本色をご覧ください。
※塗装には、より安全な「水性塗料」のご使用をおすすめします。
※カラー配合は参考値であり、画像とカラーガイドの色は異なる場合があります。
※ABS部分への塗装は破損する恐れがありますので、塗装はおすすめできません。

* For a more life-like finish, refer to the color guide.
* Use of water-based paint is recommended for safety reasons.
* The color blending is shown for reference and the actual color may differ from the image.
* Painting ABS plastic parts is not recommended, as paint can damage the plastic.

UNICORN GUNDAM

【ホワイト部の塗装色】
White part
ホワイト(White)100%
+グレー(Gray)少量(small dose)

【アンテナの塗装色】
Antenna
イエロー(Yellow)80%
+オレンジイエロー(Orange yellow)20%
+ホワイト(White)少量(small dose)

【ブルー部の塗装色】
Blue part
インディブルー(Bright blue)60%
+ワインレッド(Wine red)30%
+ネイビーブルー(Navy blue)10%

【フレームなどの塗装色】
Frame, etc.
マホガニー(Mahogany)55%
+グレー(Gray)30%
+ブラック(Black)15%

【武器などの塗装色】
Weapon, etc.
RLM75グレーバイオレット
(RLM75 gray violet)85%
+ブラック(Black)15%

【エネルギーパックの塗装色】
Eenergy pack
ミディアムブルー(Intermediate blue)50%
+濃緑色(暗緑色)(1)(IJN green)20%
+インディブルー(Bright blue)15%
+ネイビーブルー(Navy blue)15%

BANAGHER LINKS

【肌の塗装色】
Face
ホワイト(White)50%
+薄茶色(Pale brown)50%

【髪の塗装色】
Hair
マホガニー(Mahogany)70%
+グレー(Gray)30%
+ホワイト(White)少量(small dose)

【上着の塗装色】
Jacket
RLM75グレーバイオレット
(RLM75 gray violet)50%
+グレー(Gray)35%
+インディブルー(Bright blue)15%

【ズボンの塗装色】
Pants
グレー(Gray)100%
+ホワイト(White)少量(small dose)
+グリーン(Green)少量(small dose)
+インディブルー(Bright blue)少量(small dose)

【シャツの塗装色】
Shirt
ホワイト(White)100%
+イエロー(Yellow)少量(small dose)
+グレー(Gray)少量(small dose)

CARDEAS VIST

【髪の塗装色】
Hair
ホワイト(White)50%
+グレー(Gray)50%
+マホガニー(Mahogany)少量(small dose)

【パープル部の塗装色】
Purple part
パープル(Purple)100%
+ホワイト(White)少量(small dose)
+グレー(Gray)少量(small dose)

【袖の塗装色】
Sleeve
ミッドナイトブルー(Midnight blue)100%
+ホワイト(White)少量(small dose)

【イエロー部の塗装色】
Yellow part
イエロー(Yellow)100%
+ホワイト(White)少量(small dose)

BANAGHER LINKS



CARDEAS VIST



35 34 36 または 37
左肩に37を貼る場合分割線に沿って切り込みを入れてください。
When applying 37 to the left shoulder, cut the sticker along the parting lines.

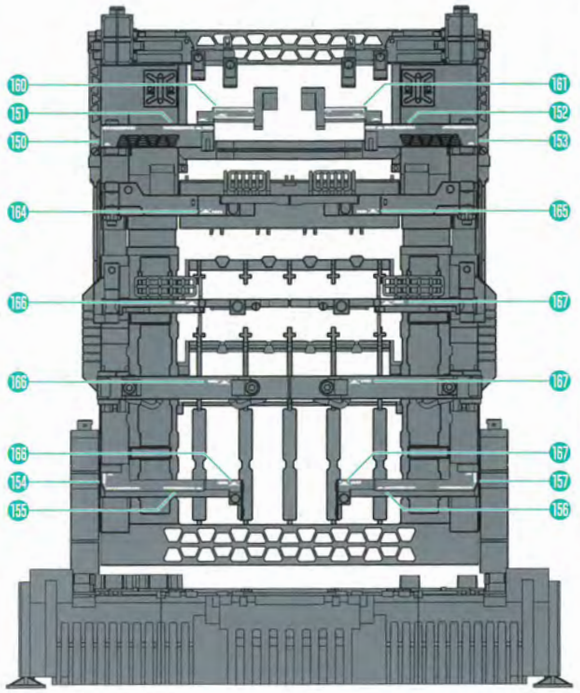



×4

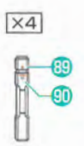

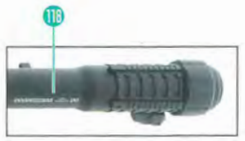

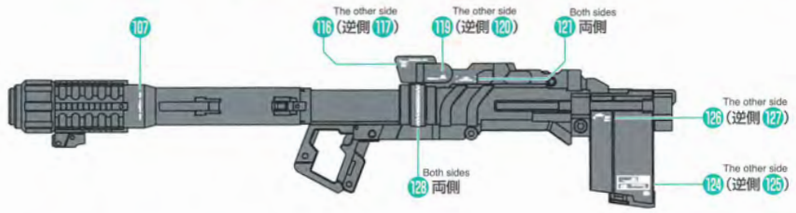

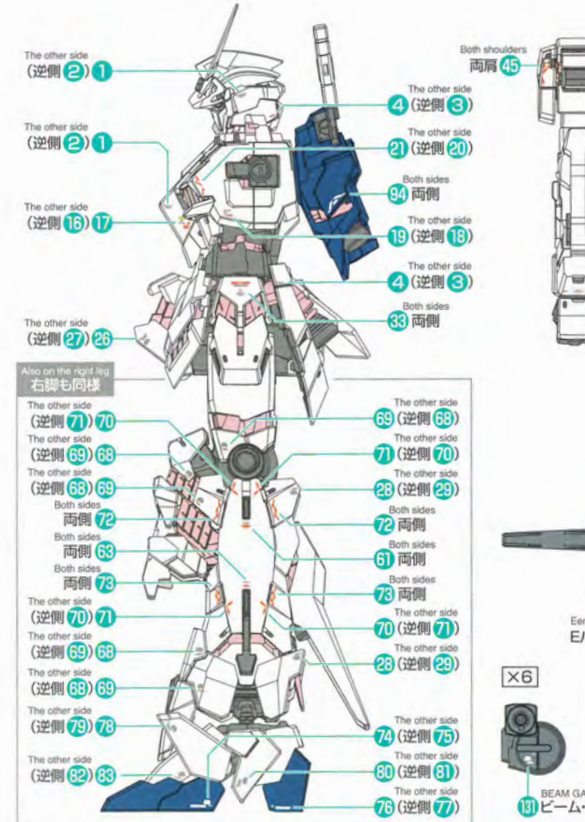





×2

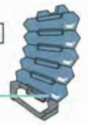

×3

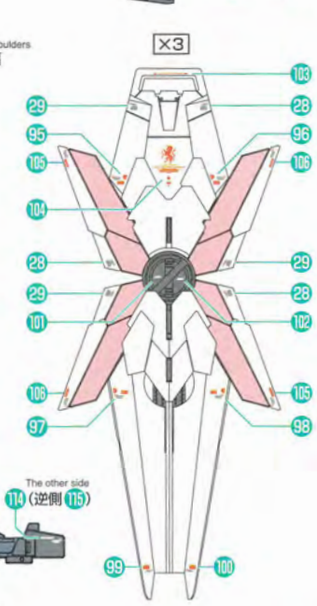

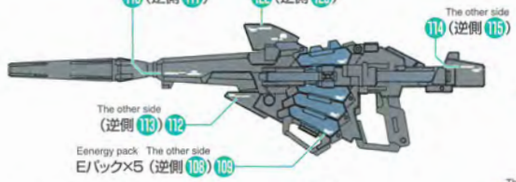

×6

