HENRIETTE-MARIE ”904” *

BUILDING INSTRUCTION



This model is Copyright protected.
All Copyrights to the designs of this version of the Henriette-Marie belongs to Billing Boats Denmark Aps.

www.billingboats.com

50-51053 181119

DK

Fig. 1

Køl nr. 0 skæres ud og placeres i fod nr. 00. Spanterne 1-8 limes herefter på plads. Når limen er helt tør, slibes hjælpestykkerne nr. 9 i smig (se fig. 6-A) og limes på plads.

Fig. 2

Dæk nr. 10 skæres ud, tilpasses og limes på plads. Når limen er helt tør, slibes spanterne i facon med dækket (se evt. afsnit ”Træskibe” i hæftet ”Byggetips”). Spant nr. 8 slibes herefter i smig (se fig. 6-B).

Fig. 3

Der tegnes en streg 6 mm inde på dækket hele vejen rundt. Dækket beklædes fra midten og ud til stregen med dæksliste nr. 11. Når dækket er tørt og pudset, markeres plankesamlingerne med en blyant (se afstand på tegningen). Skroget beklædes med liste nr. 12 (se evt. afsnittet ”Træskrog” i hæftet ”Byggetips”).

Fig. 4

Når skroget er beklædt og pudset, limes agterspejl nr. 13 på plads og pudses i facon (se fig. 6-C). Fenderliste nr. 14 limes på plads (se placeringen på tegningen). Derefter limes ræling nr. 15 på plads.

Fig. 5

Modellen vises her delvis færdig. Resterende mål og numre findes på tegningen.

GB

Fig. 1

Cut out the keel no. 0 and position in the foot no. 00. Glue frames 1-8 in place. When the glue is completely dry, sand the auxiliary pieces no. 9 to taper and glue in place (cf. Fig. 6-A).

Fig. 2

Cut out the deck no. 10, adjust to shape and glue in position. When the glue is dry, sand the frames to fit the deck (cf. ”Wooden Ships” section in the Building Tips pamphlet). Sand frame no. 8 to taper (cf. Fig. 6-B).

Fig. 3

Draw a line 6 mm from the edge all the way round the deck. Plank the deck from the center and to this line with deck strip no. 11. When the deck is dry and has been sanded, indicate the planking joints with a pencil; the distance is indicated on the drawing. Next plank the hull with strip no. 12 (cf. ”Wooden Hull” section in the Building Tips pamphlet).

Fig. 4

When the hull has been planked and sanded glue on the stern no. 13 and sand to fit (cf. Fig. 6-C). Glue on the fender strip no. 14 as shown on the drawing. Then glue on the railing no. 15.

Fig. 5

Here the model is shown partially complete. The remaining dimensions and numbers can be found on the drawing.

D

Fig. 1

Kiel Nr. 0 zuschneiden und auf Fuß Nr. 00 setzen. Spanten 1-8 einleimen. Nachdem der Leim ausgehärtet ist, die Hilfsteile Nr. 9 schräg schleifen (siehe Abb. 6-A) und einleimen.

Fig. 2

Deck Nr. 10 zuschneiden, einpassen und festleimen. Nach Aushärten des Leims, die Spanten mit dem Deck in Form schleifen (siehe evtl. Abschnitt “Holzschiffe” in Heft “Bautips”). Spant Nr. 8 anschließend schräg schleifen (siehe Abb. 6-B).

Fig. 3

6 mm innerhalb des Randes eine Linie um das gesamte Deck zeichnen. Von der Mitte aus das Deck bis zu dieser Linie mit Deckleiste Nr. 11 bekleiden. Nachdem das Deck trocken und geschliffen ist, die Plankenverbindungen mit einem Bleistift kennzeichnen (siehe Abstand in der Zeichnung). Rumpf mit Leiste Nr. 12 bekleiden (siehe evtl. Abschn. “Holzrumpf” in Heft “Bautips”).

Fig. 4

Nachdem der Rumpf beplankt und geschliffen ist, den Heckspiegel Nr. 13 einleimen und in Form schleifen (siehe Abb. 6-C). Fenderleiste Nr. 14 einleimen (Plazierung siehe Zeichnung). Dann Reling Nr. 15 anbringen.

Fig. 5

Hier das zum Teil fertige Modell. Die übrigen Maße und Nummern finden Sie auf der Zeichnung.

F

Fig. 1

Préparer la quille no. 0 et la positionner sur le support no. 00. Coller en place les couples 1-8. Après séchage poncer en pointe la pièce auxiliaire no. 9 et la coller en place (cf. Fig. 6-A).

Fig. 2

Préparer le pont no. 10, vérifier les dimensions et le coller en place. Après séchage poncer les couples dans le prolongement du pont (cf. “Bateaux en bois dans le manuel de recommandations). Poncer en pointe le couple no. 8 (cf. Fig. 6-B).

Fig. 3

Tracer une ligne à 6 mm du bord tout autour du pont. Coffrer le pont du centre jusqu’à celle ligne avec des baguettes no. 11. Après séchage et ponçage, tracer les joints de lattage avec un crayon; les distances sont indiquées sur le schéma. Coffrer ensuite la coque avec des baguettes no. 12 (cf. “Bateaux en bois dans le manuel de recommandations).

Fig. 4

Après avoir coffré et poncé la coque ajuster et coller la pièce no. 13 (cf. Fig. 6-C). Coller la baguette de protection no. 14 comme indiqué sur le schéma. Puis coller la main courante no. 15.

Fig. 5

Le modèle est montré Ici partiellement assemblé. Les dimensions et numéros de pièces restantes sont indiqués sur le schéma.

NL

Fig. 1

Lees eerst de bouwtips in het bijgesloten boekje ”Bouwtips”!
Snij kielbalk no. 0 los en plaats hem op steun no. 00. Snij alle spanten uit de plank en lijm ze loodrecht en haaks op de kiel. De juiste stand van de spanten kan gecontroleerd worden door dek no. 10 los op de spanten te leggen zodat de spantkoppen in de uitsparingen in het dek vallen. Als de lijm goed droog is, de spanten in het verloop van de romp schuren. Ook dit is te controleren door het dek op de spanten te leggen. Het gedeelte van de spantkoppen dat buiten het dek steekt moet tot aan de kiel weggeschuurd worden. Controleer het verloop door een romplat no. 12 langs de spanten te leggen; de romplatten moet over de gehele dikte van de spant en van de spantkop tot aan de kiel vloeiend op de spanten aansluiten. Maak hulpstukken no. 9 los uit de plank en schuur de voorkant schuin af (zie fig. 6-A). Ze worden aan de voorsteven aan weerszijden van de kiel aangebracht en dienen als lijmsteun voor de romplatten. De juiste hoek is te bepalen door een romplat langs de spanten te leggen en op hulpstuk no. 9 tegen de kiel te drukken; de lat moet ook over de gehele dikte van no. 9 aanliggen. De huidlat ook aan de kielzijde afschuinen.

Fig. 2

Lijm hoofddek no. 10 nu vast op de spanten en kiel. Schuur spant no. 8 horizontaal af als op tek. 6-B., zodat er een plat vlak voor de reling ontstaat.

Fig. 3

Trek een hartlijn op het dek en een lijn rondom op het dek 6mm vanaf de buitenrand. Het dek kan nu vanaf de hartlijn tot aan de buitenlijn met deklatten no. 11 bekleed worden. Als de lijm goed droog is en het dek geschuurd is, kunt U met een hard, scherp gepunt potlood de kopse kanten van de planken aangeven (zie het bovenaanzicht van het dek op de grote tekening voor de juiste plaatsen).
De romp kan nu eerst vanaf het dek naar beneden toe met romplatten no. 12 dichtgemaakt worden; daarna vanaf het dek naar boven toe.
Zie voor de juiste werkwijze de bouwtips in het boekje ”Bouwtips”.

Fig. 4

Als de romp dicht is en glad geschuurd, kan de achterspiegel no. 13 aangebracht en gelijkgeschuurd worden (zie fig. 6-C).
Hierna worden de berghouten no. 14 op romp gelijmd en als laatste de relingen no. 15.

Fig. 5

Op deze tekening staat aangegeven waar de volgende nummers worden aangebracht: roer 16 en helmstok 18, trapafgang 19 t/m 22, luik 23-24, nagelbank 25-26, beting 27-28, betings 17 en de boegspriet en mast.
Ook komen tegen de binnenkant van spant 8 nog 4 stukjes strip no. 17 (zie bovenaanzicht dek).
Hierna de romp schuren en schilderen (zie bouwtips).
De kleur-nummers staan in de driehoekjes op de tekening en verwijzen naar het kleurenkaartje in de doos.
De nummers van de tuigage staan in cirkels. Voor het aanbindselen van de blokken zie de bouwtips. Zie voor mast, tuigage en zeilen de grote tekening.

E

Fig. 1

La quilla número 0 se talla y se pone en el pie número 00. Las cuadernas 1-8 se aplican entonces con cola. Cuando la cola está totalmente seca, las piezas de ayuda número 9 se ajustan (vea la imagen 6-A) y se aplican con cola.

Fig. 2

La cubierta número 10 se talla, se ajusta y se aplica con cola. Cuando la cola está completamente seca las cuadernas se ajustan con la cubierta (vea por exemplo el capítulo “Barcos de madera” en el folleto “Sugerencias para la construcción”. La cuaderna número 8 se ajusta (vea la imagen 6-B).

Fig. 3

Usted desina una línea a una distancia de 6 milímetros del borde de la cubierta. La cubierta es embonado del medio hacia la línea con el listón de cubierta número 11. Cuando la cubierta está seca y lustrada, se marcan las junturas de los maderos con un lapiz (vea por favor la distancia en el dibujo). El casco es embonado con el listón número 12 (vea por favor el capítulo “Cascos de madera” en el folleto “Sugerencias para la construcción.

Fig. 4

Cuando el casco está embonado y lustrado se cola el espejo de popa y se ajusta (vea la imagen 6-C). El como de cojin número 14 se cola (vea la ubicación en el dibujo). Después se cola la borda número 15.

Fig. 5

El modelo aqui mostrado esta casi terminado. Los números y mesuras restantes se encuentran en el dibujo.

I

Fig. 1

Tagliate la chiglia Nr. 0 e posizionatela sul piede 00. Incollate le ordinate 1-8. Non appena la colla sarà asciugata, potete incollare anche i pezzi ausiliari, che prima avrete opportunamente levigati in senso traversale (vedi fig. 6-A).

Fig. 2

Tagliate il ponte Nr. 10, aggiustatelo ed incollatelo. Quando la colla è asciugata, potete levigare le ordinate insieme al ponte, per ottenere una sagoma uniforme (prima di effettuare quest'operazione, vi consigliamo la lettura del paragrafo "modelli navali in legno" del nostro fascicolo "consigli per il montaggio"). Levigate ora traversalmente l'ordinata Nr. 8, come da fig. 6-B.

Fig. 3

Tracciate su tutto il ponte una linea che abbia 6 mm di distanza dal bordo. Coprite il ponte, iniziando dal centro, con i listelli Nr. 11 fino a questa linea. Quando il ponte rivestito sarà ben asciugato e levigato, conviene marcare le giunture tra i listelli con una matita (per le distanze vedi disegno). Il listello Nr. 12 vi fornisce il fasciame per il rivestimento dello scafo (prima di effettuare quest'operazione, vi consigliamo la lettura del paragrafo "scafo di legno" del nostro fascicolo "consigli per il montaggio").

Fig. 4

Dopo che avrete rivestito e levigato accuratamente lo scafo, potete incollare lo specchio di poppa che deve essere levigato e sagomato (vedi fig. 6-C). Incollate ora i listelli parabordo Nr. 14 nelle posizioni indicate sul disegno. Infine potete montare il parapetto Nr. 15.

Fig. 5

Questa figura mostra il modello semi-terminato. Per i restanti numeri e misure orientatevi al disegno.

P

Fig. 1

Corte a quilha nº 0 e posicione-a sobre o pé de suporte nº 00. Cole os frames de nº 1 à 8 no lugar. Quando a cola estiver completamente sêca, lixe as peças auxiliares nº 9 no formato e cole-a no lugar (conforme a fig. 6-A).

Fig. 2

Corte o deck nº 10, ajuste-o na posição que será montado e cole-o. Quando a cola estiver seca, lixe os frames para que se encaixem no deck (conforme a seção "Barcos de Madeira", no livreto Dicas de Construção). Lixe o frame nº 8 no formato (conforme a fig. 6-B).

Fig. 3

Desenhe uma linha interna sobre o deck a 6 mm de toda a borda. Cole as tiras de entabuamento, nº 11, do deck do centro para o limite da linha que você desenhou. Quando o deck estiver sêco e já lixado, desenhe a junção das tábuas com traços à lápis; a distância esttá indicada na planta principal. Depois faça o revestimento do casco com as tiras nº 12 (conforme a seção "Barcos de Madeira" no livreto Dicas de Construção).

Fig. 4

Quando o casco já estiver totalmente revestido e lixado, cole a pôpa nº 13 e lime/lixe-a no formato (conf. fig. 6-C). Cole a defensa feita com a tira nº 14, como mostrado na planta principal. Depois, cole a amurada nº 15.

Fig. 5

Aqui mostramos o modelo parcialmente completo. As outras dimensões e números podem ser encontradas na planta principal.

FIG.1

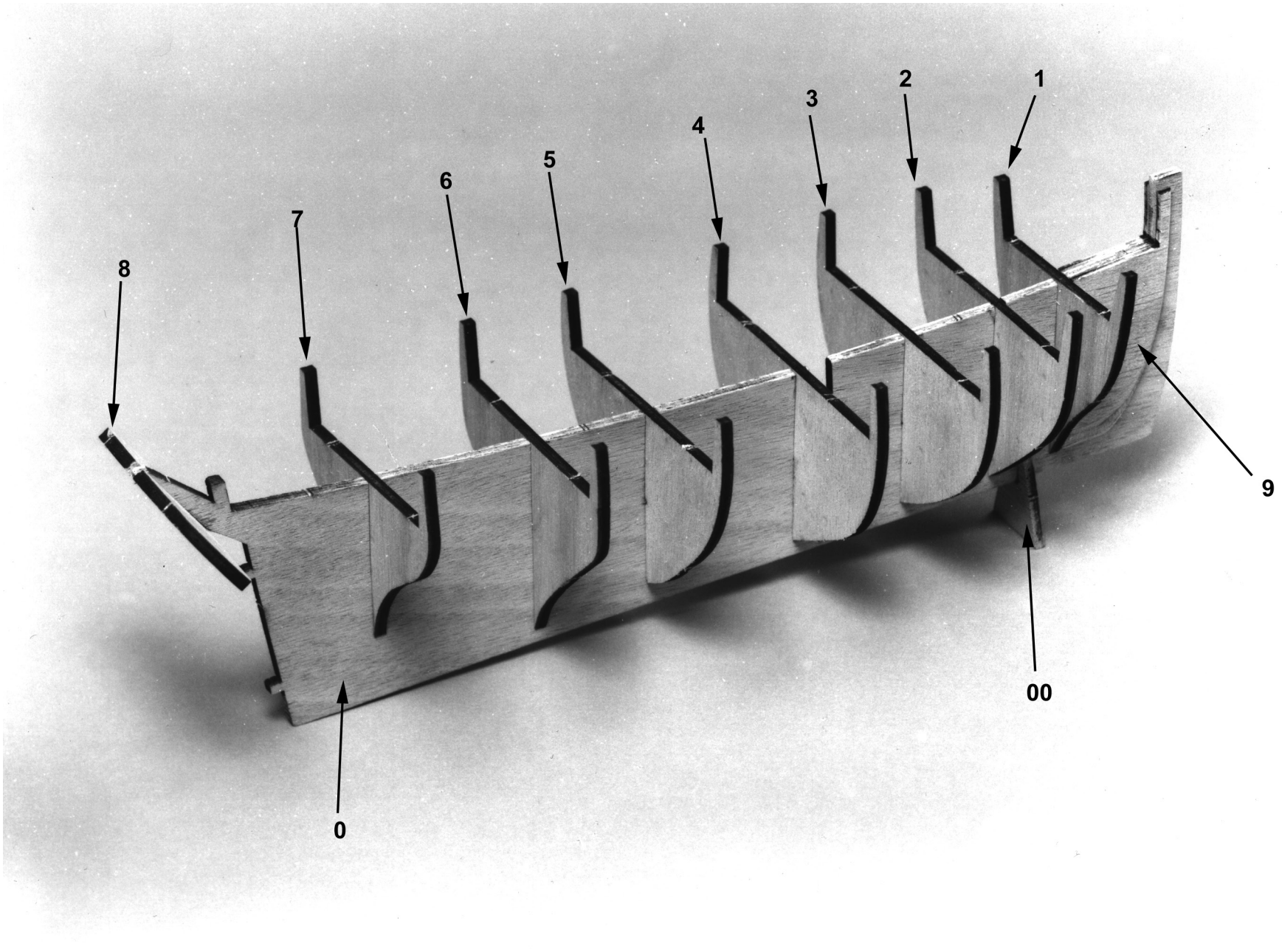

FIG.2

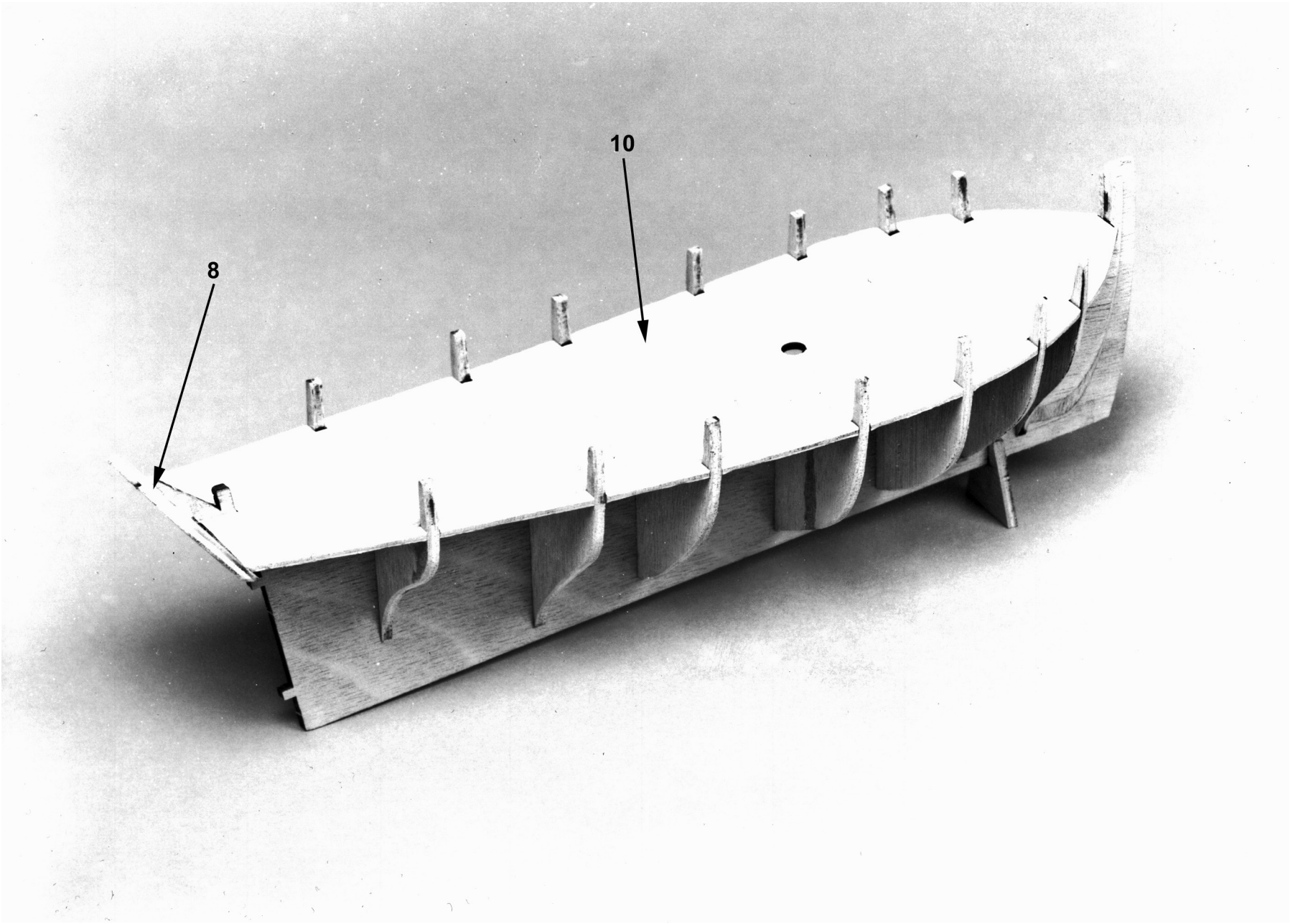

FIG.3

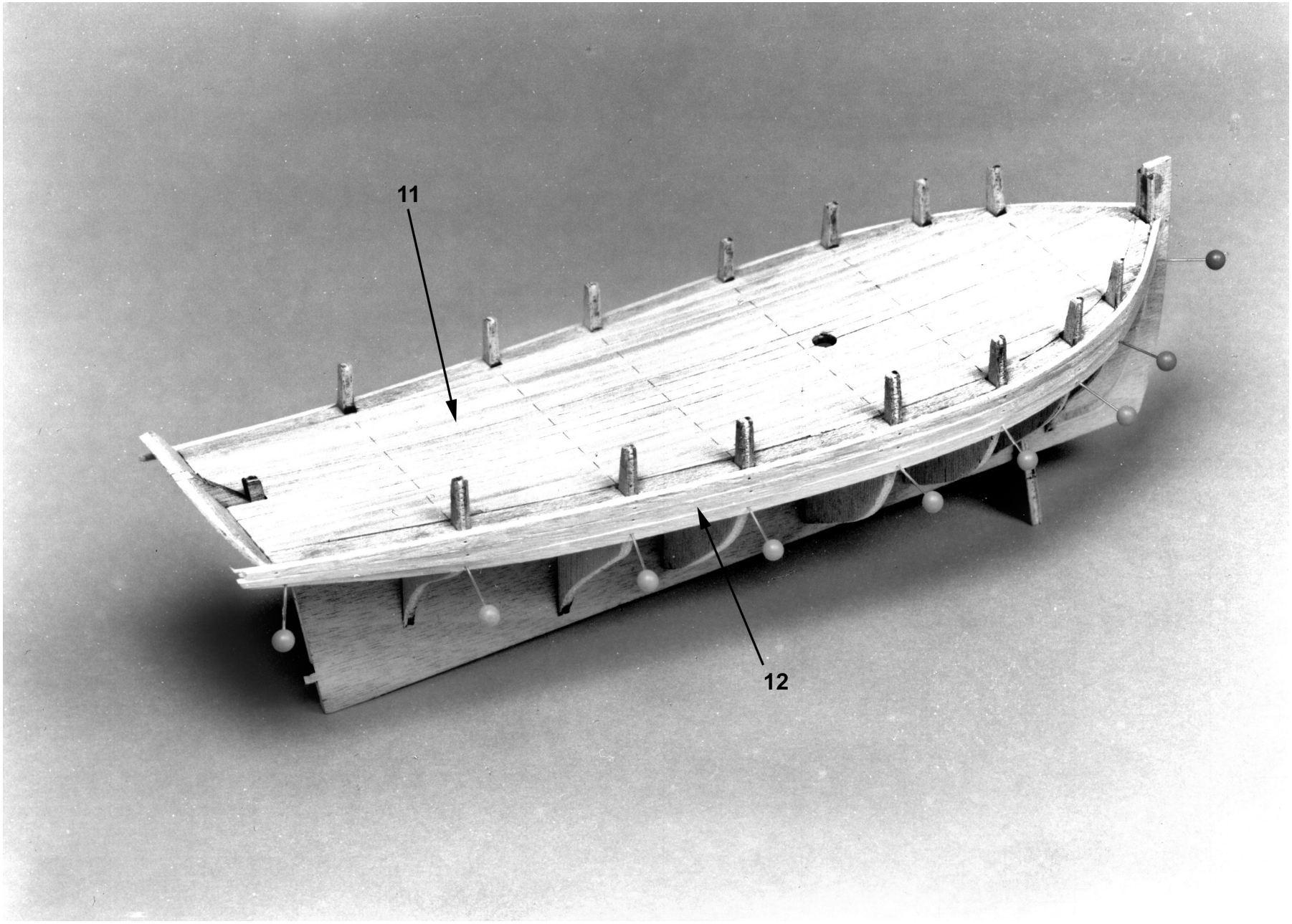

FIG.4

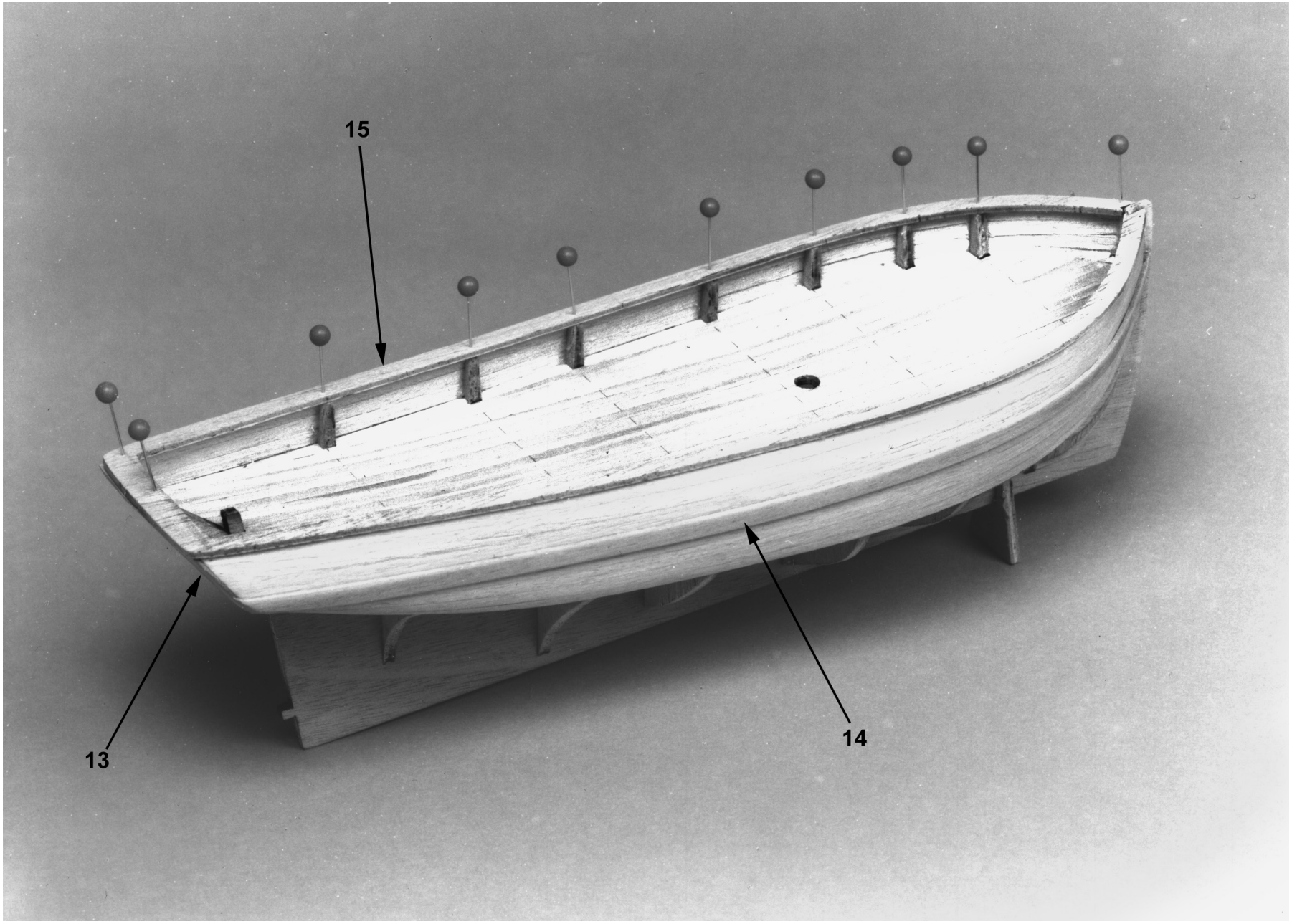

FIG.5

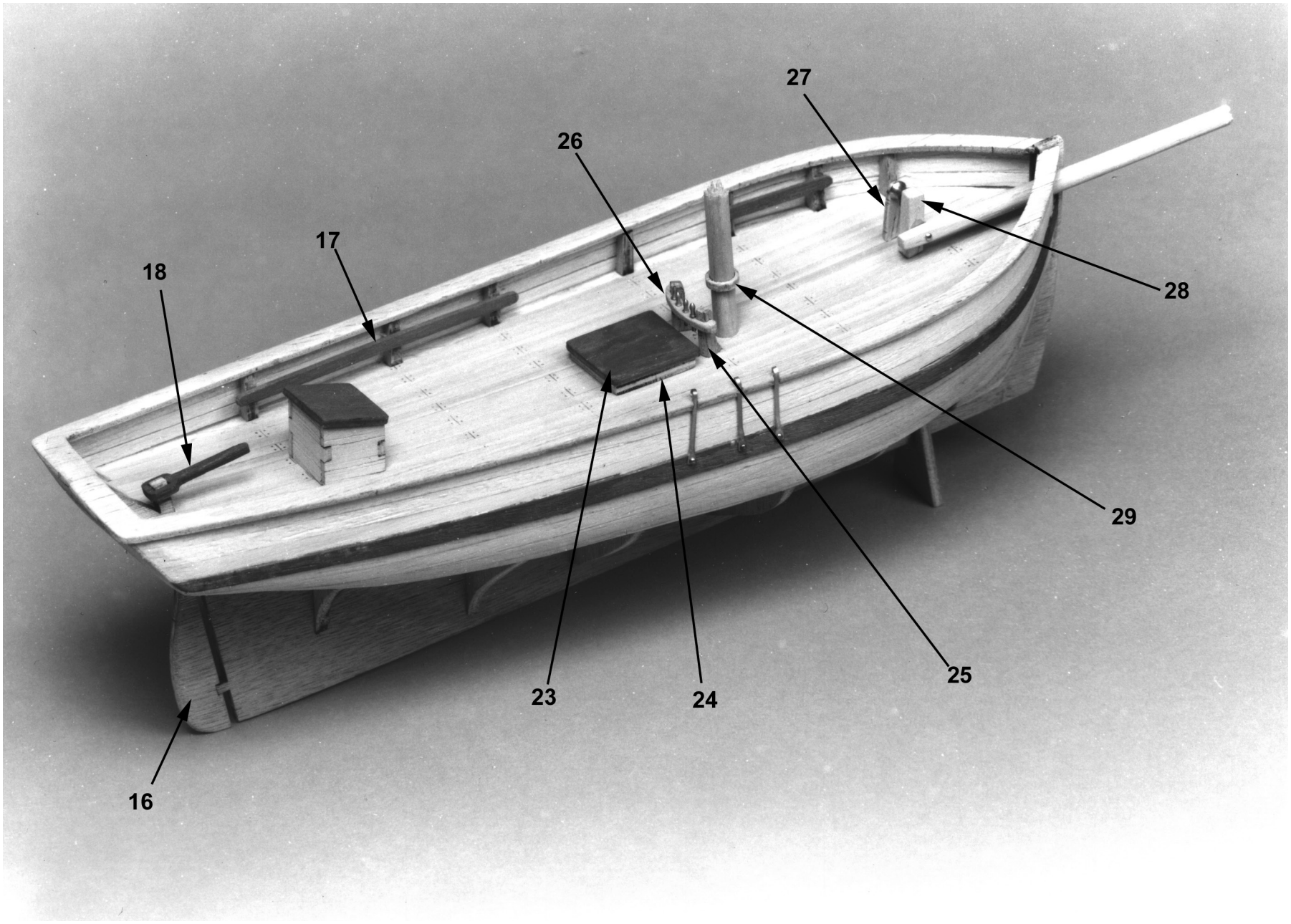

FIG.6

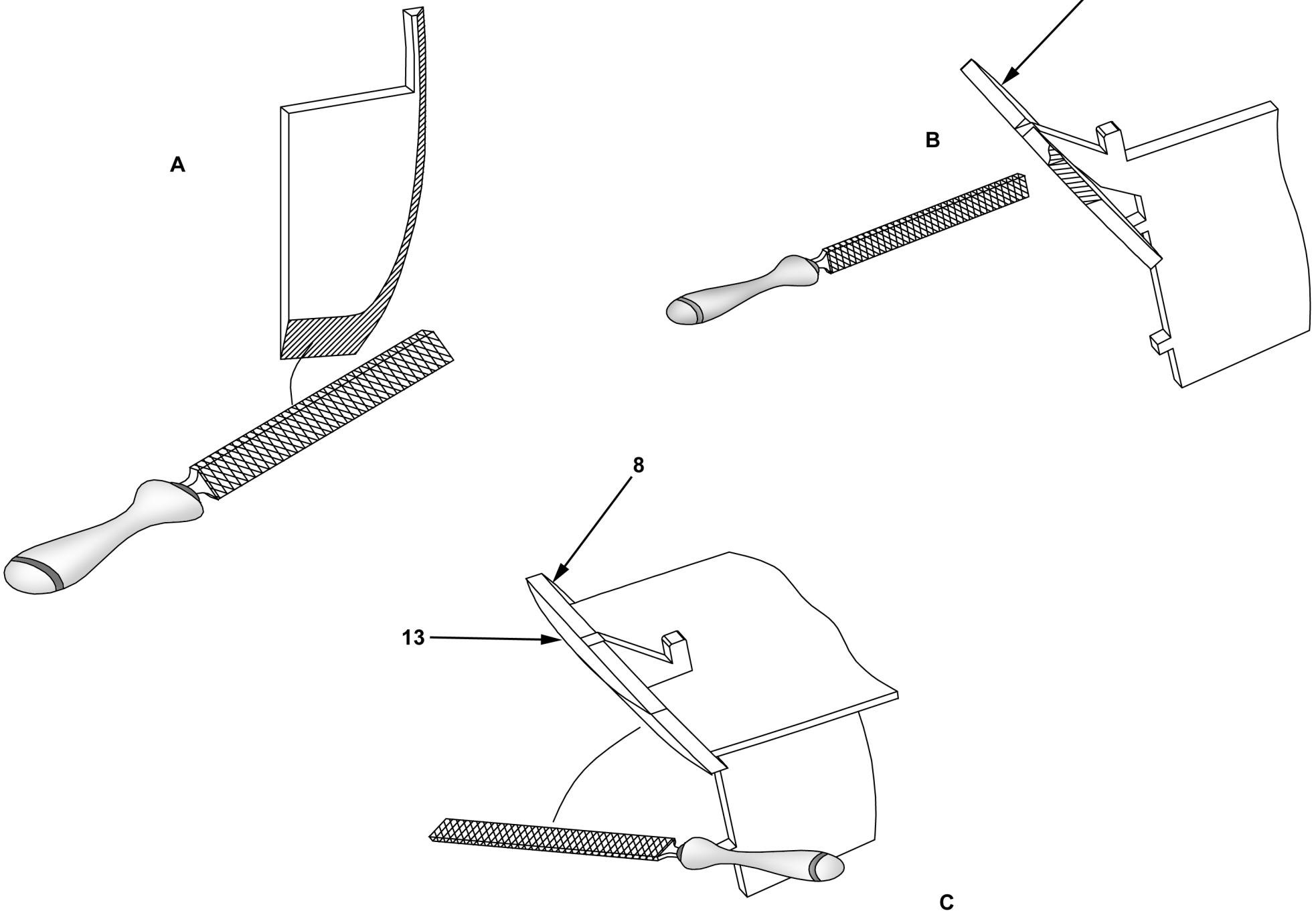

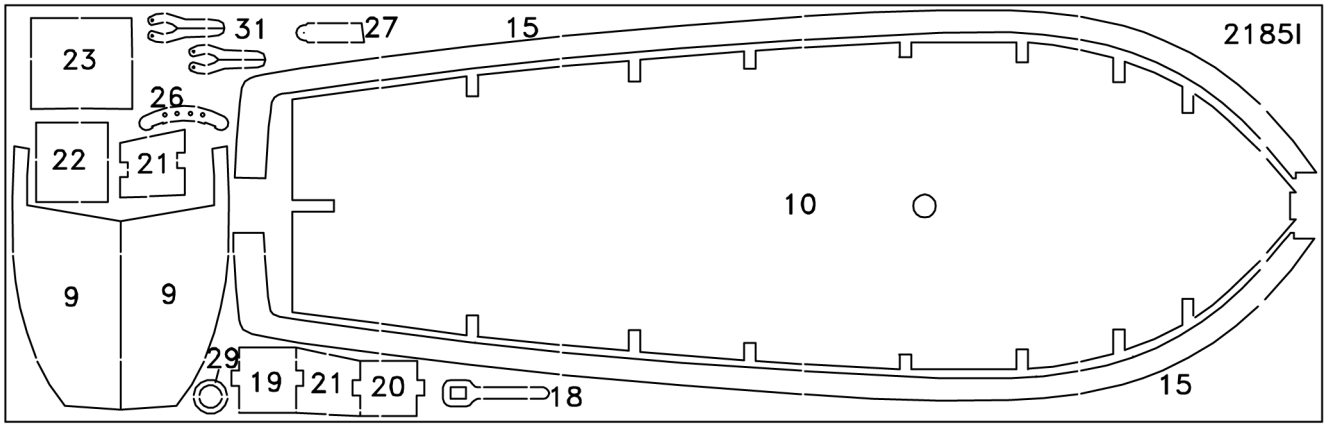
2185l
31
27
15
23
26
22
21
10
9
9
29
19
21
20
18
15

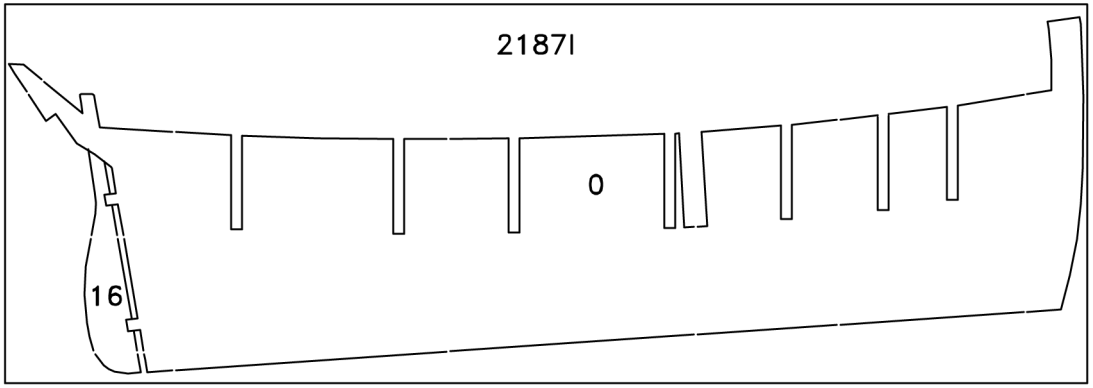
2187l
0
16

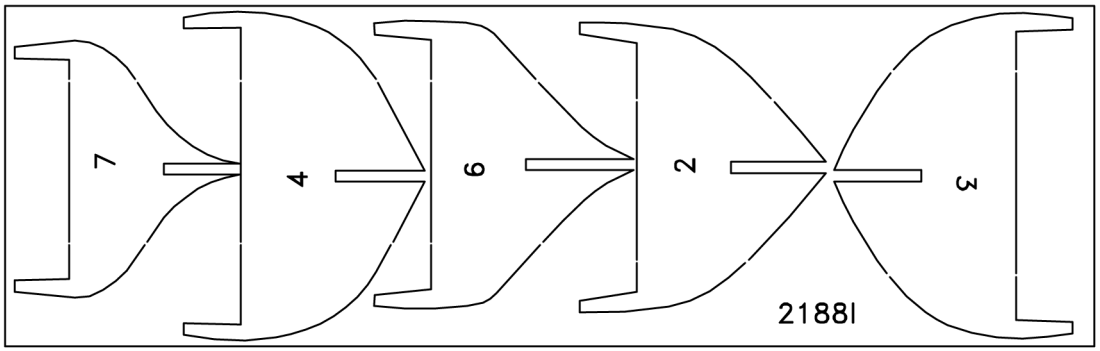
7
4
6
2
3
2188l

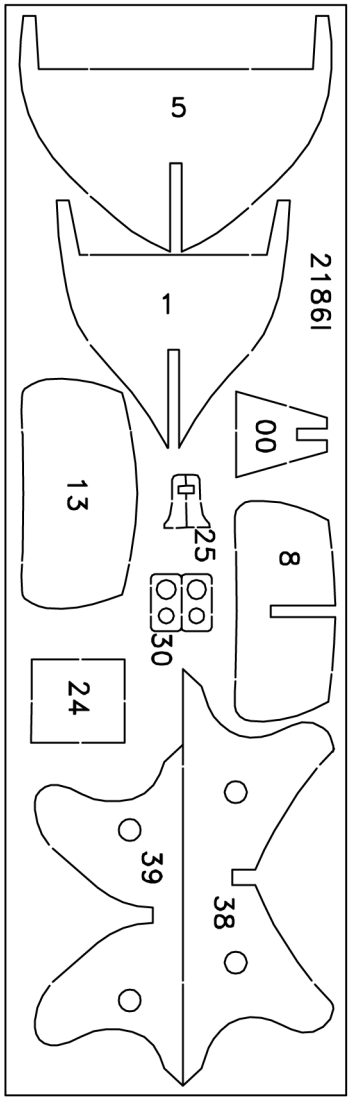
2186l
5
1
00
13
25
8
30
24
39
38

DK

Symboler  = Rigningsnummer

 = Farvenummer



= Bejdse

GB

Symbols  = Rigging No

 = Colour Nor



= Stain

D

Zeichen  = Takel Nr.

 = Farben Nr



= Beize

F

Symboles  = Greement no.

 = Couleur no.



= Mordant

NL

Symbolen  = Tuigage Nr.

 = Kleur Nr.



= Beits

E

Símbolo  = Oparejo Nr.

 = Color Nr.



= Mordiente

I

Segno  = Attrezzatura No

 = Colore No



= Inchiostro tint.

P

Simbolos  = Cordame no

 = Cõr no



= Tintura

Til denne model er mahogni bejdse og farver med følgende numre nødvendige:
For this model is mahogany stain and colours with the following numbers should be used:
Für dieses Modell sind Mahagoni Beize und Farben mit den folgenden Nummern notwendig:
Pour ce modèle, le mordant et les couleurs avec les numéros suivants doivent être employées:
Voor dit model zijn kleuren met de volgende nummers nodig:
Para est modelo se necesitan mordiente et colores con los siguientes nùmeros:
Per questo modello occorrono inchiostro tinteggiatore ”mogano” e colori con questi numeri:
Pinte o modelo com tintura cõr Mogno e as cõres sugeridas da Billing Boats:

Billing Boats farver/colours

Billing	1	=	White
Billing	7	=	Sea Blue
Billing	11	=	Black
Billing	17	=	Clear Poly
Billing	20	=	Satin Brown
Billing	36	=	Stain

Table contents for “Henriette-Marie” No. 904 (09-100116)

Pcs.	No.	Dimension	Material	DK	GB	D	F
1	0	3mm x-veneér	2186L	Fod	Foot	Fuß	Pied
1	0	3mm x-veneér	2187L	Køl	Keel	Kiel	Quille
1	1	3mm x-veneér	2186L	Spant	Frame	Spant	Couples
1	2	3mm x-veneér	2188L	Spant	Frame	Spant	Couples
1	3	3mm x-veneér	2188L	Spant	Frame	Spant	Couples
1	4	3mm x-veneér	2188L	Spant	Frame	Spant	Couples
1	5	3mm x-veneér	2186L	Spant	Frame	Spant	Couples
1	6	3mm x-veneér	2188L	Spant	Frame	Spant	Couples
1	7	3mm x-veneér	2188L	Spant	Frame	Spant	Couples
1	8	3mm x-veneér	2186L	Spant	Frame	Spant	Couples
2	9	2mm x-veneér	2185L	Hjælpestykke	Auxiliary pieces	Hilfsteil	Pièces auxiliaires
1	10	2mm x-veneér	2185L	Dæk	Deck	Deck	Pont
20	11	0,7x3x300mm	Annegré	Dækslister	Deckstrips	Deckleisten	Barres
42	12	1,8x4x350mm	Obechi	Beklædningslister	Plankingstrips	Beplank. Leisten	Baquette de bordé
1	13	3mm x-veneér	2186L	Agterspejl	Stern	Heckspiegel	Tableau
2	14	1,8x6x350mm	Obechi	Fenderliste	Rubbing strake	Fenderleisten	Ceinture
2	15	2mm x-veneér	2185L	Ræling	Rail	Reling	Plat bord
1	16	3mm x-veneér	2187L	Ror	Rudder	Ruder	Gouvernail
1	17	1,8x3x350mm	Obechi	Liste	Strip	Leiste	Baquette
1	18	2mm x-veneér	2185L	Rorpind	Rudderstick	Ruderpinne	Barre
1	19	2mm x-veneér	2185L	Nedgang	Companion	Niedergang	Couroir
1	20	2mm x-veneér	2185L	Nedgang	Companion	Niedergang	Couroir
1	21	2mm x-veneér	2185L	Nedgang	Companion	Niedergang	Couroir
1	22	2mm x-veneér	2185L	Nedgang	Companion	Niedergang	Couroir
1	23	2mm x-veneér	2185L	Luge	Hatch	Luke	Ecoutilles
1	24	3mm x-veneér	2186L	Luge	Hatch	Luke	Ecoutilles
2	25	3mm x-veneér	2186L	Bukke	Bend	Böcke	Bande
1	26	2mm x-veneér	2185L	Naglebrædt	Pin-rack	Nagelbrett	Support cabillots
1	27	2mm x-veneér	2185L	Konsol	Bracket	Konsole	Console
1	28	5x5x30mm	Obechi	Konsol	Bracket	Konsole	Console
1	29	2mm x-veneér	2185L	Mastering	Mast hoop	Mastring	Cercle de mât
2	30	3mm x-veneér	2186L	Æselhoved	Cap	Eselhaupt	Chouguet
4	31	2mm x-veneér	2185L	Gaffel	Gaff	Gaffel	Corne
1	32	ø6x340mm	Ramin	Mast	Mast	Mast	Mât
1	33	ø4x140mm	Ramin	Mast	Mast	Mast	Mât
1	34	ø4x180mm	Ramin	Gaffelbom	Gaff boom	Gaffel	Gaffe
1	35	ø5x250mm	Ramin	Storbom	Main boom	Grossbaum	Grand bôme
1	36	ø5x190mm	Ramin	Bovspryd	Bowsprit	Bugspriet	Baupré
1	37	ø2x75mm	Ramin	Topsejlbom	Topsail boom	Topsegelbaum	Grande vergue
1	38	3mm x-veneér	2186L	Bedding	Slip	Ständer	Cale
1	39	3mm x-veneér	2186L	Bedding	Slip	Ständer	Cale
2	40	ø6x120mm	Ramin	Bedding	Slip	Ständer	Cale

1	41	TR144	Transfer	Transfer	Abziehbilder	Decals
1	42	FL125	Flag	Flag	Flaggen	Drapeau
1		9053S	Sejl	Sail	Segel	Voile
1			Tegning	Drawing	Zeichnung	Plans
1			Byggevejledning	Building instr.	Bauanleitung	Inst. de montage

Table contents for fittingkit ”Henriette-Marie” No. 904 (09-100116)

Pcs.	No.	Dimension	DK	GB	D	F
4	F54	8mm	Kofilnagle	Belaying pins	Belegnagel	Cabillots
1	F70	5m	Rigningstråd	Rigging thread	Takelgarn	Fil de greement
1	F71	10m	Rigningstråd	Rigging thread	Takelgarn	Fil de greement
1	F72	5m	Rigningstråd	Rigging thread	Takelgarn	Fil de greement
6	F232	6mm	Søm	Pins	Nagel	Clous
1	F327	450mm	Kæde	Chain	Kette	Chaîne
1	F348	9mm	Klampe	Cleats	Klampen	Taquets
2	F404	16mm	Søm	Pins	Nagel	Clous
6	F537	25mm	Røstjern	Chain plate	Rüsteisen	Cadene
14	F664	11mm	Øjebolt	Eyebolt	Augbolzen	Pitons
1	F667	ø6mm	Spilkop	Warping end	Spillkopf	Tambour
17	F697	5mm	Blok	Block	Block	Poulie
12	F821	ø3,5mm	Jomfru	Dead eye	Juffern	Cap de mouton

Table contents for “Henriette-Marie” No. 904 (09-100116)

Pcs.	No.	Dimension	Material	NL	E	I	P
1	0	3mm x-veneér	2186L	Steun	Pie	Piede	Pé de suporte
1	0	3mm x-veneér	2187L	Kiel	Quilla	Chiglia	Quilha
1	1	3mm x-veneér	2186L	Spanten	Cuaderna	Ordinata	Frame
1	2	3mm x-veneér	2188L	Spanten	Cuaderna	Ordinata	Frame
1	3	3mm x-veneér	2188L	Spanten	Cuaderna	Ordinata	Frame
1	4	3mm x-veneér	2188L	Spanten	Cuaderna	Ordinata	Frame
1	5	3mm x-veneér	2186L	Spanten	Cuaderna	Ordinata	Frame
1	6	3mm x-veneér	2188L	Spanten	Cuaderna	Ordinata	Frame
1	7	3mm x-veneér	2188L	Spanten	Cuaderna	Ordinata	Frame
1	8	3mm x-veneér	2186L	Spanten	Cuaderna	Ordinata	Frame
2	9	2mm x-veneér	2185L	Hulpstukken	Trozo de ayuda	Pezzo ausiliario	Peças auxiliares
1	10	2mm x-veneér	2185L	Dek	Cubierta	Ponte	Deck
20	11	0,7x3x300mm	Annegre	Dekstrips	Listónes de la cubierta	Listelli ponte	”Tábuas” do deck
42	12	1,8x4x350mm	Obechi	Bekl. strips	Listónes de forro	Listelli fasciame	Tiras de revestimento
1	13	3mm x-veneér	2186L	Achterspiegel	Espejo de popa	Specchio di poppa	Pôpa
2	14	1,8x6x350mm	Obechi	Berghout	Como de cojin	Listello parabordo	Defensa
2	15	2mm x-veneér	2185L	Reling	Borda	Parapetto	Amurada
1	16	3mm x-veneér	2187L	Roer	Timón	Timone	Leme
1	17	1,8x3x350mm	Obechi	Strips	Listón	Listello	Tira
1	18	2mm x-veneér	2185L	Helmstok	Caña del timón	Agghiaccio	Eixo do leme
1	19	2mm x-veneér	2185L	Trapafgang	Bajada	Scaletta di boccaporto	Escotilha de descida
1	20	2mm x-veneér	2185L	Trapafgang	Bajada	Scaletta di boccaporto	Escotilha de descida
1	21	2mm x-veneér	2185L	Trapafgang	Bajada	Scaletta di boccaporto	Escotilha de descida
1	22	2mm x-veneér	2185L	Trapafgang	Bajada	Scaletta di boccaporto	Escotilha de descida
1	23	2mm x-veneér	2185L	Luiken	Escotilla	Boccaporto	Escotilha
1	24	3mm x-veneér	2186L	Luiken	Escotilla	Boccaporto	Escotilha
2	25	3mm x-veneér	2186L	Nagelbank	Caballetes	Cavaletto	Curva
1	26	2mm x-veneér	2185L	Nagelbank	Caballetes	Cavigliera	Mesa dos pinos
1	27	2mm x-veneér	2185L	Steun	Consola	Consolle	Suporte
1	28	5x5x30mm	Obechi	Beting	Consola	Consolle	Suporte
1	29	2mm x-veneér	2185L	Mastring	Zunzho	Anello dell’albero	Topo do mastro
2	30	3mm x-veneér	2186L	Ezelshoofd	Herraje de juntapalos	Testa di moro	Pêga
4	31	2mm x-veneér	2185L	Klauw	Pico de congrejo	Randa	Carangueja
1	32	ø6x340mm	Ramin	Mast	Palo	Albero	Mastro
1	33	ø4x140mm	Ramin	Mast	Palo	Albero	Mastro
1	34	ø4x180mm	Ramin	Gaffel	Pico de cangreja	Albero di randa	Botaló da carangueja
1	35	ø5x250mm	Ramin	Giek	Botavara mayor	Albero di maestra	Botaló principal
1	36	ø5x190mm	Ramin	Boegspriet	Bauprés	Albero di bompresso	Gurupés (mastro de prôa)
1	37	ø2x75mm	Ramin	Spriet	Botalón de juanete	Albero controranda	Botaló da vela de topo
1	38	3mm x-veneér	2186L	Standaard	Grada	Supporto	Suporte

1	39	3mm x-veneér	2186L	Standaard	Grada	Supporto	Suporte
2	40	ø6x120mm	Ramin	Standaard	Grada	Supporto	Suporte
1	41		TR144	Transfer	Transferencia	Decalcomanie	Transfers
1	42		FL125	Vlag	Bandera	Bandiere	Bandeira
1			9053S	Zeil	Vela	Vele	Velas
1				Tekeningen	Dijubo	Piani di costruzione	Planta principal
1				Bouwbeschrijving	Inst. de construcción	Instruzioni di montaggio	Manual de instruções

Table contents for fittingkit “Henriette-Marie” No. 904 (09-100116)

Pcs.	No.	Dimension	NL	E	I	P
4	F54	8mm	Korvijnnagel	Cabillas	Ribattino	Pino de amarração
1	F70	5m	Takelgaren	Hilo de oparejo	Filo per manovre	Linha de cordame
1	F71	10m	Takelgaren	Hilo de oparejo	Filo per manovre	Linha de cordame
1	F72	5m	Takelgaren	Hilo de oparejo	Filo per manovre	Linha de cordame
6	F232	6mm	Spijkertje	Clavo	Chiodo	Pinos
1	F327	450mm	Ketting	Cadena	Catena	Corrente
1	F348	9mm	Kikkers	Cornamusas	Galloccia	“T” de amarra
2	F404	16mm	Spijkertje	Clavo	Chiodo	Pinos
6	F537	25mm	Putting	Cadenote	Landra	Fixador do ovém
14	F664	11mm	Oogbouten	Pernos de cánamo	Bullone ad occhio	Ferrolho
1	F667	ø6mm	Winchkop	Tambor	Testa argano	Polia
17	F697	5mm	Enkel blok	Polea	Blocco	Moitão (bloco)
12	F821	ø3,5mm	Jufferblokken	Virgen	Testa di montone	Bigota

F54

F348



F697



F821



F330

F537



F664

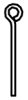

F404



F667



F327




BILLING
BOATS
DENMARK