

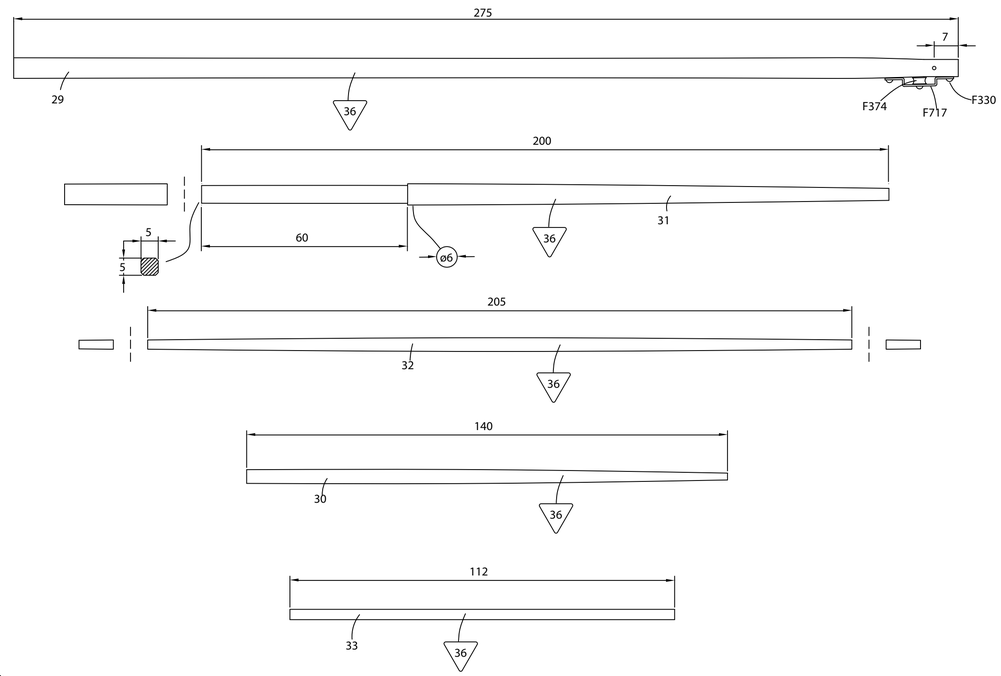

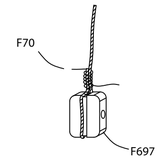

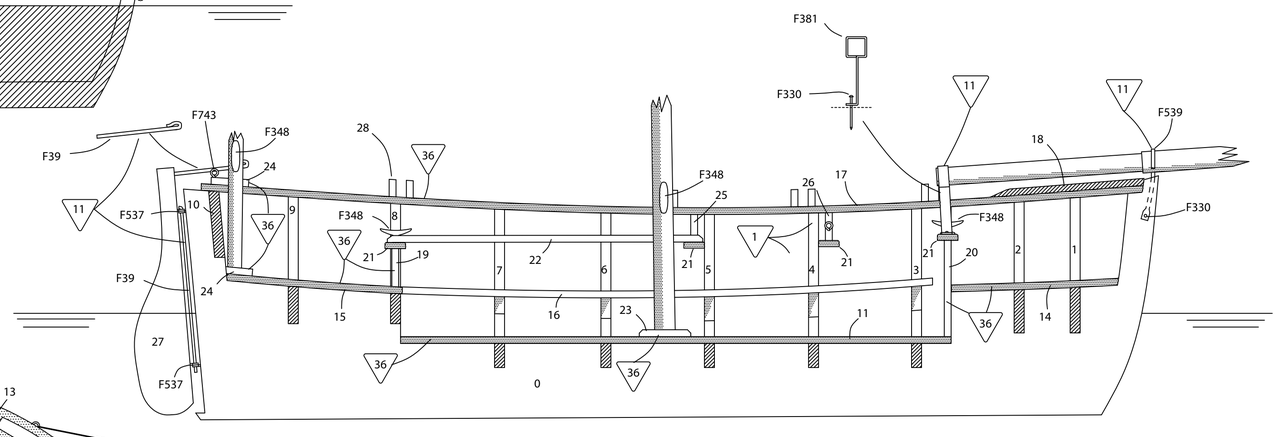

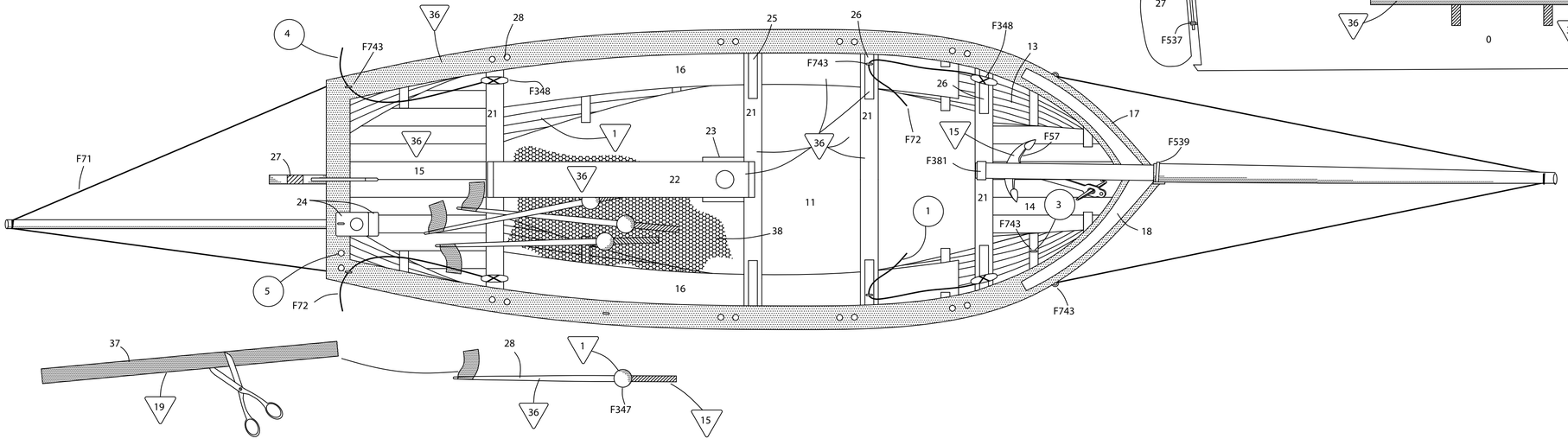

	8154-1	Billing Boats Denmark Aps
Målestok. 1:30	LE BAYARD "906"	Tegn.nr. 50-50069