Wasa ”490” ***

BUILDING INSTRUCTION



This model is Copyright protected
All Copyrights to the designs of this
version of the Wasa belongs to
Billing Boats Denmark Aps

www.billingboats.com

50-51014 071025

Historiske data for Wasa.

DK

1625 Gustav II Adolf gav ordre til bygning af Wasa.

1628 Den 10. august begiver Wasa sig på jomfrurejse, kæntrer og synker i Stockholms havn.

1664 53 af Wasas 64 kanoner bjærges ved hjælp af en primitiv dykkerklokke.

1956 Anders Franzén finder Wasas vrag.

1959 Da marinens dykkere har afsluttet det vanskelige tunnelarbejde under Wasa, løfter bjærgningsselskabet Neptun skibet fra en dybde på 32 m og bugserer hende i 18 etaper ind på lav vand udenfor Kastellholmen i Stockholms havn.

1961 Den 24. april hæves Wasa over vandoverfladen. Wasa pumpes læns og føres på egen køl ind i Beckholmsdokken. Hun placeres på en specialbygget betonponton og den arkæologiske udgravning tager fart. Der bygges et aluminiumshus over skibet. Om efteråret bugseres Wasa på sit fundament til det nyopførte Wasaværft. Bjærgningen er dermed afsluttet.

1962 Den 16. februar åbnes Wasaværftet for offentligheden. Konserveringen af skibet begynder.

1963 Om sommeren begynder bjærgningen af løse konstruktionsdele og skulpturer - ialt over 14.000 dele - fra det sted, hvor Wasa forliste. Udstillingen "Livet ombord" åbner.

1964 Wasaværftet sammensluttes med Statens søhistoriske museum.

1965 En støttevæg monteres under skroget og tærede bolte erstattes med nye. Restaureringen indledes og et automatisk befugtningsanlæg for konservering af skroget tages i brug.

1966 Under arbejdet med restaureringen gøres flere betydningsfulde erfaringer om Wasas oprindelige udseende. Seks vandreudstillinger om Wasa sendes ud til forskellige steder i verden.

1967 Dykningerne afsluttes. Sammenlagt registreres 3.500 bjærgede genstande ved disse efterundersøgelser.

1968 Et ombygget Wasa pontonhus giver plads til at muliggøre en fortsat restaurering. I april åbnes en udstilling på Wasaværftet, som viser hovedparten af skulpturerne, og hvordan restaureringen gennemføres.

1972 Den intensive befugtning af skroget afsluttes og erstattes af en overfladebehandling.

Modellens mål er:

Målestok	1 : 75
Længde	98 cm
Bredde	19 cm
Højde	79 cm

Historical facts on the Wasa.

GB

1625 Gustavus II Adolphus orders the building of the Wasa.

1628 On the 10th August the Wasa casts off for her maiden voyage, capsizes and sinks in Stockholm harbour.

1664 53 of Wasa's 64 guns are salvaged with the aid of a primitive diving bell.

1956 Anders Franzén locates the Wasa.

1959 After the Navy divers have completed the difficult tunnelling work under the hull the Neptune Salvaging Co. raises the ship from a depth of almost 110 feet and moves her by 18 stages in to shallower water off Kastellholmen.

1961 On the 24th April the Wasa breaks the surface. She is pumped out and moved in to Beckholmen dock on her own keel. Here she is mounted on a specially-built concrete pontoon and the archeological excavation of her interior begins. She is housed in an aluminium building and in the autumn the entire unit is towed to the newly established Wasa dockyard. The salvaging works is now completed.

1962 On the 16th February the Wasa dockyard is opened to the public. The preserving process also begins now.

1963 In the summer divers begin salvaging the loose pieces on the seabed where the ship foundered. The "Life on board" exhibition is opened.

1964 The Wasa dockyard is incorporated with the National Maritime Museum.

1965 A cradle is erected under the hull and the rusted bolts are replaced with new ones. The restoration is begun and an automatic spraying device for preserving the hull is installed.

1966 Several significant factors relating to the Wasa's original appearance emerge during the restoration work. Six travelling exhibitions on the Wasa are sent to different parts of the world.

1967 Diving on the site of the catastrophe finally ends with the recovery of a ship's boat which presumably belonged to the Wasa. Altogether 3500 objects have been registered from these operations.

1968 The pontoon building is rebuilt so that further restoration work can be carried out on the ship.

1972 The intensive spraying of the hull is replaced by surface treatment.

The measurements of the models are:

Scale	1 : 75
Lenth	98 cm
Beam	19 cm
Height	79 cm

Historische Daten über die Wasa.

D

1625 Gustav II Adolf gibt den Auftrag, die Wasa zu bauen.

1628 Am 10. August geht die Wasa auf die Jungfernreise, kenterte und sank im Hafen von Stockholm.

1664 53 von Wasas 64 Kanonen werden mittels einer primitiven Taucherglocke geborgen.

1956 Ander Franzén findet das Wrack der Wasa.

1959 Als die Taucher der schwedischen Marine die schwierige Tunnelarbeit unter Wasa beendet hatten, hebt die Bergungsgesellschaft Neptun das Schiff aus 32 m Tiefe und bugsiert sie in 18 Etappen in flaches Wasser vor Kastellholmen in Stockholm.

1961 Am 24. April wird die Wasa über die Wasseroberfläche gehoben. Das Wasser wird aus der Wasa herausgepumpt und die Wasa wird auf eigenem Kiel in das Beckholmsdock geführt. Sie wird in einem spezialgebauten Betonponton angebracht und die archäologischen Ausgrabungen werden beschleunigt. Ein Aluminiumhaus wird um das Schiff herum gebaut. Im Herbst wird die Wasa auf ihrem neuen Fundament zur neugebauten Wasawerft bugsiert. Die Bergung ist hiermit beendet.

1962 Am 16. Februar wird die Wasawerft für die Öffentlichkeit geöffnet. Die Konservierung des Schiffes beginnt.

1963 Im Sommer beginnt die Bergung der abgefallenen Konstruktionsteile und Skulpturen - insgesamt über 14.000 Teile - von dem Ort, wo die Wasa kenterte. Die Ausstellung "Das Leben an Bord" wird eröffnet.

1964 Die Wasawerft wird mit dem seehistorischem Museum des schwedischen Staates zusammengeschlossen.

1965 Eine Stützwand wird unter dem Rumpf angebracht und die verrosteten Bolzen werden mit neuen ersetzt. Die Restaurierung wird eingeleitet und eine automatische Befeuchtungsanlage für die Konservierung des Rumpfes wird in Gebrauch genommen.

1966 Während der Restaurierungsarbeit werden mehrere bedeutungsvolle Erfahrungen über das ursprüngliche Aussehen der Wasas gemacht. Sechs Wanderausstellungen werden an verschiedene Orte in der Welt geschickt.

1967 Die Tauscherarbeiten werden abgeschlossen. Insgesamt 3.500 geborgene Gegenstände werden bei diesen Nachuntersuchungen registriert.

1968 Ein umgebautes Wasa Pontonhaus gibt den notwendigen Platz, um die Restaurierung fortzusetzen. Im April wird eine Ausstellung auf der Wasawerft eröffnet, die den Hauptteil der Skulpturen zeigt und wie die Restaurierung durchgeführt wird.

1972 Die intensive Befeuchtung des Rumpfes wird beendet und durch eine Oberflächenbehandlung ersetzt.

Die Masse des Modells:

Masstab	1 : 75
Länge	98 cm
Breite	19 cm
Höhe	79 cm

L'histoire du Navire de Guerre Royal Suédois Wasa.

F

1625 Gustave II Adolf donna l'ordre de construire le Wasa.

1628 Le 10 août, le Wasa prend la mer pour son premier voyage chavire et coule dans le port de Stockholm.

1664 53 des 64 canons du Wasa sont sauvés au moyen d'une cloche à plongeur primitive.

1956 Anders Franzén retrouve l'épave du Wasa.

1959 Quand les scaphandriers de la Marine Suédoise ont terminé leur difficile travail de creusement d'un tunnel sous l'épave du Wasa, la Compagnie de Sauvetage Neptun remote le bateau d'une profondeur de 32 m et le remorque, en 18 étapes, vers les eaux basses, à l'extérieur de Kastellholmen dans le port de Stockholm.

1961 Le 24 avril, le Wasa est élevé au dessus du niveau de l'eau. Il est vidé et navigue sur sa propre quille jusqu'au bassin de Beckholm. Il est placé sur un ponton spécialement construit, en béton, avec les fouilles archéologiques rassemblées pour le moment. Un hangar en aluminium est construit au dessus du bateau. A l'automne, le Wasa est remorqué vers sa base dans un nouveau berceau nouvellement construit pour lui. Maintenant, le sauvetage est terminé.

1962 Le 16 février, le chantier du Wasa ouvre ses portes au public. La conservation du navire commence.

1963 En été, le sauvetage des pièces de construction et des sculptures dispersées - environ 14.000 pièces - commence à l'endroit où le Wasa été trouvé. L'exposition "Vie à Bord" s'ouvre.

1964 Le chantier du Wasa devient une unité du Musée Historique National Maritime.

1965 Un mur de support est monté sous la coque et les vis corrodées sont remplacées par des neuves. La restauration commence et un systême de pulvérisation automatique est installé pour la préservation de la coque.

1966 Durant de travail de restauration, plusieurs expériences importantes consernant la forme originale du Wasa sont effectuées. Six expositions itinérantes sont envoyées à différents endroits dans le monde.

1967 La recherche sous marine s'achève. En tout, 3500 éléments du sauvetage sont enregistrés durant ces investigations.

1968 Un ponton reconstruit pour le Wasa donne suffisamment d'espace pour poursuivre la restauration. En avril, une exposition est ouverte sur le chantier naval du Wasa, montrant la partie principale des sculptures et comment la restauration est réalisée.

1972 La pulvérisation intensive de peinture est remplacée par un traltement des surfaces.

Caractéristiques du modèle:

Echelle	1 : 75
Longueur	98 cm
Largeur	19 cm
Hauteur	79 cm

Geschiedenis van de Wasa.

NL

1625 Gustav II Adolf geeft opdracht tot de bouw van de Wasa.

1628 Op 10 Augustus vertrekt de Wasa voor haar eerste reis, maar kapseist en zinkt in de haven van Stockholm.

1664 Met behulp van een primitieve duikerklok worden 53 kanonnen naar boven gehaald.

1956 Anders Franzen ontdekt het wrak van de Wasa.

1959 Nadat duikers van de Zweedse Marine Klaar zijn met het moeilijke karwei een tunnel onder de Wasa te graven, wordt het schip door de bergingsmaatschappij Neptun van een diepte van 32 meter naar boven gehaald. Daarna wordt het in 18 etappes naar ondiep water verhaald bij Kastellholmen in de haven van Stockholm.

1961 On 24 April wordt de Wasa boven water gehaald. Het water wordt eruit gepompt en ze wordt naar het Beckholm dok gesleept. Daar wordt ze op een speciaal gebouwde betonnen ponton geplaatst en de archeologische opgravingen worden voortgezet. Om het schip heen wordt een aluminium loods gebouwd. In de herfst wordt het schip naar zijn plaats in het speciaal gebouwde Wasa dok gesleept. Hiermee is de berging voltooid.

1962 Op 16 Februari opent de Wasa werf de deuren voor het publiek. De konservering van het schip neemt een aanvang.

1963 In de zomer begint men met de berging van delen en beeldhouwwerk - ca. 14.000 stuks - op de oorpronkelijke vindplaats van het wrak. De tentoonstelling "Leven aan boord" wordt geopend.

1964 De Wasa werf wordt een deel van het Nationale Museum voor Maritieme Geschiedenis.

1965 Onder de romp wordt een steunmuur gebouwd en men vervangt de verroeste bouten door nieuwe. De restauratie begint en men plaatst een automatische bevochtigingsinstallatie voor de romp.

1966 Tijdens de restauratie leert men allerlei belangrijke dingen over de originele romp. Zes reizende tentoonstellingen bezoeken diverse landen in de gehele wereld.

1967 Het duiken wordt beëindigt. Alles bij elkaar heeft men 3500 delen geborgen tijdens deze operatie.

1968 De herbouwde Wasa loods verschaft genoeg ruimte om met de restauratie door te gaan. In April wordt een tentoonstelling geopend waar men het belangrijkste deel van het beeldhouwwerk kan zien alsmede de werkwijze die bij de restauratie gevolgd wordt.

Afmetingen van het model:

Schaal	1 : 75
Lengte	98 cm.
Breedte	19 cm.
Hoogte	79 cm.

Datos históricos sobre el Wasa

E

1625 Gustav II Adolf dio la orden de construir el Wasa.

1628 El 10 de agosto parte el Wasa en su viaje inaugural, zozobra y se hunde en el puerto de Estocolmo.

1664 Se rescatan 53 de los 64 cañones del Wasa con la ayuda de una primitiva campana de inmersión.

1956 Anders Franzén encuentra los restos del Wasa.

1959 Una vez que los buzos de la marina han concluido la ardua construcción de un túnel por debajo del Wasa, la empresa de salvamento Neptun levanta el barco desde una profundidad de 32 m y lo remuelca en 18 etapas a aguas poco profundas fuera de Kastelholmen, en el puerto de Estocolmo.

1961 El 24 de abril se levanta el Wasa por sobre la superficie del agua. Se achica el agua y se lo conduce sobre su propia quilla al dique de Beckholm. Se lo coloca en un pontón de hormigón especialmente construido y se pone en marcha la excavación arqueológica. Se construye una caja de aluminio alrededor del barco. En el otoño se remuelca al Wasa sobre sus cimientos hasta el recién construido astillero Wasaværft. Con eso concluye el salvamento.

1962 El 16 de febrero se abre el Wasaværft al público. Comienza el trabajo de conservación del barco.

1963 En el verano se inicia el rescate de piezas de construcción sueltas y esculturas -unas 14.000 piezas en total- en el lugar del naufragio. Se inaugura la exhibición "La vida a bordo".

1964 El Wasaværft se une con el Museo de Historia Naval del Estado.

1965 Se lleva a cabo el montaje de un muro de apoyo debajo del casco y se reemplazan los pernos corroídos. Se inicia la restauración y se pone en uso una planta de humectación automática para conservación del casco.

1966 Durante el trabajo de restauración se obtienen significativos conocimientos sobre el aspecto original del Wasa. Se envían seis exhibiciones ambulantes sobre el Wasa a varios lugares del mundo.

1967 Concluyen las expediciones submarinas. Se registran en total 3.500 objetos rescatados a través de estas incursiones.

1968 La reconstrucción de la caja del pontón del Wasa permite continuar la restauración.En abril se inaugura una exhibición en el Wasaværft donde se muestra la mayor parte de las esculturas y cómo se lleva a cabo la restauración.

1972 Concluye la humectación intensiva del casco y se la reemplaza por un tratamiento superficial.

Las medidas del modelo son:

Escala	1 : 75
Longitud	98 cm
Ancho	19 cm
Altura	79 cm

Cenni storici

I

1625 Il re della Svezia, Gustavo II Adolfo, impartisce l'incarico per la costruzione della Wasa.

1628 Il 10 agosto la WASA parte per il viaggio inaugurale, durante il quale si capovolge e affonda nel porto di Stoccolma.

1664 Impiegando una rudimentale campana pneumatica si riescono a recuperare 53 dei suoi 64 cannoni.

1956 Il Sig. Ander Franzén trova il relitto della WASA.

1959 Terminato il difficile lavoro dei preparativi per il recupero, condotto da alcuni sub della marina svedese, la società specializzata Neptun riesce a sollevare la nave, giacente a 32 m di profondità, per poi portarla in 18 tappe nelle acque basse antistanti la località di Kastellholmen, nei pressi di Stoccolma.

1961 Il 24 aprile la WASA viene messa all'asciutto. Si pompa l'acqua fuori dal relitto. La nave viene poi portata in un bacino di carenaggio, dove può finalmente venir poggiata sulla sua chiglia. Intorno alla barca gli ingegneri tirano su un pontone di cemento appositamente studiato, in modo tale che i lavori degli archeologi possano procedere con maggiore celerità. Successivamente intorno alla WASA si costruisce una casa con struttura di alluminio. In autunno tutta la struttura viene trainata verso il cantiere navale WASA, costruito appositamente per l'occasione. Con quest'operazione si concludono i lavori di recupero.

1962 Il 16 febbraio il cantiere della WASA viene aperto al pubblico. Nel contempo hanno inizio i lavori per assicurare il mantenimento della nave.

1963 Nell'estate di quell'anno gli archeologi danno il via al recupero dei vari pezzi che si erano staccati dalla nave (più di 14.000), sul posto dove la maestosa barca era affondata. Viene inaugurata la mostra "La vita a bordo".

1964 Il cantiere WASA viene unito al museo storico navale della repubblica svedese.

1965 Si rende necessario l'inserimento di un muro di sostegno sotto la carena; in quel contesto si cambiano i bulloni arrugginiti con pezzi nuovi. Iniziano i lavori di restauro; inoltre entra in funzione un impianto di inumidimento automatico, per preservare la carcassa il meglio possibile.

1966 Durante i lavori di restauro gli scienziati ricavano delle importanti nozioni circa l'aspetto originario della barca. Si allestiscono sei mostre ambulanti sul tema che si terranno in diversi posti nel mondo.

1967 Le persone competenti decidono di concludere definitivamente la fase dei lavori di recupero dei resti: 3.500 pezzi, portati alla luce dai sub, vengono meticolosamente catalogati dagli scienziati.

1968 La casa a pontone ristrutturata offre spazio sufficiente per procedere con i restauri. In aprile viene inaugurata una mostra presso il cantiere WASA, nella quale è esposta una buona parte delle decorazioni; al visitatore vengono inoltre fornite informazioni sulle modalità delle operazioni di restauro.

1972 Gli scienziati decidono di sostituire il sistema di inumidimento della carena con un trattamento speciale della superficie.

Le dimensioni del modello

Scala	1 : 75
Lunghezza	98 cm
Larghezza	19 cm
Altezza	79 cm

Fatos históricos a respeito do Wasa.

P

1625 O Rei Adolphus Gustavus II ordena a construção do Wasa.

1628 A 10 de agosto o Wasa sai para seu batismo, vira e naufraga no porto de Estocolmo.

1664 53 das 64 armas do Wasa são resgatadas com a ajuda de uma redoma de mergulho primitiva.

1956 O pesquisador Anders Franzen localiza o Wasa no fundo do oceano.

1959 Depois que os mergulhadores da marinha completam o difícil trabalho de abrir uma galeria debaixo do casco, a Neptune Salvaging Co. levanta o navio de uma profundidade de quase 110 pés (em torno de 36m) e o desloca, através de um plano de 18 estágios, para águas mais rasas em Kastellholmen.

1961 Em 24 de abril o Wasa chega à superfície. A água é retirada de seu interior através de bombas e ele é transportado para o estaleiro de Beckholmen sobre sua própria quilha. Lá ele é montado numa doca flutuante de concreto, especialmente construída para esse fim, e a escavação arqueológica de seu interior é iniciada. Ele é guardado numa construção de alumínio e, no outono, a unidade inteira é guinchada para o novo estaleiro do Wasa. O trabalho de salvamento e recuperação do casco está completo agora.

1962 Em 6 de fevereiro o estaleiro do Wasa é aberto ao público. O processo de preservação também começa agora.

1963 No verão os mergulhadores começam o resgate de peças soltas no fundo do mar onde o navio afundou. A exposição "Vida à bordo" é aberta.

1964 O arsenal da marinha do Wasa é incorporado ao Museu Marítimo Nacional.

1965 Um picadeiro é erguido abaixo do casco e os parafusos enferrujados são substituídos por novos. A restauração começa e um equipamento de spray automático para preservação do casco é instalado.

1966 Vários aspectos significativos relacionados à aparência original do Wasa surgem durante o trabalho de restauração. Seis exposições itinerantes a respeito do Wasa são enviadas a diferentes partes do mundo.

1967 O mergulho no lacal da catástrofe finalmente termina com a recuperação de um bote de navio que presume-se que tenha pertencido ao Wasa. Ao todo 3500 objetos foram resgatados nessas operações.

1968 A doca flutuante é reconstruída para que mais restaurações possam ser feita no navio.

1972 O borrifamento intensivo de spray no casco é substituído por tratamento de superfície.

As medidas dos modelos são:

Escala	1 : 75
Comprimento	98 cm
Viga mestra	19 cm
Altura	79 cm

Fig. 1

DK

Her vises et eksempel på, hvordan De nemmest rejser kølen på en byggebedding. Til byggebedding bruges en træplade eller Byggebedding nr. 397, der ikke er indeholdt i sættet. Kølen stilles lodret og i vinkel mellem 2 hjælpelister på byggebeddingen.
Spanterne afpudses og tilpasses kølen, så de sidder stramt på denne. De skal stå fuldstændig lodret og i vinkel. De limes fast en ad gangen. Lad vinkelen stå mod spantet, indtil limen er tør.
Nu tilpasses mellemstykkerne. De skal glide nemt på plads. Derefter limes de fast.
OBS. Vær opmærksom på, at alle spanteben (4 mm) slibes ned til 3 mm, før spanterne limes på kølen.

Fig. 1

F

Cette figure montre uno manière facile d'installer la quille sur le support de montage. Comme support utiliser une planche de bois ou le support n° 397, qui n'est pas livré dans la boîte. Placer la quille verticalement entre 2 baguettes de guldage sur le support.
Poncer les couples et les ajuster aussi précisément que possible sur la quille. Les couples doivent être parfaitement verticaux et d'équerre. Les coller en place un à la fois. Ne pas toucher à l'assemblage jusqu'au séchage complet. Placer les pièces centrales en vérifiant qu'elles se positionnent facilement puis les coller. Noter que tous les supports de couples doivent être poncés de 4 à 3 mm avant collage sur la quille.

Fig. 1

I

Questa figura vi mostra quanto risulti comodo poggiare la chiglia sull'apposito scalo. Come scalo potete usare un'asse di legno ovvero uno scalo per la costruzione N° 397 che però non è compreso nella scatola di montaggio.
Collocate la chiglia sullo scalo in modo tale che essa poggi a filo ed inoltre ad angolo in mezzo a due listelli di sostegno. Levigate e rastremate le ordinate (a 3 mm di spessore), adattandole alla chiglia finché esse s'incastreranno perfettamente. Abbiate cura che le ordinate siano posizionate esattamente a perpendicolo e nell'angolazione giusta. Incollate le ordinate una dopo l'altra; non togliete i listelli ausiliari collocati vicino all'ordinata finché la colla non sarà perfettamente asciugata. Ora potete adattare i pezzi intermedi che si dovrebbero lasciar spingere e tirare senza attrito di sorta nelle loro sedi. OSSERVATE: Tutte le ordinate (4 mm) vanno rastremate e levigate fono al raggiungimento dello spessore di 3 mm, prima di venir incollate con la chiglia.

Fig. 1

GB

This figure demonstrates an easy way to mount the keel on the building slip. For the slip, use a wooden plate or the Building Slip no. 397, which is not included in the set. Position the keel vertically and between two guiding strips on the building slip.
Sand the frames and fit to the keel, ensuring a close fit. The frames should be completely vertical and at right angles. Glue in position one at a time. Do not remove the set square from the frame until the glue is dry. Position the middle pieces, ensuring that they slide easily into place, then glue. Note that all frame supports should be sanded from 4 mm to 3 mm before the frames are glued to the keel.

Fig. 1

NL

Bestudeer eerst de bouwtips in het bijgesloten boekje "Bouwtips"!
Op deze figuur kan men zien hoe de kiel opgezet wordt. Als bouwplank gebruikt men een vlakke plaat hout van ca. 18 mm. dik (niet in de doos aanwezig) of, wat makkelijker is, de bouwhelling nr. 397 van Billing Boats.
Lijm de kieldelen 14, 15A, 15B en 140 aan elkaar. Lijm nr. 138 op de bouwplank, zet de kiel erop en lijm op de bouwplank aan weerszijden van de kiel wat stukjes hout om hem klem te zetten; zorg ervoor dat de kiel loodrecht op de plank staat. De spantkoppen (dit zijn de delen van de spanten die boven de dekliin, uitsteken) moeten allemaal tot 3 mm dikte af gevijld worden. Snij alle spanten uit de planken en lijm ze loodrecht en haaks op de kiel. Tussen de spanten in worden op de kielbalk stukjes nr. 141 (5x5) gelijmd ter versteviging. De juiste stand van de spanten kan gecontroleerd worden door de dekken 48 en 50 los op de spanten te leggen zodat de spantkoppen in de uitsparingen in het dek vallen.

Fig. 1

P

Esta figura demonstra um modo fácil para montar a quilha numa base de suporte. Para esta base você pode utilizar uma tábua de madeira ou o Suporte de Construção n° 397 da Billing Boats, que não estão incluídos neste kit. Posicione a quilha verticalmente e entre as duas tiras-guia demonstradas, sobre a base de suporte.
Lixe ou lime os frames (cavernas) e ajuste-os em suas posições na quilha principal, checando se ficaram bem justas no encaixe. Os frames deverão ficar completamente verticais e à 90° em relação à quilha. Depois, cole-os um a um. Não retire o esquadro até que o frame esteja firme, com a cola seca. Monte as peças intermediárias, assegurando-se que elas se encaixam sem forçar, e depois cole-as. Note que todos os suportes dos frames deverão ser lixados/limados de 4mm para 3mm, antes de serem colados à quilha.

Fig. 1

D

Hier sehen Sie ein Beispiel für das bequeme Auflegen des Kiels auf die Bauhelling. Als Helling kann eine Holzplatte oder die Bauhelling Nr. 397 dienen, die nicht im Bausatz enthalten ist.
Den Kiel senkrecht und winklig zwischen zwei Hilfsleisten auf die Helling stellen.
Spanten abschleifen (auf 3 mm Stärke) und so an den Kiel anpassen, daß sie fest sitzen. Sie müssen genau senkrecht und winklig stehen. Einzeln festleimen; lassen Sie den Winkel am Spant stehen, bis der Leim ausgehärtet ist.
Nun die Zwischenstücke anpassen. Sie müssen sich leicht an Ort und Stelle schieben lassen. Anschließend festleimen.
BITTE BEACHTEN: Alle Spanten (4 mm) müssen auf 3 mm abgeschliffen werden, bevor sie mit dem Kiel verleimt werden.

Fig. 1

E

Aquí se muestra un ejemplo de cómo erigir fácilmente la quilla sobre una basada de construcción. Para la basada puede utilizarse una placa de madera o la basada de construcción nro. 397 no incluida en el juego.
La quilla se coloca vertical y en ángulo entre 2 listones de apoyo sobre la basada de construcción.
Las cuadernas se pulen y adaptan a la quilla, de modo que queden bien fijadas sobre ésta. Deben estar totalmente verticales y en ángulo. Se las pega en su lugar una por vez. Mantenga la escuadra contra la cuaderna hasta que se seque la cola.
Luego proceda a adaptar las piezas intermedias. Deben deslizarse con facilidad hasta su lugar. Una vez allí, proceda a pegarlas con cola.
Nota: Asegúrese de esmerilar todas las patas de las cuadernas (4 mm) a 3 mm antes de pegar las cuadernas a la quilla.

FIG 1

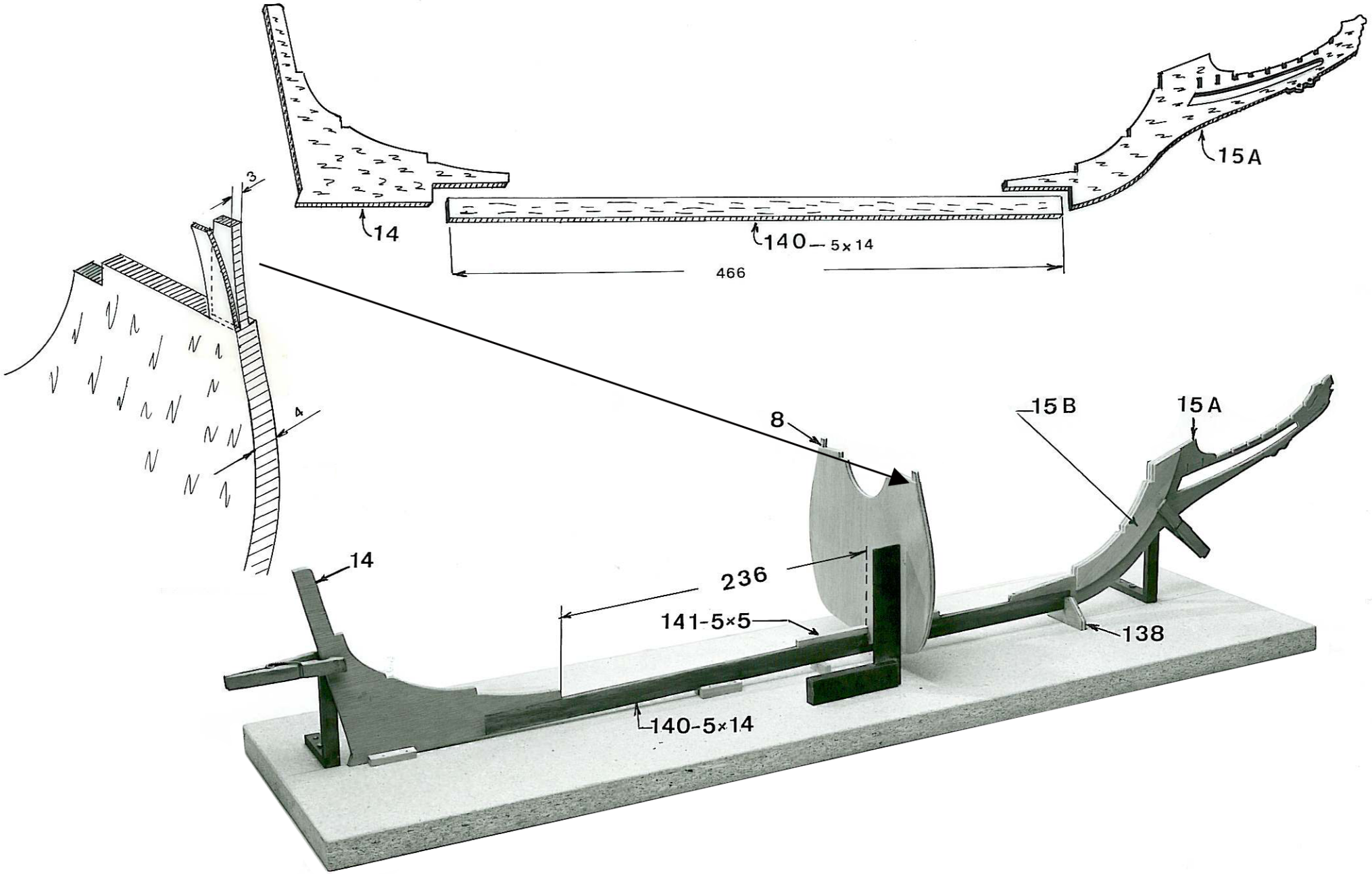

FIG 2

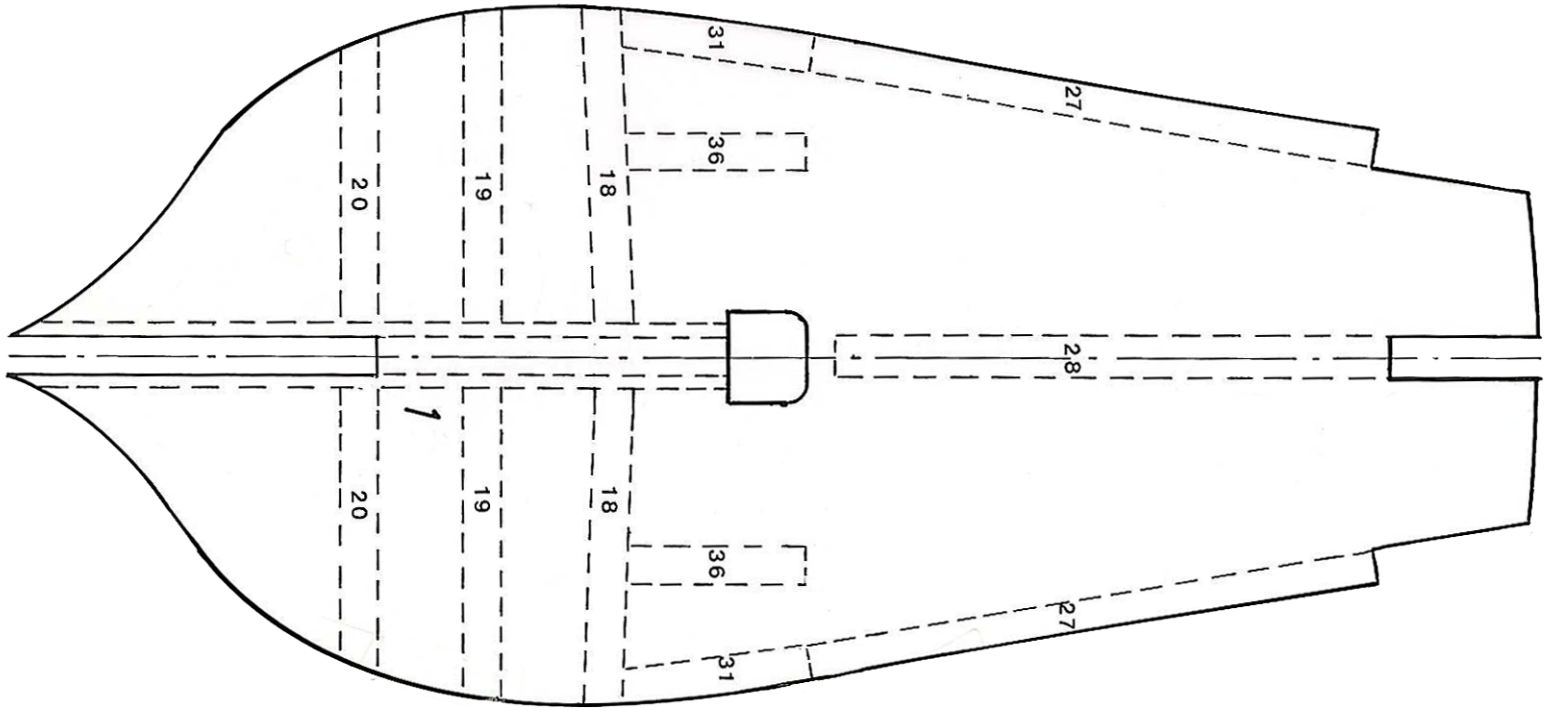

Fig. 2 **DK**

Viser den senere placering af delene 18, 19, 20 etc. Fig. 2 anvendes som skabelon, da spant nr. 1 ikke er fortrykt.

Fig. 2 **F**

Cette figure montre la position des pièces n° 18, 19, 20, etc.... Utiliser la figure comme un guide, le couple n° 1 n'étant pas imprimé.

Fig. 2 **I**

Muestra la posterior colocación de las piezas 18, 19, 20, etc. La fig. 2 se utiliza como plantilla, ya que la cuaderna nro. 1 no está marcada.

Fig. 2 **GB**

The figure shows the positioning of parts 18, 19, 20, etc. Use the figure as a stencil, as frame no. 1 is not preprinted.

Fig. 2 **NL**

Hierop ziet men hoe latjes 18, 19, 20 enz. aangebracht moeten worden. Gebruik deze tekening als sjabloon, daar spant nr. 1 niet vóórbedrukt is.

Fig. 2 **P**

A figura mostra o posicionamento das partes 18, 19, 20, etc. Use esta figura como modelo, pois o frame n° 1 não está pré-impresso.

Fig. 2 **D**

Hier die spätere Anordnung der Teile 18, 19, 20 usw. Fig. 2 dient als Schablone, da Spant Nr. 1 nicht vorgedruckt ist.

Fig. 2 **E**

Muestra la posterior colocación de las piezas 18, 19, 20, etc. La fig. 2 se utiliza como plantilla, ya que la cuaderna nro. 1 no está marcada.

FIG 3

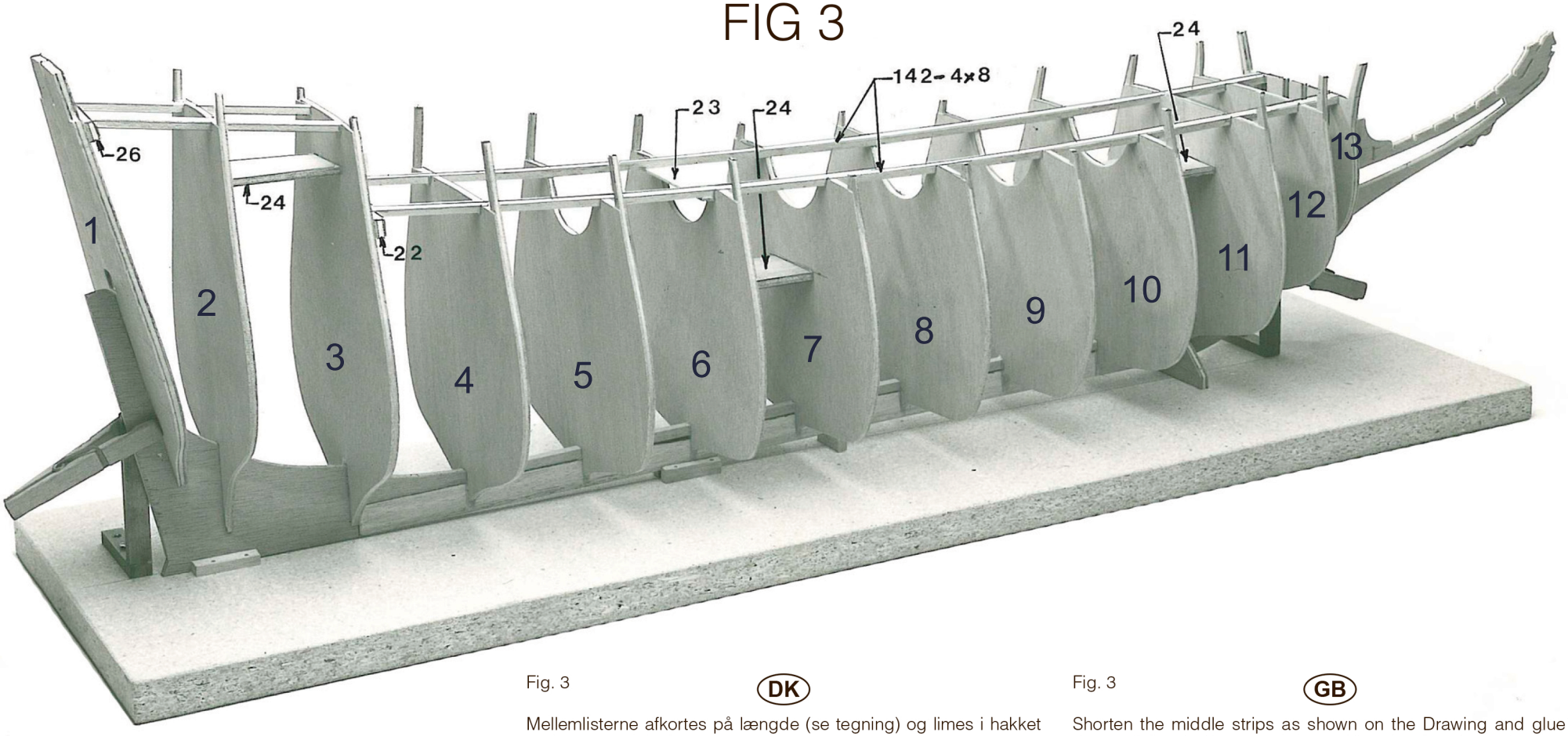

Fig. 3 **DK**

Mellemlisterne afkortes på længde (se tegning) og limes i hakket ved spant og bjælkebugt.
Tegningen viser, hvor mange spanter listerne skal spænde over.

Fig. 3 **GB**

Shorten the middle strips as shown on the Drawing and glue to the notch by the frame and beam. The drawing shows how many frames each strip should cover.

Fig. 3 **D**

Zwischenleisten ablängen (siehe Zeichnung) und in die Kerbe zwischen Spant und Balkenbucht festleimen.
Die Zeichnung zeigt, über wie viele Spanten die Leisten reichen müssen.

Fig. 3 **F**

Raccourcir la baguette centrale comme l'indique le schéma et la coller dans les encoches des couples et du bau. Le schéma indique comment les baguettes recouvrent les couples.

Fig. 3 **NL**

Breng balkjes 22, 23 en 26 aan, alsmede plankjes 24 en 25 (zie voor de juiste plaats het dwarsaanzicht op de grote tekening). De spanten worden met elkaar verbonden door de latten nr. 142.

Fig. 3 **E**

Se acortan los listones intermedios (véase el dibujo) y se los pega en la muesca de la cuaderna y la curvatón.
El dibujo muestra sobre cúantas cuadernas deben tenderse los listones.

Fig. 3 **I**

Accorciate i listelli intermedi dandogli la misura corretta (vedi disegno) ed incollateli nella tacca tra l'ordinata ed il doppino della trave. Dal disegno potete rilevare quante ordinate devono essere racchiuse da un listello.

Fig. 3 **P**

Corte as tiras intermediárias como demonstrado na planta principal e cole-as nos encaixes dos frames/vigas. A planta principal mostra quantos frames cada tira deverá interligar.

FIG 4

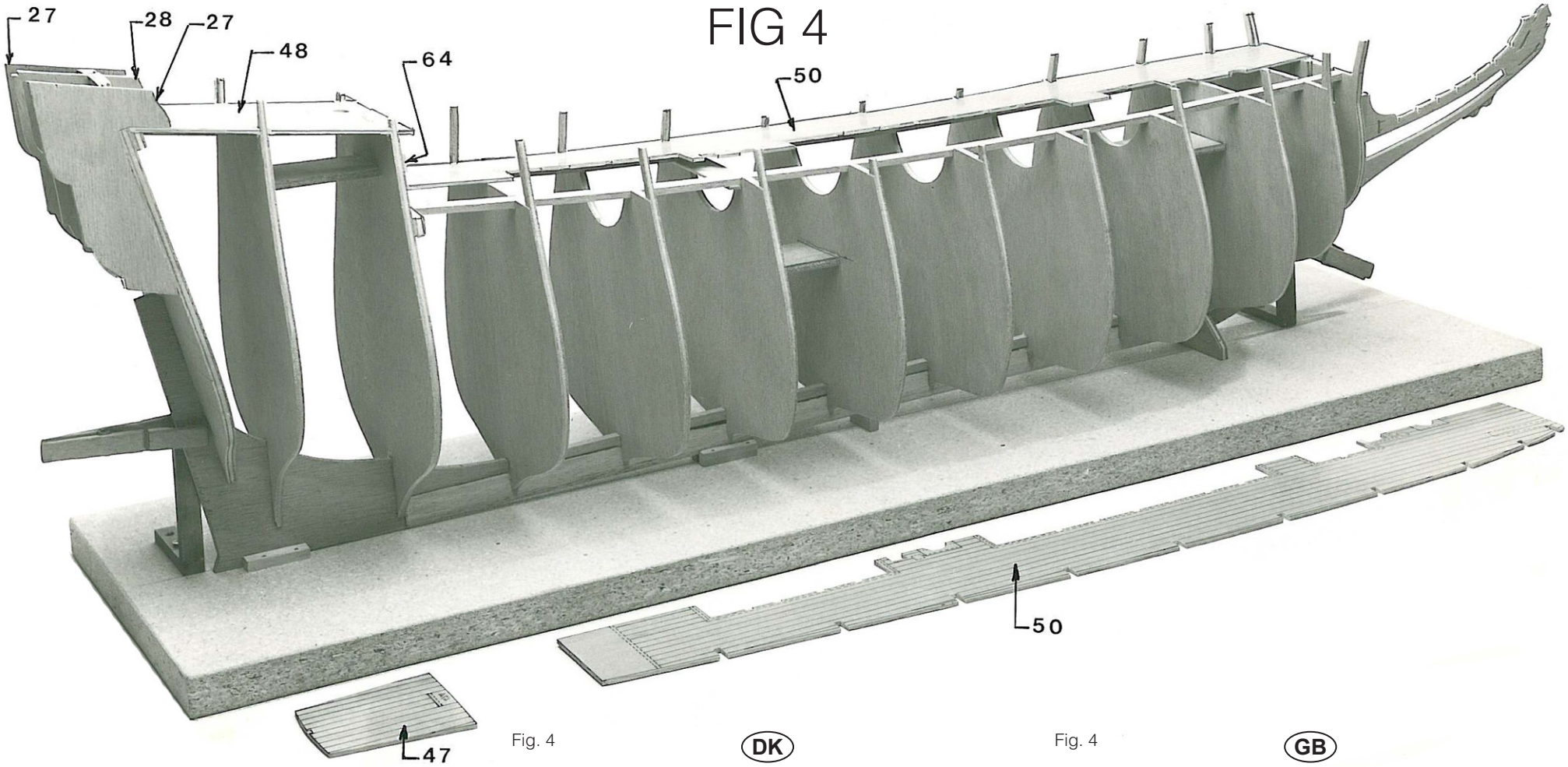

Fig. 4 **D**

Deck Nr. 48 und 50 ausschneiden, einpassen und einleimen. Anschließend Nr. 27 und 28 anpassen und einleimen.

Fig. 4 **E**

Las cubiertas nro. 48 y 50 se cortan, adaptan y pegan en su lugar. Luego se procede del mismo modo con las nro. 27 y 28.

Fig. 4 **DK**

Dæk nr. 48 og 50 skæres ud, tilpasses og limes på plads. Derefter tilpasses nr. 27 og 28 og limes på plads.

Fig. 4 **F**

Découper les ponts n° 48 et 50, les ajuster et les coller en place. Puis ajuster la n° 27 et la coller en place.

Fig. 4 **I**

Tagliate il ponte N° 48 e 50; adattate i pezzi ed incollateli successivamente; dopo potete adattare ed incollare anche i pezzi N° 27 e 28.

Fig. 4 **GB**

Cut out the decks no. 48 and 50, shape to fit and glue into position, then shape no. 27 to fit and glue on.

Fig. 4 **NL**

Nu kunnen de dekken 48 en 50 aangebracht worden; de randen van de dekken mogen niet buiten de spanten vallen, zonodig gelijk schuren. Hierna de nrs. 27 en 28, dek 47 en balkje 64 aanbrengen.

Fig. 4 **P**

Destaque os decks n° 48 e 50, ajuste-os ao local de montagem e cole-os em suas posições; depois, formate a peça n° 27 em sua posição de encaixe e cole-a.

Fig. 5, 6, 7, 8 og 9. **DK**

Viser montering af kahytter, skanseklædning mm. Mål og nøjagtig placering findes på tegningen. Når bygningen af fig. 5-9 er fuldført kan beklædningen påbegyndes.

Figs. 5, 6, 7, 8 and 9 **GB**

These figures show how to assemble the cabins, bulwark, etc. The dimensions and exact positionings are shown on the Drawing. When these steps have been completed, begin the planking process.

Die Fig. 5, 6, 7, 8 und 9 **D**

Zeigen die Montage von Kajüten, Schanzkleid usw. Maße und genaue Plazierung gehen aus der Zeichnung hervor. Nachdem die auf den Bildern 5-9 dargestellten Arbeiten abgeschlossen sind, kann mit der Beplankung begonnen werden.

Fig. 5, 6, 7, 8 et 9 **F**

Ces figures montrent comment assembler los cabines, bastingages, etc.... Les dimensions et positionnement exact sont indiqués sur les schémas. Après cette étape, commencer le travail de coffrage.

Fig. 5, 6, 7, 8 en 9 **NL**

Bestudeer deze figuren grondig en bepaal de logische volgorde van bouwen. De juiste plaatsing en afmetingen van de onderdelen kan men terugvinden op de grote tekening.

Fig. 5, 6, 7, 8 y 9. **E**

Muestran el montaje de los camarotes, la borda, etc. Las medidas y la colocación exacta se encuentran detalladas en el dibujo. Una vez finalizada la construcción de las figuras 5 a 9 puede comenzarse el revestimiento.

Fig. 5, 6, 7, 8 e 9 **I**

Queste figure mostrano come si assemblano i vari particolari quali camerini, parapetto di murata ecc.; le rispettive dimensioni nonché la posizione prevista potete apprendere dal disegno. Conclusi i lavori raffigurati sui disegni 5-9, potete iniziare con i lavori del fasciame.

Fig. 5, 6, 7, 8 e 9 **P**

Estas figuras mostram como montar as cabines, as amuradas, etc. As dimensões e posicionamento exatos estão demonstrados na planta principal. Depois que estas etapas forem concluídas, inicie o processo de entabuamento/fechamento.

FIG 5

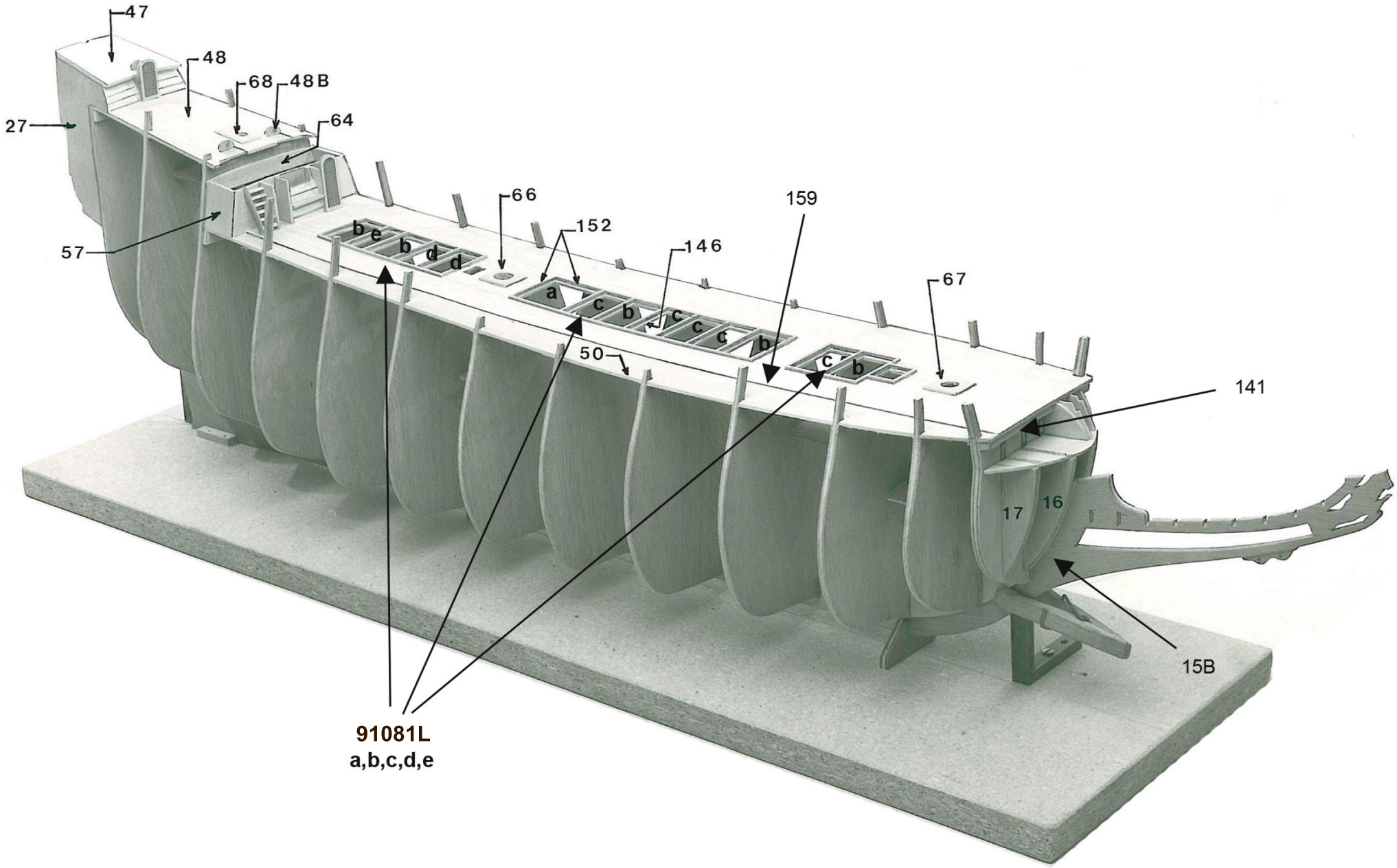
47
48
68
48B
64
27
57
66
152
146
159
67
50
141
17
16
15B
91081L
a,b,c,d,e

FIG 6

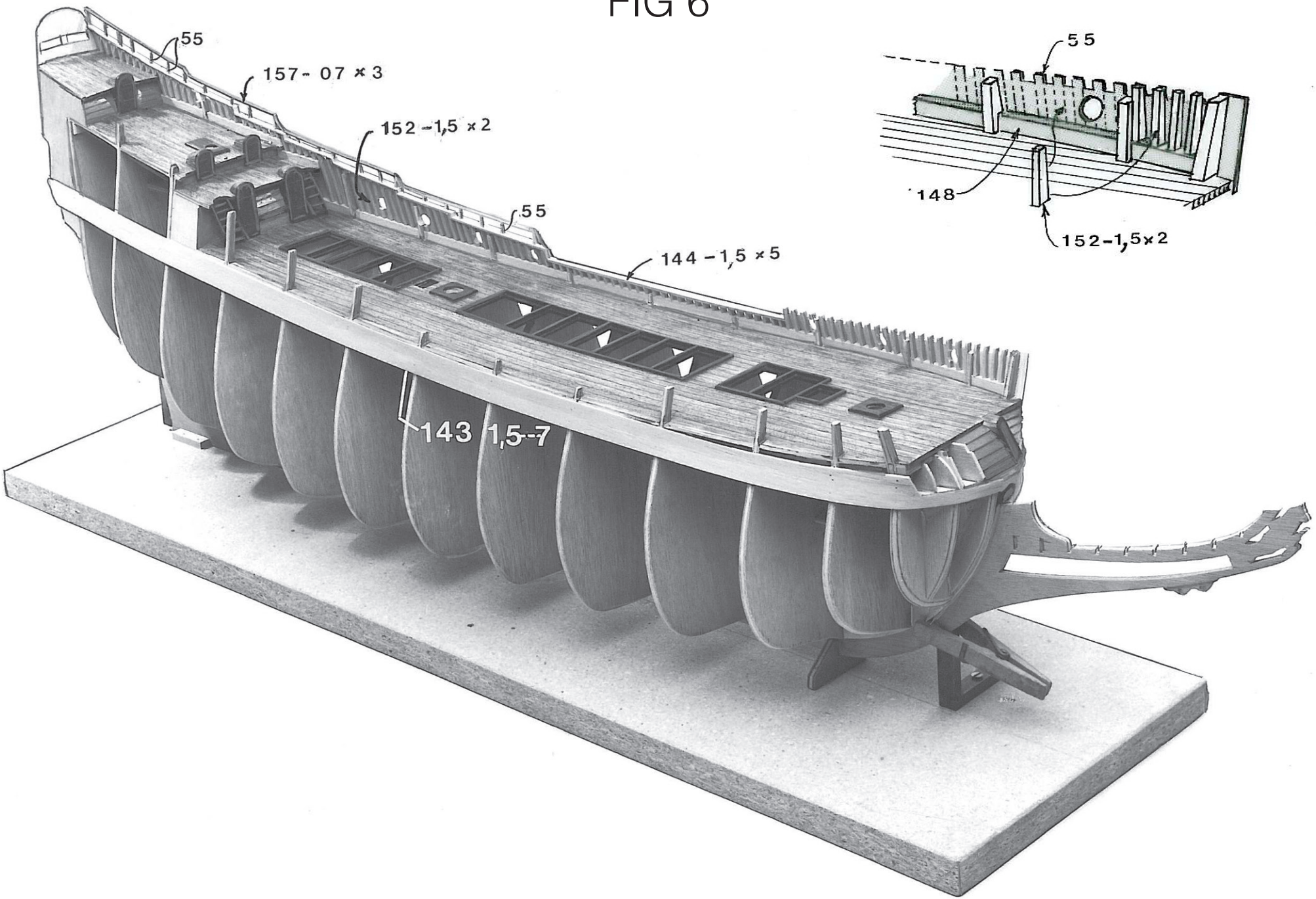

FIG 7

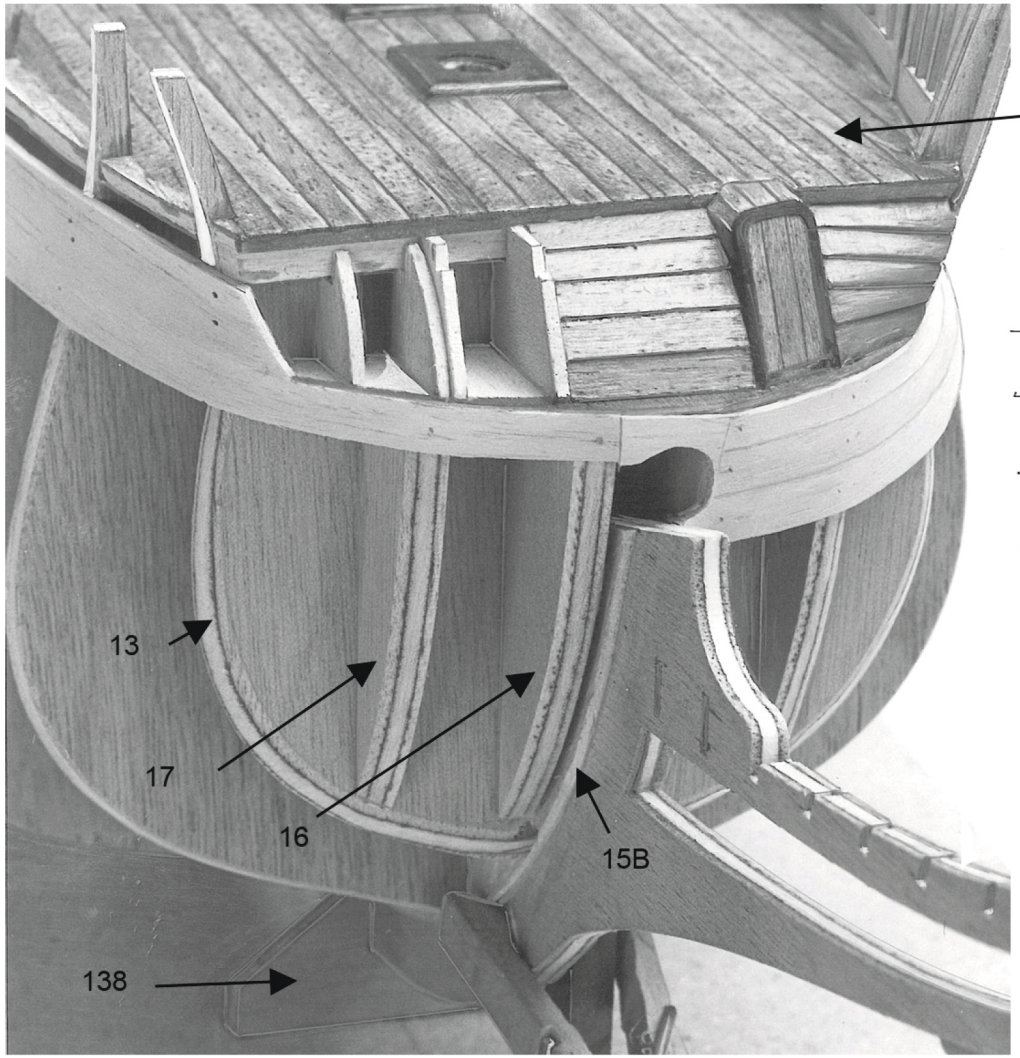
159
13
17
16
15B
138

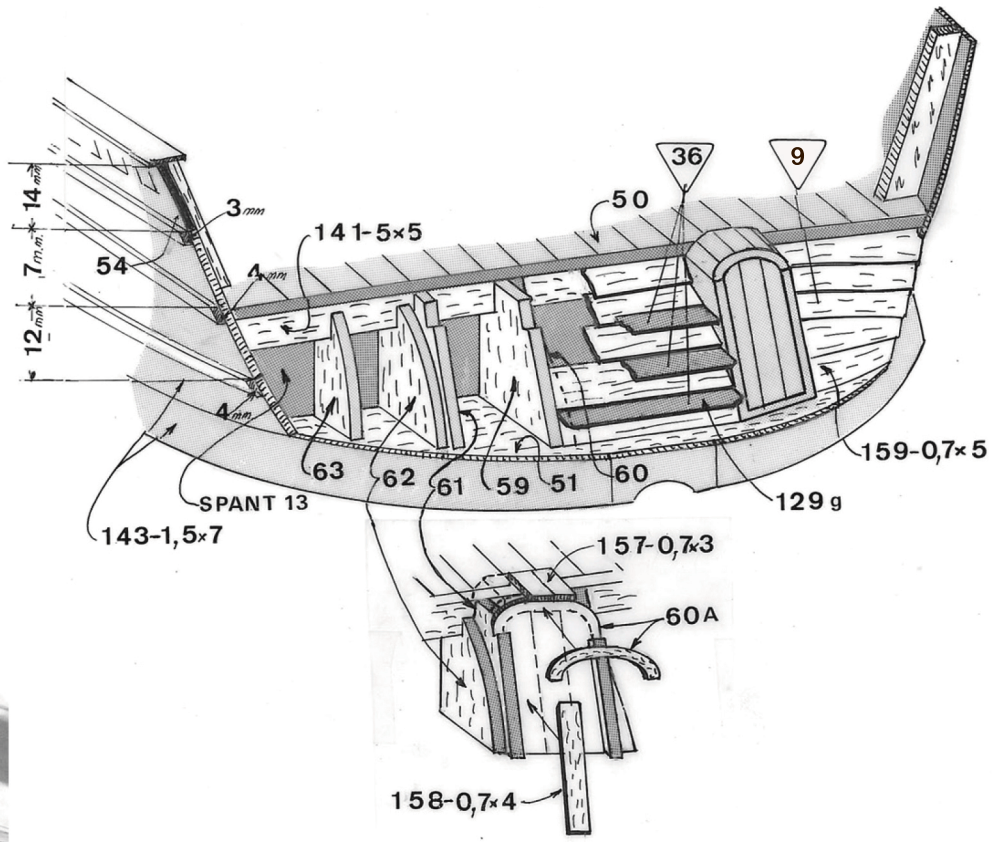
14 mm
7 m.m.
12 mm
3 mm
54
4 mm
141-5×5
50
36
9
4 mm
63
62
61
59
51
60
159-0,7×5
129 g
SPANT 13
143-1,5×7
157-0,7×3
60A
158-0,7×4

FIG 8

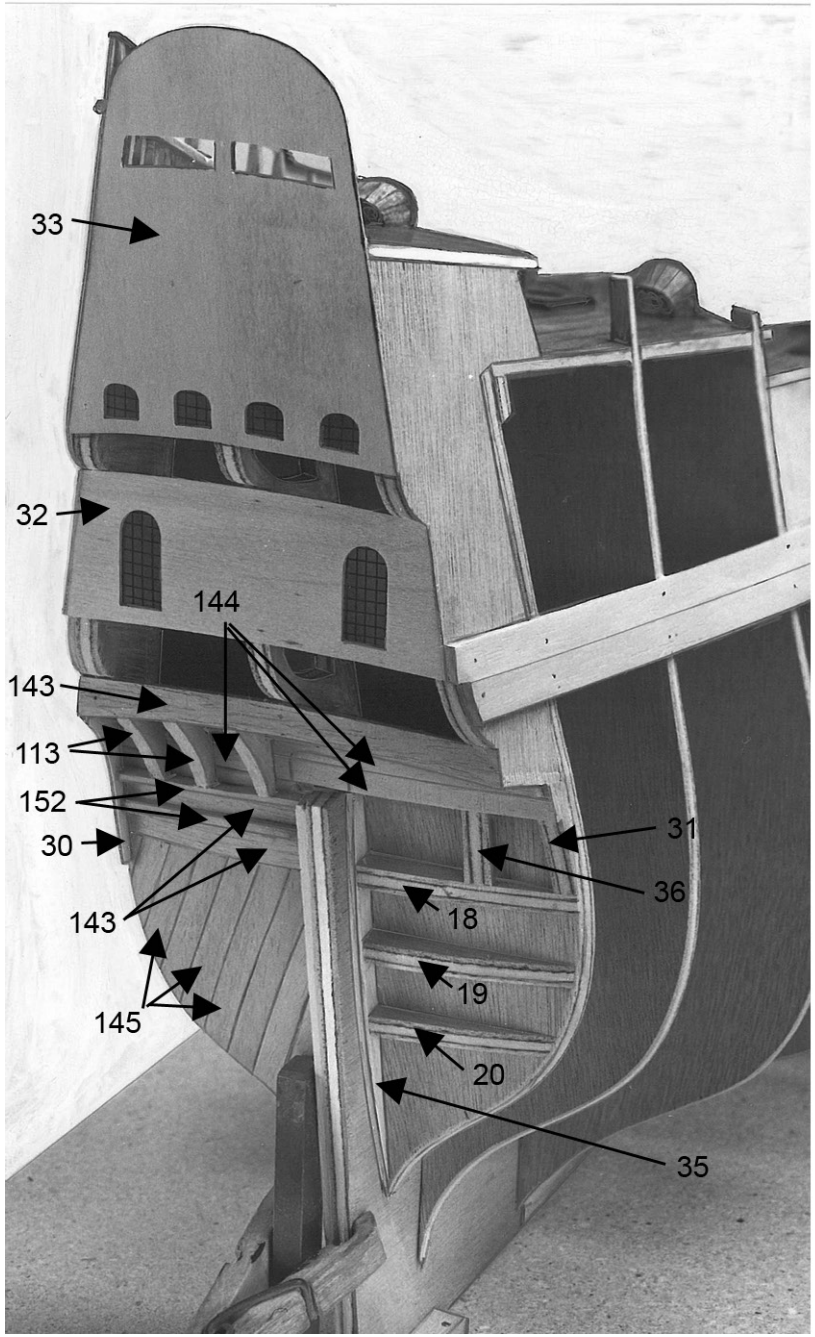

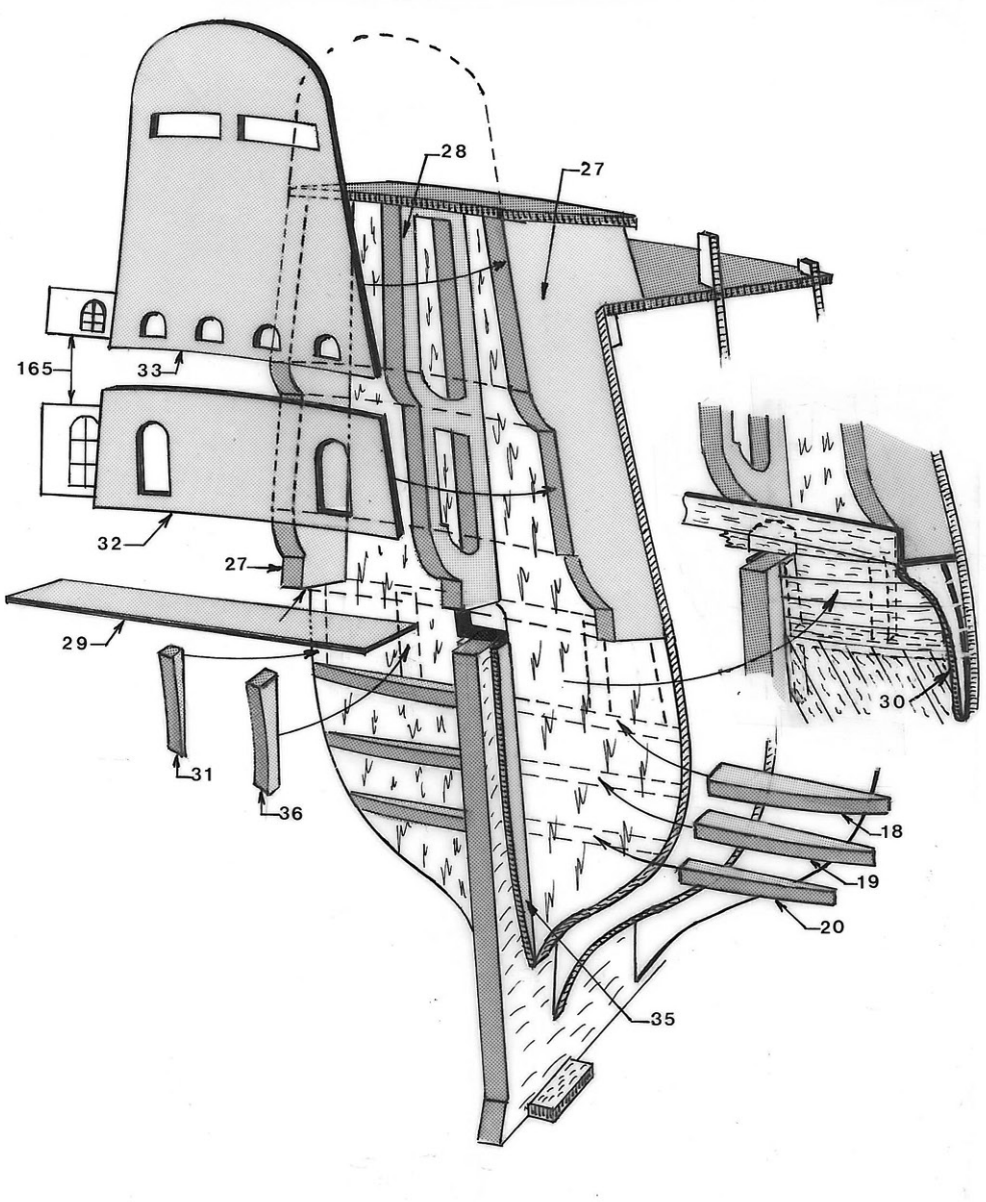

Illustration of FIG 9 is shown
in Wasa Instruction Part 2

Fig. 10, 11 og 12. **DK**

Viser agterparti samt galeonopbygning etc. efter skroget er beklædt.

Fig. 10, 11 and 12 **GB**

Here the stern and the assembly of the galleon are shown, after the hull has been planked.

Fig. 10, 11 und 12 **D**

Hier die Heckpartie mit Galeonenaufbau usw. nach dem Beplanken des Rumpfes.

Fig. 10, 11 et 12 **F**

Les assemblages de la poupe et du galion sont indiqués ici après coffrage de la coque.

Fig. 10, 11 en 12 **NL**

Nadat de romp geheel beplankt is, kunnen de berghouten aan de zijkanten van de romp aangebracht worden alsmede de verdere onderdelen aan boeg en achtersteven.

Fig. 10, 11 y 12. **E**

Muestran la construcción de la popa y del galeón, etc. una vez que el casco está revestido.

Fig. 10, 11 e 12 **I**

Queste figure vi aiuteranno nel procedimento del lavoro, una volta concluso il montaggio del fasciame.
In particolare esse si riferiscono alla parte della poppa, alla costruzione della serpa ecc.

Fig. 10, 11 e 12 **P**

Aqui mostramos a montagem da pôpa e da galeria, depois que o casco já estiver fechado.

FIG 10

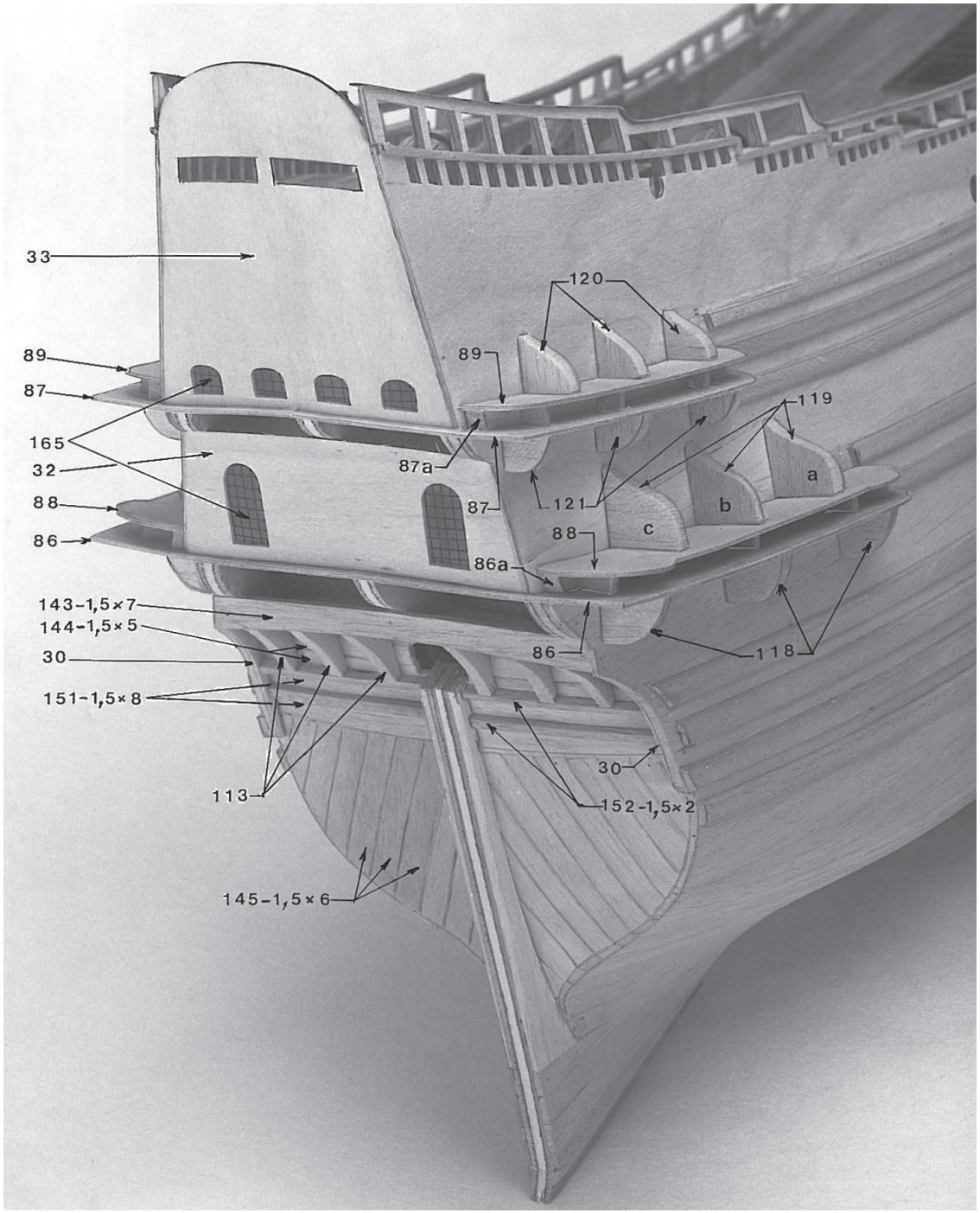

FIG 11

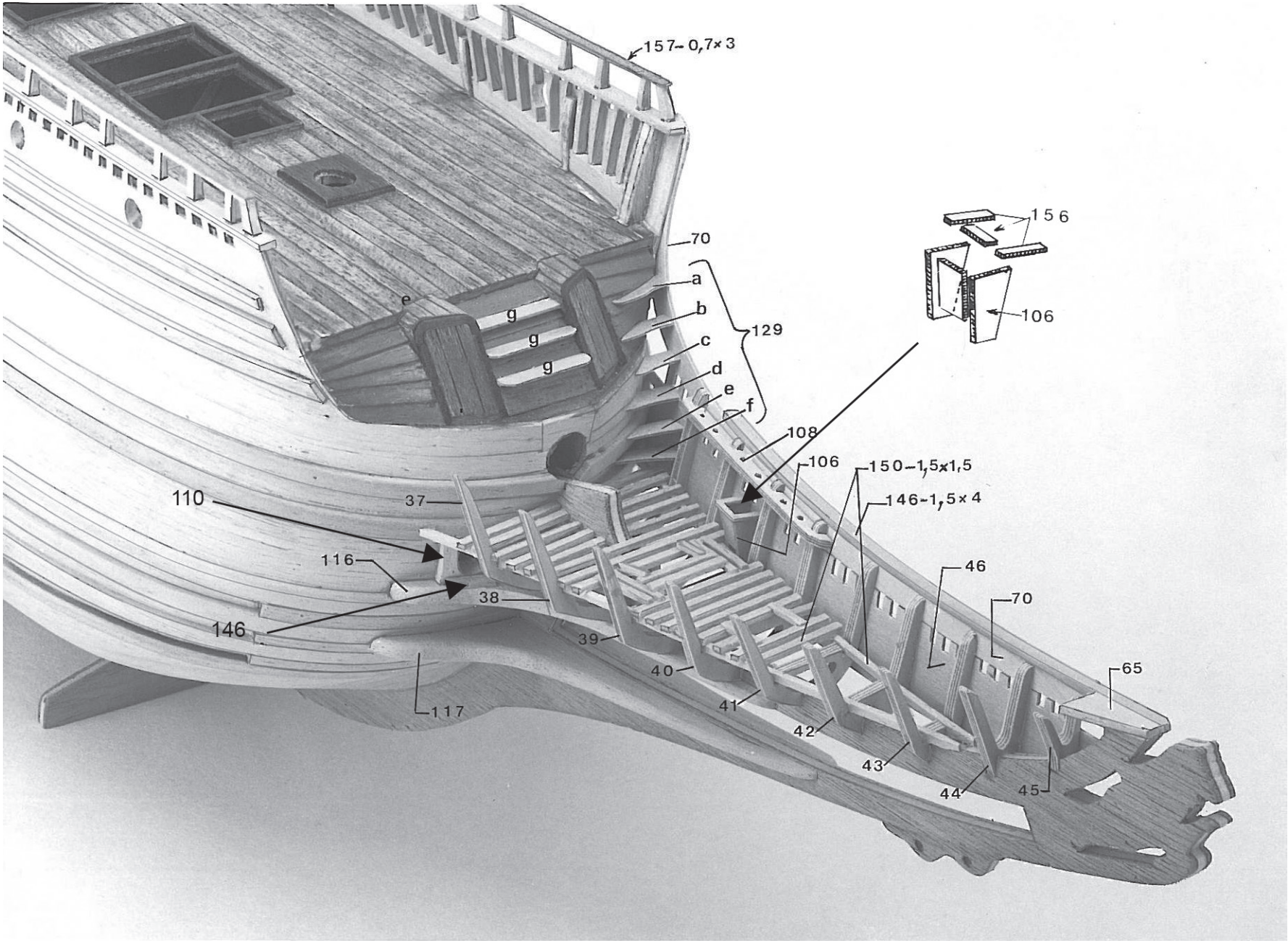
157- 0,7×3
70
a
b
c
d
e
f
129
e
g
g
g
156
106
108
106
150-1,5x1,5
146-1,5×4
110
37
116
38
146
39
40
41
42
43
44
45
46
70
65
117

FIG 12

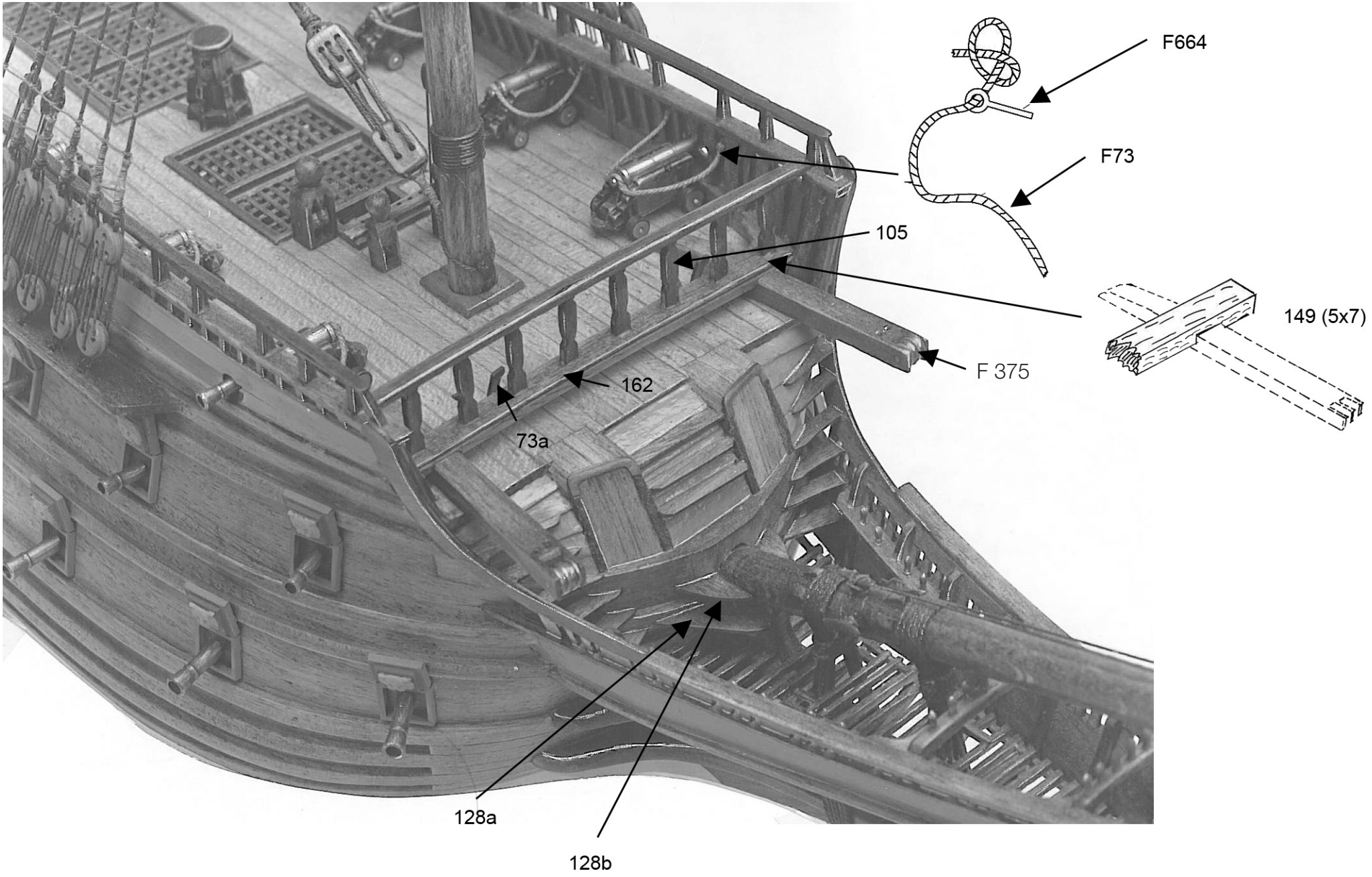





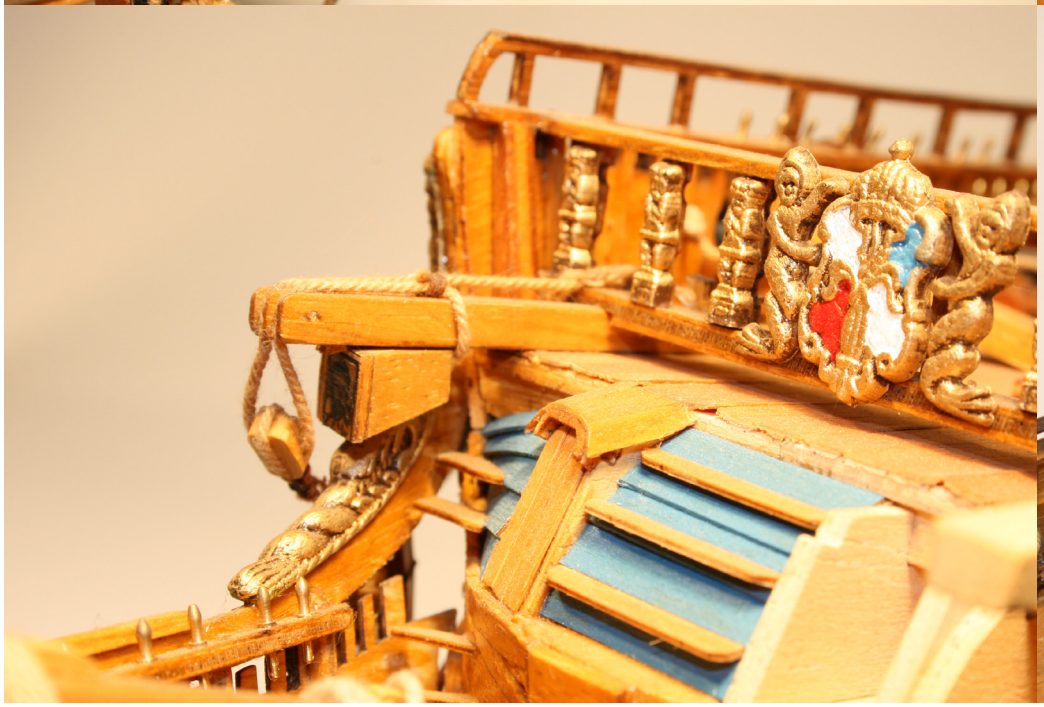



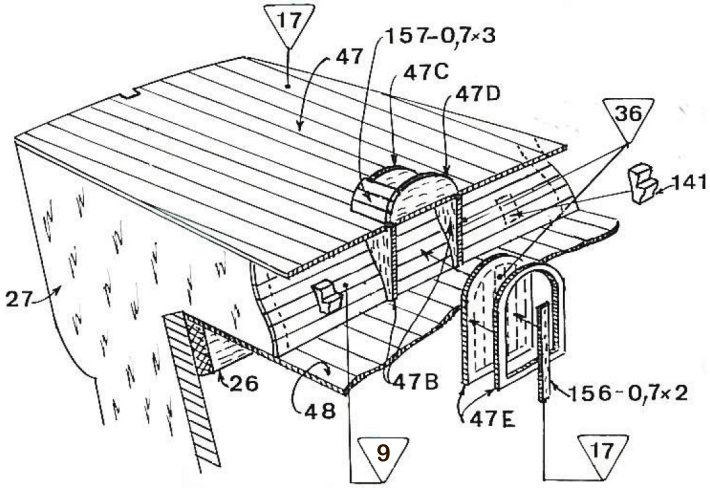

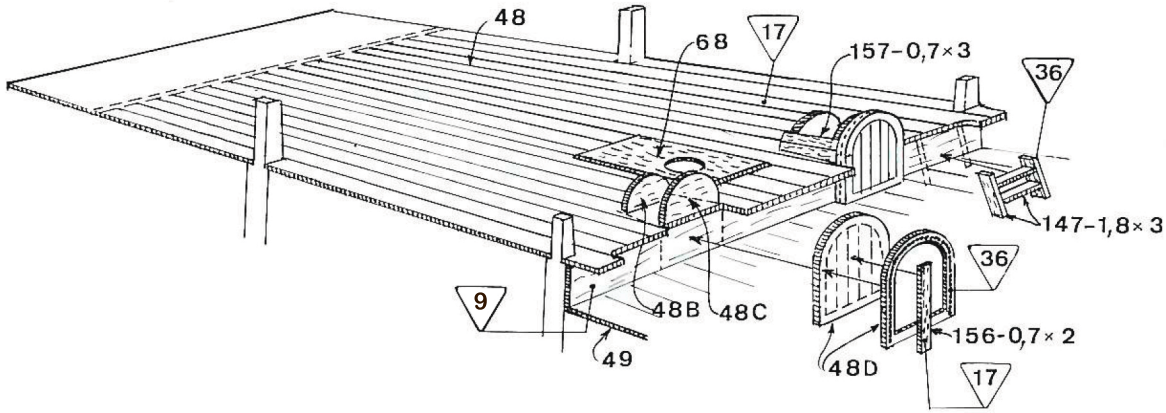

FIG 13

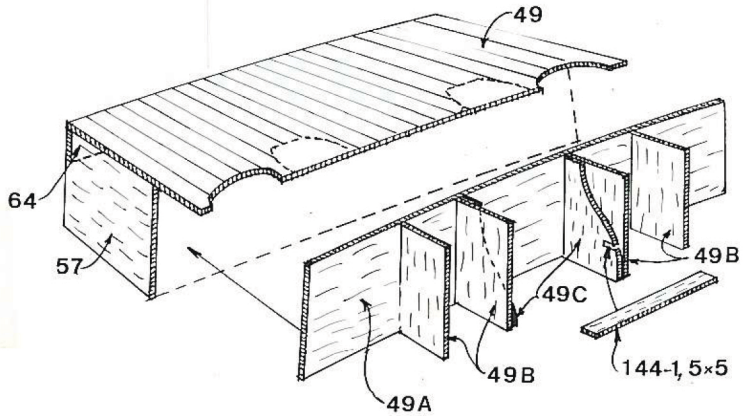

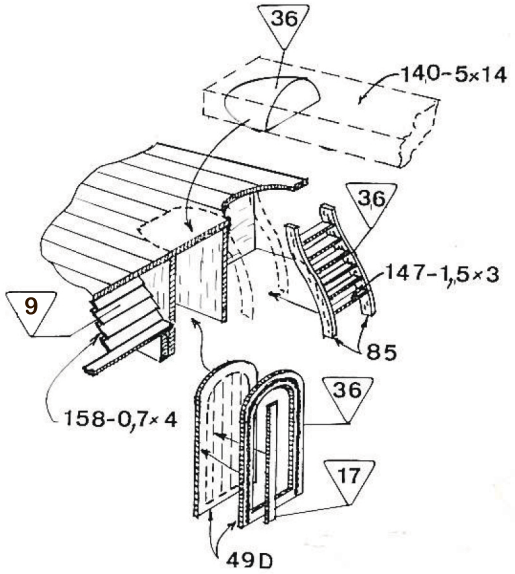

Fig. 13, 14 og 15. **DK**

Viser detaljeret sammenbygning af døre, trapper, spil mm.

Fig. 13, 14 et 15 **F**

Détail d'assemblage des portes, treuils, capot etc....

Fig. 13, 14 e 15 **I**

Indicazioni su come montare portelli, finestrelle, argani ecc.

Figs. 13, 14 and 15 **GB**

The detailed assembly of doors, companionways, winches, etc. are shown.

Fig. 13, 14 en 15 **NL**

Hierbij staan verdere details afgebeeld zoals trapafgangen, winch, kraanbalken, rusten 100, 101 en 102 met puttingijzers F537 en blokken F80, lantaarn, nagelbanken, kanonnen, standaard enz.

Fig. 13, 14 e 15 **P**

A montagem detalhada das portas, escadas de escotilha, guinchos, etc. estão aqui demonstradas.

Fig. 13, 14 und 15 **D**

Hier genau der Zusammenbau von Türen, Treppen, Winden usw.

Fig. 13, 14 y 15. **E**

Muestran la construcción detallada de puertas, escaleras, cabrestantes, etc.

FIG 14

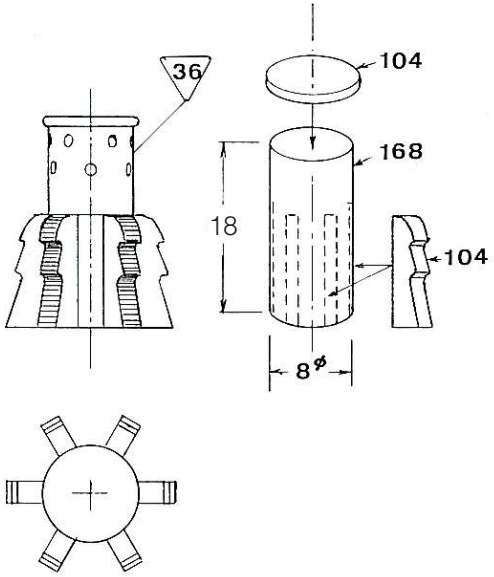
36
104
168
18
104
8ø

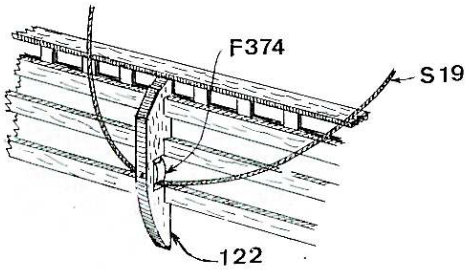
F374
S19
122

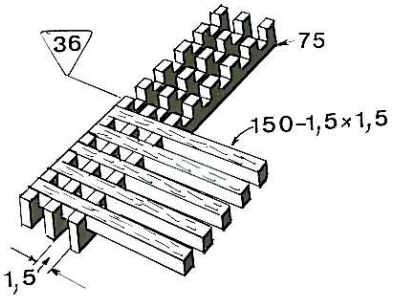
36
75
150-1,5×1,5
1,5

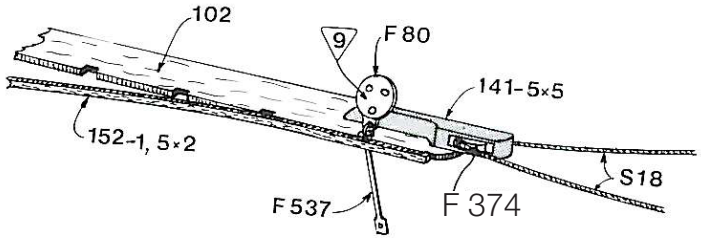
102
9
F 80
141-5×5
152-1, 5×2
S18
F 537
F 374

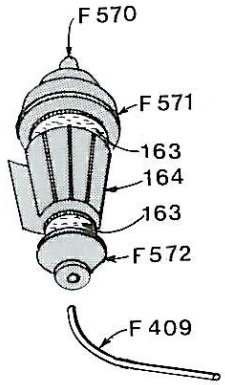
F 570
F 571
163
164
163
F 572
F 409

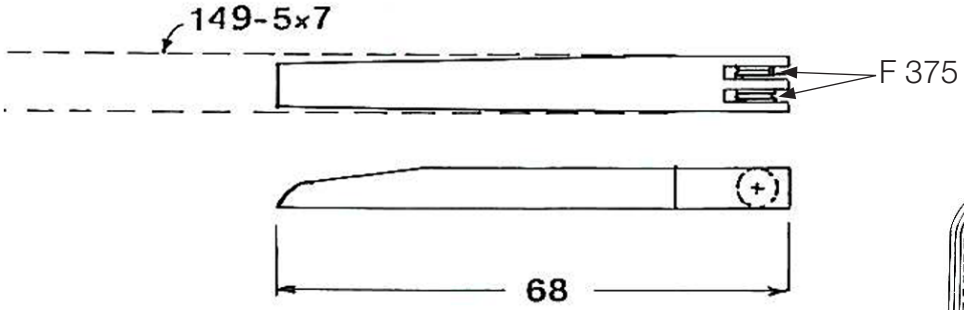
149-5×7
F 375
68

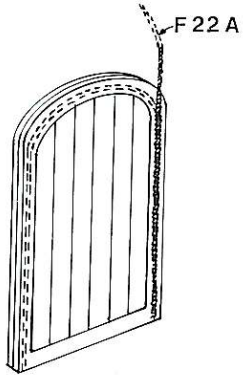
F 22 A

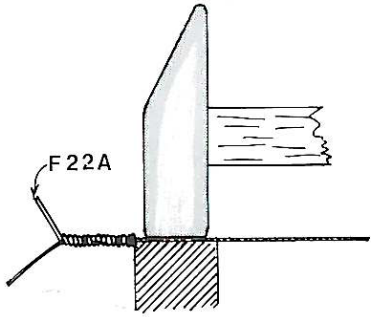
F 22A

FIG 15

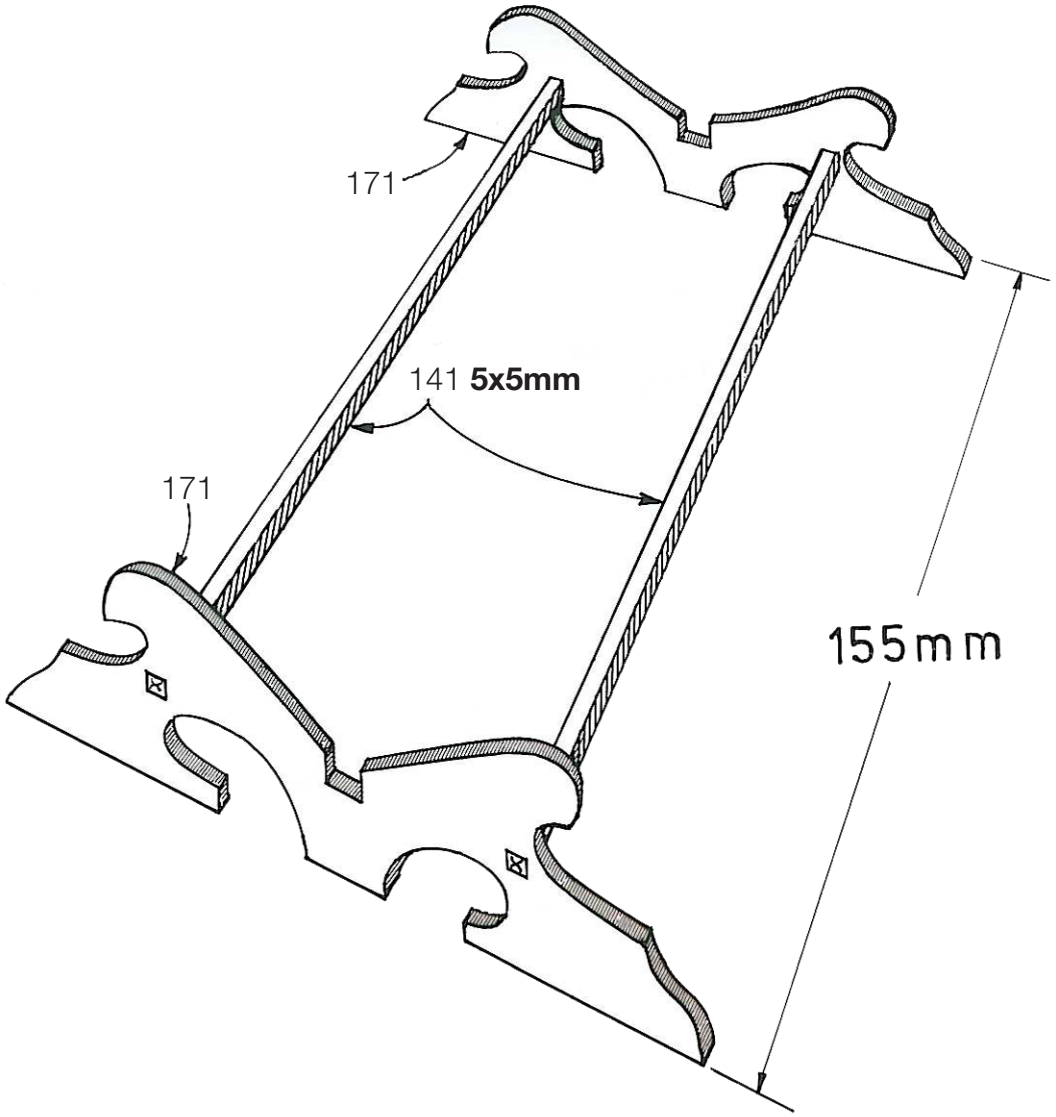
171
141 5x5mm
171
155mm

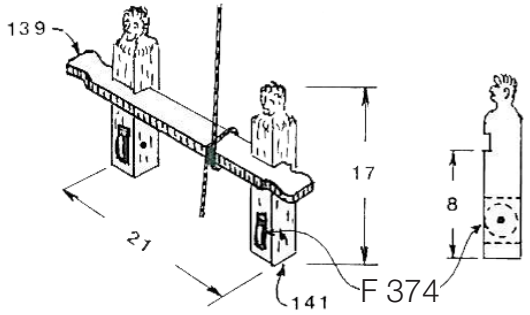
139
17
8
21
141
F 374

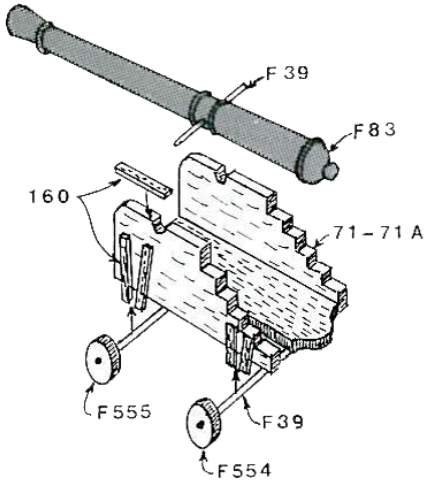
F 39
F83
160
71-71A
F555
F39
F554

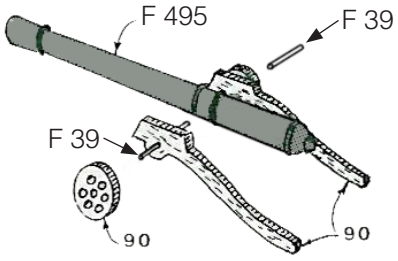
F 495
F 39
F 39
90
90

Fig. 16, 17 og 18. **DK**

Viser konstruktion og pålimning af komponenter på henholdsvis agter som forstævn. Vær yderst ophyggelig med tilskæring af nr. 135, 136, 137 og 167. Samtidig illustrerer fig. 17, hvorledes plastfigurer faconbukkes.

Fig. 16, 17 et 18 **F**

Montrent comment assembler et coller les pièces sur la proue et l'étrave. Travailler avec précaution en découpant les pièces n° 135, 136, 137 et 167. La figure 17 montre également comment courber les figurines en plastique.

Fig. 16, 17 y 18. **E**

Muestran la construcción y el pegado de componentes tanto de la popa como de la proa. Tenga extremo cuidado al recortar los nro. 135, 136, 137 y 167. La fig. 17 ilustra además cómo se doblan las figuras de plástico en la forma correcta.

Fig. 16, 17 e 18 **I**

Queste figure vi mostrano come vengono assemblati e poi incollati rispettivamente la ruota di prua ed il dritto di poppa. Vi raccomandiamo particolare cura quando tagliate i pezzi N° 135, 136, 137 e 167. Potete apprendere dalla figura 17 in che modo sono da piegare in forma le figurine in plastica.

Fig. 16, 17 e 18 **P**

Esta figura mostra como montar e colar as partes na pôpa e na prôa. Tenha extremo cuidado quando for destacar as peças 135, 136, 137 e 167. A figura 17 também demonstra como ajustar os ornamentos plásticos no formato.

Figs. 16, 17 and 18 **GB**

Show how to assemble and glue the parts for the stern and stem. Work very carefully while cutting out no. 135, 136, 137 and 167. Fig. 17 also illustrates how to bend the plastic figures in shape.

Fig. 16, 17 en 18 **NL**

Meer details van voor- en achterschip. Zaag de nrs. 135, 136, 137 en 167 zorgvuldig op maat.

Fig. 16, 17 und 18 **D**

Zeigen die Konstruktion und das Einleimen der Komponenten an Vorder- und Achtersteven. Seien Sie beim Ausschneiden von Nr. 135, 136, 137 und 167 äußerst sorgfältig. Fig. 17 zeigt außerdem, wie die Kunststoffiguren in Form zu biegen sind.

FIG 16

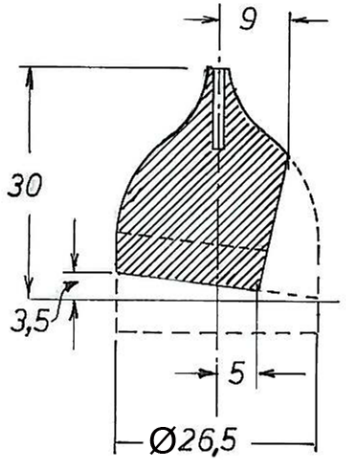

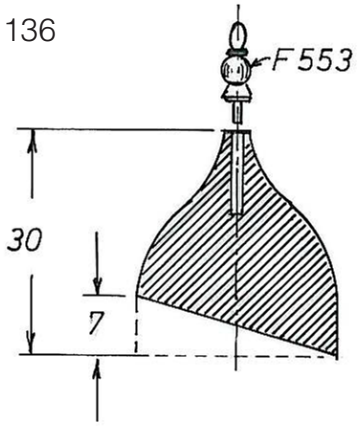

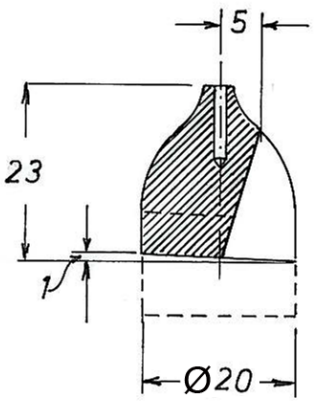

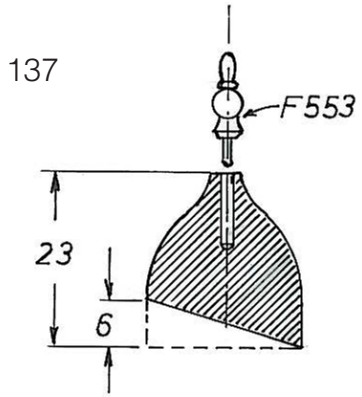

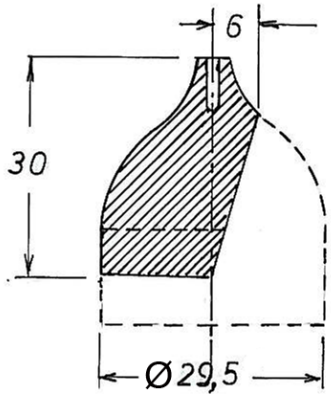

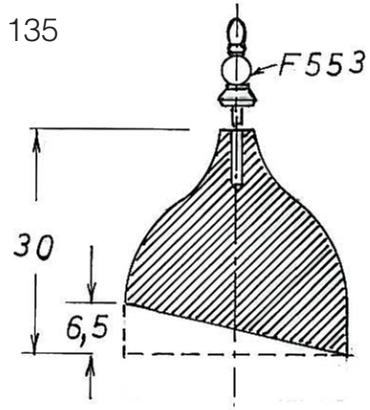

FIG 17

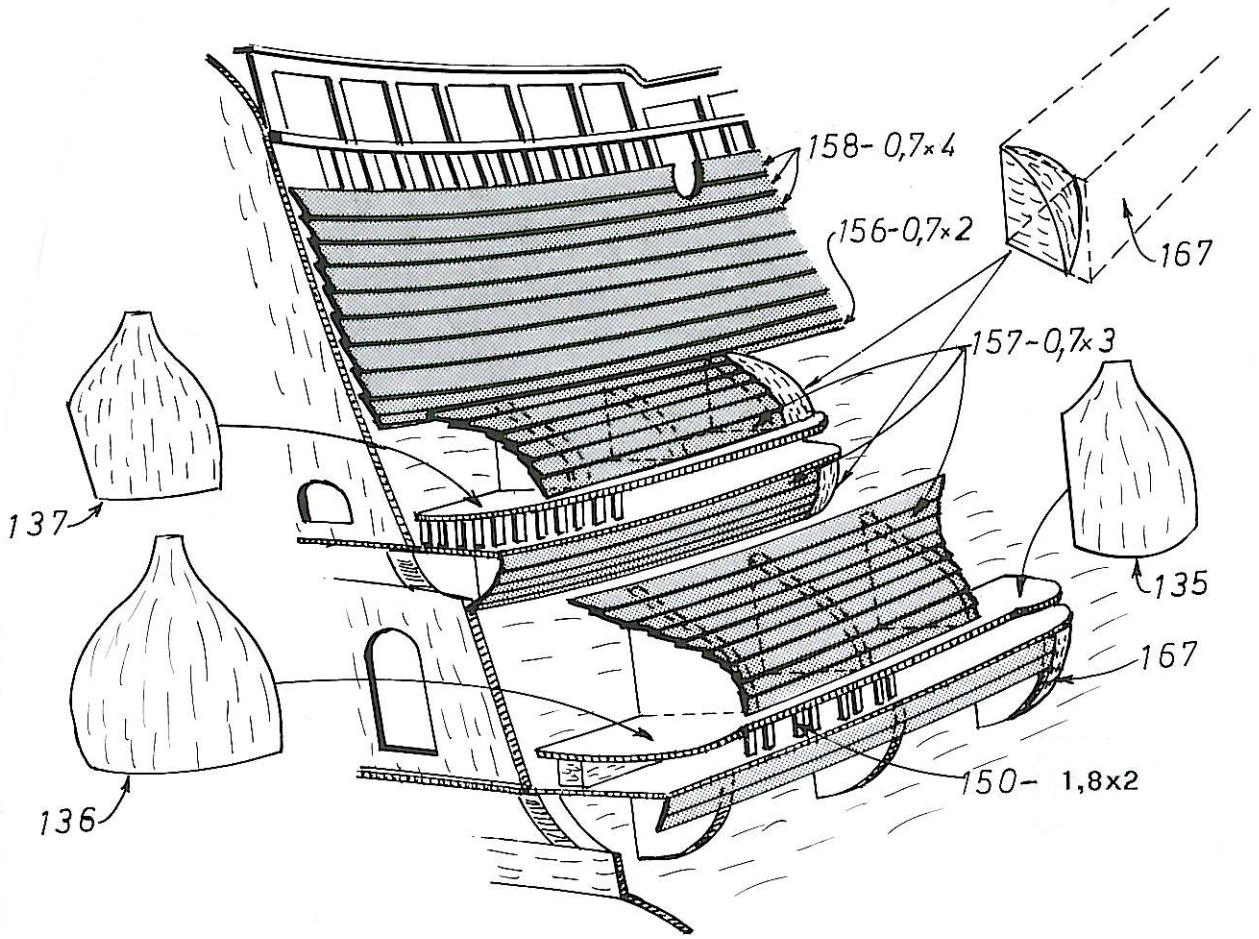

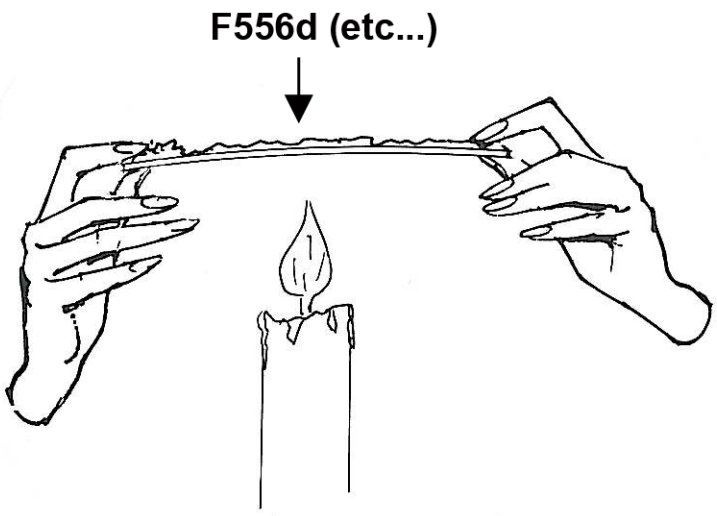

FIG 18

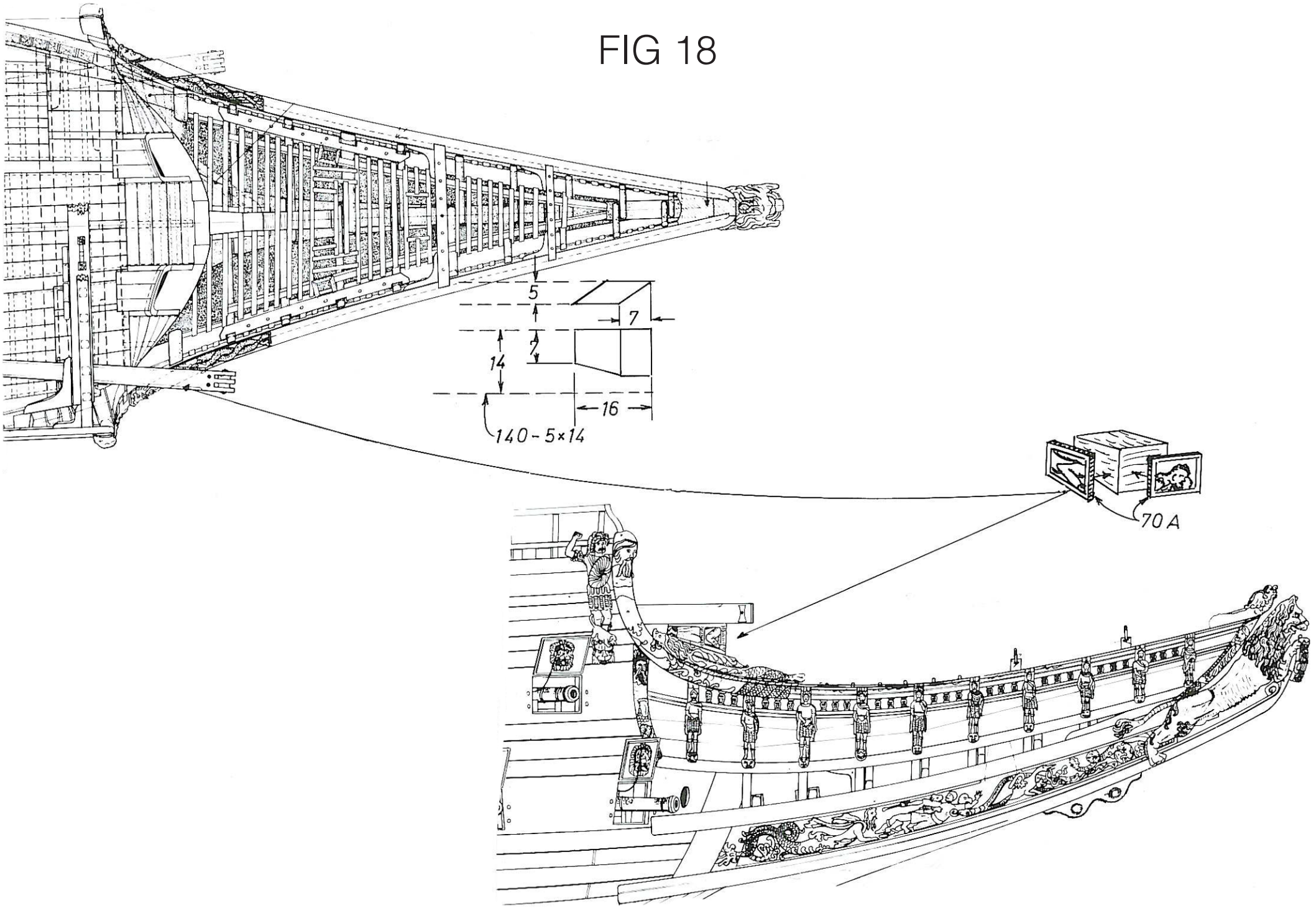

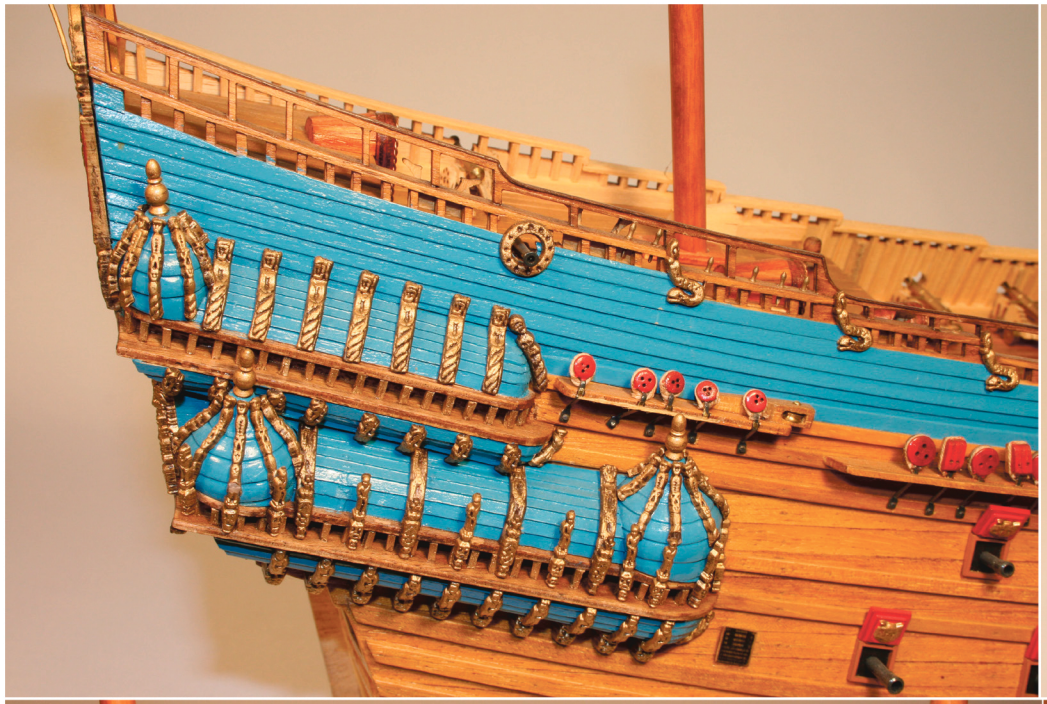



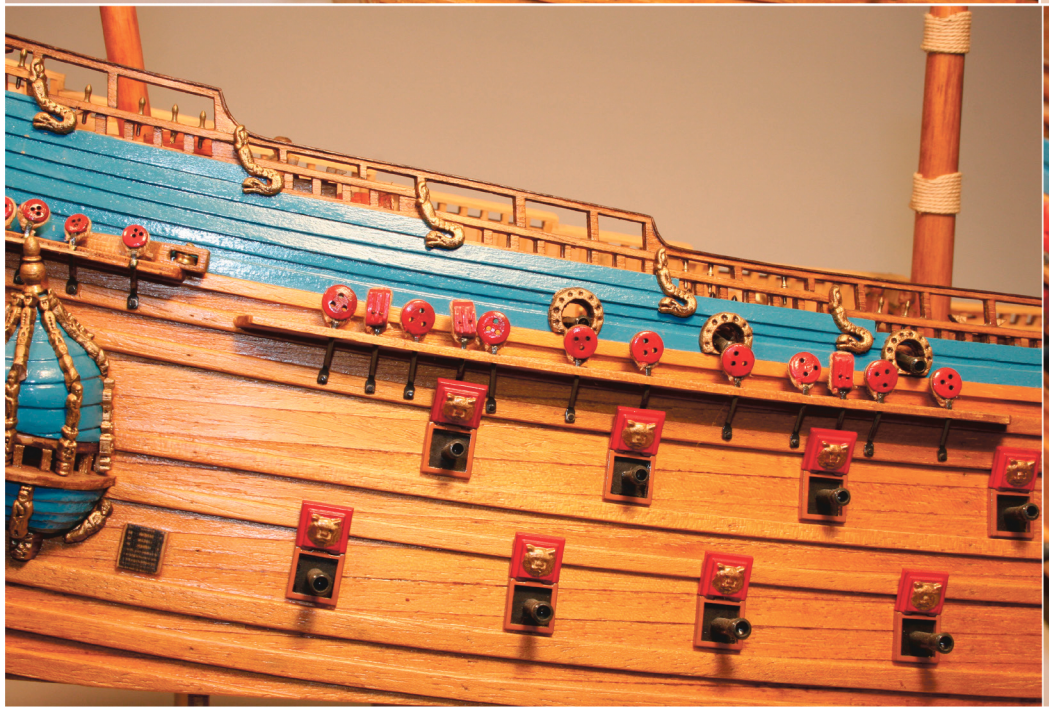

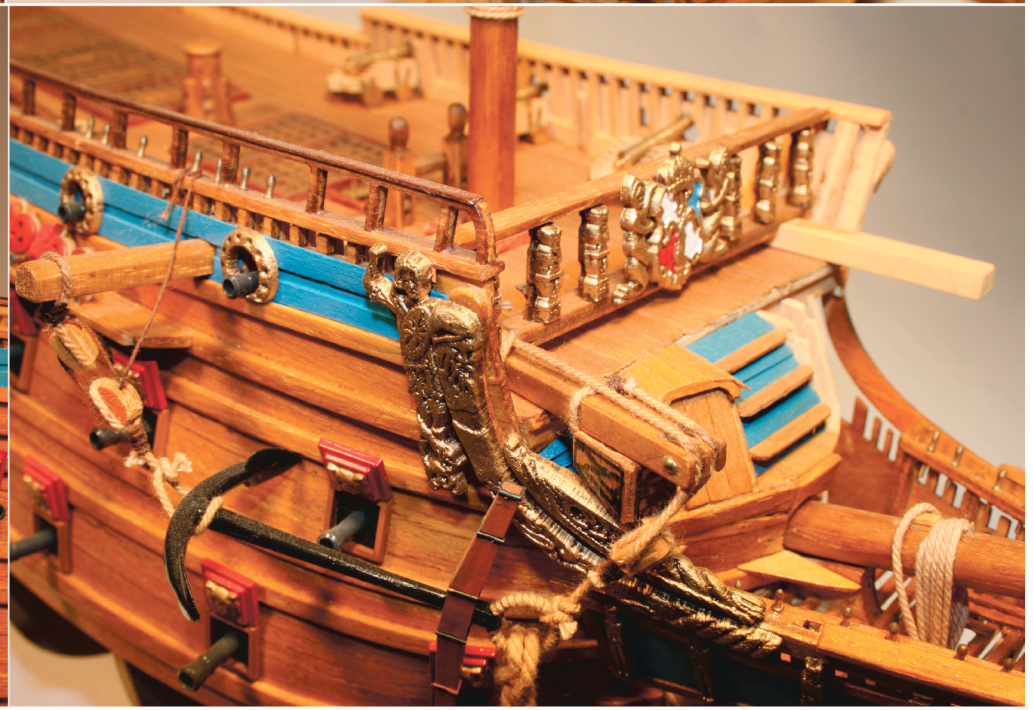

For colour photos, please visit billingboats.com


1
16
16
9

Fig. 19, 20, 21 og 22. **DK**

Viser placering af plastfigurer. OBS luge (!!!) markeres med en skarp kniv og tegnes op med en blyant.

Fig. 19, 20, 21 and 22 **GB**

The positioning of the plastic figures can be seen. Note: Use a knife to indicate the hatch (!!!); highlight with pencil lines.

Fig. 19, 20, 21, und 22 **D**

Zeigen die Plazierung der Figuren. ACHTUNG Luke (!!!). Mit einem scharfen Messer anreißen und mit Bleistift nachzeichnen.

Fig. 19, 20, 21 et 22 **F**

Le positionnement des figurines est indiqué ici. Note: (!!!) utiliser un couteau pour tracer les écoutilles et repacer avec un crayon.

Fig. 19, 20, 21 en 22 **NL**

Deze tekeningen geven de plaatsen aan van het beeldhouwwerk; het buigen van het plastic sierwerk kan boven een kaarsvlam, maar dit is erg kritisch (zie fig. 17).
Het is veiliger om het met heet water of een haardroger te doen. Oefen eerst met een stukje plastic van de rand van een gietmal.
Het kleine geschutsluikje (!!!) op fig. 21 moet U zelf maken van een stukje afvalhout. De lijnen kunnen met een mespunt ingekrast en dan met een hard potlood nagetrokken worden.

Fig. 19, 20, 21 y 22. **E**

Muestran la ubicación de las figuras de plástico. Nota: Las escotillas (!!!) se marcan con un cuchillo filoso y se dibujan con un lápiz.

Fig. 19, 20, 21 e 22 **I**

Queste figure vi saranno utili per la corretta collocazione delle figurine. ATTENZIONE: (!!!) per segnare i boccaporti è consigliabile usare prima un coltello-taglierino molto affilato e poi una matita sottile.

Fig. 19, 20, 21 e 22 **P**

Aqui você pode ver o posicionamento dos ornamentos plásticos. Nota: (!!!) utilize um estilete/faca para demarcar as linhas que simularão as tampas de escotilha; realce estas linhas, depois, com um lápis prêto.

FIG 19

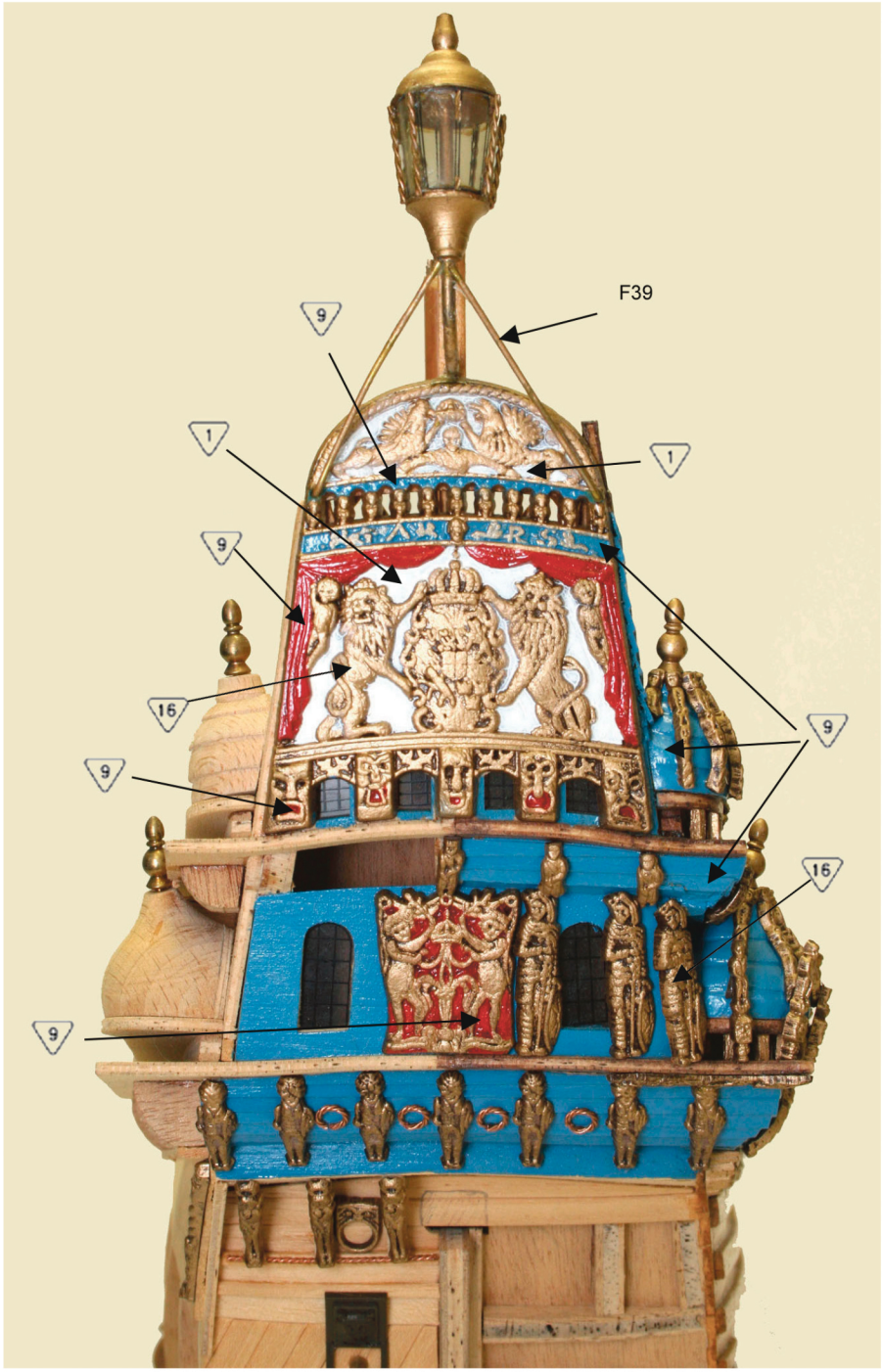



FIG 20

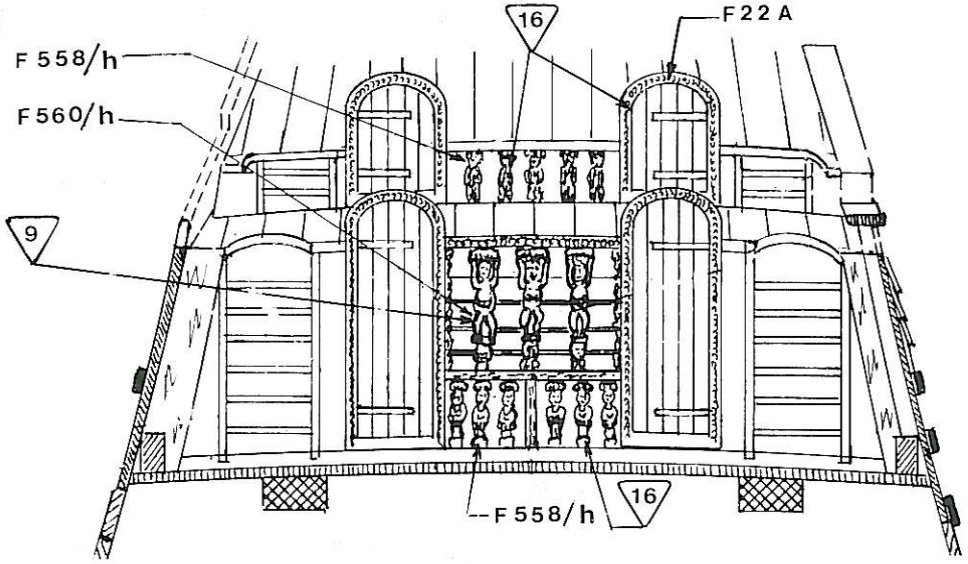



FIG 21

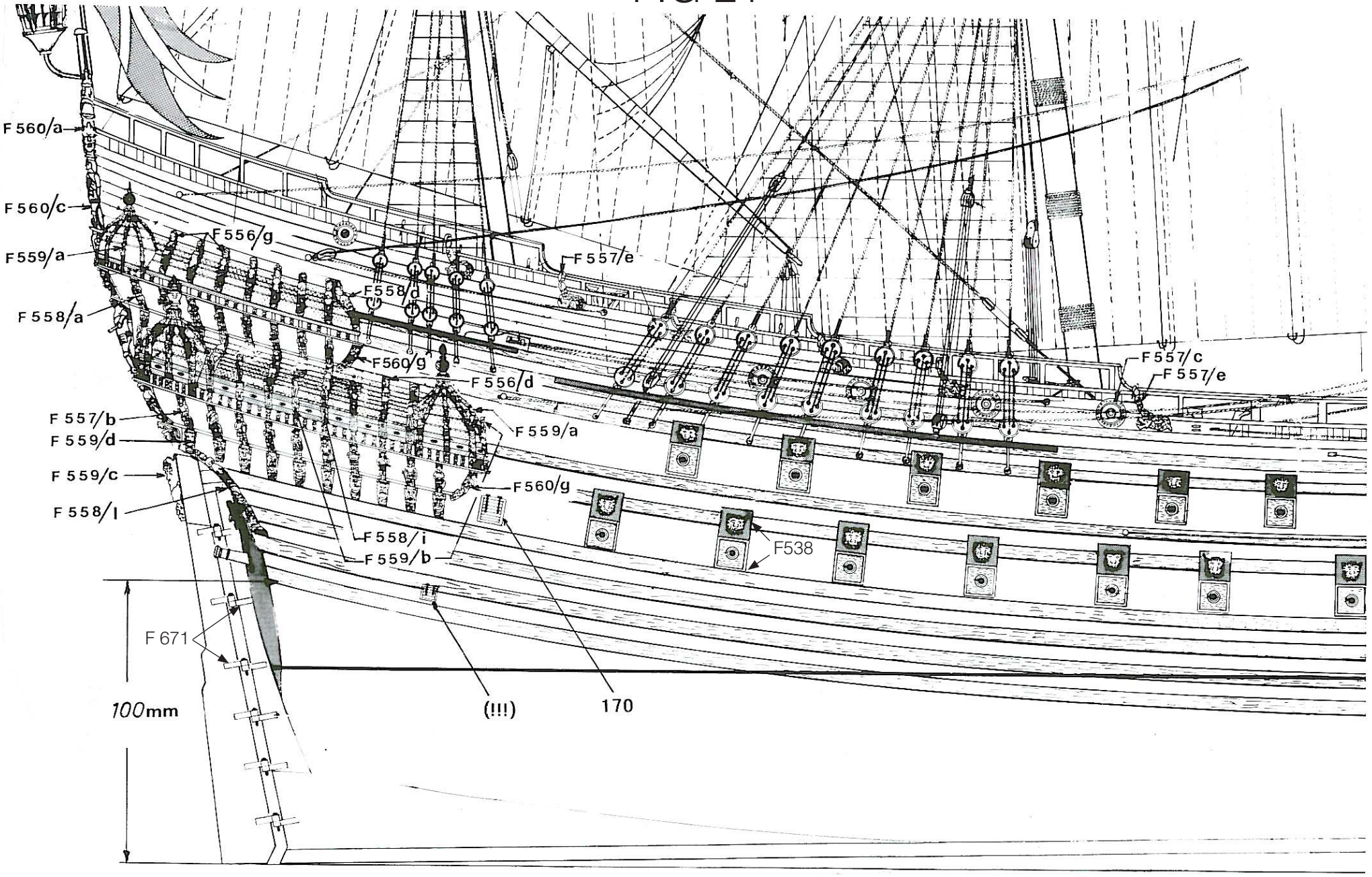
F 560/a
F 560/c
F 559/a
F 558/a
F 557/b
F 559/d
F 559/c
F 558/l
F 556/g
F 558/d
F 560/g
F 556/d
F 559/a
F 557/e
F 557/c
F 557/e
F 560/g
F 558/i
F 559/b
F538
F 671
100mm
(!!!)
170

FIG 22

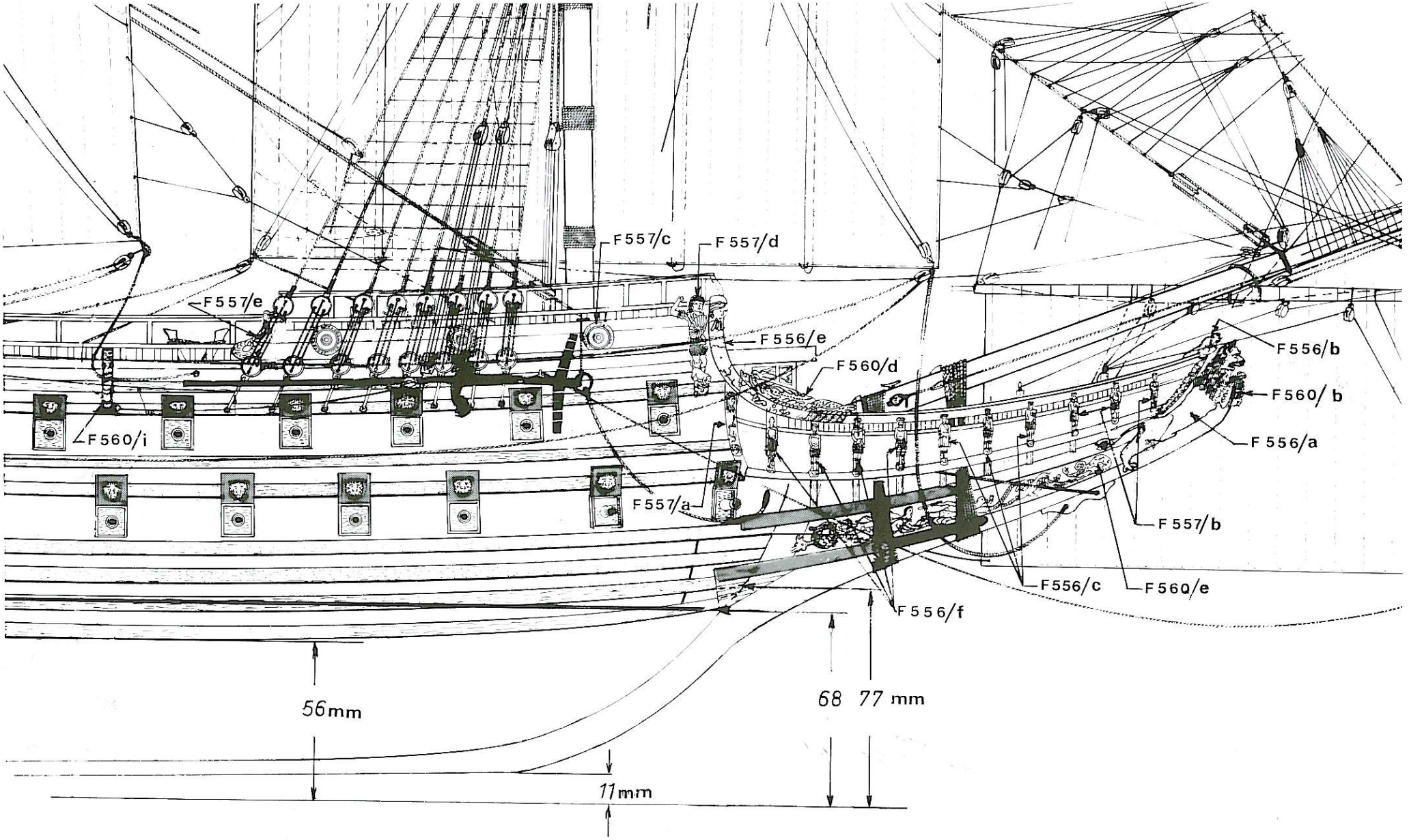
F557/c
F557/d
F557/e
F556/e
F560/d
F556/b
F560/ b
F556/a
F560/i
F557/a
F557/b
F556/c
F560/e
F556/f
56mm
68
77 mm
11mm

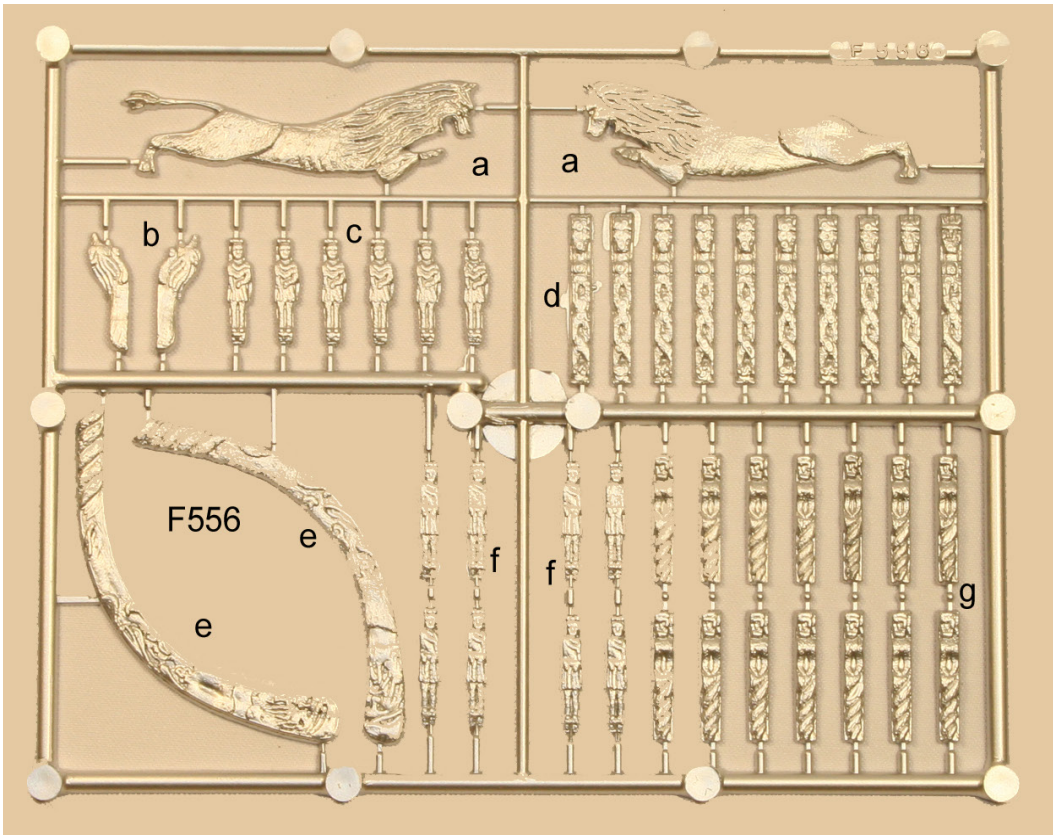
F556
a
a
b
c
d
e
e
f
f
g

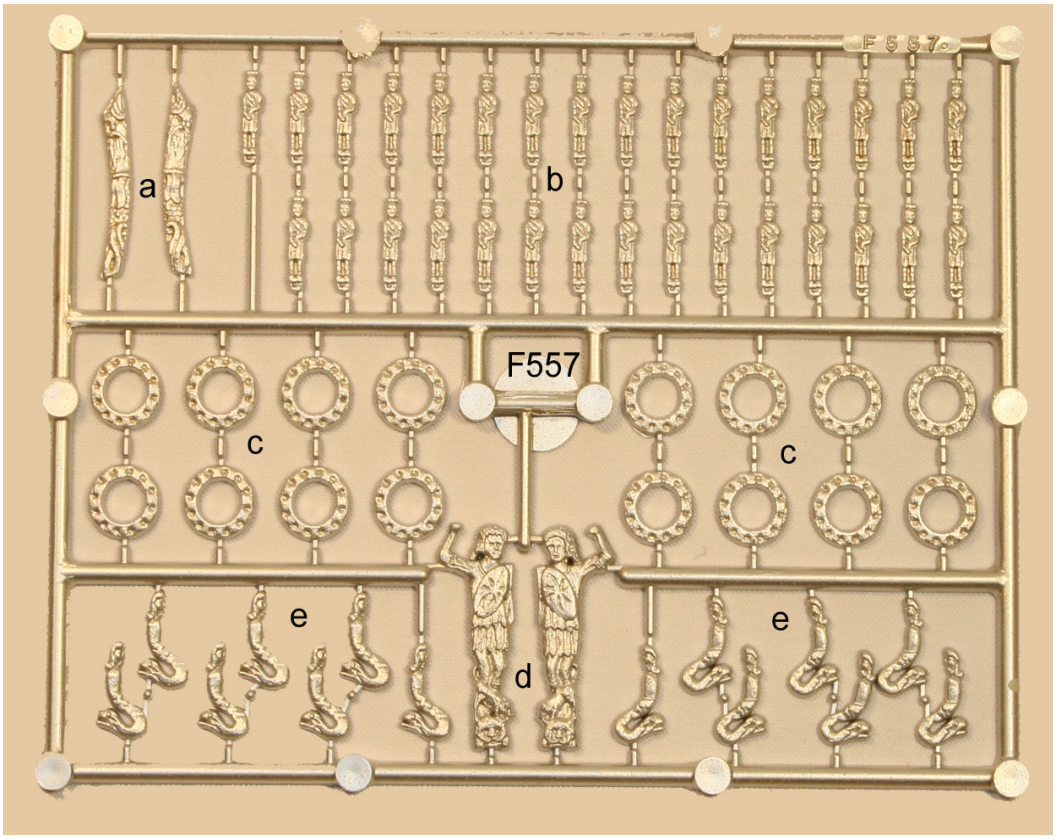
F557
a
b
c
c
d
e
e

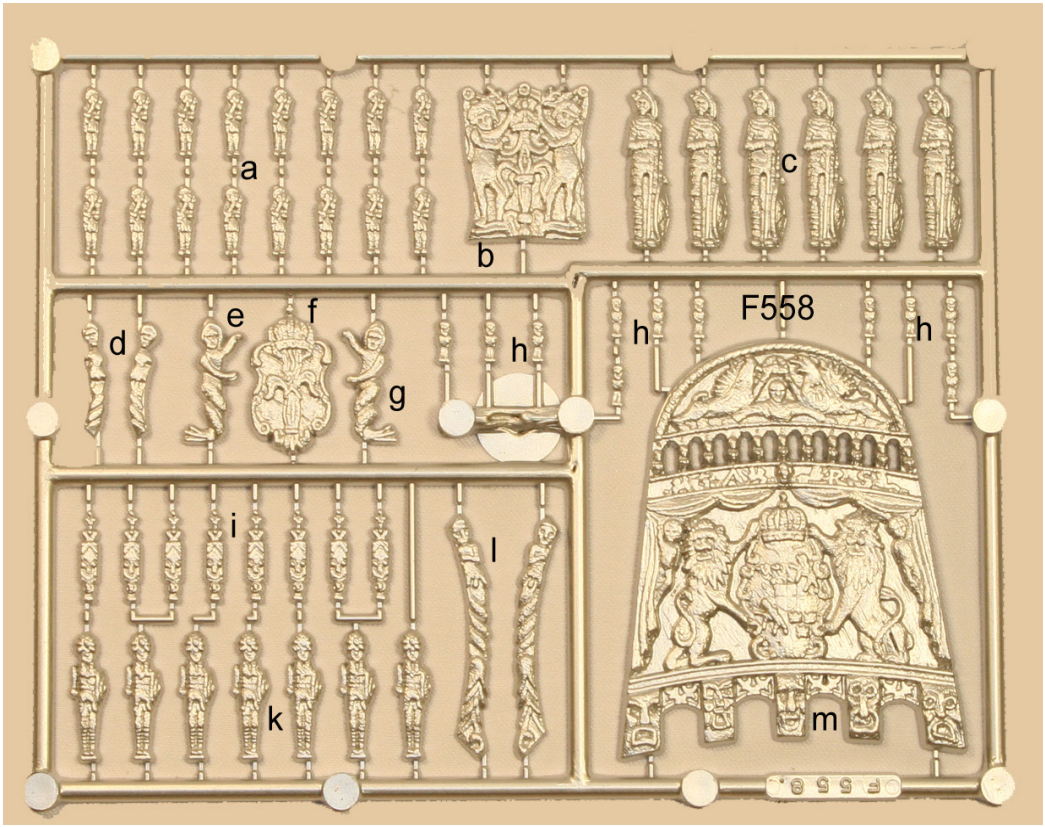
a
b
c
d
e
f
g
h
h
F558
h
i
l
k
m

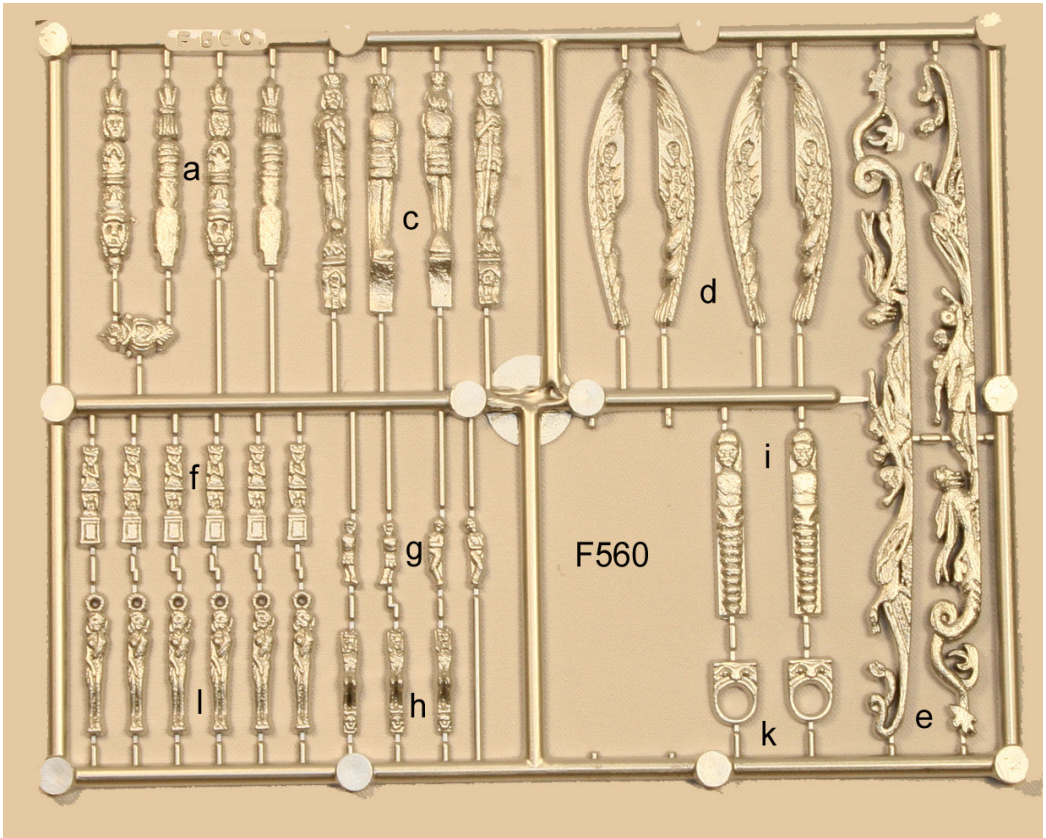
a
c
d
f
g
F560
i
l
h
k
e

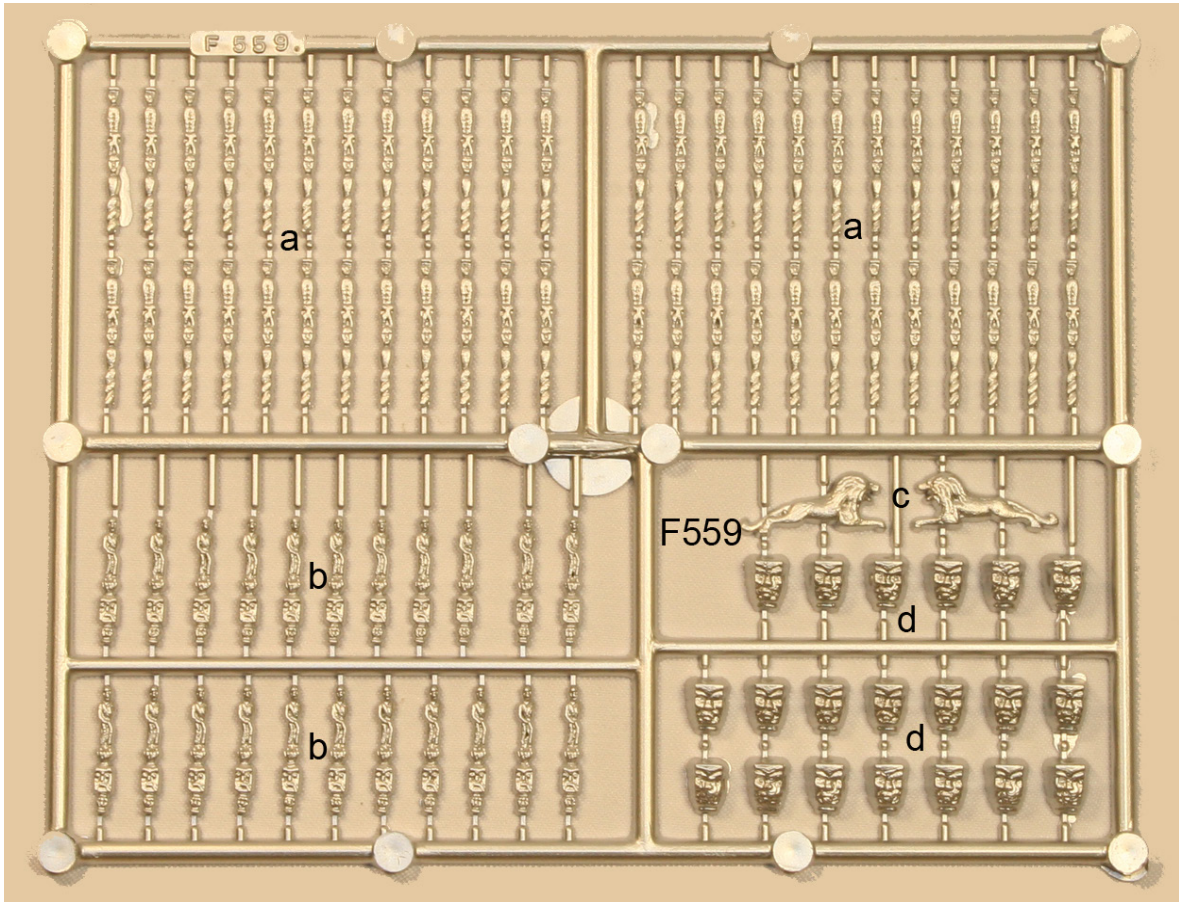

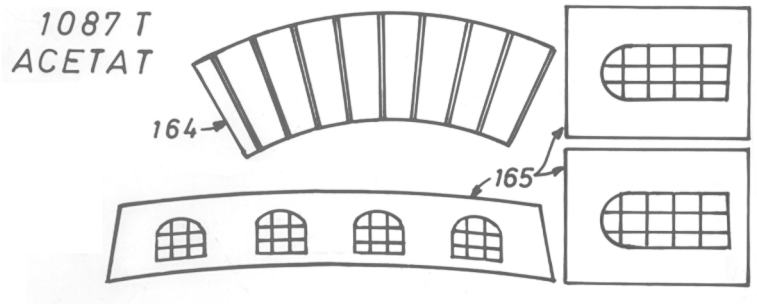

Rigging Thread Overview

S1a	F71	**R1**	F73	**L1**	F72
S1b	F73	**R2**	F73	**L2**	F72
S1	F72	**R3**	F73	**L3**	F71
S2	F73			**L4**	F72
S3	F70			**L5a**	F73
S4	F73			**L5**	F73
S5	F73			**L6**	F70
S6	F72			**L7**	F70
S7	F72			**L8**	F73
S8	F72			**L9**	F71
S9	F71			**L10**	F72
S10	F72			**L11**	F71
S11	F72			**L12**	F72
S12	F72			**L14**	F72
S13a	F70			**L15**	F73
S13	F71			**L16**	F72
S15	F72			**L17**	F70
S16	F72			**L18**	F70
S17	F71			**L19**	F70
S18	F73			**L20**	F73
S19	F73			**L21**	F72
S20	F72			**L22**	F73
S21	F72			**L23**	F71
S22	F72			**L24**	F72
S23	F71			**L25**	F71
S24	F72			**L26**	F72
S25	F72			**L28**	F71
S26	F72			**L29**	F70
S27	F72			**L30**	F71
S28	F72			**L31**	F71
S29	F71			**L32**	F71
S30	F71			**L33a**	F71
S31	F71			**L33**	F72
S32	F71			**L34**	F71
S33	F71			**L36**	F70
S36	F71			**L37**	F71
S37	F72			**L38**	F71
S38	F72				
S39	F71				
S40	F71				
S41	F71				
S42	F73				

DK

Symboler  = Rigningsnummer

 = Farvenummer



= Bejdse

GB

Symbols  = Rigging No

 = Colour No



= Stain

D

Zeichen  = Takel Nr.

 = Farben Nr



= Beize

F

Symboles  = Greement no.

 = Couleur no.



= Mordant

NL

Symbolen  = Tuigage Nr.

 = Kleur Nr.



= Beits

E

Símbolo  = Oparejo Nr.

 = Color Nr.



= Mordiente

I

Segno  = Attrezzatura No

 = Colore No



= Inchiostro tint.

P

Simbolos  = Cordame no

 = Cõr no



= Tintura

Til denne model er mahogni bejdse og farver med følgende numre nødvendige:
For this model is mahogany stain and colours with the following numbers should be used:
Für dieses Modell sind Mahagoni Beize und Farben mit den folgenden Nummern notwendig:
Pour ce modèle, le mordant et les couleurs avec les numéros suivants doivent être employées:
Voor dit model zijn kleuren met de volgende nummers nodig:
Para est modelo se necesitan mordiente et colores con los siguientes nùmeros:
Per questo modello occorrono inchiostro tinteggiatore “mogano” e colori con questi numeri:
Pinte o modelo com tintura cõr Mogno e as cõres sugeridas da Billing Boats:

Billing Boats farver/colours

Billing 1 = White
Billing 5 = Tan
Billing 9 = Bright Red
Billing 11 = Black
Billing 16 = Gold
Billing 17 = Clear Poly
Billing 36 = Bejdse/Stain/Beize/Mordant/Beits/Mordiente

The colours of Wasa have been subject of some debate and change over the years.
When this model kit was originally made, the colour along the side and on the deck was thought to be blue.
The Wasa museum now believe that the original colour was red instead.
This means that the triangles marked 18, Mediterranean Blue, should instead be marked 9, Bright Red.
From what we here at Billing Boats have been able to conclude it is the same tone of red as the one used on the cannon hatches found along the sides.
But it’s up to the model builder, to decide which colour to use.

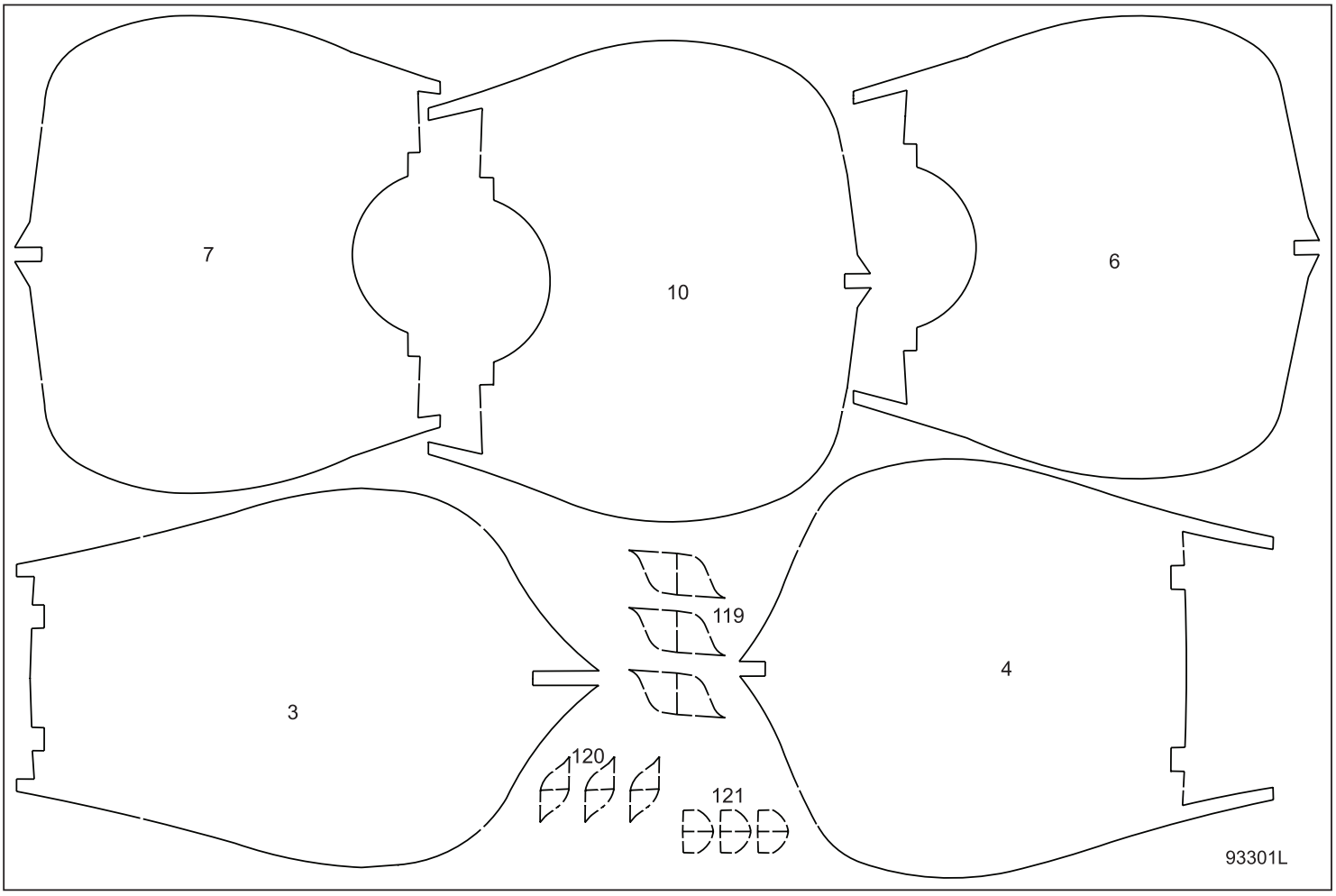
7
10
6
3
119
4
120
121
93301L

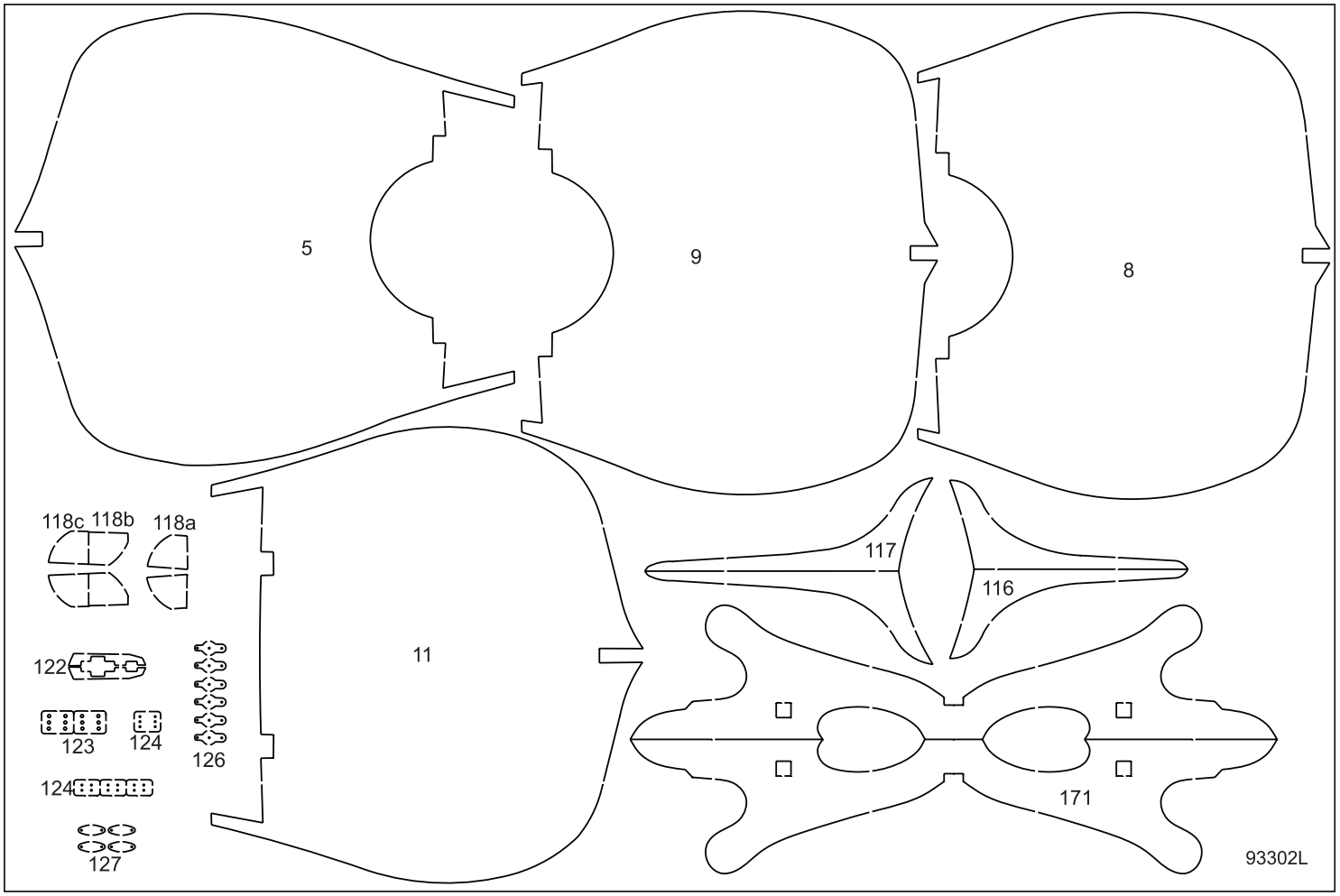
5
9
8
118c
118b
118a
117
116
122
11
123
124
126
124
171
127
93302L

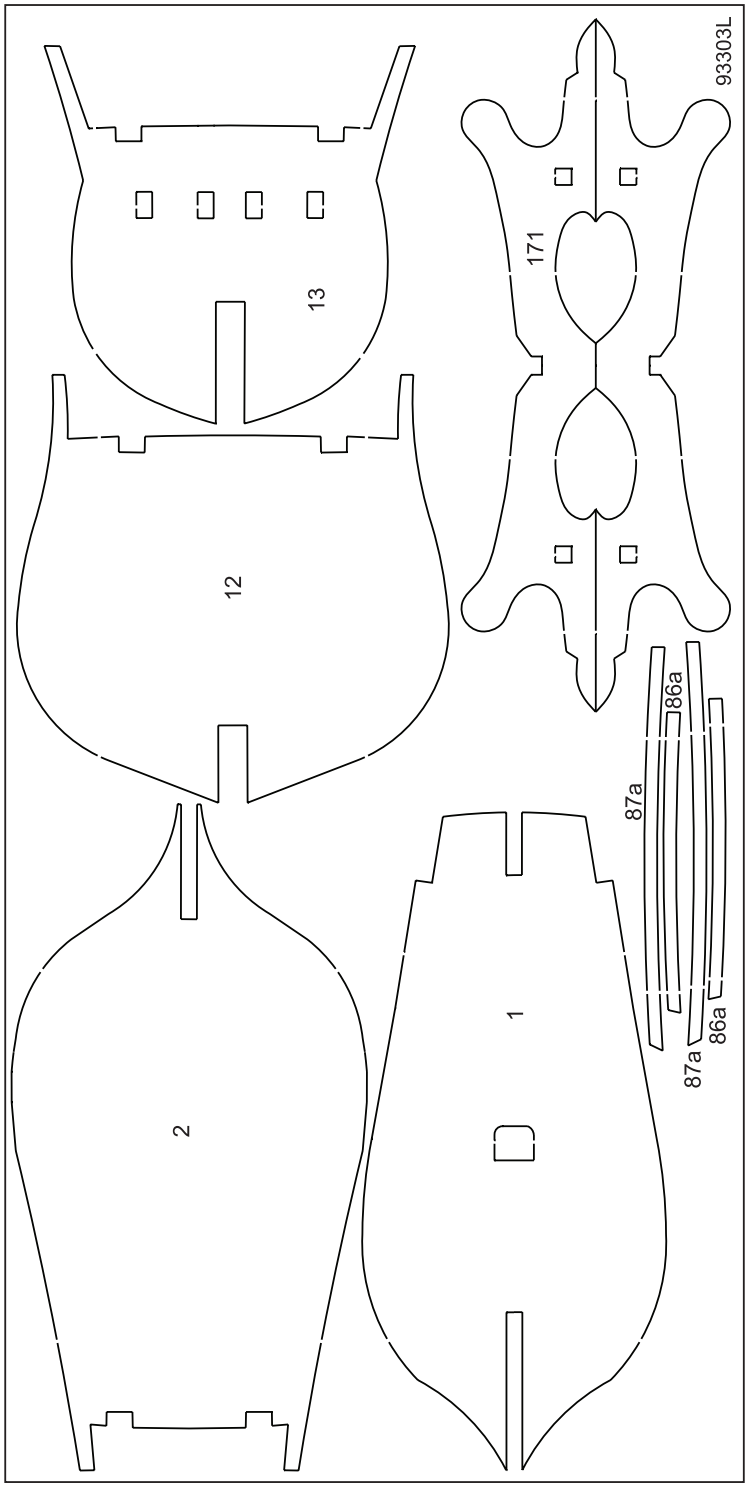
93303L
13
171
12
86a
87a
87a
86a
1
2

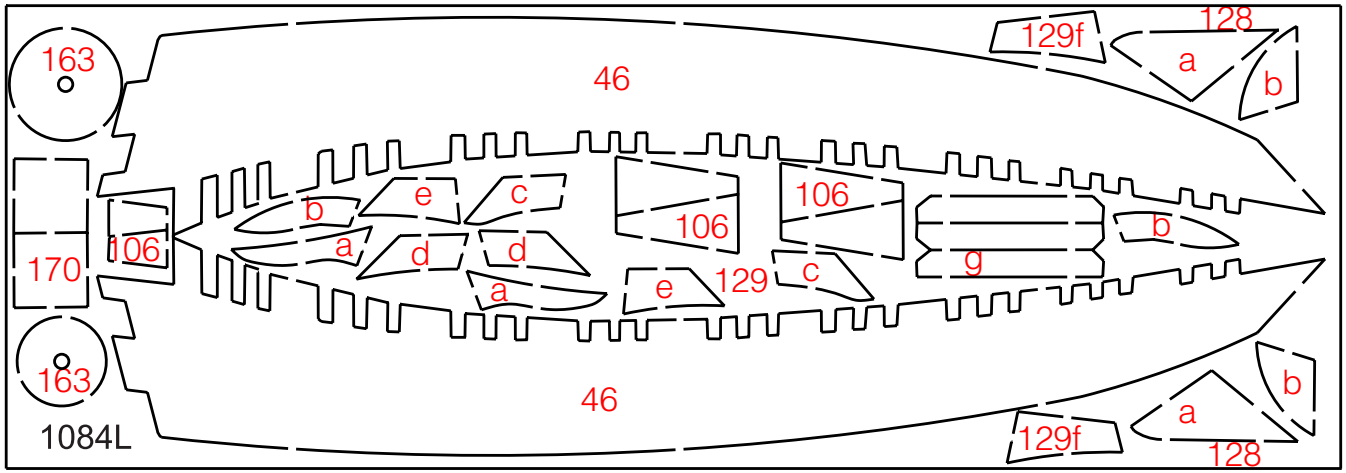
163
46
129f
128
a
b
106
b
e
c
106
106
106
a
d
d
170
g
a
e
129
c
163
46
b
a
129f
128
1084L

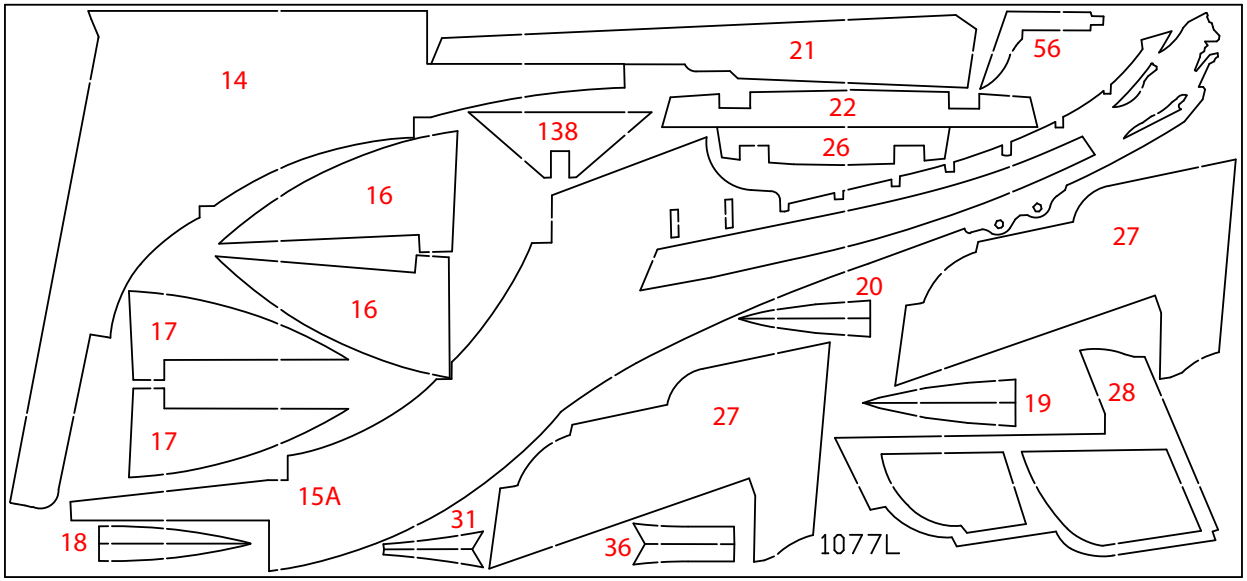
14
21
56
22
138
26
16
27
20
16
17
19
28
27
17
15A
31
36
18
1077L

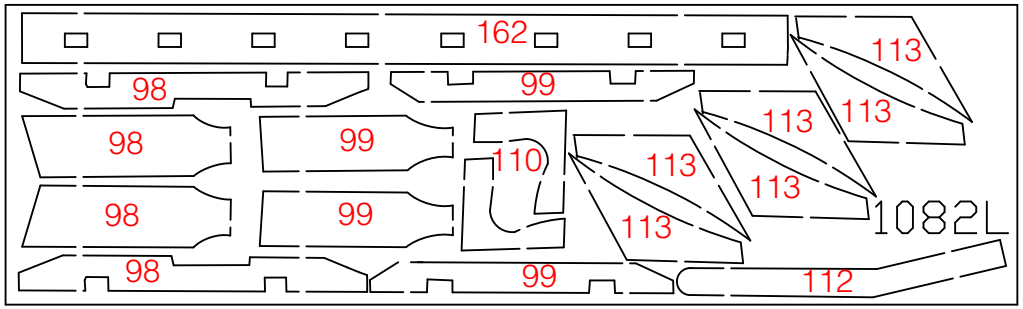
162
113
98
99
113
113
98
99
110
113
113
113
98
99
1082L
98
99
112

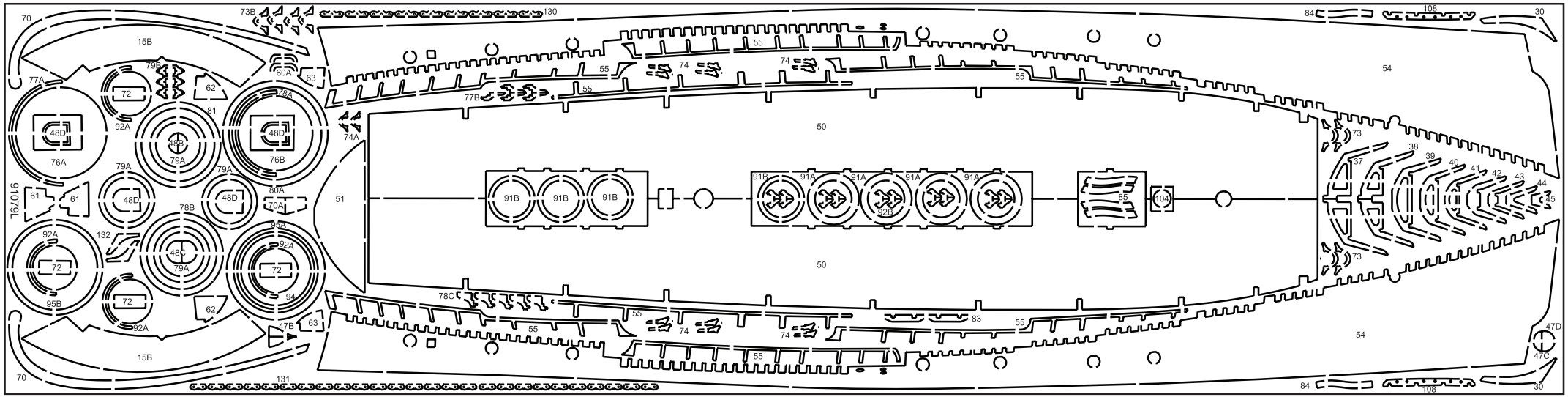
91076L
70
73B
130
84
108
30
15B
79B
60A
63
77A
72
62
81
78A
92A
48D
48B
76A
79A
76B
74A
50
51
91B
91A
92B
85
104
73
38
37
39
40
41
42
43
44
45
61
79A
80A
70A
78B
132
48C
94
95B
78C
83
47B
47D
47C
54
131

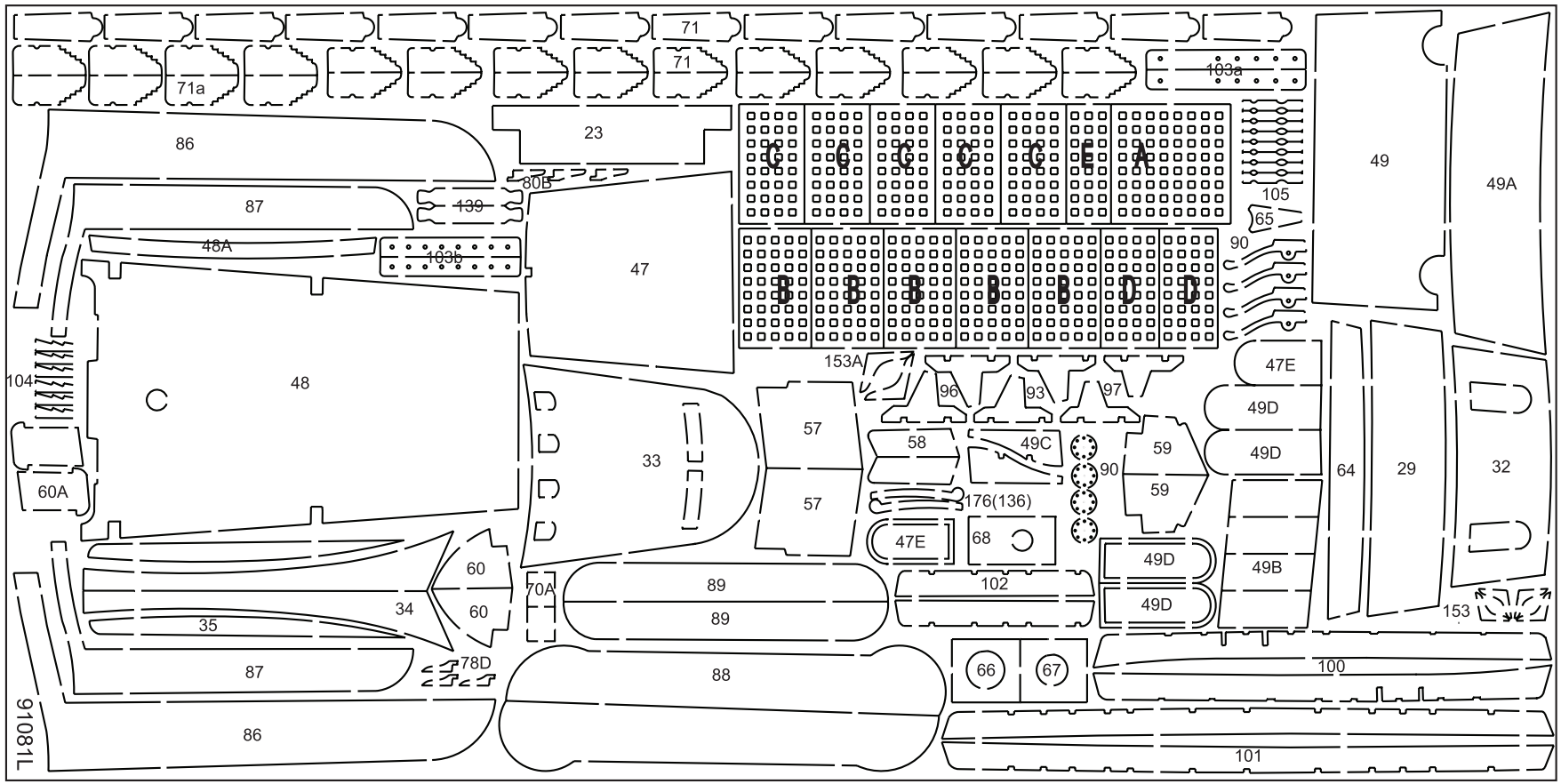
91081L
71
71a
103a
86
23
80B
87
139
48A
103b
47
49
49A
105
65
90
153A
96
93
97
47E
49D
48
104
60A
33
57
58
49C
59
176(136)
68
102
49B
64
29
32
153
60
34
35
70A
89
78D
88
66
67
100
101

Table contents for “Wasa” Art. No. 490

Pcs.	No.	Dimension	Material	DK	GB	D	F
1	A	2mm x-venéer	91081L	Ristværk	Grating	Gräting	Grillage
5	B	2mm x-venéer	91081L	Ristværk	Grating	Gräting	Grillage
5	C	2mm x-venéer	91081L	Ristværk	Grating	Gräting	Grillage
2	D	2mm x-venéer	91081L	Ristværk	Grating	Gräting	Grillage
1	E	2mm x-venéer	91081L	Ristværk	Grating	Gräting	Grillage
1	1	4mm x-venéer	93303L	Spant	Frame	Spanten	Couples
1	2	4mm x-venéer	93303L	Spant	Frame	Spanten	Couples
1	3	4mm x-venéer	93301L	Spant	Frame	Spanten	Couples
1	4	4mm x-venéer	93301L	Spant	Frame	Spanten	Couples
1	5	4mm x-venéer	93302L	Spant	Frame	Spanten	Couples
1	6	4mm x-venéer	93301L	Spant	Frame	Spanten	Couples
1	7	4mm x-venéer	93301L	Spant	Frame	Spanten	Couples
1	8	4mm x-venéer	93302L	Spant	Frame	Spanten	Couples
1	9	4mm x-venéer	93302L	Spant	Frame	Spanten	Couples
1	10	4mm x-venéer	93301L	Spant	Frame	Spanten	Couples
1	11	4mm x-venéer	93302L	Spant	Frame	Spanten	Couples
1	12	4mm x-venéer	93303L	Spant	Frame	Spanten	Couples
1	13	4mm x-venéer	93303L	Spant	Frame	Spanten	Couples
1	14	5mm x-venéer	1077L	Agterstævn	Sternpost	Achtersteven	Pièce de proue
1	15A	5mm x-venéer	1077L	Stævn	Bow	Vorsteven	Etrave
2	15B	2mm x-venéer	91079L	Hjælpestykker	Auxiliary pieces	Hilfsstücke	Pièce annexes
2	16	5mm x-venéer	1077L	Hjælpespanter	Auxiliary frames	Hilfsspanten	½ couples
2	17	5mm x-venéer	1077L	Hjælpespanter	Auxiliary frames	Hilfsspanten	½ couples
2	18	5mm x-venéer	1077L	Hjælpespanter	Auxiliary frames	Hilfsspanten	½ couples
2	19	5mm x-venéer	1077L	Hjælpespanter	Auxiliary frames	Hilfsspanten	½ couples
2	20	5mm x-venéer	1077L	Hjælpespanter	Auxiliary frames	Hilfsspanten	½ couples
1	21	5mm x-venéer	1077L	Hjælpespanter	Auxiliary frames	Hilfsspanten	½ couples
1	22	5mm x-venéer	1077L	Bjælkebugt	Former	Balkbögen	Traverses
1	23	2mm x-venéer	91081L	Bjælkebugt	Former	Balkbögen	Traverses
3	24	54x40x4mm	24+25	Mastfod	Maststep	Mastfuss	Pommes de mat
1	25	40x40x4mm	24+25	Mastfod	Maststep	Mastfuss	Pommes de mat
1	26	5mm x-venéer	1077L	Bjælkebugt	Former	Balkbögen	Traverses
2	27	5mm x-venéer	1077L	Spanter - galleri	Frames - gallery	Spanten - Galerie	Couples - galerie

1	28	5mm x-venéer	1077L	Spanter - galleri	Frames - gallery	Spanten - Galerie	Couples - galerie
1	29	2mm x-venéer	91081L	Beklædning	Plankingstrips	Beplankung	Baguettes de bordé
2	30	2mm x-venéer	91079L	Hjælpestykker	Auxiliary pieces	Hilfsstücke	Pièce annexes
2	31	5mm x-venéer	1077L	Hjælpespanter	Auxiliary frames	Hilfsspanten	½ couples
1	32	2mm x-venéer	91081L	Beklædning	Plankingstrips	Beplankung	Baguettes de bordé
1	33	2mm x-venéer	91081L	Beklædning	Plankingstrips	Beplankung	Baguettes de bordé
2	34	2mm x-venéer	91081L	Hjælpestykker	Auxiliary pieces	Hilfsstücke	Pièce annexes
2	35	2mm x-venéer	91081L	Hjælpestykker	Auxiliary pieces	Hilfsstücke	Pièce annexes
2	36	5mm x-venéer	1077L	Hjælpespanter	Auxiliary frames	Hilfsspanten	½ couples
2	37	2mm x-venéer	91079L	Spanter	Frames	Spanten	Couples
2	38	2mm x-venéer	91079L	Spanter	Frames	Spanten	Couples
1	39	2mm x-venéer	91079L	Spant	Frame	Spanten	Couples
1	40	2mm x-venéer	91079L	Spant	Frame	Spanten	Couples
1	41	2mm x-venéer	91079L	Spant	Frame	Spanten	Couples
1	42	2mm x-venéer	91079L	Spant	Frame	Spanten	Couples
1	43	2mm x-venéer	91079L	Spant	Frame	Spanten	Couples
1	44	2mm x-venéer	91079L	Spant	Frame	Spanten	Couples
1	45	2mm x-venéer	91079L	Spant	Frame	Spanten	Couples
2	46	1mm x-venéer	1084L	Beklædning	Plankingstrips	Beplankung	Baguettes de bordé
1	47	2mm x-venéer	91081L	Dæk - nedgangsruf	Deck - companion	Deck - Niedergangskappe	Pont - ecoutille avant
2	47B	2mm x-venéer	91079L	Dæk - nedgangsruf	Deck - companion	Deck - Niedergangskappe	Pont - ecoutille avant
1	47C	2mm x-venéer	91079L	Dæk - nedgangsruf	Deck - companion	Deck - Niedergangskappe	Pont - ecoutille avant
1	47D	2mm x-venéer	91079L	Dæk - nedgangsruf	Deck - companion	Deck - Niedergangskappe	Pont - ecoutille avant
2	47E	2mm x-venéer	91081L	Døre	Doors	Türen	Portes
1	48	2mm x-venéer	91081L	Dæk	Deck	Deck	Pont
1	48a	2mm x-venéer	91081L	Skot	Bulkhead	Schott	Cloison
2	48B	2mm x-venéer	91079L	Dæk	Deck	Deck	Pont
2	48C	2mm x-venéer	91079L	Dæk	Deck	Deck	Pont
4	48D	2mm x-venéer	91079L	Døre	Doors	Türen	Portes
1	49	2mm x-venéer	91081L	Dæk	Deck	Deck	Pont
1	49A	2mm x-venéer	91081L	Skot	Bulkhead	Schott	Cloison
4	49B	2mm x-venéer	91081L	Skot	Bulkhead	Schott	Cloison
2	49C	2mm x-venéer	91081L	Skot	Bulkhead	Schott	Cloison
4	49D	2mm x-venéer	91081L	Døre	Doors	Türen	Portes
2	50	2mm x-venéer	91079L	Dæk	Deck	Deck	Pont

1	51	2mm x-venéer	91079L	Dæk	Deck	Deck	Pont
2	54	2mm x-venéer	91079L	Beklædning	Plankingstrips	Beplankung	Baguettes de bordé
8	55	2mm x-venéer	91079L	Gelænder	Rail	Reling	Plat-bord
1	56	5mm x-venéer	1077L	For bovspryd	For bowsprit	Für Bugspriet	Pour beaupré
2	57	2mm x-venéer	91081L	Skot	Bulkhead	Schott	Cloison
2	58	2mm x-venéer	91081L	For ror	For rudder	Für Ruder	Pour gouvernail
2	59	2mm x-venéer	91081L	Skot	Bulkhead	Schott	Cloison
2	60	2mm x-venéer	91081L	Skot	Bulkhead	Schott	Cloison
2	60A	2mm x-venéer	91079L	Døre	Doors	Türen	Portes
2	60A	2mm x-venéer	91081L	Døre	Doors	Türen	Portes
2	61	2mm x-venéer	91079L	Skot	Bulkhead	Schott	Cloison
2	62	2mm x-venéer	91079L	Skot	Bulkhead	Schott	Cloison
2	63	2mm x-venéer	91079L	Skot	Bulkhead	Schott	Cloison
1	64	2mm x-venéer	91081L	Bjælkebugt	Former	Balkbögen	Traverses
1	65	2mm x-venéer	91081L	Ræling	Rail	Reling	Gouvernail
1	66	2mm x-venéer	91081L	Mastfod	Maststep	Mastfuss	Pommes de mat
1	67	2mm x-venéer	91081L	Mastfod	Maststep	Mastfuss	Pommes de mat
1	68	2mm x-venéer	91081L	Mastfod	Maststep	Mastfuss	Pommes de mat
2	70	2mm x-venéer	91079L	Ræling	Rail	Reling	Plat-bord
2	70a	2mm x-venéer	91079L	Figur	Figure	Figur	Figure
2	70a	2mm x-venéer	91081L	Figur	Figure	Figur	Figure
34	71	2mm x-venéer	91081L	Lavet	Carriage	Lafette	Affut de canon
8	71a	2mm x-venéer	91081L	Lavet	Carriage	Lafette	Affut de canon
4	72	2mm x-venéer	91079L	Mærs	Top	Mars	Hune
4	73	2mm x-venéer	91079L	Pullert	Bollard	Poller	Bitte d'amarrage
4	73b	2mm x-venéer	91079L	Pullert	Bollard	Poller	Bitte d'amarrage
12	74	2mm x-venéer	91079L	Pullert	Bollard	Poller	Bitte d'amarrage
2	74a	2mm x-venéer	91079L	Pullert	Bollard	Poller	Bitte d'amarrage
1	76A	2mm x-venéer	91079L	Mærs	Top	Mars	Hune
1	76B	2mm x-venéer	91079L	Mærs	Top	Mars	Hune
1	77A	2mm x-venéer	91079L	Mærs	Top	Mars	Hune
5	77B	2mm x-venéer	91079L	Mærs	Top	Mars	Hune
1	78A	2mm x-venéer	91079L	Mærs	Top	Mars	Hune
1	78B	2mm x-venéer	91079L	Mærs	Top	Mars	Hune
5	78C	2mm x-venéer	91079L	Mærs	Top	Mars	Hune

3	78D	2mm x-venéer	91081L	Mærs	Top	Mars	Hune
4	79A	2mm x-venéer	91079L	Mærs	Top	Mars	Hune
12	79B	2mm x-venéer	91079L	Mærs	Top	Mars	Hune
1	80A	2mm x-venéer	91079L	Mærs	Top	Mars	Hune
3	80B	2mm x-venéer	91081L	Mærs	Top	Mars	Hune
1	81	2mm x-venéer	91079L	Mærs	Top	Mars	Hune
2	83	2mm x-venéer	91079L	Mærs	Top	Mars	Hune
2	84	2mm x-venéer	91079L	Lejder	Ladder	Leiter	Echelle
4	85	2mm x-venéer	91079L	Lejder	Ladder	Leiter	Echelle
2	86	2mm x-venéer	91081L	Galleri	Gallery	Galerie	Galerie
2	86a	4mm x-venéer	93303L	Hjælpestykker	Auxiliary pieces	Hilfsstücke	Pièce annexes
2	87	2mm x-venéer	91081L	Galleri	Gallery	Galerie	Galerie
2	87a	4mm x-venéer	93303L	Hjælpestykker	Auxiliary pieces	Hilfsstücke	Pièce annexes
2	88	2mm x-venéer	91081L	Galleri	Gallery	Galerie	Galerie
2	89	2mm x-venéer	91081L	Galleri	Gallery	Galerie	Galerie
8	90	2mm x-venéer	91081L	Lavet	Carriage	Lafette	Affut de canon
4	91A	2mm x-venéer	91079L	Mærs	Top	Mars	Hune
4	91B	2mm x-venéer	91079L	Mærs	Top	Mars	Hune
4	92A	2mm x-venéer	91079L	Mærs	Top	Mars	Hune
20	92B	2mm x-venéer	91079L	Mærs	Top	Mars	Hune
2	93	2mm x-venéer	91081L	Mærs	Top	Mars	Hune
1	94	2mm x-venéer	91079L	Mærs	Top	Mars	Hune
1	95A	2mm x-venéer	91079L	Mærs	Top	Mars	Hune
1	95B	2mm x-venéer	91079L	Mærs	Top	Mars	Hune
2	96	2mm x-venéer	91081L	Mærs	Top	Mars	Hune
2	97	2mm x-venéer	91081L	Mærs	Top	Mars	Hune
4	98	3mm x-venéer	1082L	Mærs	Top	Mars	Hune
4	99	3mm x-venéer	1082L	Mærs	Top	Mars	Hune
2	100	2mm x-venéer	91081L	Røstbrædt	Chainboard	Rüstbrett	Cadénes de grand mat
2	101	2mm x-venéer	91081L	Røstbrædt	Chainboard	Rüstbrett	Cadénes de grand mat
2	102	2mm x-venéer	91081L	Røstbrædt	Chainboard	Rüstbrett	Cadénes de grand mat
2	103a	2mm x-venéer	91081L	Kofilnaglebænk	Belaying pin bench	Belegnägelbank	Ratelier de cordage
2	103b	2mm x-venéer	91081L	Kofilnaglebænk	Belaying pin bench	Belegnägelbank	Ratelier de cordage
1	104	2mm x-venéer	91079L	For spil	For winch	Für Spill	Pour treuil
6	104	2mm x-venéer	91081L	For spil	For winch	Für Spill	Pour treuil

8	105	2mm x-venéer	91081L	Gelænderstøtter	Rail-stanchion	Relingstützen	Chandeliers
6	106	1mm x-venéer	1084L	Toilet	Toilet	Toilette	Toilette
1	107	4x5x50mm	Obechi	Æselhoved	Cap	Eselshaupt	Chouquet
2	108	2mm x-venéer	91079L	Kofilnaglebænk	Belaying pin bench	Belegnägelbank	Ratelier de cordage
2	110	3mm x-venéer	1082L	Klyds	Hawsepipe	Klüsen	Ecubiérs
1	112	3mm x-venéer	1082L	For ror	For rudder	Für Ruder	Pour gouvernail
6	113	3mm x-venéer	1082L	Spanter	Frames	Spanten	Couples
1	114	6x12x50mm	Obechi	Æselhoved	Cap	Eselshaupt	Chouquet
1	115	7x13x50mm	Obechi	Æselhoved	Cap	Eselshaupt	Chouquet
2	116	4mm x-venéer	93302L	Knæ	Knee	Knie	Genou
2	117	4mm x-venéer	93302L	Knæ	Knee	Knie	Genou
2	118A	4mm x-venéer	93302L	For galleri	For gallery	Für Galerie	Pour galerie
2	118B	4mm x-venéer	93302L	For galleri	For gallery	Für Galerie	Pour galerie
2	118C	4mm x-venéer	93302L	For galleri	For gallery	Für Galerie	Pour galerie
6	119	4mm x-venéer	93301L	For galleri	For gallery	Für Galerie	Pour galerie
6	120	4mm x-venéer	93301L	For galleri	For gallery	Für Galerie	Pour galerie
6	121	4mm x-venéer	93301L	For galleri	For gallery	Für Galerie	Pour galerie
2	122	4mm x-venéer	93302L	Beslag for wirerulle	Fittings for pulley	Beschlag für Wirerolle	Garniture pour poulie
2	123	4mm x-venéer	93302L	Jomfru	Dead eyes	Jungfern	Cap de mouton
4	124	4mm x-venéer	93302L	Jomfru	Dead eyes	Jungfern	Cap de mouton
1	125	5x8x50mm	Obechi	Æselhoved	Cap	Eselshaupt	Chouquet
6	126	4mm x-venéer	93302L	Blokke	Blocks	Blöcke	Poulie
4	127	4mm x-venéer	93302L	Blokke	Blocks	Blöcke	Poulie
2	128a	1mm x-venéer	1084L	Lejder	Ladder	Leiter	Echelle
2	128b	1mm x-venéer	1084L	Lejder	Ladder	Leiter	Echelle
15	129	1mm x-venéer	1084L	Lejder	Ladder	Leiter	Echelle
9	130	2mm x-venéer	91079L	Mærs	Top	Mars	Hune
26	131	2mm x-venéer	91079L	Rakke	Truss	Rack	Drosse
2	132	2mm x-venéer	91079L	For gelænder	For rail	Für Reling	Pour plat-bord
2	135	ø29,5x30mm	Beech	Klods	Block	Block	Poulie
2	136	ø26,5x30mm	Beech	Klods	Block	Block	Poulie
2	137	ø20x23mm	Beech	Klods	Block	Block	Poulie
1	138	5mm x-venéer	1077L	Bedding	Slip	Helling	Cale
2	139	2mm x-venéer	91081L	Kofilnaglebænk	Belaying pin bench	Belegnägelbank	Ratelier de cordage
1	140	5x14x500mm	Obechi	Liste	Strip	Leiste	Baguette

3	141	5x5x550mm	Obechi	Lister	Strips	Leisten	Baguettes
2	142	4x8x780mm	Obechi	Lister	Strips	Leisten	Baguettes
58	143	1,8x7x780mm	Obechi	Lister	Strips	Leisten	Baguettes
12	144	1,8x5x780mm	Obechi	Lister	Strips	Leisten	Baguettes
2	145	1,8x6x550mm	Obechi	Lister	Strips	Leisten	Baguettes
8	146	1,8x4x780mm	Obechi	Lister	Strips	Leisten	Baguettes
2	147	1,8x3x780mm	Obechi	Lister	Strips	Leisten	Baguettes
2	148	2,8x5x780mm	Obechi	Lister	Strips	Leisten	Baguettes
1	149	5x7x300mm	Obechi	Liste	Strip	Leiste	Baguette
5	150	1,8x2x550mm	Obechi	Lister	Strips	Leisten	Baguettes
2	151	1,8x8x550mm	Obechi	Lister	Strips	Leisten	Baguettes
14	152	1,8x2x550mm	Obechi	Lister	Strips	Leisten	Baguettes
4	153	2mm x-venéer	91081L	Knægte	Bracket	Träger	Gamin
2	153A	2mm x-venéer	91081L	Knægte	Bracket	Träger	Gamin
3	156	0,7x2x550mm	Mahogny	Lister	Strips	Leisten	Baguettes
4	157	0,7x3x550mm	Mahogny	Lister	Strips	Leisten	Baguettes
13	158	0,7x4x550mm	Obechi	Lister	Strips	Leisten	Baguettes
30	159	0,7x5x550mm	Annegre	Lister	Strips	Leisten	Baguettes
2	160	0,7x1x550mm	Mahogny	Lister	Strips	Leisten	Baguettes
1	161	2,8x3x200mm	Obechi	Liste	Strip	Leiste	Baguette
1	162	3mm x-venéer	1082L	Bjælkebugt	Former	Balkbögen	Traverses
2	163	1mm x-venéer	1084L	For lanterne	For light	Für Laternen	Pour feux de navigation
1	164	Acetat	1087T	For lanterne	For light	Für Laternen	Pour feux de navigation
3	165	Acetat	1087T	Vinduer	Windows	Fenster	Fenetres
1	167	13x15x100mm	Balsa	Klods	Block	Block	Poulie
2	170	1mm x-venéer	1084L	Luger	Hatch	Luke	Ecoutilles
2	171	4mm x-venéer	93302L	Bedding	Slip	Helling	Cale
2	171	4mm x-venéer	93303L	Bedding	Slip	Helling	Cale
1	172	10x10x92mm	Basswood	Liste	Strip	Leiste	Baguette
1	173	8x8x32mm	Basswood	Liste	Strip	Leiste	Baguette
1	174	7x7x22mm	Basswood	Liste	Strip	Leiste	Baguette
1	175	4x4x73mm	Basswood	Liste	Strip	Leiste	Baguette
2	176	2mm x-venéer	91081L	Rorbeslag	Fittings for rudder	Beschlag für Ruder	Garniture pour gouvernail
1	MS8	ø12x300mm	Basswood	Rundstok	Round stick	Rundstab	Baguette ronde
1	MS4	ø10x300mm	Basswood	Rundstok	Round stick	Rundstab	Baguette ronde

2	168+MS1+VI	ø8x360mm	Basswood	Rundstok	Round stick	Rundstab	Baguette ronde
1	III+IX	ø6x590mm	Basswood	Rundstok	Round stick	Rundstab	Baguette ronde
1	MS9+MS12	ø6x440mm	Basswood	Rundstok	Round stick	Rundstab	Baguette ronde
2	I+MS5	ø5x250mm	Basswood	Rundstok	Round stick	Rundstab	Baguette ronde
1	IV+MS10	ø4x260mm	Basswood	Rundstok	Round stick	Rundstab	Baguette ronde
1	MS2+MS13	ø4x260mm	Basswood	Rundstok	Round stick	Rundstab	Baguette ronde
1	VII+X	ø4x420mm	Basswood	Rundstok	Round stick	Rundstab	Baguette ronde
1	MS3+6+V	ø3x250mm	Basswood	Rundstok	Round stick	Rundstab	Baguette ronde
1	MS7	ø2x70mm	Basswood	Rundstok	Round stick	Rundstab	Baguette ronde
1	MS11+14+II	ø3x250mm	Basswood	Rundstok	Round stick	Rundstab	Baguette ronde
1	XI+VIII	ø3x250mm	Basswood	Rundstok	Round stick	Rundstab	Baguette ronde
1	F70	100m		Rigningstråd	Rigging thread	Takelgarn	Fil de gréement
1	F71	100m		Rigningstråd	Rigging thread	Takelgarn	Fil de gréement
1	F72	30m		Rigningstråd	Rigging thread	Takelgarn	Fil de gréement
1	F73	30m		Rigningstråd	Rigging thread	Takelgarn	Fil de gréement
1		FL103		Flag	Flag	Flagge	Drapeau
1				Byggevejledning	Building instruction	Bauanleitung	Instruction de montage
1		8033-8034		Tegning	Plans	Pläne	Plans
1		60x80cm		Sejlstof	Sailcloth	Segelstoff	Tissu de voile
1		9004S		Sejltegning	Sailplan	Segel Zeichnung	Dessin de Voile
1				Mastetegning	Mast plan	Mastzeichnung	Dessin de mât

Table contents for “Wasa” Art. No. 490

Pcs.	No.	Dimension	Material	NL	E	I	P
1	A	2mm x-venéer	91081L	Roosters	Parilla	Piattaforma di poppa	Grade
5	B	2mm x-venéer	91081L	Roosters	Parilla	Piattaforma di poppa	Grade
5	C	2mm x-venéer	91081L	Roosters	Parilla	Piattaforma di poppa	Grade
2	D	2mm x-venéer	91081L	Roosters	Parilla	Piattaforma di poppa	Grade
1	E	2mm x-venéer	91081L	Roosters	Parilla	Piattaforma di poppa	Grade
1	1	4mm x-venéer	93303L	Spanten	Cuaderna	Ordinata	Frame da Carcaça
1	2	4mm x-venéer	93303L	Spanten	Cuaderna	Ordinata	Frame da Carcaça
1	3	4mm x-venéer	93301L	Spanten	Cuaderna	Ordinata	Frame da Carcaça
1	4	4mm x-venéer	93301L	Spanten	Cuaderna	Ordinata	Frame da Carcaça
1	5	4mm x-venéer	93302L	Spanten	Cuaderna	Ordinata	Frame da Carcaça
1	6	4mm x-venéer	93301L	Spanten	Cuaderna	Ordinata	Frame da Carcaça
1	7	4mm x-venéer	93301L	Spanten	Cuaderna	Ordinata	Frame da Carcaça

1	8	4mm x-venéer	93302L	Spanten	Cuaderna	Ordinata	Frame da Carcaça
1	9	4mm x-venéer	93302L	Spanten	Cuaderna	Ordinata	Frame da Carcaça
1	10	4mm x-venéer	93301L	Spanten	Cuaderna	Ordinata	Frame da Carcaça
1	11	4mm x-venéer	93302L	Spanten	Cuaderna	Ordinata	Frame da Carcaça
1	12	4mm x-venéer	93303L	Spanten	Cuaderna	Ordinata	Frame da Carcaça
1	13	4mm x-venéer	93303L	Spanten	Cuaderna	Ordinata	Frame da Carcaça
1	14	5mm x-venéer	1077L	Achtersteven	Roda trasera	Dritto di poppa	Cadaste
1	15A	5mm x-venéer	1077L	Voorsteven	Roda delantera	Ruota di prua	Proa
2	15B	2mm x-venéer	91079L	Vulstukken	Trozo de ayuda	Pezzo ausiliario	Peças auxiliares
2	16	5mm x-venéer	1077L	Hulpspanten	Cuaderna de ayuda	Ordinate ausiliari	Frames auxiliares
2	17	5mm x-venéer	1077L	Hulpspanten	Cuaderna de ayuda	Ordinate ausiliari	Frames auxiliares
2	18	5mm x-venéer	1077L	Hulpspanten	Cuaderna de ayuda	Ordinate ausiliari	Frames auxiliares
2	19	5mm x-venéer	1077L	Hulpspanten	Cuaderna de ayuda	Ordinate ausiliari	Frames auxiliares
2	20	5mm x-venéer	1077L	Hulpspanten	Cuaderna de ayuda	Ordinate ausiliari	Frames auxiliares
1	21	5mm x-venéer	1077L	Roer	Cuaderna de ayuda	Ordinate ausiliari	Frames auxiliares
1	22	5mm x-venéer	1077L	Spantdelen	Curvatón	Trave superiore	Fôrma
1	23	2mm x-venéer	91081L	Spantdelen	Curvatón	Trave superiore	Fôrma
3	24	54x40x4mm	24+25	Mastvoeten/vloer	Base del palo	Piede d’albero	Degrau do Mastro
1	25	40x40x4mm	24+25	Mastvoet	Base del palo	Piede d’albero	Degrau do Mastro
1	26	5mm x-venéer	1077L	Balk	Curvatón	Trave superiore	Fôrma
2	27	5mm x-venéer	1077L	Spanten galerij	Cuadernas - galeria	Ordinate - galleria	Galeria de Frames
1	28	5mm x-venéer	1077L	Spant galerij	Cuadernas - galeria	Ordinate - galleria	Galeria de Frames
1	29	2mm x-venéer	91081L	Deel spiegel	Listónes de forro	Listelli fasciame	Tiras
2	30	2mm x-venéer	91079L	Knieën achterspiegel	Trozo de ayuda	Pezzo ausiliario	Peças auxiliares - tiras
2	31	5mm x-venéer	1077L	Hulpspanten	Cuadernas de ayuda	Ordinate ausiliari	Frames auxiliares
1	32	2mm x-venéer	91081L	Deel spiegel	Listónes de forro	Listelli fasciame	Tiras
1	33	2mm x-venéer	91081L	Spiegel	Listónes de forro	Listelli fasciame	Tiras
2	34	2mm x-venéer	91081L	Vulstukken	Trozo de ayuda	Pezzo ausiliario	Peças auxiliares
2	35	2mm x-venéer	91081L	Vulstukken	Trozo de ayuda	Pezzo ausiliario	Peças auxiliares
2	36	5mm x-venéer	1077L	Hulpspanten	Cuadernas de ayuda	Ordinate ausiliari	Frames auxiliares
2	37	2mm x-venéer	91079L	Spanten	Cuaderna	Ordinata	Frames
2	38	2mm x-venéer	91079L	Spanten	Cuaderna	Ordinata	Frames
1	39	2mm x-venéer	91079L	Spanten	Cuaderna	Ordinata	Frame
1	40	2mm x-venéer	91079L	Spanten	Cuaderna	Ordinata	Frame
1	41	2mm x-venéer	91079L	Spanten	Cuaderna	Ordinata	Frame

1	42	2mm x-venéer	91079L	Spanten	Cuaderna	Ordinata	Frame
1	43	2mm x-venéer	91079L	Spanten	Cuaderna	Ordinata	Frame
1	44	2mm x-venéer	91079L	Spanten	Cuaderna	Ordinata	Frame
1	45	2mm x-venéer	91079L	Spanten	Cuaderna	Ordinata	Frame
2	46	1mm x-venéer	1084L	Bekleding galjoen	Listónes de forro	Listelli fasciame	Tiras
1	47	2mm x-venéer	91081L	Dek - campagne	Cubierta - bajada	Ponte - scaletta boccaporto	Convés
2	47B	2mm x-venéer	91079L	Trapafgang	Cubierta - bajada	Ponte - scaletta boccaporto	Convés
1	47C	2mm x-venéer	91079L	Trapafgang	Cubierta - bajada	Ponte - scaletta boccaporto	Convés
1	47D	2mm x-venéer	91079L	Trapafgang	Cubierta - bajada	Ponte - scaletta boccaporto	Convés
2	47E	2mm x-venéer	91081L	Deuren	Puertas	Portelli	Portas
1	48	2mm x-venéer	91081L	Dek	Cubierta	Ponte	Convés
1	48a	2mm x-venéer	91081L	Schot	Manpara	Paratia	Paredes divisórias
2	48B	2mm x-venéer	91079L	Trapafgang	Cubierta	Ponte	Convés
2	48C	2mm x-venéer	91079L	Trapafgang	Cubierta	Ponte	Convés
4	48D	2mm x-venéer	91079L	Deuren	Puertas	Portelli	Portas
1	49	2mm x-venéer	91081L	Dek	Cubierta	Ponte	Convés
1	49A	2mm x-venéer	91081L	Schot	Manpara	Paratia	Paredes divisórias
4	49B	2mm x-venéer	91081L	Schot	Manpara	Paratia	Paredes divisórias
2	49C	2mm x-venéer	91081L	Schot	Manpara	Paratia	Paredes divisórias
4	49D	2mm x-venéer	91081L	Deuren	Puertas	Portelli	Portas
2	50	2mm x-venéer	91079L	Dek	Cubierta	Ponte	Convés
1	51	2mm x-venéer	91079L	Dek	Cubierta	Ponte	Convés
2	54	2mm x-venéer	91079L	Rompbekleding	Listónes de forro	Listelli fasciame	Tiras
8	55	2mm x-venéer	91079L	Reling	Borda	Parapetto	Amurada
1	56	5mm x-venéer	1077L	Knie op boegspriet	Para bauprés	Per bompresso	Para o Gurupés
2	57	2mm x-venéer	91081L	Schot	Manpara	Paratia	Paredes divisórias
2	58	2mm x-venéer	91081L	Voor roer	Para timón	Per timone	Para o Leme
2	59	2mm x-venéer	91081L	Schot	Manpara	Paratia	Paredes divisórias
2	60	2mm x-venéer	91081L	Schot	Manpara	Paratia	Paredes divisórias
2	60A	2mm x-venéer	91079L	Deuren	Puertas	Portelli	Portas
2	60A	2mm x-venéer	91081L	Deuren	Puertas	Portelli	Portas
2	61	2mm x-venéer	91079L	Schot	Manpara	Paratia	Paredes divisórias
2	62	2mm x-venéer	91079L	Schot	Manpara	Paratia	Paredes divisórias
2	63	2mm x-venéer	91079L	Schot	Manpara	Paratia	Paredes divisórias
1	64	2mm x-venéer	91081L	Spantdelen	Curvatón	Trave superiore	Fôrma

1	65	2mm x-venéer	91081L	Broekstuk galjoen	Borda	Parapetto	Amurada
1	66	2mm x-venéer	91081L	Dekdoorvoer mast	Base del palo	Piede d'albero	Degrau do mastro
1	67	2mm x-venéer	91081L	Dekdoorvoer mast	Base del palo	Piede d'albero	Degrau do mastro
1	68	2mm x-venéer	91081L	Dekdoorvoer mast	Base del palo	Piede d'albero	Degrau do mastro
2	70	2mm x-venéer	91079L	Bekleding voorsteven	Borda	Parapetto	Amurada
2	70a	2mm x-venéer	91079L	Sierwerk	Figura	Figura	Figura
2	70a	2mm x-venéer	91081L	Kanonwagen	Cureña	Affusto	Carro
34	71	2mm x-venéer	91081L	Kanonwagen	Cureña	Affusto	Carro
8	71a	2mm x-venéer	91081L	Kanonwagen	Cureña	Affusto	Carro
4	72	2mm x-venéer	91079L	Vloer v. marsen	Verga	Coffa	Topo
4	73	2mm x-venéer	91079L	Bolder	Bitones	Bitta	Poste de amarração
4	73b	2mm x-venéer	91079L	Bolder	Bitones	Bitta	Poste de amarração
12	74	2mm x-venéer	91079L	Bolder	Bitones	Bitta	Poste de amarração
2	74a	2mm x-venéer	91079L	Bolder	Bitones	Bitta	Poste de amarração
1	76A	2mm x-venéer	91079L	Vloer v. mars	Verga	Coffa	Topo
1	76B	2mm x-venéer	91079L	Vloer v. mars	Verga	Coffa	Topo
1	77A	2mm x-venéer	91079L	Deel v. mars	Verga	Coffa	Topo
5	77B	2mm x-venéer	91079L	Knieën v. marsen	Verga	Coffa	Topo
1	78A	2mm x-venéer	91079L	Deel v. mars	Verga	Coffa	Topo
1	78B	2mm x-venéer	91079L	Ring v. mars	Verga	Coffa	Topo
5	78C	2mm x-venéer	91079L	Knieën v. marsen	Verga	Coffa	Topo
3	78D	2mm x-venéer	91081L	Knieën v. marsen	Verga	Coffa	Topo
4	79A	2mm x-venéer	91079L	Ring v. mars	Verga	Coffa	Topo
12	79B	2mm x-venéer	91079L	Knieën v. marsen	Verga	Coffa	Topo
1	80A	2mm x-venéer	91079L	Ring v. mars	Verga	Coffa	Topo
3	80B	2mm x-venéer	91081L	Knieën v. marsen	Verga	Coffa	Topo
1	81	2mm x-venéer	91079L	Ring v. mars	Verga	Coffa	Topo
2	83	2mm x-venéer	91079L	Zaling v. mars	Verga	Coffa	Topo
2	84	2mm x-venéer	91079L	Ladder	Escalera	Scaletta	Escada
4	85	2mm x-venéer	91079L	Ladder	Escalera	Scaletta	Escada
2	86	2mm x-venéer	91081L	Galerij	Galería	Galleria	Galeria
2	86a	4mm x-venéer	93303L	Balken galerij	Trozo de ayuda	Pezzo ausiliario	Peças auxiliares
2	87	2mm x-venéer	91081L	Galerij	Galería	Galleria	Galeria
2	87a	4mm x-venéer	93303L	Balken galerij	Trozo de ayuda	Pezzo ausiliario	Peças auxiliares
2	88	2mm x-venéer	91081L	Galerij	Galería	Galleria	Galeria

2	89	2mm x-venéer	91081L	Galerij	Galería	Galleria	Galeria
8	90	2mm x-venéer	91081L	Kanonwagen	Cureña	Affusto	Carro
4	91A	2mm x-venéer	91079L	Ring v. mars	Verga	Coffa	Topo
4	91B	2mm x-venéer	91079L	Ring v. mars	Verga	Coffa	Topo
4	92A	2mm x-venéer	91079L	Deel v. mars	Verga	Coffa	Topo
20	92B	2mm x-venéer	91079L	Knieën v. marsen	Verga	Coffa	Topo
2	93	2mm x-venéer	91081L	Wangen	Verga	Coffa	Topo
1	94	2mm x-venéer	91079L	Ring v. mars	Verga	Coffa	Topo
1	95A	2mm x-venéer	91079L	Ring v. mars	Verga	Coffa	Topo
1	95B	2mm x-venéer	91079L	Ring v. mars	Verga	Coffa	Topo
2	96	2mm x-venéer	91081L	Wangen	Verga	Coffa	Topo
2	97	2mm x-venéer	91081L	Wangen	Verga	Coffa	Topo
4	98	3mm x-venéer	1082L	Wangen	Verga	Coffa	Topo
4	99	3mm x-venéer	1082L	Wangen	Verga	Coffa	Topo
2	100	2mm x-venéer	91081L	Rusten	Cadenote	Asse di catene	Correntes do Mastro Principal
2	101	2mm x-venéer	91081L	Rusten	Cadenote	Asse di catene	Correntes do Mastro Principal
2	102	2mm x-venéer	91081L	Rusten	Cadenote	Asse di catene	Correntes do Mastro Principal
2	103a	2mm x-venéer	91081L	Nagelbank	Caballetes	Cavaletto	Assento de amarração
2	103b	2mm x-venéer	91081L	Nagelbank	Caballetes	Cavaletto	Assento de amarração
1	104	2mm x-venéer	91079L	Klampen v. spil	Para chigre	Per argano	Para o Guincho
6	104	2mm x-venéer	91081L	Klampen v. spil	Para chigre	Per argano	Para o Guincho
8	105	2mm x-venéer	91081L	Railingpalen	Soporte de pasamanos	Supporti per corrimano	Pontalête da amurada
6	106	1mm x-venéer	1084L	Deel gemak (WC)	Lavabo	Gabinetto	Toalete
1	107	4x5x50mm	Obechi	Ezelshoofd	Herraje de juntapalos	Testa di moro	Pega
2	108	2mm x-venéer	91079L	Nagelbank	Caballetes	Cavaletto	Assento de amarração
2	110	3mm x-venéer	1082L	Steun	Refuerzo	Rinforzo	Tubo do escovém
1	112	3mm x-venéer	1082L	Helmstok	Para timón	Per timone	Para o Leme
6	113	3mm x-venéer	1082L	Steunen spiegel	Cuaderna	Ordinata	Frames
1	114	6x12x50mm	Obechi	Ezelshoofd	Herraje de juntapalos	Testa di moro	Pega
1	115	7x13x50mm	Obechi	Ezelshoofd	Herraje de juntapalos	Testa di moro	Pega
2	116	4mm x-venéer	93302L	Knie galjoen	Rodilla	Ginocchio	Cotovelo
2	117	4mm x-venéer	93302L	Knie galjoen	Rodilla	Ginocchio	Cotovelo
2	118A	4mm x-venéer	93302L	Deel galerij	Para galería	Per galleria	Para a Galeria
2	118B	4mm x-venéer	93302L	Deel galerij	Para galería	Per galleria	Para a Galeria
2	118C	4mm x-venéer	93302L	Deel galerij	Para galería	Per galleria	Para a Galeria

6	119	4mm x-venéer	93301L	Deel galerij	Para galería	Per galleria	Para a Galeria
6	120	4mm x-venéer	93301L	Deel galerij	Para galería	Per galleria	Para a Galeria
6	121	4mm x-venéer	93301L	Deel galerij	Para galería	Per galleria	Para a Galeria
2	122	4mm x-venéer	93302L	Boordknecht	Herrajes, rod. para alambre	Accessorio per puleggia	Fittings para polia
2	123	4mm x-venéer	93302L	Jufferblokken	Virgen	Testa di montone	Bigotas
4	124	4mm x-venéer	93302L	Jufferblokken	Virgen	Testa di montone	Bigotas
1	125	5x8x50mm	Obechi	Ezelshoofd	Herraje de juntapalos	Testa di moro	Pega
6	126	4mm x-venéer	93302L	Blokken	Bloques	Bitta	Blocos
4	127	4mm x-venéer	93302L	Blokken	Bloques	Bitta	Blocos
2	128a	1mm x-venéer	1084L	Traptreden galjoen	Escalera	Scaletta	Escada
2	128b	1mm x-venéer	1084L	Traptreden galjoen	Escalera	Scaletta	Escada
15	129	1mm x-venéer	1084L	Traptreden galjoen	Escalera	Scaletta	Escada
9	130	2mm x-venéer	91079L	Sleeën v. rak	Verga	Coffa	Topo
26	131	2mm x-venéer	91079L	Sleeën v. rak	Celosía	Trozza	Armeiro
2	132	2mm x-venéer	91079L	Knieën	Para barandilla	Per parapetto	Amurada de proa
2	135	ø29,5x30mm	Beech	Torentje	Bloque	Blocco	Blocos
2	136	ø26,5x30mm	Beech	Torentje	Bloque	Blocco	Blocos
2	137	ø20x23mm	Beech	Torentje	Bloque	Blocco	Blocos
1	138	5mm x-venéer	1077L	Bouwsteun v. kiel	Grada	Supporto	Frame p/Suporte do casco
2	139	2mm x-venéer	91081L	Kruisbalk v. beting	Caballetes	Cavaletto	Assento de amarração
1	140	5x14x500mm	Obechi	Strip	Listón	Listello	Tira
3	141	5x5x550mm	Obechi	Strips	Listón	Listello	Tiras
2	142	4x8x780mm	Obechi	Strips	Listón	Listello	Tiras
58	143	1,8x7x780mm	Obechi	Strips	Listón	Listello	Tiras
12	144	1,8x5x780mm	Obechi	Strips	Listón	Listello	Tiras
2	145	1,8x6x550mm	Obechi	Strips	Listón	Listello	Tiras
8	146	1,8x4x780mm	Obechi	Steun	Listón	Listello	Tiras
2	147	1,8x3x780mm	Obechi	Strips	Listón	Listello	Tiras
2	148	2,8x5x780mm	Obechi	Strips	Listón	Listello	Tiras
1	149	5x7x300mm	Obechi	Strip	Listón	Listello	Tira
5	150	1,8x2x550mm	Obechi	Strips	Listón	Listello	Tiras
2	151	1,8x8x550mm	Obechi	Strips	Listón	Listello	Tiras
14	152	1,8x2x550mm	Obechi	Strips	Listón	Listello	Tiras
4	153	2mm x-venéer	91081L	Knieën	Soporte	Supporti	Suporte
2	153A	2mm x-venéer	91081L	Knieën	Soporte	Supporti	Suporte

3	156	0,7x2x550mm	Mahogny	Strips	Listón	Listello	Tiras
4	157	0,7x3x550mm	Mahogny	Strips	Listón	Listello	Tiras
13	158	0,7x4x550mm	Obechi	Strips	Listón	Listello	Tiras
30	159	0,7x5x550mm	Annegre	Strips	Listón	Listello	Tiras
2	160	0,7x1x550mm	Mahogny	Strips	Listón	Listello	Tiras
1	161	2,8x3x200mm	Obechi	Strip	Listón	Listello	Tira
1	162	3mm x-venéer	1082L	Relingbalk	Curvatón	Trave superiore	Fôrma
2	163	1mm x-venéer	1084L	Deel lantaarn	Para linterna	Per luci di navigazione	Para as Luzes de Navegação
1	164	Acetat	1087T	Glas voor lantaarn	Para linterna	Per luci di navigazione	Para as Luzes de Navegação
3	165	Acetat	1087T	Ruiten	Ventanillas	Finestrini	Janelas
1	167	13x15x100mm	Balsa	Blokken	Bloque	Blocco	Bloco
2	170	1mm x-venéer	1084L	Geschutspoorten	Escotilla	Boccaporto	Bloco da escotilha
2	171	4mm x-venéer	93302L	Standaard	Grada	Supporto	Apoio
2	171	4mm x-venéer	93303L	Standaard	Grada	Supporto	Apoio
1	172	10x10x92mm	Basswood	Strip	Listón	Listello	Tira
1	173	8x8x32mm	Basswood	Strip	Listón	Listello	Tira
1	174	7x7x22mm	Basswood	Strip	Listón	Listello	Tira
1	175	4x4x73mm	Basswood	Strip	Listón	Listello	Tira
2	176(136)	2mm x-venéer	91081L	Roerbeslag	Guarnicíon del timón	Accessori timone	Fittings para o leme
1	MS8	ø12x300mm	Basswood	Rondhout	Palo redondo	Tondino (listello)	Bastão cilíndrico
1	MS4	ø10x300mm	Basswood	Rondhout	Palo redondo	Tondino (listello)	Bastão cilíndrico
2	168+MS1+VI	ø8x360mm	Basswood	Rondhout	Palo redondo	Tondino (listello)	Bastão cilíndrico
1	III+IX	ø6x590mm	Basswood	Rondhout	Palo redondo	Tondino (listello)	Bastão cilíndrico
1	MS9+MS12	ø6x440mm	Basswood	Rondhout	Palo redondo	Tondino (listello)	Bastão cilíndrico
2	I+MS5	ø5x250mm	Basswood	Rondhout	Palo redondo	Tondino (listello)	Bastão cilíndrico
1	IV+MS10	ø4x260mm	Basswood	Rondhout	Palo redondo	Tondino (listello)	Bastão cilíndrico
1	MS2+MS13	ø4x260mm	Basswood	Rondhout	Palo redondo	Tondino (listello)	Bastão cilíndrico
1	VII+X	ø4x420mm	Basswood	Rondhout	Palo redondo	Tondino (listello)	Bastão cilíndrico
1	MS3+6+7+V	ø3x250mm	Basswood	Rondhout	Palo redondo	Tondino (listello)	Bastão cilíndrico
1	MS7	ø2x70mm	Basswood	Rondhout	Palo redondo	Tondino (listello)	Bastão cilíndrico
1	MS11+14+II	ø3x250mm	Basswood	Rondhout	Palo redondo	Tondino (listello)	Bastão cilíndrico
1	XI+VIII	ø3x250mm	Basswood	Rondhout	Palo redondo	Tondino (listello)	Bastão cilíndrico
1	F70	100m		Takelgaren	Hilo de oparejo	Filo per manovre	Linha de Cordame
1	F71	100m		Takelgaren	Hilo de oparejo	Filo per manovre	Linha de Cordame
1	F72	30m		Takelgaren	Hilo de oparejo	Filo per manovre	Linha de Cordame
1	F73	30m		Takelgaren	Hilo de oparejo	Filo per manovre	Linha de Cordame

1		FL103		Vlag	Bandera	Bandiere	Bandeira
1				Bouwbeschrijving	Inst. de construccion	Instruzioni di montaggio	Instrução de montagem
1		8033-8034		Bouwtekeningen	Dijubo	Piani di costruzione	Plantas
1		60x80cm		Zeildoek	Vela	Vele	Vela
1		9004S		Zeil tekening	Vela de dibujo	Disegno a vela	Desenho de vela
1				Tekening van de mast	Dibujo de måstil	Disegno dell'albero	Desenho de mastro

Table contents for fittingkit "Wasa"

Pcs.	No.	Dimension		DK	GB	D	F
1	F22A	0,5mm		Kobbertråd	Copper thread	Kupferdraht	Fil de cuivre
3	F39	ø1x250mm		Messingtråd	Brasswire	Messingdraht	Fil de laiton
92	F54	8mm	Brass	Kofilnagle	Belaying pins	Belegnägel	Cabillots
180	F64/1	5mm	Plastic	Enkelt blok	Bloks single	Blöcke einfach	Poulies simples
20	F64/2	5mm	Plastic	Dobbelt blok	Blocks double	Blöcke doppelt	Poulies douples
108	F80	5mm	Plastic	Jomfru	Dead eyes	Jungfern	Cap de mouton
26	F81	18mm		Kanonrør	Gun barrel	Geschützrohr	Canon
14	F83	31mm		Kanonrør	Gun barrel	Geschützrohr	Canon
2	F89	51mm		Anker	Anchor	Anker	Ancre
68	F219	7mm	Plastic	Jomfru	Dead eyes	Jungfern	Cap de mouton
14	F222	7mm	Plastic	Enkelt blok	Blocks single	Blöcke einfach	Poulies simples
13	F223	7mm	Plastic	Dobbelt blok	Blocks double	Blöcke doppelt	Poulies douples
52	F230	6mm		Søm	Pins	Nägel	Clous
37	F285	5,5mm		Øjebolt	Eye bolts	Augbolzen	Pitons
5	F348	9mm		Klampe	Cleats	Klampen	Taquets
12	F374	ø4mm		Rulle	Pulley	Rollen	Poulie
8	F375	ø6mm		Rulle	Pulley	Rollen	Poulie
4	F376	ø8mm		Rulle	Pulley	Rollen	Poulie
5	F378	ø4mm		Masttop	Masthead	Masttop	Tete de mât
1	F409	ø1,5x250mm		Messingtråd	Brasswire	Messingdraht	Fil de laiton
1	F410	ø2x250mm		Messingtråd	Brasswire	Messingdraht	Fil de laiton
112	F488	ø3mm		Perle	Pearls	Perlen	Perle
2	F495	24mm		Kanonrør	Gun barrel	Geschützrohr	Canon
52	F537	25mm		Røstjern	Chain plates	Rüsteisen	Cadénes
52	F538	11x11mm		Kanonport	Gunports	Stückpforte	Sabord
28	F552	14mm		Kanonrør	Gun barrel	Geschützrohr	Canon

6	F553	12mm		Galleri top	Gallery head	Galerie Top	Galerie tete
28	F554	ø5mm		Hjul for lavet	Wheel f. carriage	Räder f. Lafette	Roue affut de canon
28	F555	ø6mm		Hjul for lavet	Wheel f. carriage	Räder f. Lafette	Roue affut de canon
1	F556			Figur	Figure	Figuren	Figure
1	F557			Figur	Figure	Figuren	Figure
1	F558			Figur	Figure	Figuren	Figure
1	F559			Figur	Figure	Figuren	Figure
1	F560			Figur	Figure	Figuren	Figure
2	F566	16mm		Mastbeslag	Mast fittings	Mastbeschläge	Garniture de mât
1	F567	14mm		Mastbeslag	Mast fittings	Mastbeschläge	Garniture de mât
4	F568	12mm		Mastbeslag	Mast fittings	Mastbeschläge	Garniture de mât
4	F569	8mm		Mastbeslag	Mast fittings	Mastbeschläge	Garniture de mât
1	F570	6mm		Lanterne	Light	Laternen	Feux navigation
1	F571	ø16mm		Lanterne	Light	Laternen	Feux navigation
1	F572	ø12mm		Lanterne	Light	Laternen	Feux navigation
32	F664	11mm		Øjebolt	Eyebolt	Augbolzen	Pitons
12	F671		Brass	Rorbeslag	Fitting/rudder	Ruderbeschlag	Garniture de gouvernail

Table contents for fittingkit “Wasa”

Pcs.	No.	Dimension		NL	E	I	P
1	F22A	0,5mm		Koperdraad	Alambre de cobre	Filo in rame	Linha de cobre
3	F39	ø1x250mm		Messingdraad	Hilo de latón	Filo in ottone	Fio de latão
92	F54	8mm	Brass	Korvijnnagel	Cabillas	Ribattino	Malaguetas
180	F64/1	5mm	Plastic	Enkel blok	Polea, simple	Blocco, singolo	Blocos simples
20	F64/2	5mm	Plastic	Dubbel blok	Polea, doble	Blocco, doppio	Blocos duplos
108	F80	5mm	Plastic	Jufferblokken	Virgen	Testa di montone	Bigotas
26	F81	18mm		Kanonloop	Tubo de cañón	Canna di cannone	Canhão
14	F83	31mm		Kanonloop	Tubo de cañón	Canna di cannone	Canhão
2	F89	51mm		Anker	Ancla	Ancora	Âncora
68	F219	7mm	Plastic	Jufferblokken	Virgen	Testa di montone	Bigotas
14	F222	7mm	Plastic	Enkel blok	Polea, simple	Blocco, singolo	Blocos simples
13	F223	7mm	Plastic	Dubbel blok	Polea, doble	Blocco, doppio	Blocos duplos
52	F230	6mm		Spijkertjes	Clavo	Chiodo	Pregos
37	F285	5,5mm		Oogbouten	Pernos de cánamo	Bullone ad occhio	Ferrolhos
5	F348	9mm		Kikkers	Cornamusas	Galloccia	Cunhos

12	F374	ø4mm		Schijf	Rodillo	Pulegge	Roldana
8	F375	ø6mm		Schijf	Rodillo	Pulegge	Roldana
4	F376	ø8mm		Schijf	Rodillo	Pulegge	Roldana
5	F378	ø4mm		Masttop	Extremo superior de palo	Estremità superiore dell'albero	Topo do Mastro
1	F409	ø1,5x250mm		Messingdraad	Hilo de latón	Filo in ottone	Fio de latão
1	F410	ø2x250mm		Messingdraad	Hilo de latón	Filo in ottone	Fio de latão
112	F488	ø3mm		Rakkloten	Perla	Perla	Madrepérola
2	F495	24mm		Kanonloop	Tubo de cañón	Canna di cannone	Canhão
52	F537	25mm		Puttings	Cadenote	Landra	Fixador dos cabos
52	F538	11x11mm		Geschutspoorten	Puertecilla de cañón	Portello di murata	Portinholas dos Canhões
28	F552	14mm		Kanonloop	Tubo de cañón	Canna di cannone	Canhão
6	F553	12mm		Knop v. galerij	Calería superior	Testa di galleria	Topo da Galeria
28	F554	ø5mm		Wiel kanonwagen	Rueda para cureña	Rotelle per affusto	Roda para Carro
28	F555	ø6mm		Wiel kanonwagen	Rueda para cureña	Rotelle per affusto	Roda para Carro
1	F556			Sierwerk	Figura	Figurine	Figura
1	F557			Sierwerk	Figura	Figurine	Figura
1	F558			Sierwerk	Figura	Figurine	Figura
1	F559			Sierwerk	Figura	Figurine	Figura
1	F560			Sierwerk	Figura	Figurine	Figura
2	F566	16mm		Mastbeslag	Herrajes de palo	Accessori albero	Fittings do Mastro
1	F567	14mm		Mastbeslag	Herrajes de palo	Accessori albero	Fittings do Mastro
4	F568	12mm		Mastbeslag	Herrajes de palo	Accessori albero	Fittings do Mastro
4	F569	8mm		Mastbeslag	Herrajes de palo	Accessori albero	Fittings do Mastro
1	F570	6mm		Knop lantaarn	Linterna de posición	Lanterne di posizione	Lanterna de navegação
1	F571	ø16mm		Deksel lantaarn	Linterna de posición	Lanterne di posizione	Lanterna de navegação
1	F572	ø12mm		Bodem lantaarn	Linterna de posición	Lanterne di posizione	Lanterna de navegação
32	F664	11mm		Oogbouten	Pernos de cánamo	Bullone ad occhio	Ferrolho
12	F671		Brass	Roerscharnier	Herrajes para timón	Accessori per timone	Fitting do Leme


BILLING
BOATS
DENMARK


BILLING
BOATS
DENMARK