Cutty Sark “564” ***



BUILDING INSTRUCTION

This model is Copyright protected.
All Copyrights to the designs of this version of the Cutty Sark belongs to Billing Boats Denmark Aps

CUTTY SARK, 1869

Det mest berømte af klipperskibene, Cutty Sark, ligger idag bevaret for efterverdenen i en tørdok i Greenwich. Det blev bygget til at fragte fra Kina og var konstrueret af Hercules Linton med det formål at slå Termopylae, der mentes at være den tids hurtigste skib, begge skibe havde stort set samme hoveddimensioner: længde 64,7m, bredde 11m og dybde 6,4m, Cutty Sark havde en nettotonnage på 921 tons mod Termopylaes 948 tons. Da det grundet mange århundreders skibsbyggeri var vanskeligt at få godt egetræ i England, og da man desuden havde lagt mærke til, at egespanterne tog for meget af det dyrebare lastrum, var det blevet moderne med såkaldt kompositbyggeri, det vil sige, at man byggede skrogene med træbeklædning på jernspanterne. Cutty Sark blev bygget på en køl af elmetræ og med bord-lægning af teak.

Fra mesanmast til agter har Cutty Sark et forhøjet halvdæk, og forude et ankerdæk. Dækshuset agter om fokkemasten rummer kabys og folkelukaf. Dækshuset agter om stormasten rummer kamre for underbefalingsmænd og elever. Nedsænket i halvdækket er kahytten med kaptajnens og førstestyrmands kamre. Skibet fører kun skysejl på stormasten, og det er kun mærssejlene, der er delt. Æselhoved og andre rigningsdetaljer er af jern.

Fig. 1-2

Her vises et eksempel på, hvordan De nemmest rejser kølen på en byggebedding. Til byggebedding bruges en træplade, der ikke er indeholdt i sættet.

Kølen stilles lodret og i vinkel mellem 2 hjælpelister på byggebeddingen.

Spanterne afpudses og tilpasses kølen, så de sidder stramt på denne. De skal stå fuldstændig lodret og i vinkel. De limes fast en ad gangen. Lad vinkelen stå mod spantet, indtil limen er tør.

Nu tilpasses mellemstykkerne. De skal glide nemt på plads. Derefter limes de fast.

Mellemlisterne afkortes på længde (se tegning) og limes i hakket ved spant og bjælkebugt.

Tegningen viser, hvor mange spanter listerne skal spænde over.

Hakkene i dækket tilpasses.

Delene sammenlimes som vist på tegningen.

Fig. 3-4

De øvrige dele såsom rælingslister, ror m.m. anbringes som vist på tegningen.

Bedding fremstilles af lister, der tilpasses og sammenlimes som vist.

Derefter finpudses og males skroget.

Fig. 5-7

Tegningerne viser opbygningen af kahyt, skylight m.m. på dæk, monteret med de forskellige fittingsdele.

Fig. 8-11

Viser detaljerne og bearbejdningen af de enkelte master.

Når masterne er samlet, males de og beslåes med de respektive fittings.

Masterne anbringes i skroget som vist på hovedtegningen med den korrekte hældningsgrad. De fastgøres med det stående gods (stag, vanter etc. af rigningstråd). Denne del af rigningen er nummereret og kendetegnet med et ”R”, så De kan se, hvor hver enkelt del fastgøres på skroget.

Fig. 12-14

Montering af ræer. Disse anbringes på masterne som vist på plan 1.

Hvis modellen skal have sejl, er det bedst, at montere sejlene på ræerne nu. Hvordan de skal sys og fastgøres er vist på et senere blad.

Ræerne fastgøres med det løbende gods (skøder, fald etc. af rigningstråd). Denne del af rigningen er ligeledes nummereret og kendetegnet med et ”L”, så De kan se, hvor hver enkelt del fastgøres.

CUTTY SARK, 1869

The most famous of the clipper ships, Cutty Sark, is today preserved for posterity in a dry-dock in Grenwich. She was built to freight tea from China and was constructed by Hercules Linton for the purpose of beating Termopylae, who was considered the fastest ship of her day. Both ships had mainly the same principal dimension: length 64,7, breadth 11m, depth 6,4m. Cutty Sark had a netto tonnage of 921 tons against Termopylae of 948 tons. Due to many centuries of ship building it was difficult to find a good oak in England, and it was also noticed that the oak frames took up too much space in th precious cargo hold. Therefore composite building became modern, which means that the hull was built with wooden panelled iron frames. Cutty Sark was built on a keel of elm and planking af teak.

From mizzen mast to stern, Cutty Sark has a raised halfdeck, and forward an anchor deck. The deck house astern of the foremast holds galley and forecastle. The deck house astern of the main mast holds cabins for non-commissioned officers and cadets. Depressed in the half-deck is the cabin with Captain and First officers staterooms. The ship only carries skysail on the main mast, and only the topsail are divided. Cap and other rigging details are made of iron.

Fig. 1-2

Here we show an example how to build the keel on the support. For the support you can use a board, which is not included in the kit.

Put the keel vertical and at right angles between the 2 strips on the board.

Sandpaper the frames and fix them to the keel so that they are a tight fit. The frames are placed quite vertical and a right angles. Glue them one at a time. Place the angles at the frame until the glue is dry.

Now adjust the middlepieces. They mustn't be too tight. Glue them.

Shorten the strips for the middelpieces (see drawing) and glue them in the notches between the shelves and frames.

The drawing shows how many frames the strips must cover.

Adjust the notches in the deck.

Glue the parts together as shown on the drawing.

Fig. 3-4

Affix the other parts such as rail, rudder etc. as shown on the drawing.

The cradie is made out of strips according to the drawing.

Then you can sandpaper the hull again and paint it.

Fig. 5-7

These drawings show how to assemble the various erections on deck as cabin, skylight etc. mounted with the correct fittings.

Fig. 8-11

These sheets show the details of the masts and how to finish them.

When the masts are assembled, paint them and mount the fittings.

Affix the masts in the hull as shown on the main drawing with the correct angle. The masts are fastened with the standing rigging (stay, shrouds etc. of rigging thread). This part of the rigging is numbered and marked with an "R", so you can see where to fix each part on the hull.

Fig. 12-14

How to mount the yards.

Affix them to the masts as shown on plan 1.

If you want sails on the model, it is best to fit the yards with sails before you fasten them to the masts. On a later sheet you can see how to sew and affix them.

The yards are fastened with the running rigging (sheets, halyards etc. of rigging thread). This part of the rigging is numbered too and marked with an "L", so you can see, where to fix each part.

CUTTY SARK, 1869

Die wohl berühmteste aller Klipper, die Cutty Sark, liegt heute – für die Nachwelt erhalten – in einem Trockendock in Greenwich. Der für den Frachtverkehr mit China gebaute Segler war von Hercules Linton mit dem Ziel konstruiert worden, die Termopylae zu besiegen, die damals als schnellstes Schiff der Welt galt. Beide Schiffe glichen sich sehr in ihren Hauptmaßen: Länge 64,7 m, Breite 11 m und 6,4 m Tiefgang. Der Nettotonnage der Cutty Sark von 921 Tonnen standen die 948 Tonnen der Termopylae gegenüber. Da es in England nach mehreren hundert Jahren des Schiffbaus schwierig geworden war, geeignetes Eichenholz zu beschaffen, und weil die Eichenspanten auch zu viel des kostbaren Laderaums beanspruchten, war die so genannte Kompositbauweise aufgekommen, bei der Stahlspanten mit Holz bekleidet werden. Die Cutty Sark wurde auf einem Kiel aus Ulmenholz mit Planken aus Teak gebaut. Vom Besanmast bis zum Heck besitzt die Cutty Sark eine erhöhte Poop und im Bug ein Ankerdeck. Das Deckshaus hinter dem Fockmast beherbergt Kombüse und Mannschaftsquartiere, die Kajüten für Unteroffiziere und Kadetten befinden sich im Deckshaus hinter dem Großmast. Die Kajüte mit den Räumen für den Kapitän und den ersten Offizier ist in die Poop versenkt. Das Schiff führt nur am Großmast ein Skysegel, und nur die Marssegel sind geteilt. Das Eselshaupt und andere Details der Takelage bestehen aus Stahl.

Fig. 1-2

Hier wird ein Beispiel gezeigt, wie man den Kiel auf einer Helling aufbaut. Als Helling nimmt man ein ebenes Brett, das nicht im Baukasten enthalten ist. Als Material sollten Sie Tischlerplatte verwenden, die als Zuschnitt in gewünschter Grösse in den meisten Tischlereien zu haben ist.

Der Kiel wird senkrecht und rechtwinklig zwischen 2 Hilfsleisten auf die Helling gestellt.

Die Spanten werden abgeputzt und dem Kiel angepasst, sodass sie stramm darauf sitzen. Die Spanten müssen vollkommen senkrecht und rechtwinklig auf dem Kiel stehen. Sie werden einer nach dem anderen verleimt. Man lässt den Winkel am Spant stehen, bis der Leim vollkommen trocken ist.

Jetzt werden die Zwischenstücke angepasst. Sie dürfen nicht zu stramm sitzen. Dann werden sie festgeleimt.

Die Leisten für die Zwischenstücke werden der Zeichnung entsprechend gekürzt und in den Einschnitten zwischen den Spanten und Querbalken verleimt.

Aus der Zeichnung geht hervor, über wieviel Spanter die Leisten gehen.

Die Einschnitte werden angepasst.

Die Teile werden der Zeichnung entsprechend zusammengeleimt.

Fig. 3-4

Die übringens Teile wie Relingsleisten, Ruder u.a. werden der Zeichnung entsprechend angebracht.

Die Helling wird der Zeichnung entsprechend aus Leisten angefertigt.

Dann wird der Rumpf sauber abgeschliffen und gestrichen.

Fig. 5-7

Die Zeichnungen zeigen das Zusammenbauen der verschiedenen Aufbauten an Deck wie Kajüte. Oberlicht u.a. die mit den verschiedenen Beschlagteile versehen werden.

Fig. 8-11

Diese Blatter zeigen die Einzelheiten und die Bearbeitung der verschiedenen Masten.

Wenn die Masten angefertigt sind, werden sie gestrichen und mit den entsprechenden Beschlagteilen versehen.

Die Masten werden nach der Hauptzeichnung mit der richtigen Neigung zum Rumpf angebracht. Sie werden mit dem stehenden Gut (Stagen, Wanten u.ä. aus Takelgarn) befestigt. Dieser Teil der Takelgarn ist nummeriert und durch ein ”R” gekennzeichnet, damit Sie sehen können, wo jedes einzelne Teile am Rumpf befestigt wird.

Fig. 12-14

Die Montage der Raben.

Diese werden an den Masten, wie auf Plan 1 gezeigt wird, angebracht.

Wenn Sie ein Modell mit Segel haben wollen, ist es am besten, wenn diese jetzt an den Rahen befestigt werden. Wie sie genäht und befestigt werden, können sie auf einem Blatt weiter hinten in der Bauanleitung sehen.

Die Rahen werden mit dem laufenden Gut (Schoten, Fallen usw. aus Takelgarn) befestigt. Dieser Teil der Takelung ist ebenfalls nummeriert und durch ein ”L” gekennzeichnet, damit Sie sehen können, wo jedes einzelne Teil befestigt wird.

CUTTY SARK, 1869

Le plus fameux des Clippers, le Cutty Sark, est aujord'hui conservé pour la postérité, en cale séche, á Greenwich. Il fut construit pour le transport du thé de Chine et fut fabrique par Hercules Linton, avec l'idee de battre le Thermopylae, qui était considéré comme le bateau le plus rapide de son époque. Les deux bateaux avaient exactement les mêmes dimensions: lonqueur 64,7m, lageur 11m et hauteur de coque: 6,4m. Le Cutty Sark avait un tonngage net de 921 tonneaux contre 948 tonneaux pour le Thermopylae.

En raison des constructions de navires durant les siécles il était difficile de trouver du bon chêne en Angleterre et il avatit été remarque également que des couples de chêne prenaint trop de place dans les cales des cargos. De ce fait, la composition de la construction devint moderne, c'est á dire que la coque fut construite avec des couples en métal et en bois. Le Cutty Sark fut construit sur une quille d'orme et avec un placage de teck. Du mat d'artimon jusqu'á l'arriére, le Cutty Sark posséde un demipont surélevé et á l'avant un pont d'ancre. La cabine de pont á l'arriére du mat de misaine comporte les cabinesppour les aspirants officiers et les cadets. Sous le demi-pont, se trouve l'habitacle avec les cabines de luxe du Capitaine et des Premiers Officiers. Le bateau porte seulement un contre cacatois sur le mat principal, at seulement les huniers séparés. Le chouquet et les autres détails du gréement sont en métal.

Fig. 1-2

Cette figure montre le support sur lequel le modèle doit être construit. Ce support (chantier de montage) est réalisé à l'aide d'une planche bien plane. Cette planche n'est pas fournie dans la boite. Fixez sur le chantier, de chaque côté de la quille, les deux baguettes qui servent à maintenir la quille. Placez ensuite celle-ci entre ces deux baguettes dans une position verticale de 90°.

Poncez tous les couples et fixez les sur la quille l'une à l'autre à leurs emplacements respectifs dans une position verticale de facon qu'ils soient à 90° par rapport au chantier de montage.

Laissez l'équerre rester contre la couple jusqu'à la colle est sèche. Ajustez les pièces centrales. Il faut qu'elles ne sont pas trop étroites. Ensuite collez celles-ci.

Couper à dimensions les baguettes pour la partie centrale (voir dessin) et les coller dans les encoches des couples. Le dessin montre combien de couples doivent être recouverts par les baguettes.

Ajuster les encoches du pont.

Coller les pièces comme indiqué sur le dessin.

Fig. 3-4

Fixer les autres pièces telles que rambardes, gouvernail, etc, comme indiqué sur le dessin.

Le berceau est réalisé avec des baguettes, suivant le dessin.

Maintenant vous pouvez de nouveau poncer la coque et la peindre.

Fig. 5-7

Ces dessins montrent comment assemble les différentes pièces sur le pont, telles que cabine, claire-voie etc, montées avec l'accastillage correspondant.

Fig. 8-11

Ces pages montrent les détails des mats et comment les finir.

Quand les mats sont assemblés, les peindre et monter les accessoires.

Fixer les mats dans la coque comme indiqué sur le dessin principal, avec l'incidence correcte. Les mats sont fixés avec le gréement dormant (étais, haubans etc' avec du fil de gréement).

Cette partie du gréement est numérotée et marquée d'un "R": de cette façon, vous pouvez voir où fixer chaque partie sur la coque.

Fig. 12-14

La facon de monter les vergues.

Celles-ci cont placées sur les mats comme indiqué sur plan 1.

Si vous désirez des voiles sur le modéle, il vaut mieux monter les voiles sur les vergues maintenant. La confection et la fixation des voiles sont montrées sur une feuille suivante.

Les vergues sont fixées avec le gréement courant (des écoutes, corde etc. de fil de cordage). Cette partie du gréement est également numérotée et précée de la lettre "L", ce qui permet de repérer le point de fixation de chaque pièce.

CUTTY SARK, 1869

De meest beroemde van de klipperschepen is de Cutty Sark, die geconserveed in een droogtok te Greenwich ligt. Ze werd gebouwd op de werf van Hercules Linton om thee van China te vervoeren en tevens om de Thermopylae te verslaan die op dat moment als de snelste klipper beschouwd werd.

Beide schepen hadden vrijwel dezelfde afmetingen: lengte 64,7m, breedte 11m, en diepgang 6,4m. De Cutty Sark echter met een netto tonnage van 921 ton tegen 948 ton van de Thermopylae. Omdat vele eeuwen schepsbouw een aanslag gepleegd hadden op de voorraad eikenhout, was het moeilijk goed eikenhout te vinden. Tevens had men bemerkt dat de eiken spanten te veel ruimte innamen van de kostbare ladingsruimte en daarom kwam een samengestelde bouw in zwang: de romp werd gebouwd op met hout beklede ijzeren spanten. Voor de kiel van de Cutty Sark werd olmenhout gebruikt en voor de romp teakhout.

Van achtermast tot hek (achterkant) heeft de Cutty Sark een verhoogd halfdek en aan voorkant een verhoogd bakdek. Het dekhuis achter de fokkemast bevat de kombuis en de bemanningsverblijven. Het dekhuis achter de grote mast bevat de hutten voor onderofficieren en cadetten. De hutten van de kaptein en eerste officier bevinden zich onder het achterste halfdek.

Het schip voerde alleen op de grote mast een scheizeil, de marsen bramseilen zijn dubbel uitgevoerd. Mastkloten en andere beslagdelen zijn van iijzer gemaakt.

Fig. 1-2

Hier ziet men hoe de romp op een plank (niet in de doos aanwezig) gebouwd wordt. Zet de kiel vertikaal geklemd tussen twee op de plank gespijkerde strips. Controleer de spanten op gelijkvormigheid en zet ze klemmend op de kiel. De geluven eventueel wat uitvijlen of opvullen met strookjes papier.

Breng de tussenstukken aan, deze moeten gemakkelijk in de gleuven vallen. Controleer of alles haaks staat en lijm spanten en tussenstukken vast.

Maak de dekbalken op maat en lijm ze in de uitsparingen in de spanten.

Op de tekening ziet U waar ze precies aangebracht worden.

Maak de uitsparingen voor de spantkoppen in de zijkanten van de dekken zonodig op maat, zodat de spantkoppen er precies in passen.

Lijm de dekdelen nu op de spanten en dekbalken.

Fig. 3-4

Spuigaten uitsnijden - zie tekening voor plaatsen. De overige delen als railing, roer enz. als op tekening aanbregen.

Standaard maken volgens tekening. Romp geheel glad schuren, verticale strips aanbrengen als op pag. 7, dan romp gronden en aflakken (zie inleiding).

De waterlijn aanbrengen m.b.v. een op een blokje hout bevestigd potlood.

Fig. 5-7

Op deze tekeningen wordt de bouw aangegeven van de verschillende constructies op het deck zoals stuurhut, bovenlichten enz. Deze delen met hun beslag maken, schilderen en aanbrengen.

Fig. 8-11

Deze tekening tonen de samenstelling van de masten met hun beslag. Alle delen samenstellen, schilderen, blokken aanbrengen en de masten op het dek plaatsen, zie de hooftekening voor de hoek waaronder ze geplaatst moeten worden. De masten worden gesteund door het zg. ”staande tuig” (stagen en wanten van takelgarn). Dit gedeelte van de tuigage is gemerkt met ”R”.

Fig. 12-14

De details van de ra’s.

Bevestig de ra’s aan de masten als op tekening 1 nadat alle blokken en voetpaarden aangbracht zijn.

Indien U zeilen wilt aanbrebgeb kunt U dit nu doen. De touwen die ra’s bedienen zoals vallen, brassen en toppeneinden zijn op de tekening met een ”L” gemerkt. De blokken en touwen die gebruikt worden bij een model met zeilen zijn met een ”L” gemerkt.

CUTTY SARK, 1869

Hoy, el más famoso de los clípers, Cutty Sark, está conservado para la posteridad en un dique seco en Greenwich, Inglaterra. El clíper fue construido por Hercules Linton para el transporte de China y su objeto era superar a Thermopylae, considerado el barco más rápido de aquella época. Ambos barcos eran más o menos de las mismas dimensiones principales: Largura 64,7 m, mancha 11m, calado 6,4 m. Cutty Sark tenía una tonelada de registro neta de 921 toneladas contra 948 toneladas de Thermopylae. Como era difícil conseguir madera de roble de buena calidad en Inglaterra debido a varios siglos de construcción naval, y como se había dado cuenta de que las cuadernas de roble ocupaban demasiado espacio en la bodega preciosa, se había puesto de moda la llamada construcción compuesta. Es decir, un forro de madera fue montado a las cuadernas de hierro. Cutty Sark fue construido a una quilla de olmo con una cubierta de teca.

De su palo de mesana a popa, Cutty Sark tiene una tilla elevada y a proa un pique para las anclas. El castillo de cubierta atrás del palo trinquete comprende la cocina y cabinas para los marineros. El castillo atrás del palo mayor comprende cabinas para los subcabos de mar y los grumetes. En la tilla está el camarote bajado con las cabinas del capitán y el primer piloto. El barco solo lleva vela de nube en el palo mayor y solamente las velas de gavía están divididas. Las herrajes de juntapalos y los demás detalles del aparejo son de hierro.

Fig. 1-2

Aqui se muestra un ejemplo de como más fácil se levanta la quilla en la placa de construcción. Para la placa de construcción se utiliza una placa de madera que no está incluida en el juego de construcción.

Colocar la quilla verticalmente y a escuadra entre 2 piezas auxiliares en la placa de construcción.

Esmerilar las cuadernas y adaptarlas a la quilla de tal manera que estén rígidamente fijadas. Deben estar totalmente verticales y a escuadra. Montarlas con cola una a la vez. Dejar el ángulo contra la cuaderna hasta que esté seca la cola.

Ahora adaptar las piezas intermedias. Deben colocarse fácilmente en sus sitios. Luego se montan con cola.

Las listas intermedias se cortan (ver la ilustración) y se montan en el rebajo a la cuaderna y el curvatón.

La ilustración muestra cuántas cuadernas deben cubrir las listas.

Adaptar los rebajos en la cubierta.

Juntar la piezas con cola como indicado en la ilustración.

Fig. 3-4

Las demás piezas, como p.ej. listones de regala y timón, se colocan como indicado en la ilustración.

La grada se construye de listones que se adaptan y juntan con cola como indicado en la ilustración.

Luego esmerilar en fino el casco y pintarlo.

Fig. 5-7

En las ilustraciones se muestra la construcción del camarote, las lumbreras, etc. en la cubierta. Todas piezas montadas con los herrajes adecuados.

Fig. 8-11

Muestra los detalles y la preparación de los palos.

Una vez juntados los palos, se pintan y montan con los herrajes adecuados.

Los palos se colocan en el casco con la inclinación correcta como indicado en la ilustración principal. Se fijan con la jarcia firme (estay, obenques, etc. de hilo de aparejo). Esta parte del aparejo está numerada y lleva la letra ”R” de manera que se desprenda donde al casco fijar las partes.

Fig. 12-14

Montaje de vergas.

Colocar las vergas a los palos como indicado en dibujo 1.

Si el modelo se montará con velas, lo mejor es que se monten ahora las velas a las vergas. Como coser y fijarlas se muestra en otra hoja.

Las vergas se fijan con la jarcia móvil (escota, driza, etc, de hilo de aparejo). Esta parte del aparejo está también numerada y lleva la letra ”L” de manera que se desprenda donde fijar las partes.

CUTTY SARK, 1869

La Cutty Sark, certo il più celebre clipper di tutti i tempi, si trova oggi in un bacino di carenaggio a Greenwich, conservata per i posteri. Il veliero era stato costruito per essere impiegato nel commercio con la Cina, ma a parte gli usi commerciali, il costruttore Hercules Linton perseguiva un altro obiettivo, ben più ambizioso: la Cutty Sark doveva battere la ”Thermophylae”, all’epoca considerata la più veloce imbarcazione del mondo! Le due navi erano abbastanza simili per quanto riguarda le dimensioni esterne, che nel caso della Cutty Sark erano di 64,7m di lunghezza, di 11m di larghezza e di 6,4m di immersione. Con il suo tonnellaggio netto di 921 t doveva affrontare le 948 tonnellate della Thermophylae”. Dopo secoli e secoli di costruzioni navali, in Inghilterra il reperimento di legno di rovere adatto all’uso risultava assai difficile; inoltre le ordinate in legno di rovere occupavano molto spazio prezioso nella stiva. I costruttori decisero perciò di optare per la cosiddetta ”costruzione composta”, che prevedeva che le ordinate, ora eseguite in acciaio, venissero rivestite in legno. Per la Cutty Sark si realizzò un sistema davvero all’avanguardia: la chiglia era eseguita in legno di olmo, con il fasciame eseguito in teak. Il casseretto della Cutty Sark è innalzato dall’albero di mezzana fino alla poppa ed ospita tra l’altro le cabina ed i vani rispettivamente del capitano e del primo ufficiale; caratteristico appare inoltre il ponte dell’ancora dislocato sulla prua. Nella tuga situata dietro l’albero di trinchetto sono alloggiate le camerate per l’equipaggio, mentre le cabine dei sottufficiali e degli allievi ufficiali si trovano nella tuga dietro l’albero di maestra. Sull’albero di maestra la nave porta una vela di tipo ’sky’; le vele di gabbia sono divise. La testa di moro ed ulteriori particolari dell’attrezzatura sono eseguiti in acciaio.

Fig. 1 - 2

Questo disegno mostra come dovete assemblare opportunamente la chiglia su uno scalo provvisorio; per lo scalo serve un’asse di legno piano, che non è tuttavia contenuta nella scatola di montaggio. Come materiale è consigliabile del truciolare, reperibile in ogni misura nei negozi fai-da-te oppure in falegnameria.

Inserite la chiglia perpendicolarmente e ad angolo retto rispetto a due listelli ausiliari allo scalo.

Levigate ed adattate le ordinate alla chiglia, osservando che entrino piuttosto strettamente nelle rispettive sedi. La posizione delle ordinate rispetto alla chiglia è perpendicolare e ad angolo retto. Incollate le ordinate una dopo l’altra, lasciando però che il pezzo ausiliare sorregga l’ordinata finché la colla non sarà perfettamente asciutta.

A questo punto s’adattano i pezzi intermedi, che però non devono essere inseriti con troppa tensione. Una volta adattati, questi pezzi vanno incollati.

Accorciate i listelli per i pezzi intermedi si accorciano seguendo le istruzioni del disegno; poi incollateli negli incavi tra ordinate e travi trasversali.

Il disegno informa circa quante ordinate sono da coprire con un listello.

Adesso gli incavi vengono adattati e levigati.

A questo punto potete assemblare con colla tutti i componenti, seguendo le indicazioni del disegno.

Fig. 3-4

I restanti componenti come ad esempio i listelli per il parapetto, il timone ecc. s’incollano allo scafo, seguendo attentamente le indicazioni del disegno.

Quindi si costruisce, sempre seguendo le istruzioni del disegno, lo scalo da esposizione, servendosi di pezzi di listelli rimasti in eccedenza.

A questo punto, prima di procedere alla verniciatura, è necessario levigare accuratamente lo scafo.

Fig. 5-7

Questi disegni mostrano il montaggio delle varie sovrastrutture sul ponte, come ad esempio cabina, osteriggi ecc., previamente dotate dei vari accessori.

Fig. 8-11

Questi disegni Vi mostrano tutti i particolari necessari quando dovete lavorare gli alberi.

Una volta preparati, gli alberi vengono verniciati e muniti poi con i rispettivi accessori.

OrientandoVi al disegno principale, incollate gli alberi allo scafo, avendo cura di rispettare la corretta inclinazione. Agli alberi si fissano le varie manovre fisse, le sartie ecc., tutti eseguiti in filo per manovre.

La parte che riguarda il montaggio del filo per le manovre è numerata ed è contrassegnata con la lettera ”R”: ciò Vi sarà di aiuto nel trovare il punto giusto dove incollare ogni singolo elemento allo scafo.

Fig. 12-14

Montaggio dei pennoni:

Fissate i pennoni agli alberi, come da dimostrato sulla pianta 1.

Se preferite un modello con le vele, è questo il momento migliore per fissare la stoffa delle vele ai pennoni. Confrontate la relativa pagina più avanti nel presente manuale per informarvi come tagliare e cucire le vele.

I pennoni quindi si collegano alle manovre correnti (quali scotte, drizze ecc., eseguite in filo per manovre). Anche questa parte dell’attrezzatura è numerata e contrassegnata, nella fattispecie con una ”L”. In questo modo potete vedere subito dove fissare ogni singolo filo.

CUTTY SARK, 1869

O mais famoso dos clippers, Cutty Sark, está hoje conservado para a posteridade numa doca seca em Greenwich. Foi construído por Hercules Linton, para a navegação de e para a China, e seu objetivo era superar o Thermopylae, considerado o barco mais rápido daquele tempo. Ambos os barcos tinham mais ou menos as mesmas dimensões principais: comprimento: 64,7 m, largura: 11 m, e calado: 6,4 m. O Cutty Sark tinha uma tonelagem líquida de 921 toneladas contra 948 toneladas do Thermopylae. Como era difícil conseguir boa madeira de carvalho na Inglaterra, devido a muitos séculos de construção naval, e como ainda tinha sido feita a observação de que a armação de carvalho ocupava espaço demais no precioso porão, ficou moderna a chamada construção composta, isto é, os cascos eram construídos com revestimento de madeira sobre armação de ferro. O Cutty Sark foi construído numa quilha de olmo e com conveses de jacarandá.

Do mastro da mezena até a popa, o Cutty Sark tem uma meia coberta elevada e, na frente, um deck de âncoras. A casa de navegação atrás do mastro dianteiro comporta a cozinha e cabines para os marinheiros. A casa de navegação atrás do mastro principal comporta cabines para os suboficiais e cadetes. Rebaixado na meia coberta, ficam as cabines do capitão e do primeiro oficial. O barco usa apenas cutelo de sobrejoanete no mastro principal, e são apenas as velas de gávea que estão divididas. A pega e outros detalhes de aparelhamento são de ferro.

Fig. 1-2

Aqui, mostra-se um exemplo de como mais facilmente se levanta a quilha na placa de construção. Para a placa de construção, utiliza-se uma chapa de madeira que não está incluída no conjunto.

A quilha é colocada verticalmente e em ângulo entre 2 tiras auxiliares no pé de suporte.

As peças de armação são lixadas e adaptadas à quilha, de modo a ficarem apertadas na mesma. Devem estar totalmente verticais e em ângulo. São coladas uma de cada vez. Deixe o ângulo ficar contra a peça de armação, até a cola secar.

Adaptar agora as peças intermediárias. Devem encaixar-se facilmente, após o qual são coladas.

As tiras intermediárias são encurtadas no comprimento (ver planta) e coladas no entalhe na armação e viga superior.

A planta mostra quantas peças de armação as tiras devem cobrir.

Adaptar os entalhes no deck.

As peças são coladas como mostrado na planta.

Fig. 3-4

As demais peças, tal como os topos de amurada, leme, etc., são colocadas como mostrado na planta.

O pé de suporte é feito com tiras que são adaptadas e coladas como mostrado.

Depois, lixar e pintar o casco.

Fig. 5-7

As plantas mostram a construção da cabine, clarabóia, etc., no deck, montadas com as diferentes ferragens.

Fig. 8-11

Mostra os detalhes e o trabalho a ser feito em cada mastro.

Quando os mastros estiverem montados, devem ser pintados e pregados com as respectivas ferragens.

Os mastros são colocados no casco como mostrado na planta principal, com o grau de inclinação correto. Som fixados com as peças em pé (estai, ovém, etc. de linha de cordame). Esta parte do aparelhamento está numerada e é caracterizada por um “R”, de modo que seja possível verificar onde cada peça deve ser montada no casco.

Fig. 12-14

Montagem de vergas.

Estas são colocadas nos mastros como mostrado na planta 1.

Se é para montar velas no modelo, é melhor montá-las nas vergas agora. Como costurá-las e fixá-las é mostrado numa folha posterior.

As vergas são montadas com os peças móveis (escotas, adriças, etc., de linha de cordame). Esta parte do aparelhamento é igualmente numerada e caracterizada por um “L”, de modo que possa verificar onde deve ser fixada cada peça.

FIG 1.

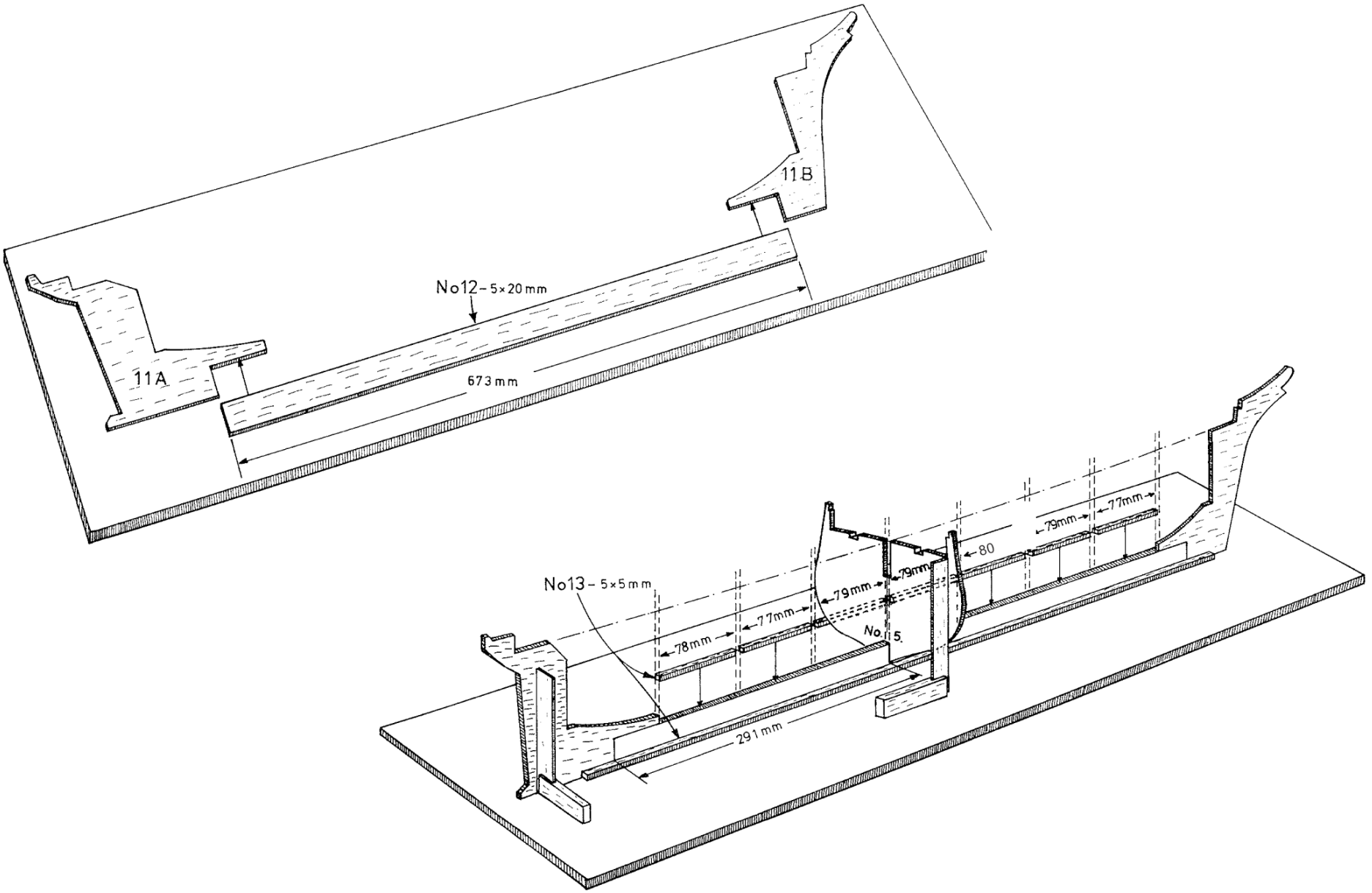
11B
No12 - 5×20mm
11A
673mm
No13 - 5×5mm
78mm
77mm
79mm
79mm
79mm
80
79mm
77mm
No. 15
291mm

FIG 2.

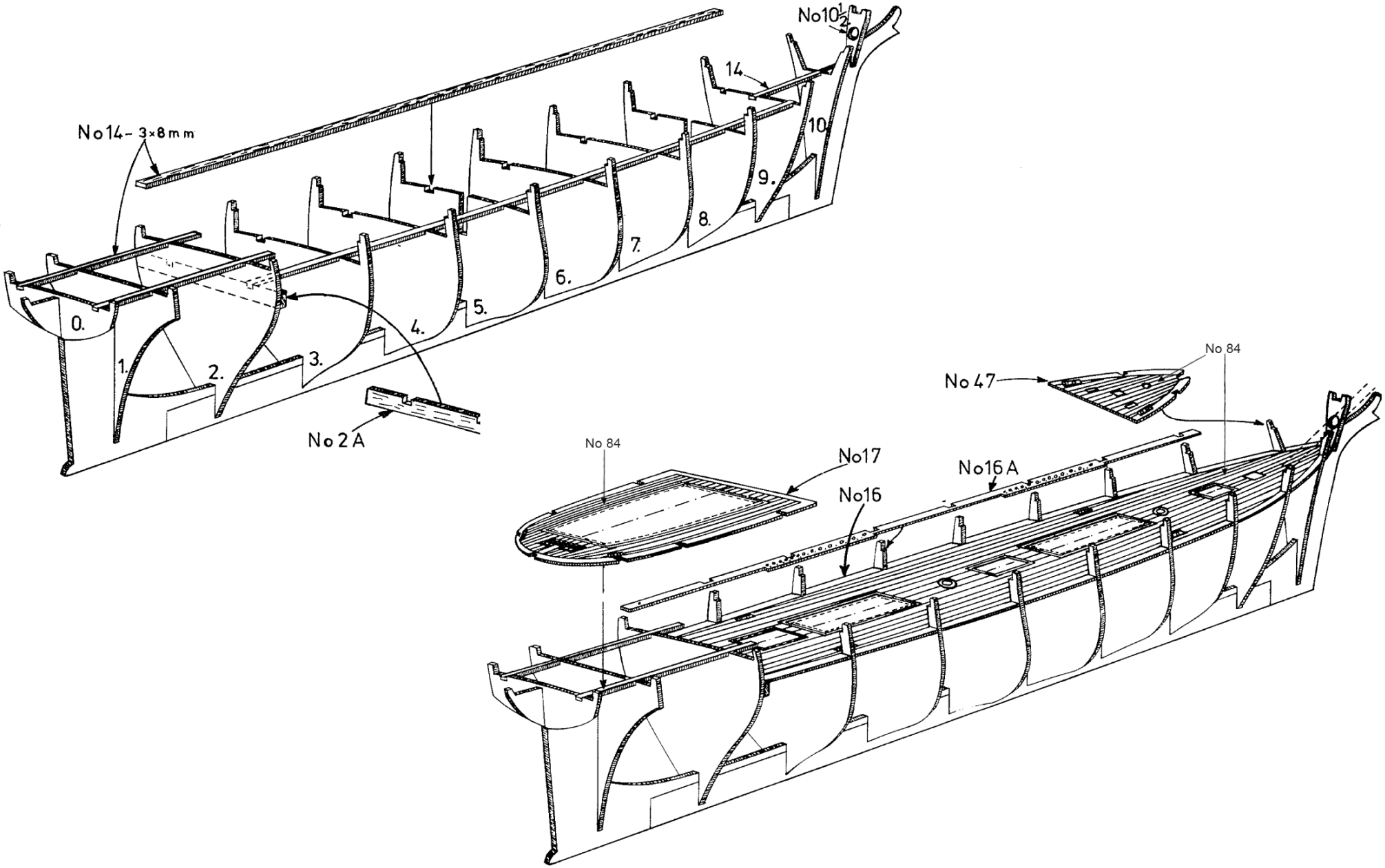
No 14 - 3×8 mm
No 10½
14
10
9.
8.
7.
6.
5.
4.
3.
2.
1.
0.
No 2 A
No 84
No 47
No 84
No 17
No 16
No 16 A

FIG 3.

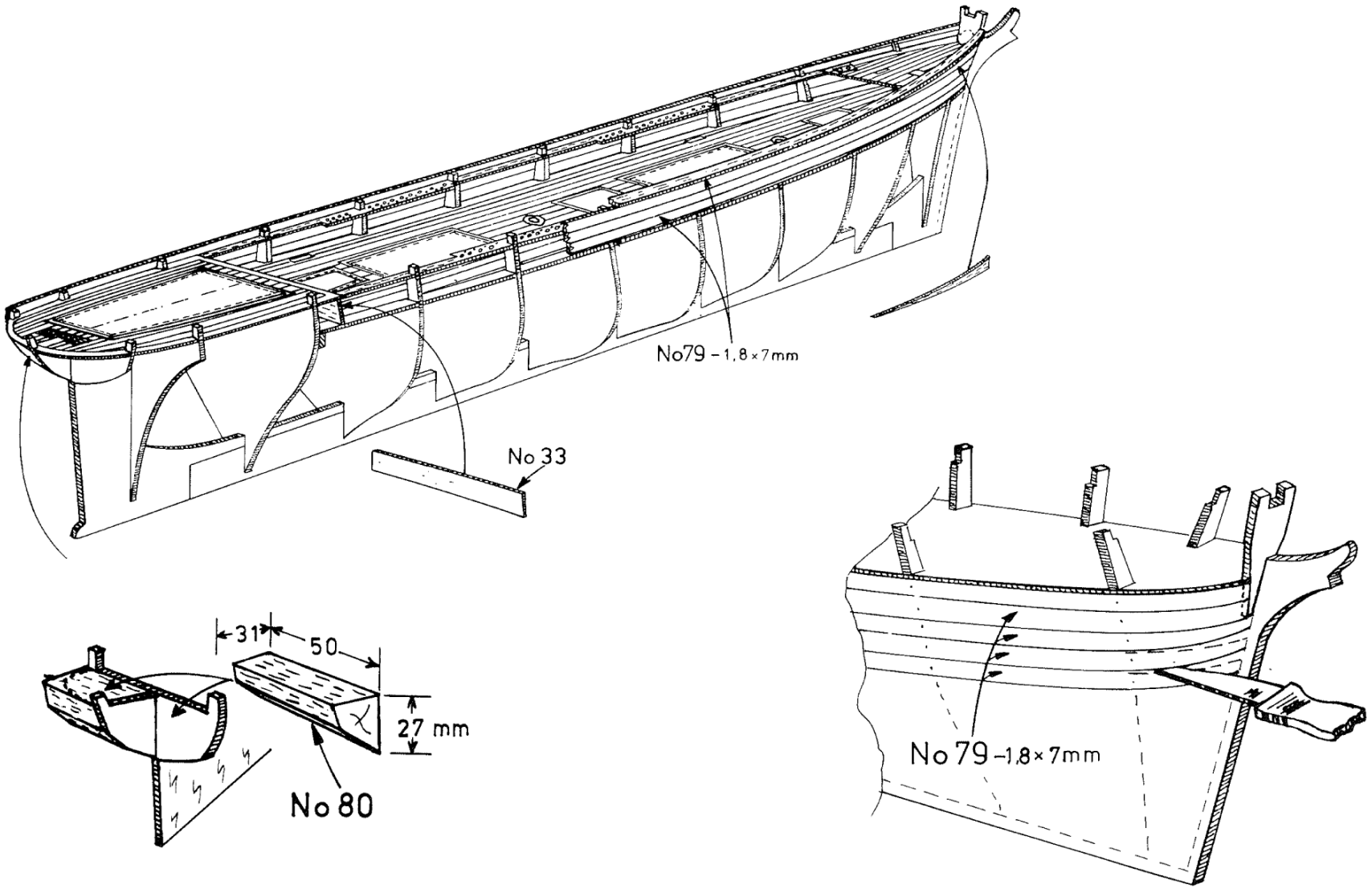

FIG 4.

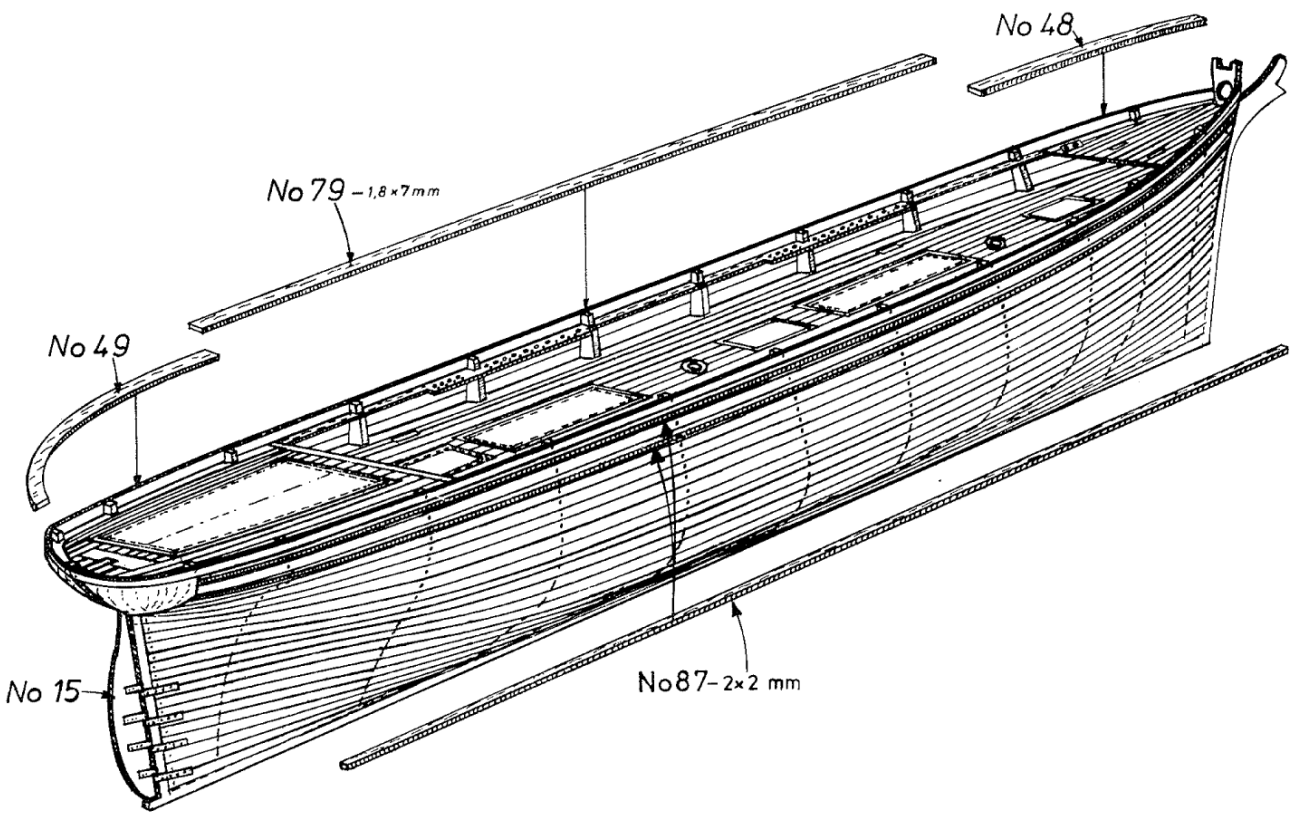
No 48
No 79 – 1,8 × 7 mm
No 49
No 15
No 87 – 2 × 2 mm

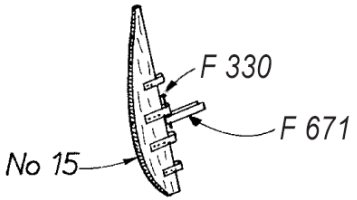
F 330
F 671
No 15

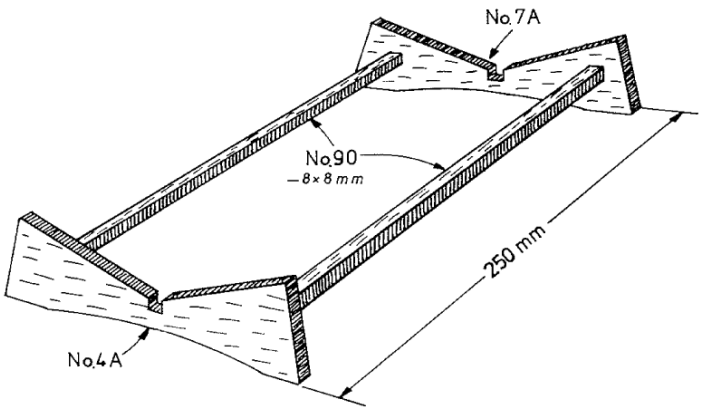
No. 7A
No. 90
– 8 × 8 mm
250 mm
No. 4 A

FIG 5.

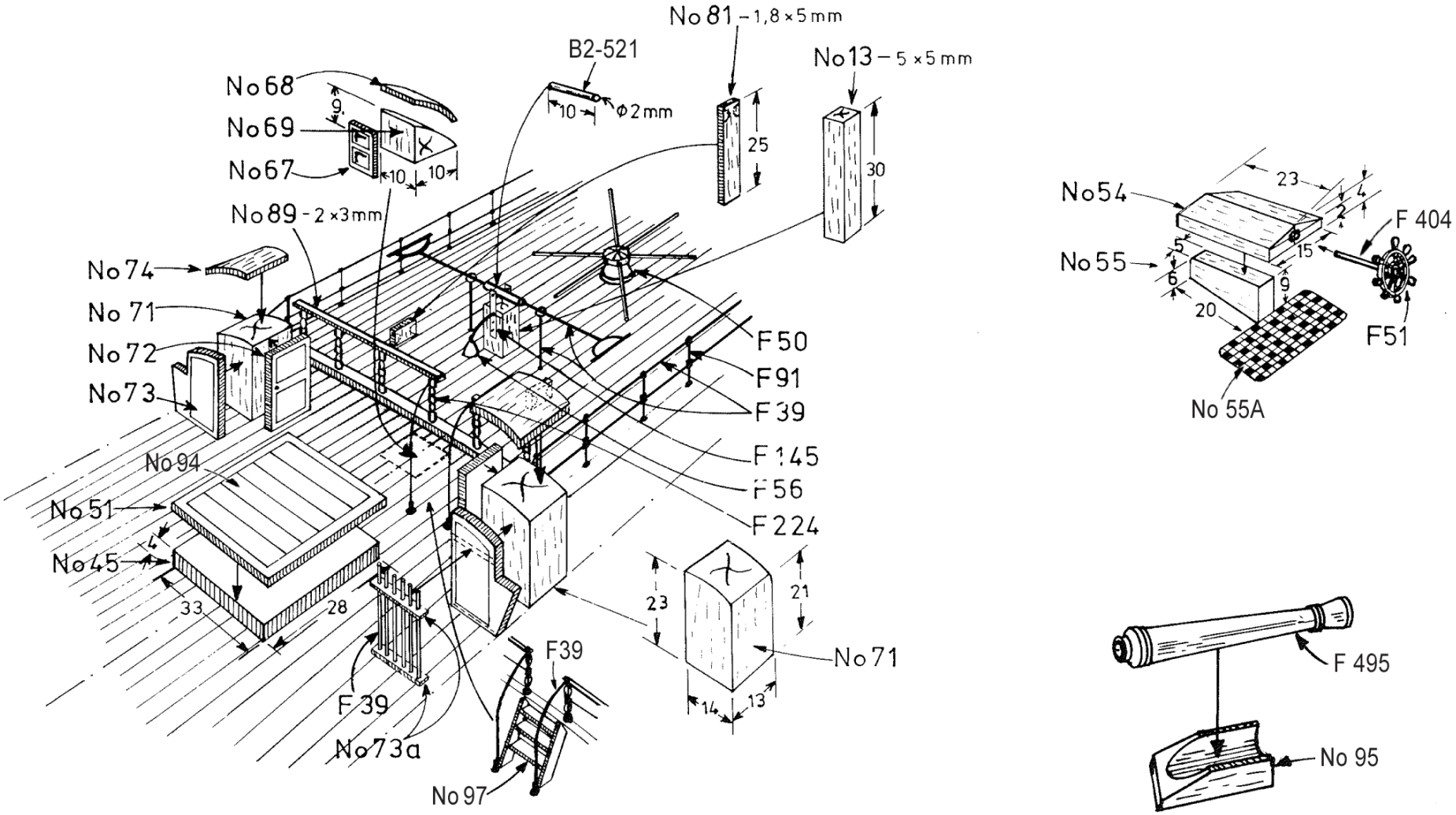

No 81 – 1,8 × 5 mm
B2-521
No 13 – 5 × 5 mm
No 68
No 69
No 67
No 89 - 2 × 3 mm
No 74
No 71
No 72
No 73
No 94
No 51
No 45
F 50
F 91
F 39
F 145
F 56
F 224
No 71
F 39
No 73a
No 97
No 54
No 55
F 404
F 51
No 55A
F 495
No 95

FIG 6.

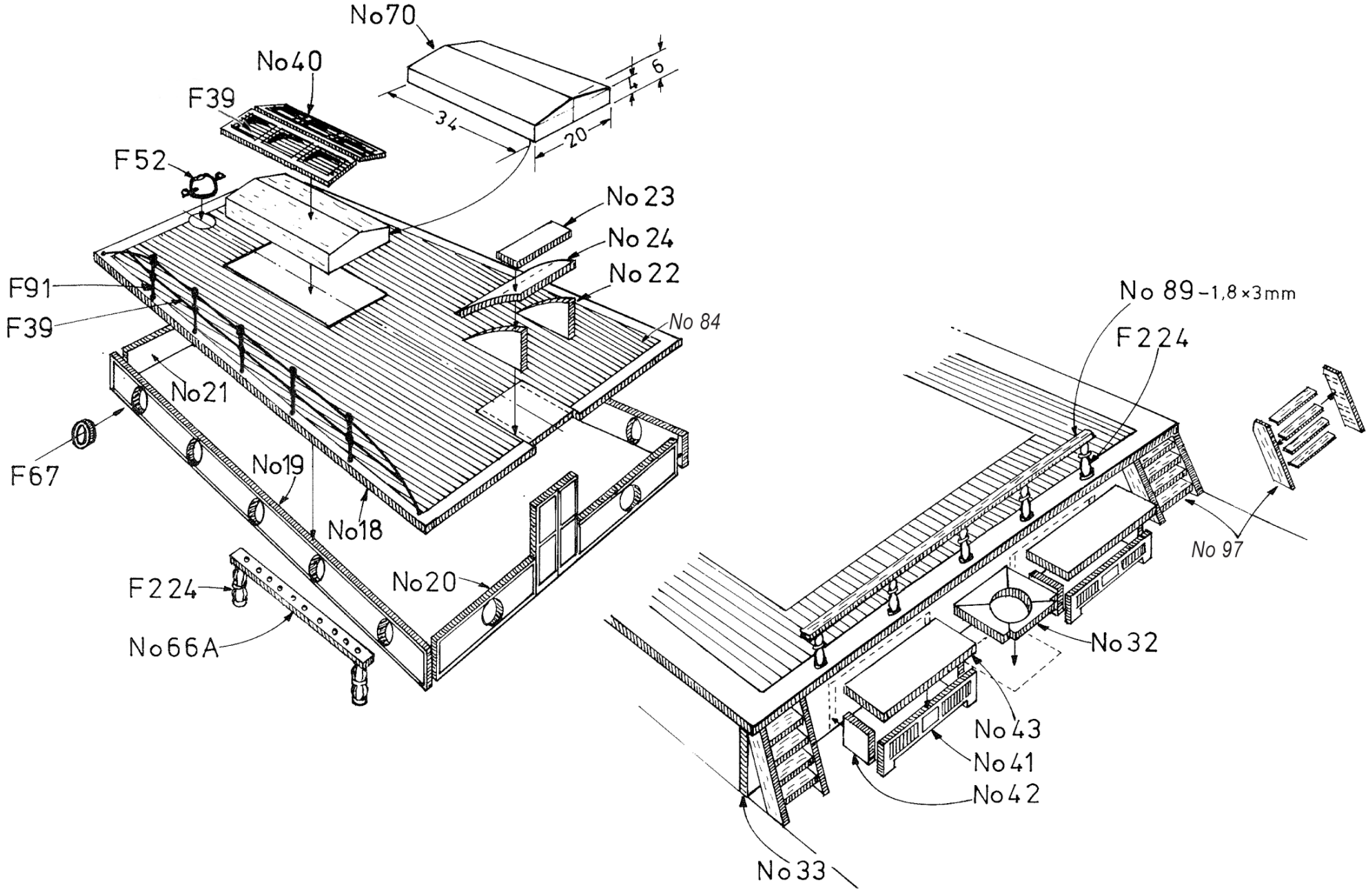
No70
No40
F39
F52
No 23
No 24
No 22
F91
F39
No 84
No21
F67
No19
No18
No20
F224
No66A
6
4
34
20
No 89 -1,8×3mm
F224
No 97
No32
No43
No41
No42
No33

FIG 7.

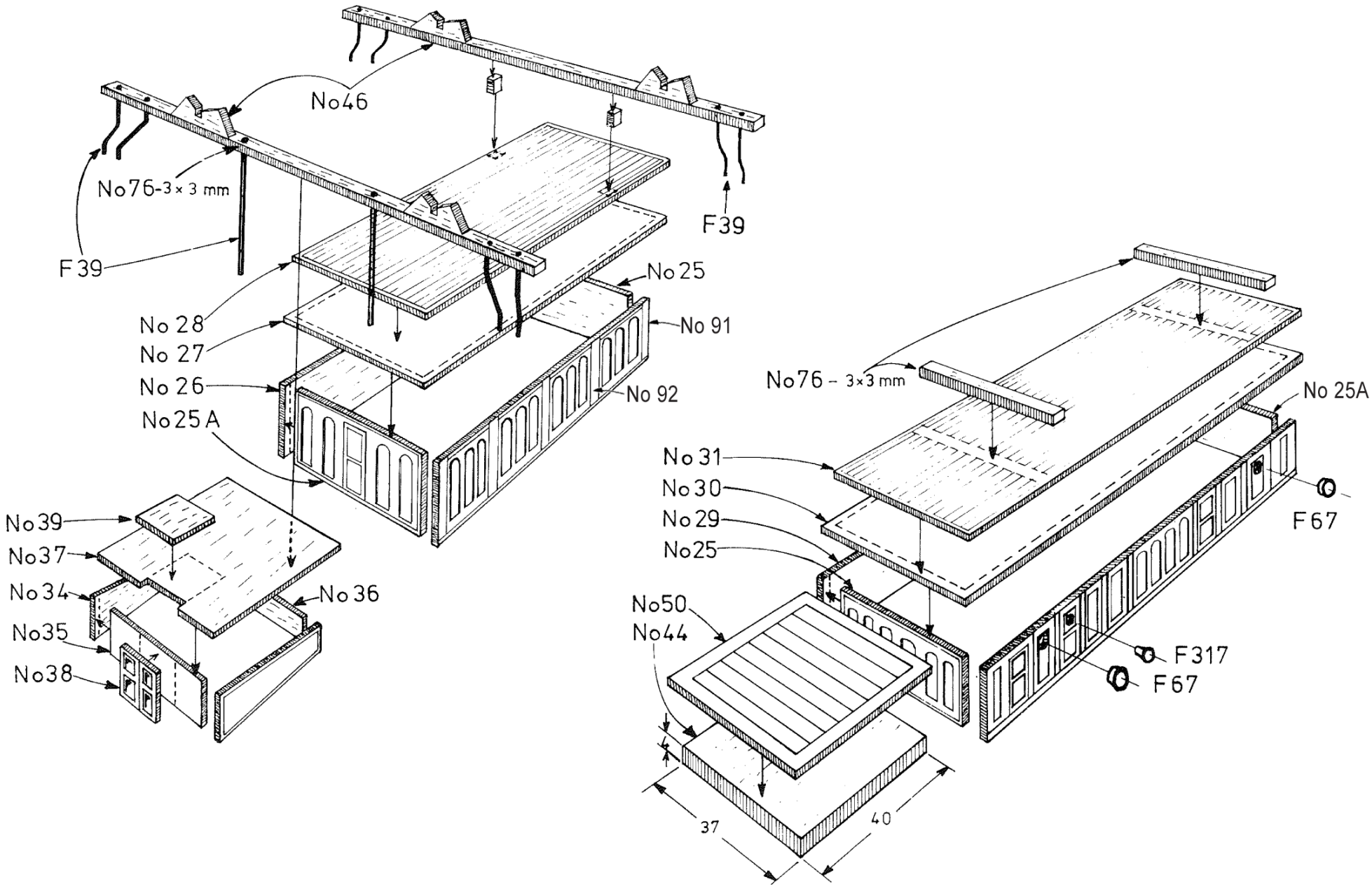
No46
No76-3 x 3 mm
F39
F39
No 25
No 91
No 28
No 27
No 26
No 92
No25 A
No39
No37
No34
No35
No38
No 36
No76 - 3x3 mm
No 25A
No 31
No 30
No 29
No25
F67
No50
No44
F317
F67
4
37
40

F 287



F 118

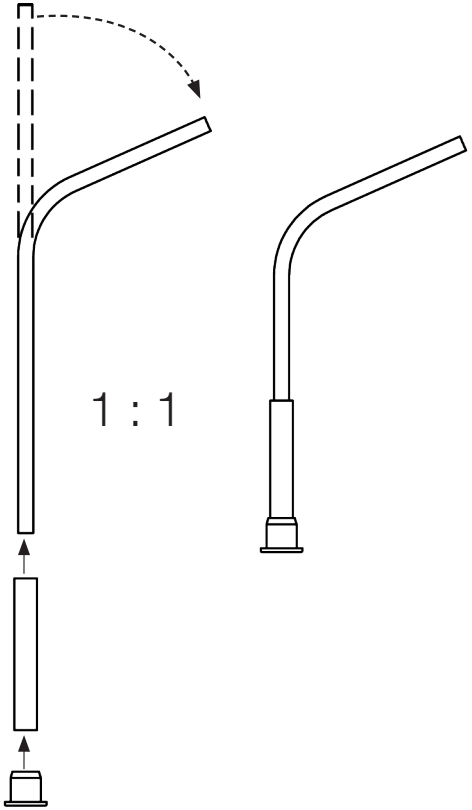

F 329

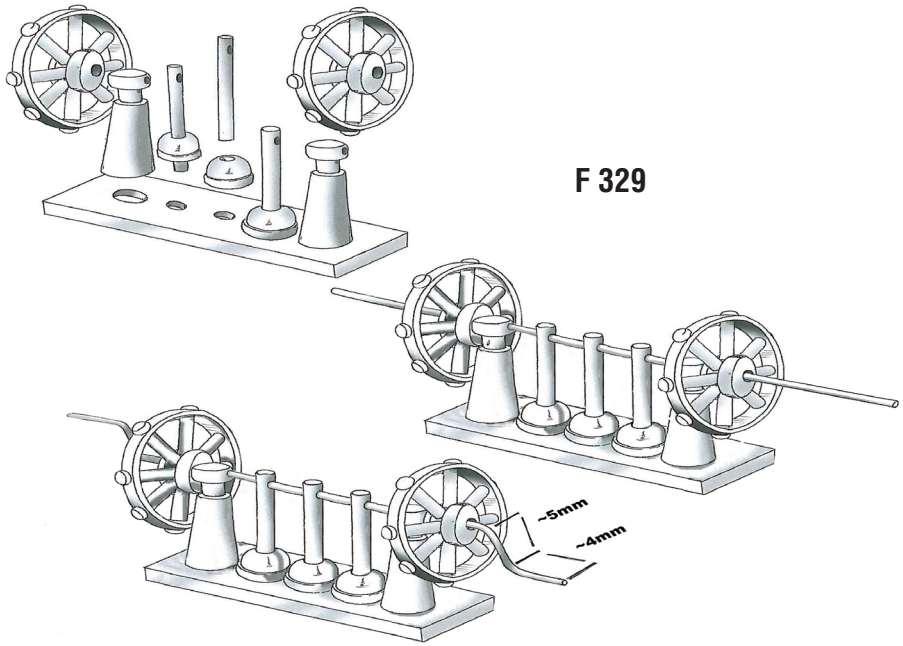

F 50

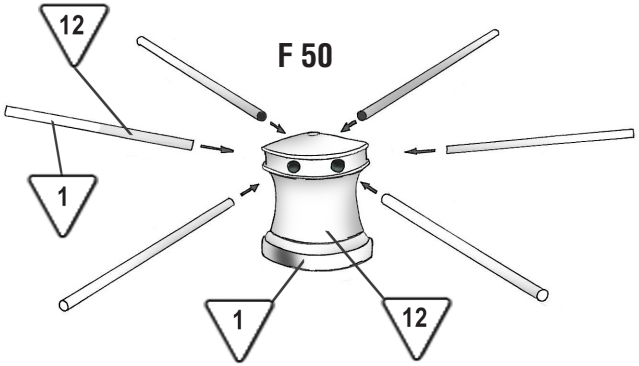

F 328

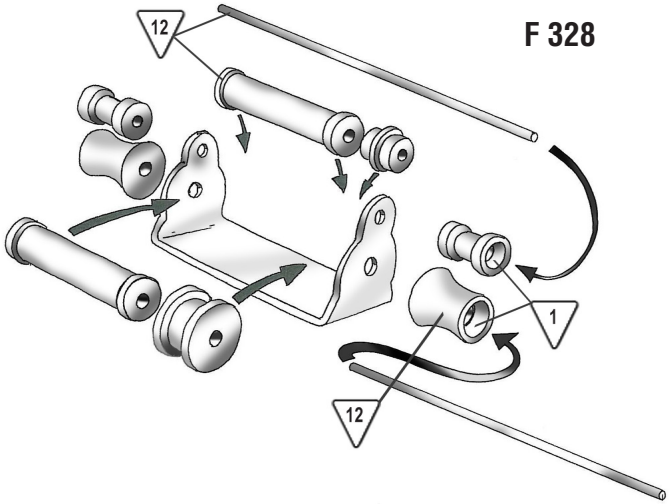

Fore Mast

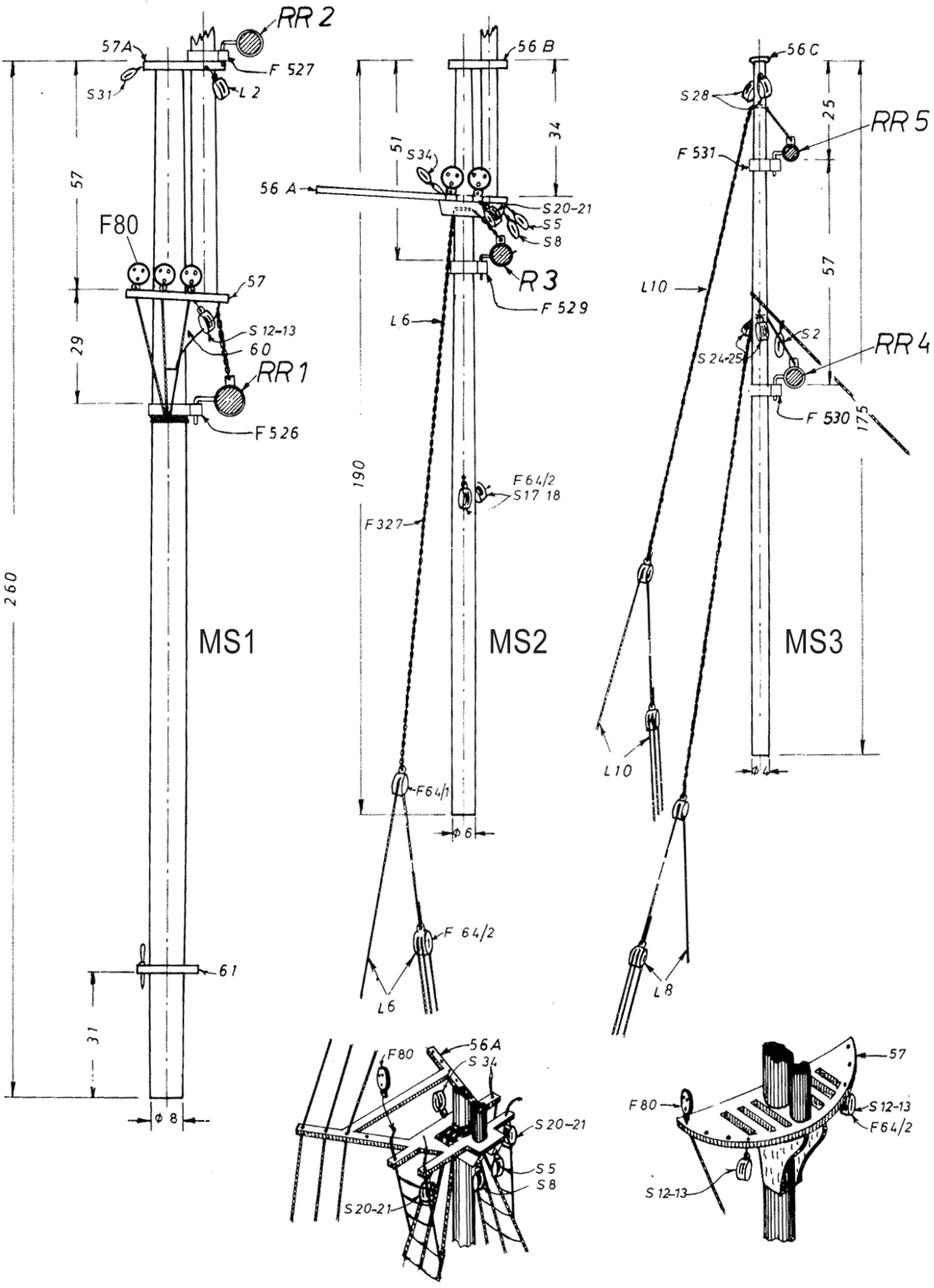

FIG 8.

Main Mast

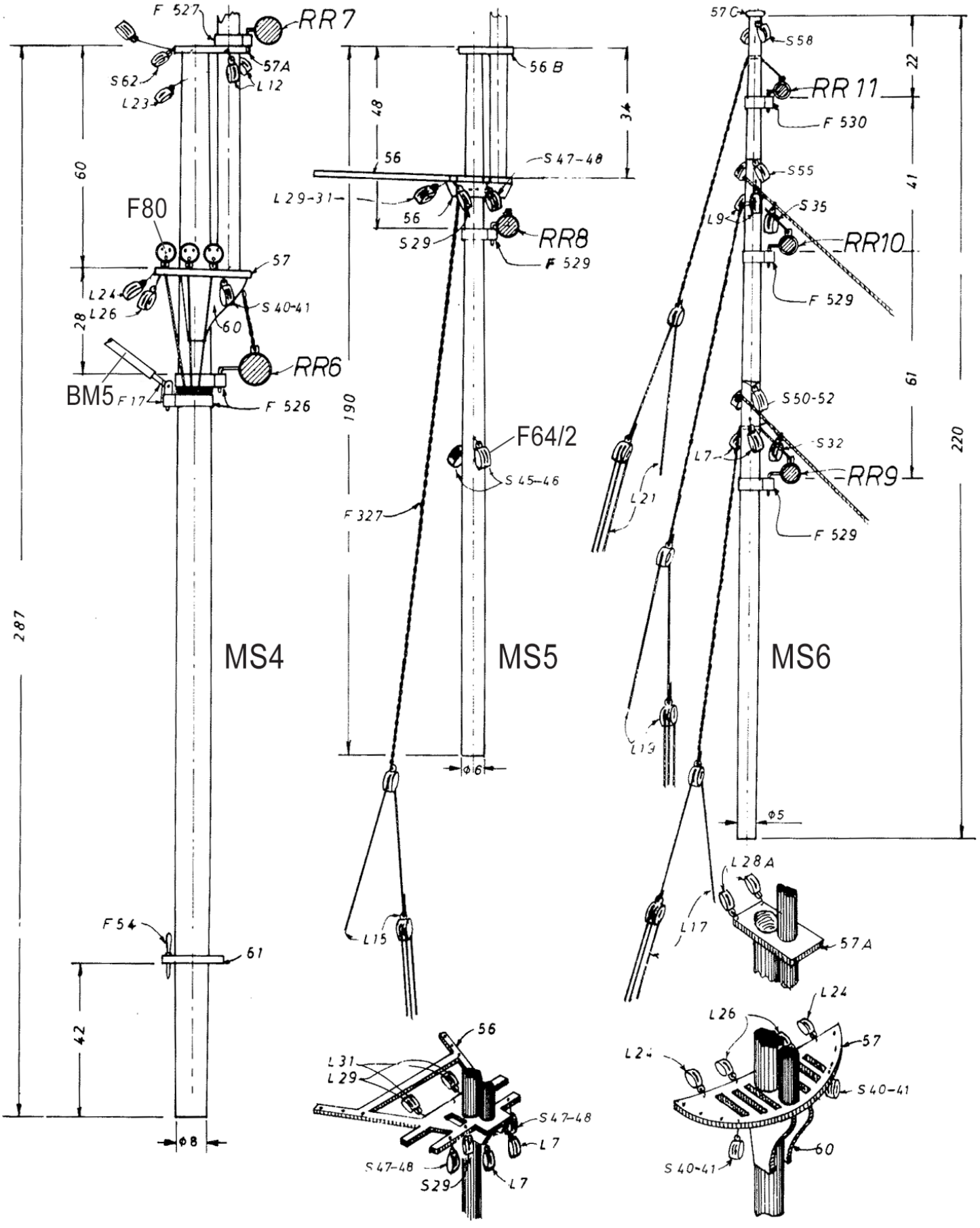

FIG 9.

Mizzen Mast

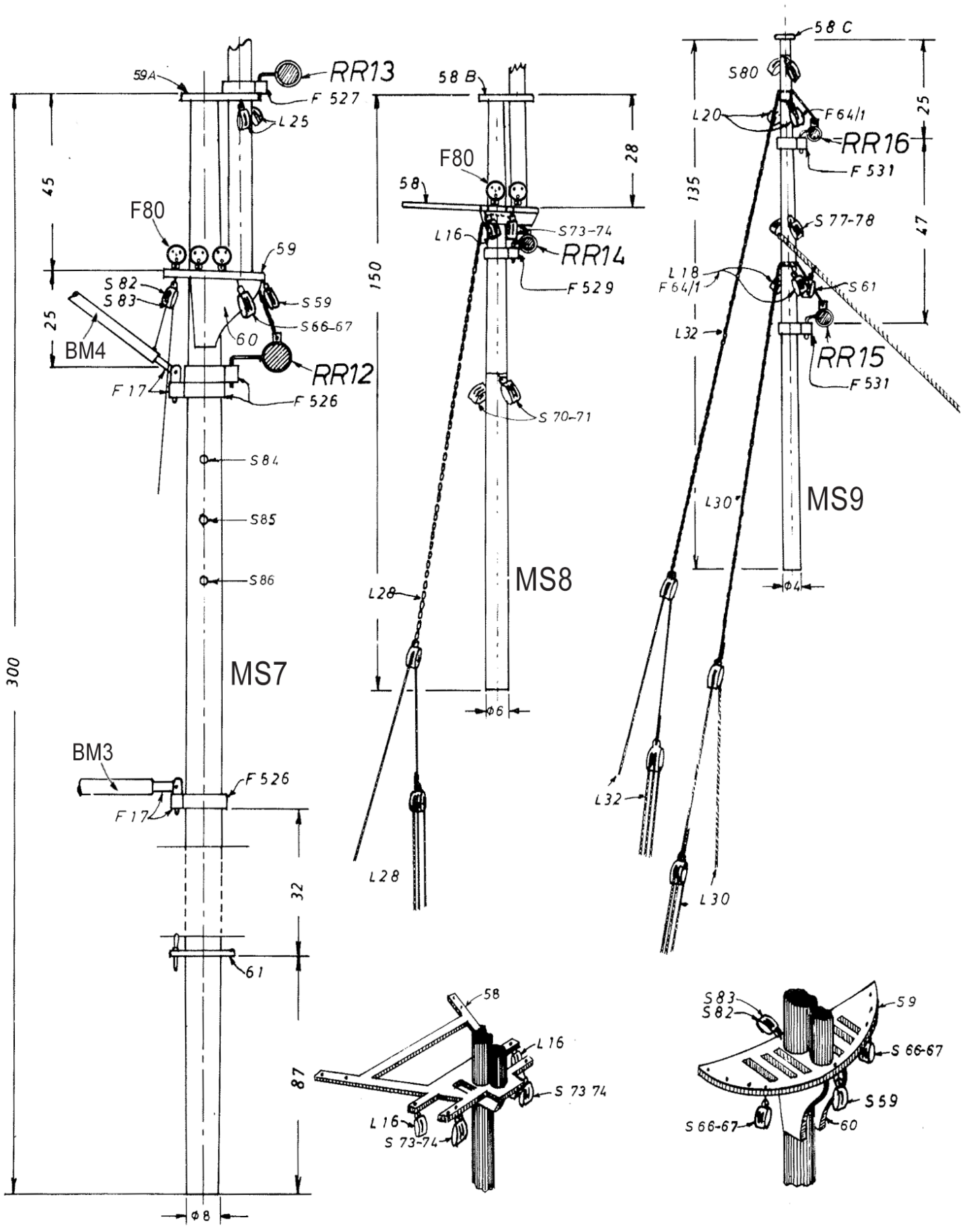

FIG 10.

FIG 11.

Bow Sprit

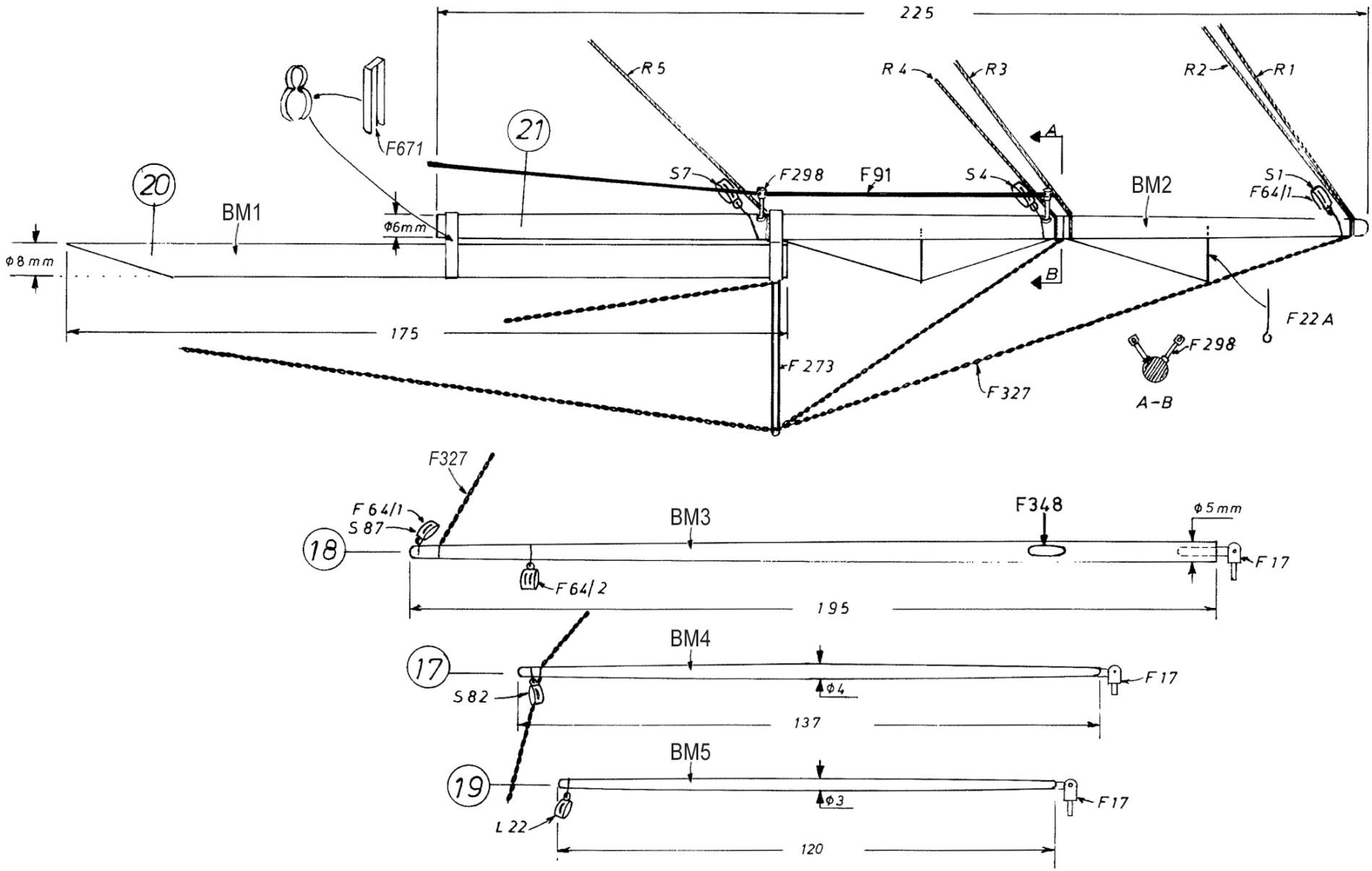

FIG 12.

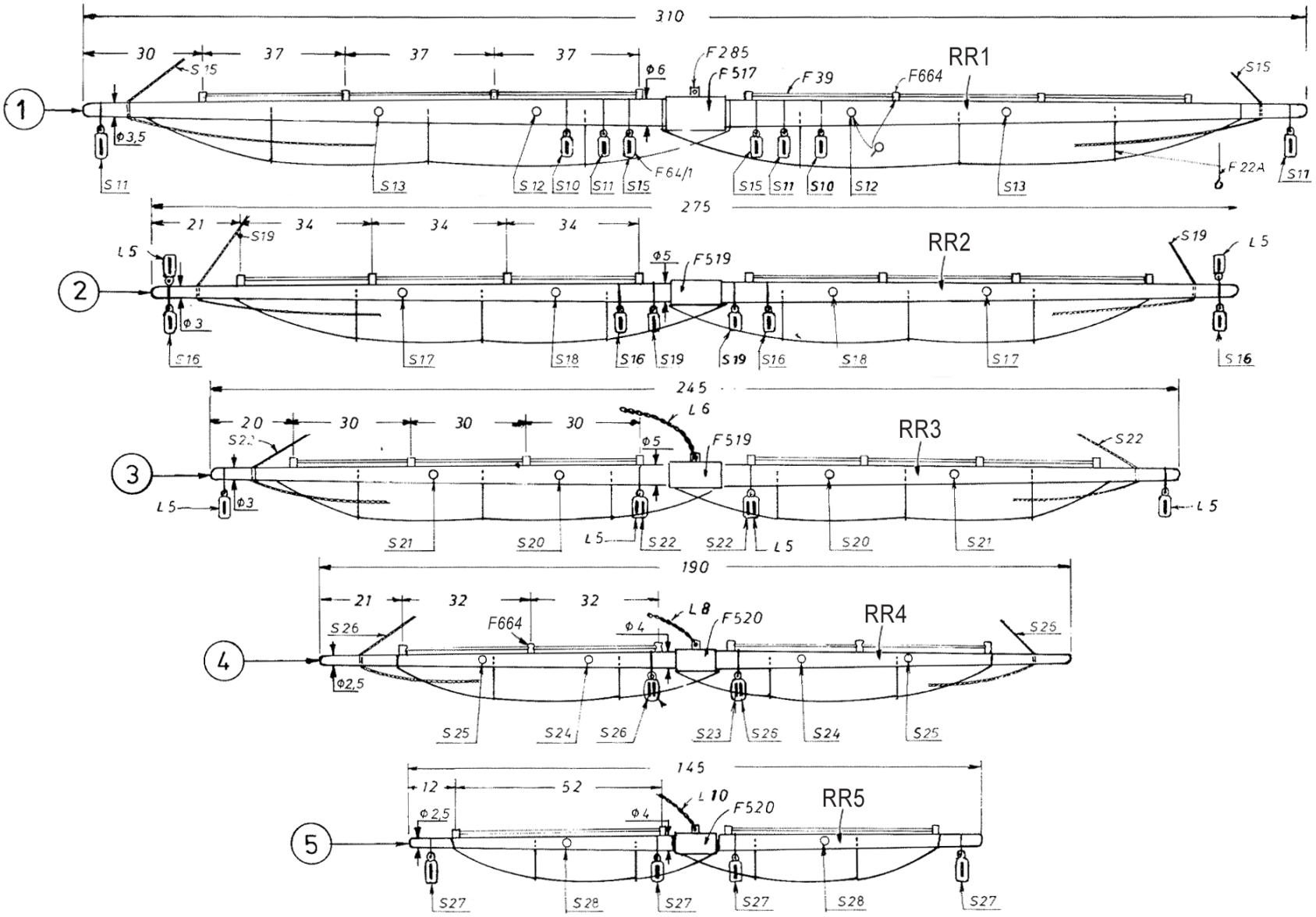
310
30
37
37
37
F285
F517
F39
F664
RR1
S15
Φ6
Φ3,5
S11
S13
S12
S10
S11
S15
F64/1
S15
S11
S10
S12
S13
F22A
S11
1
275
21
34
34
34
S19
L5
Φ5
F519
RR2
S19
L5
Φ3
S16
S17
S18
S16
S19
S19
S16
S18
S17
S16
2
245
20
30
30
30
L6
S22
Φ5
F519
RR3
S22
Φ3
L5
S21
S20
L5
S22
S22
L5
S20
S21
L5
3
190
21
32
32
L8
F664
Φ4
F520
RR4
S26
S25
Φ2,5
S25
S24
S26
S23
S26
S24
S25
4
145
12
52
L10
Φ2,5
Φ4
F520
RR5
S27
S28
S27
S27
S28
S27
5

FIG 13.

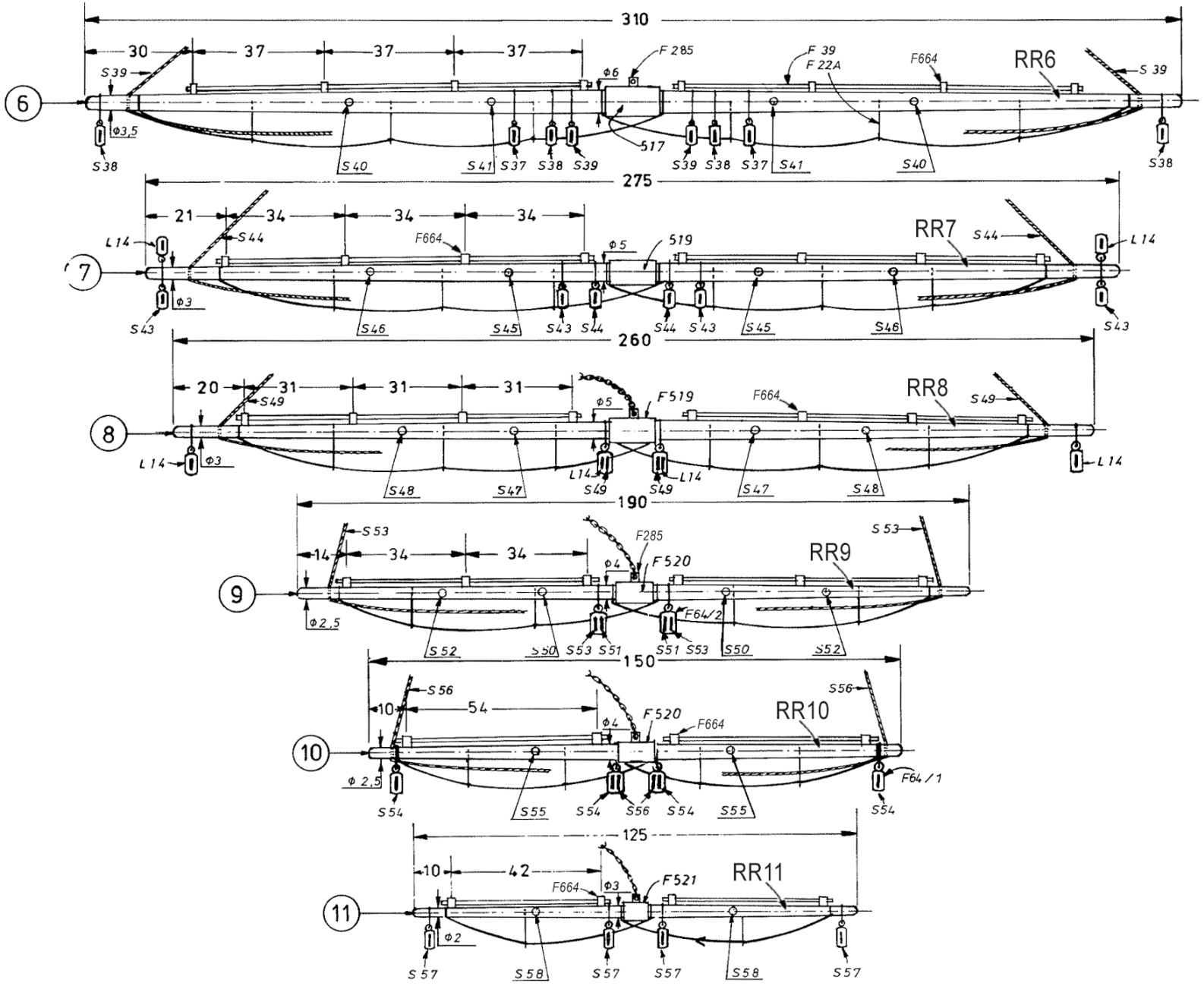

310
30
37
37
37
F 285
F 39
F 22A
F664
RR6
S 39
S 39
6
Φ6
Φ3,5
517
S38
S40
S41
S37
S38
S39
S39
S38
S37
S41
S40
S38
275
21
34
34
34
L14
S44
F664
Φ5
519
RR7
S44
L14
7
Φ3
S43
S46
S45
S43
S44
S44
S43
S45
S46
S43
260
20
31
31
31
S49
Φ5
F519
F664
RR8
S49
8
L14
Φ3
L14
L14
L14
S48
S47
S49
S49
S47
S48
190
S53
14
34
34
F285
Φ4
F520
RR9
S53
9
Φ2,5
F64/2
S52
S50
S53
S51
S51
S53
S50
S52
150
S56
10
54
Φ4
F520
F664
RR10
S56
10
Φ 2,5
F64/1
S54
S55
S54
S56
S54
S55
S54
125
10
42
F664
Φ3
F521
RR11
11
Φ2
S57
S58
S57
S57
S58
S57

FIG 14.

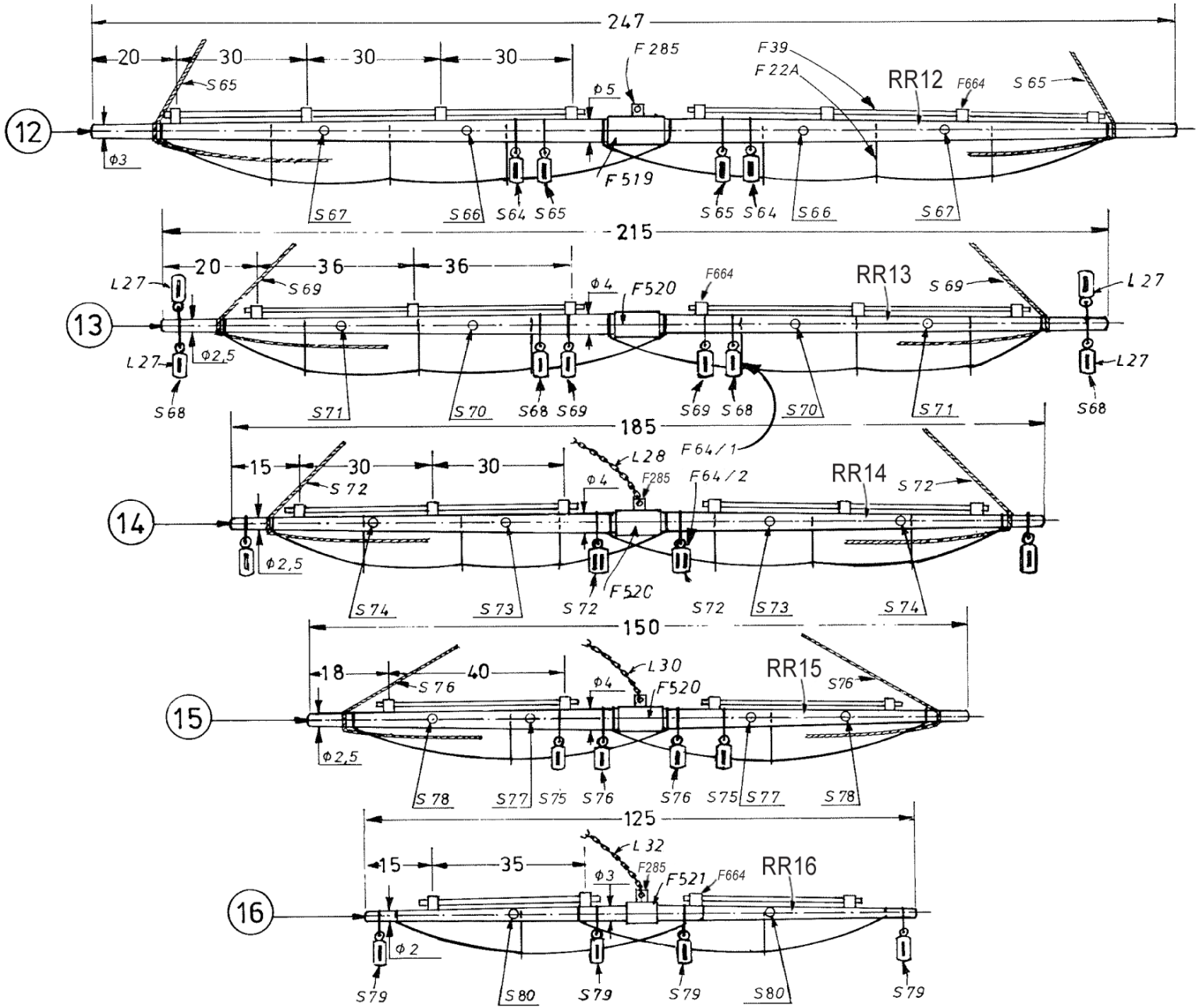
247
20
30
30
30
S65
F285
F39
F22A
RR12
F664
S65
12
ϕ5
ϕ3
F519
S67
S66
S64
S65
S65
S64
S66
S67
215
20
36
36
L27
S69
ϕ4
F520
F664
RR13
S69
L27
13
L27
ϕ2,5
L27
S68
S71
S70
S68
S69
S69
S68
S70
S71
S68
185
15
30
30
L28
F64/1
S72
ϕ4
F285
F64/2
RR14
S72
14
ϕ2,5
F520
S74
S73
S72
S72
S73
S74
150
18
40
L30
RR15
S76
S76
ϕ4
F520
15
ϕ2,5
S78
S77
S75
S76
S76
S75
S77
S78
125
15
35
L32
ϕ3
F285
F521
F664
RR16
16
ϕ2
S79
S80
S79
S79
S80
S79

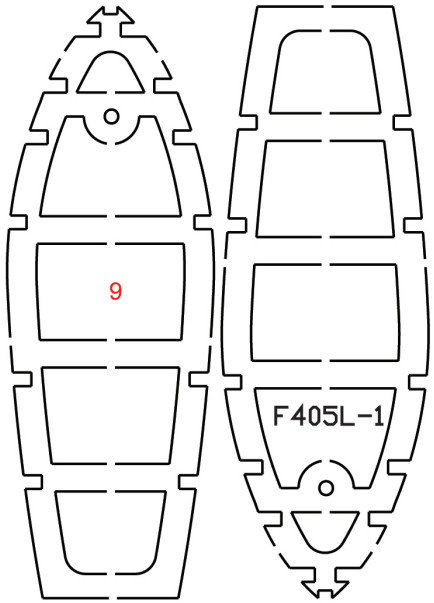
9
F405L-1

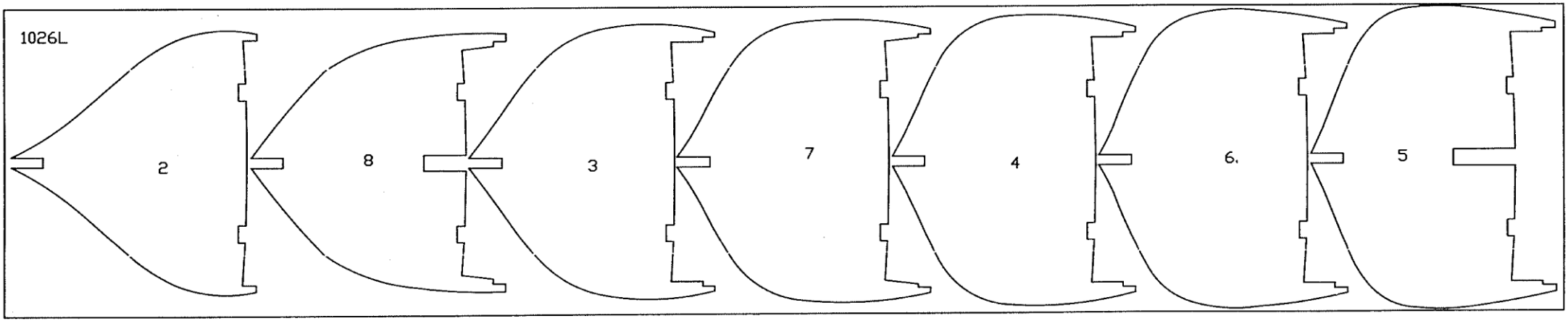
1026L
2
8
3
7
4
6
5

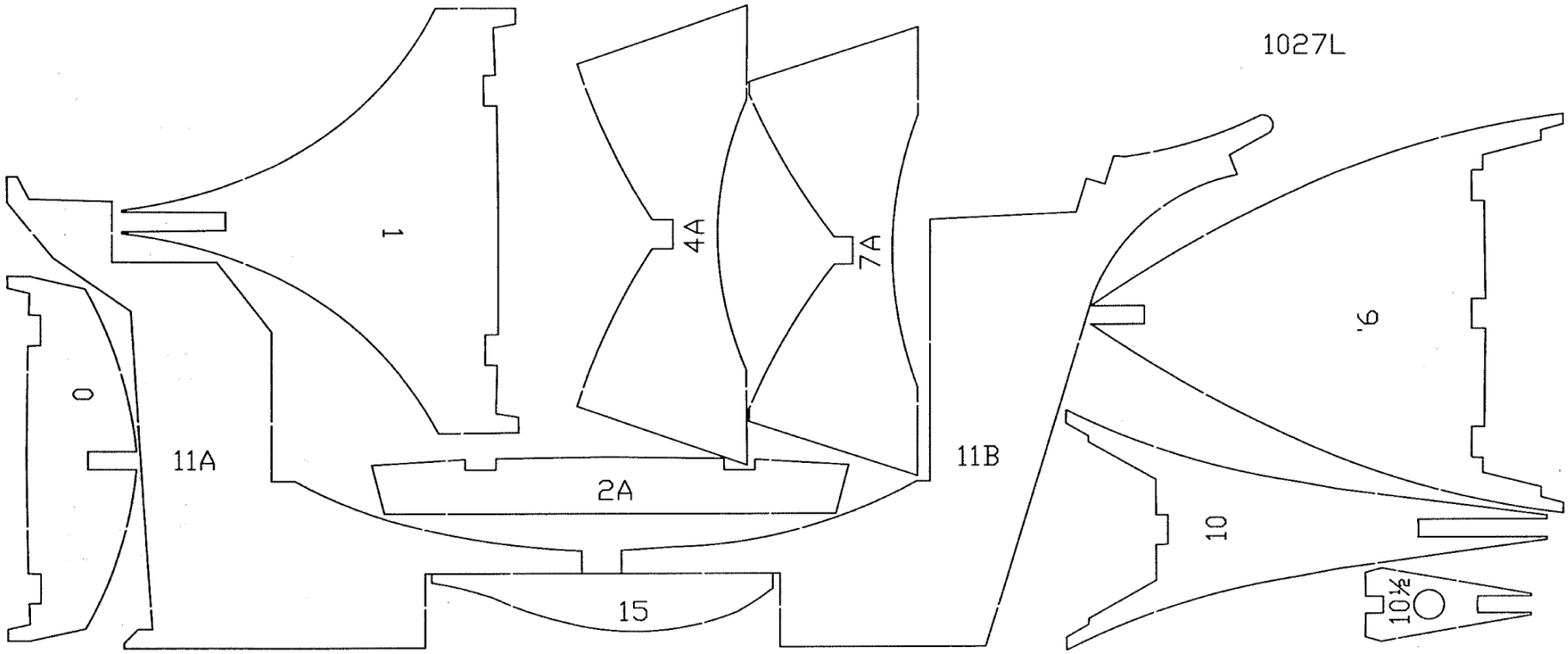
1027L
1
4A
7A
0
11A
2A
11B
9
10
15
10½

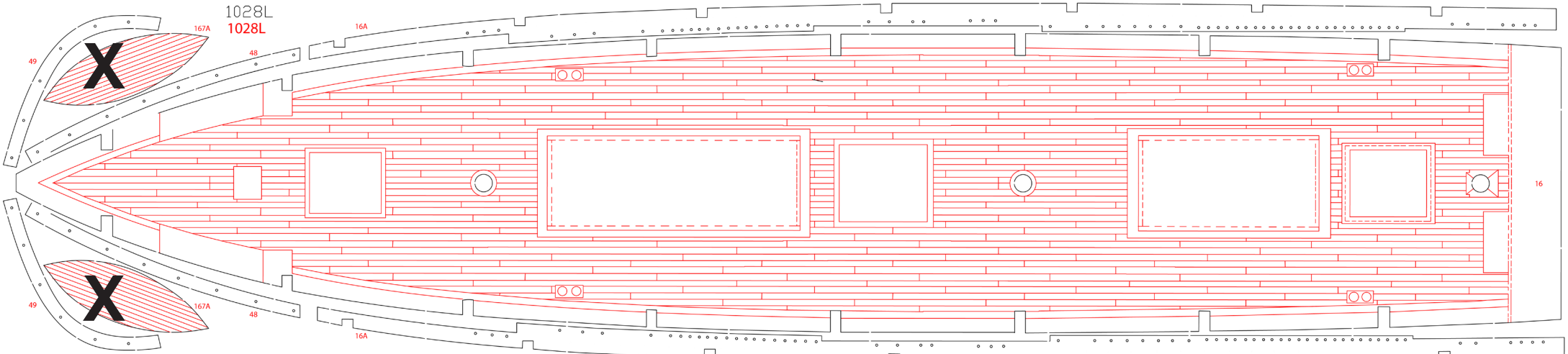
1028L
1028L
167A
16A
49
48
X
X
167A
49
48
16A
16

X = Do not use

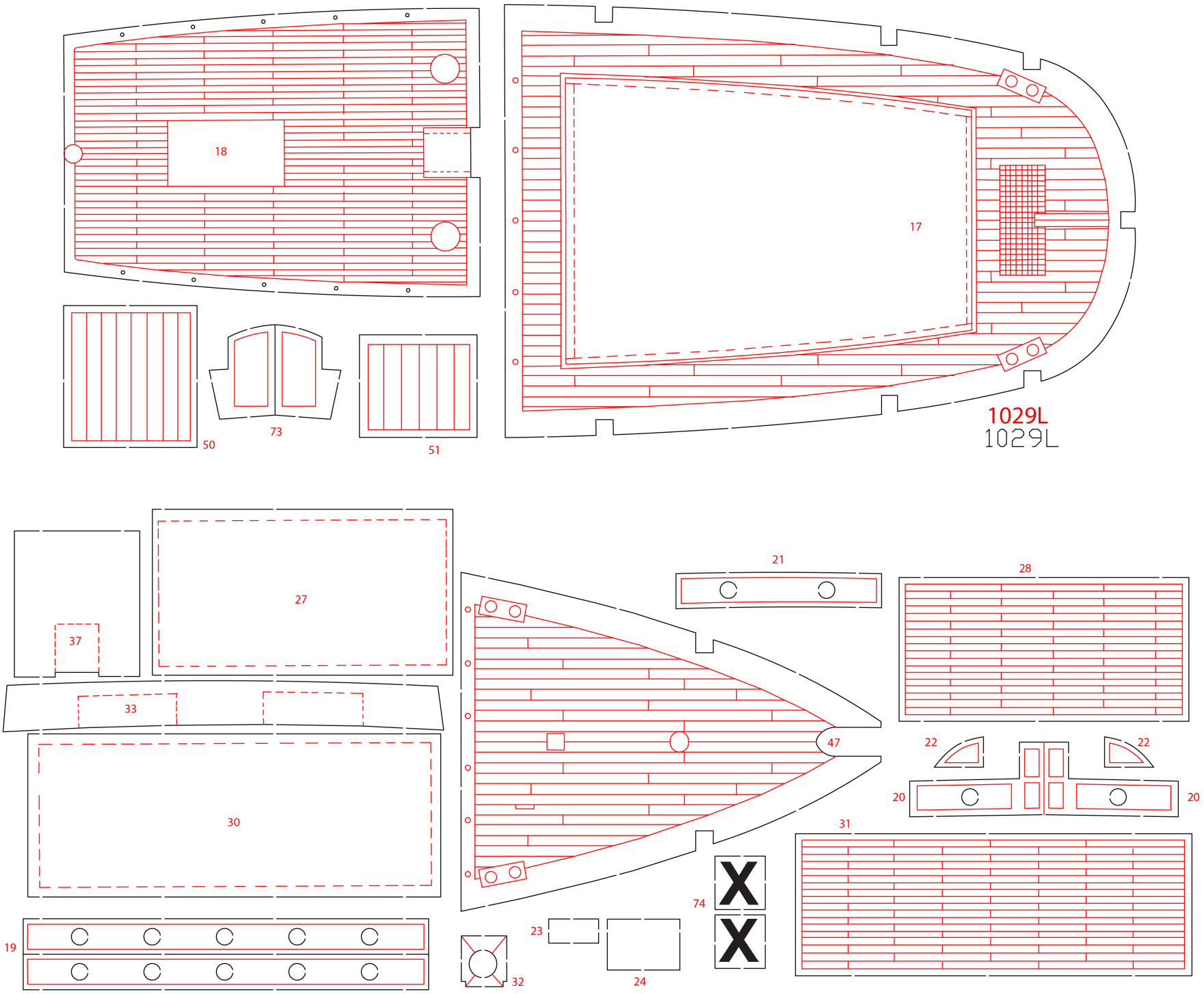
18
17
1029L
1029L
50
73
51
27
37
33
30
21
28
47
22
22
20
20
31
74
X
X
19
23
24
32

X = Do not use

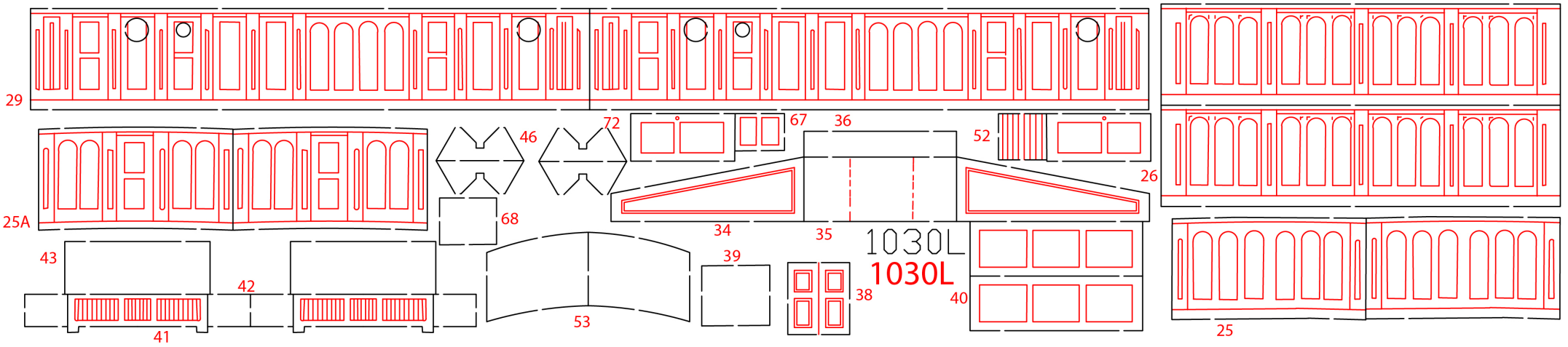
29
25A
43
42
41
46
72
67
36
52
26
68
34
35
1030L
1030L
39
38
40
53
25

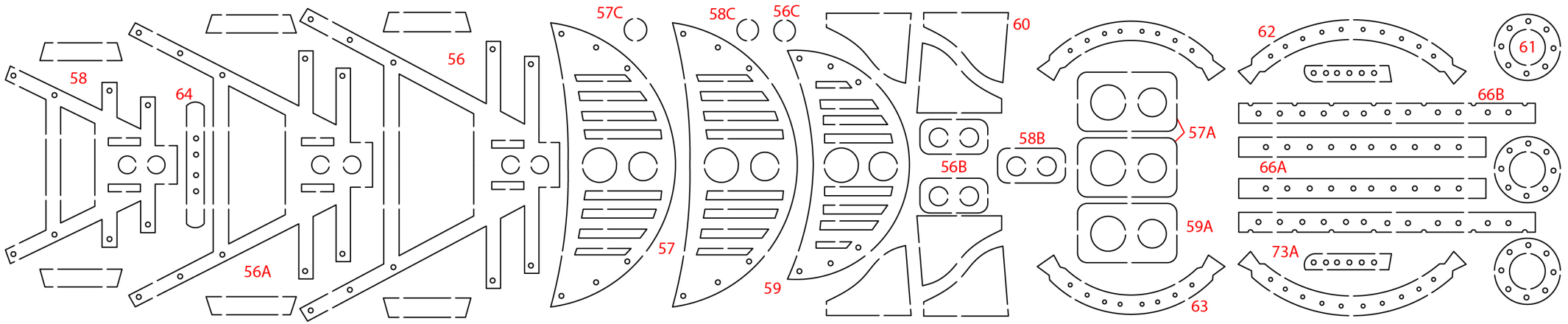
58
64
56
56A
57C
58C
56C
57
59
60
56B
58B
57A
59A
63
62
61
66B
66A
73A

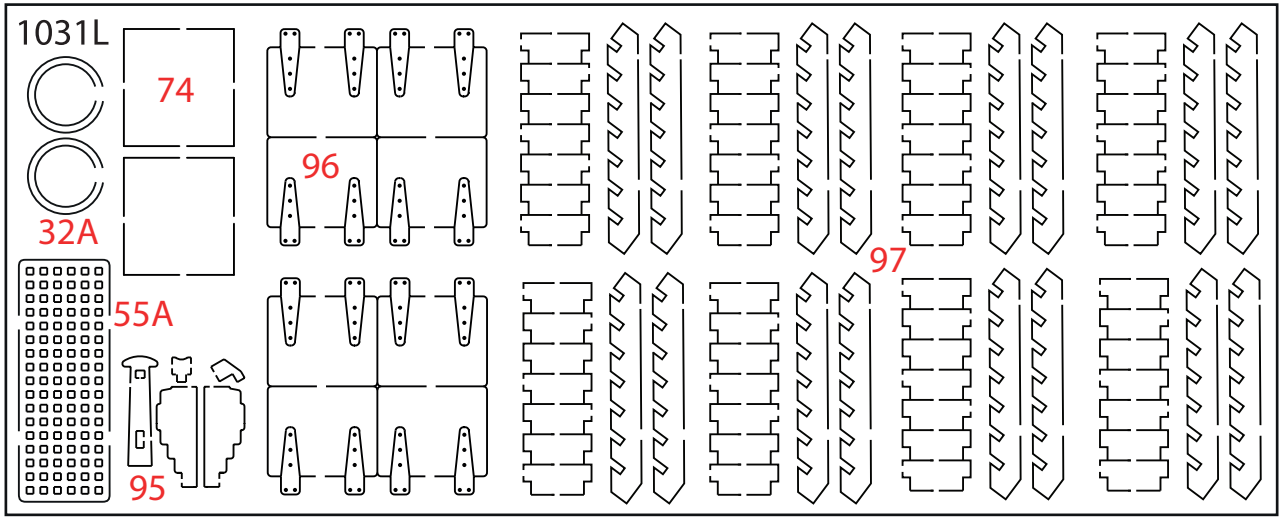
1031L
74
32A
96
97
55A
95

Pcs.	No.	Dimension	Material	Found in	DK	GB	D	F
1	0	5 mm x-veneér	1027L	LAS	Spant	Frame	Spant	Couple
1	1	5 mm x-veneér	1027L	LAS	Spant	Frame	Spant	Couple
1	2	5 mm x-veneér	1026L	LAS	Spant	Frame	Spant	Couple
1	2A	5 mm x-veneér	1027L	LAS	Bjælkebugt	Former	Balkbögen	Traverses
1	3	5 mm x-veneér	1026L	LAS	Spant	Frame	Spant	Couple
1	4	5 mm x-veneér	1026L	LAS	Spant	Frame	Spant	Couple
1	4A	5 mm x-veneér	1027L	LAS	Bedding	Bedding Slip	Helling	Cale de construction
1	5	5 mm x-veneér	1026L	LAS	Spant	Frame	Spant	Couple
1	6	5 mm x-veneér	1026L	LAS	Spant	Frame	Spant	Couple
1	7	5 mm x-veneér	1026L	LAS	Spant	Frame	Spant	Couple
1	7A	5 mm x-veneér	1027L	LAS	Bedding	Bedding Slip	Helling	Cale de construction
1	8	5 mm x-veneér	1026L	LAS	Spant	Frame	Spant	Couple
1	9	5 mm x-veneér	1027L	LAS	Spant	Frame	Spant	Couple
1	10	5 mm x-veneér	1027L	LAS	Spant	Frame	Spant	Couple
1	10½	5 mm x-veneér	1027L	LAS	Spant	Frame	Spant	Couple
1	11A	5 mm x-veneér	1027L	LAS	Stævn	Bow	Vorsteven	Etravé
1	11B	5 mm x-veneér	1027L	LAS	Stævn	Bow	Vorsteven	Etravé
1	12	5x20x780mm	Basswood	LB2	Liste	Strip	Leiste	Baguette
3	13	5x5x780mm	Basswood	LB2	Liste	Strip	Leiste	Baguette
3	14	3x8x780mm	Basswood	LB2	Liste	Strip	Leiste	Baguette
1	15	5 mm x-veneér	1027L	LAS	Ror	Rudder	Ruder	Gouvernail
1	16	2 mm x-veneér	1028L	LAS	Dæk	Deck	Deck	Pont
2	16A	2 mm x-veneér	1028L	LAS	Kofilnaglebænk	Belaying pin bench	Belegnägelbank	Ratelier de cordage
1	17	2 mm x-veneér	1029L	LAS	Agterdæk	Aftdeck	Achterdeck	Dunette arriére
1	18	2 mm x-veneér	1029L	LAS	Kahyt	Cabin	Kajüte	Cabine
2	19	2 mm x-veneér	1029L	LAS	Kahyt	Cabin	Kajüte	Cabine
1	20	2 mm x-veneér	1029L	LAS	Kahyt	Cabin	Kajüte	Cabine
1	21	2 mm x-veneér	1029L	LAS	Kahyt	Cabin	Kajüte	Cabine
2	22	2 mm x-veneér	1029L	LAS	Kahyt	Cabin	Kajüte	Cabine
1	23	2 mm x-veneér	1029L	LAS	Kahyt	Cabin	Kajüte	Cabine
1	24	2 mm x-veneér	1029L	LAS	Kahyt	Cabin	Kajüte	Cabine
2	25	2 mm x-veneér	1030L	LAS	Kahyt	Cabin	Kajüte	Cabine
2	25A	2 mm x-veneér	1030L	LAS	Kahyt	Cabin	Kajüte	Cabine
2	26	2 mm x-veneér	1030L	LAS	Kahyt	Cabin	Kajüte	Cabine
1	27	2 mm x-veneér	1029L	LAS	Kahyt	Cabin	Kajüte	Cabine
1	28	2 mm x-veneér	1029L	LAS	Kahyt	Cabin	Kajüte	Cabine
2	29	2 mm x-veneér	1030L	LAS	Kahyt	Cabin	Kajüte	Cabine

Pcs.	No.	Dimension	Material	Found in	DK	GB	D	F
1	30	2 mm x-veneér	1029L	LAS	Kahyt	Cabin	Kajüte	Cabine
1	31	2 mm x-veneér	1029L	LAS	Kahyt	Cabin	Kajüte	Cabine
1	32	2 mm x-veneér	1029L	LAS	Mastefod	Maststep	Maststütze	Support de mât
2	32A	1 mm x-veneér	1031L	VEJ	Mastefod	Maststep	Maststütze	Support de mât
1	33	2 mm x-veneér	1029L	LAS	Kahyt	Cabin	Kajüte	Cabine
2	34	2 mm x-veneér	1030L	LAS	Nedgangsruf	Companion	Niedergangskappe	Ecoutille avant
1	35	2 mm x-veneér	1030L	LAS	Nedgangsruf	Companion	Niedergangskappe	Ecoutille avant
1	36	2 mm x-veneér	1030L	LAS	Nedgangsruf	Companion	Niedergangskappe	Ecoutille avant
1	37	2 mm x-veneér	1029L	LAS	Nedgangsruf	Companion	Niedergangskappe	Ecoutille avant
1	38	2 mm x-veneér	1030L	LAS	Nedgangsruf	Companion	Niedergangskappe	Ecoutille avant
1	39	2 mm x-veneér	1030L	LAS	Nedgangsruf	Companion	Niedergangskappe	Ecoutille avant
2	40	2 mm x-veneér	1030L	LAS	Skylight	Skylight	Oberlicht	Claire-voie
2	41	2 mm x-veneér	1030L	LAS	Bænk	Bench	Bank	Banc
4	42	2 mm x-veneér	1030L	LAS	Bænk	Bench	Bank	Banc
2	43	2 mm x-veneér	1030L	LAS	Bænk	Bench	Bank	Banc
1	44	4x37x40mm	Obechi	TS2	Lastluge	Loading hatch	Ladeluke	Cales
1	45	4x28x33mm	Obechi	TS2	Lastluge	Loading hatch	Ladeluke	Cales
4	46	2 mm x-veneér	1030L	LAS	Bedding	Bedding Slip	Helling	Cale de construction
1	47	2 mm x-veneér	1030L	LAS	Dæk	Deck	Deck	Pont
2	48	2 mm x-veneér	1028L	LAS	Rælingsliste	Railingstrip	Relingsleiste	Bastingage
2	49	2 mm x-veneér	1028L	LAS	Rælingsliste	Railingstrip	Relingsleiste	Bastingage
1	50	2 mm x-veneér	1029L	LAS	Lastluge	Loading hatch	Ladeluke	Cales
1	51	2 mm x-veneér	1029L	LAS	Lastluge	Loading hatch	Ladeluke	Cales
1	52	2 mm x-veneér	1030L	LAS	Luge	Hatch	Luke	Ecoutille
2	53	2 mm x-veneér	1030L	LAS	Beklædning	Plankingstrip	Beplankung leisten	Bande de bordage
1	54	4x15x23mm	Obechi	TS2	Rorstand	Steering stand	Ruderstand	Capot de timonde de gouvernail
1	55	5x9x20mm	Obechi	TS2	Rorstand	Steering stand	Ruderstand	Capot de timonde de gouvernail
1	55A	1 mm x-veneér	1031L	VEJ	Rorstand	Steering stand	Ruderstand	Capot de timonde de gouvernail
3	56	2 mm x-veneér	1030L	LAS	Salling	Cross tree	Saling	Barre de hune
3	56A	2 mm x-veneér	1030L	LAS	Salling	Cross tree	Saling	Barre de hune
2	56B	2 mm x-veneér	1030L	LAS	Salling	Cross tree	Saling	Barre de hune
1	56C	2 mm x-veneér	1030L	LAS	Masteknop	Mast knop	Mastknopf	Pommes de mat
2	57	2 mm x-veneér	1030L	LAS	Mærs	Top	Mars	Hûne
2	57A	2 mm x-veneér	1030L	LAS	Æselhoved	Bowsprit	Eselhaupt	Chouquet
1	57C	2 mm x-veneér	1030L	LAS	Masteknop	Mast knop	Mastknopf	Pommes de mat
3	58	2 mm x-veneér	1030L	LAS	Salling	Cross tree	Saling	Barre de hune
1	58B	2 mm x-veneér	1030L	LAS	Æselhoved	Bowsprit	Eselhaupt	Chouquet

Pcs.	No.	Dimension	Material	Found in	DK	GB	D	F
1	58C	2 mm x-veneér	1030L	LAS	Masteknop	Mast knop	Mastknopf	Pommes de mat
1	59	2 mm x-veneér	1030L	LAS	Mærs	Top	Mars	Hûne
1	59A	2 mm x-veneér	1030L	LAS	Æselhoved	Bowsprit	Eselhaupt	Chouquet
6	60	2 mm x-veneér	1030L	LAS	Kindbakker	Gripes	Kinnbacken	Jottereaux
3	61	2 mm x-veneér	1030L	LAS	Kofilnaglebænk	Belaying pin bench	Belegnägelbank	Ratelier de cordage
2	62	2 mm x-veneér	1030L	LAS	Kofilnaglebænk	Belaying pin bench	Belegnägelbank	Ratelier de cordage
2	63	2 mm x-veneér	1030L	LAS	Kofilnaglebænk	Belaying pin bench	Belegnägelbank	Ratelier de cordage
1	64	2 mm x-veneér	1030L	LAS	Kofilnaglebænk	Belaying pin bench	Belegnägelbank	Ratelier de cordage
2	66A	2 mm x-veneér	1030L	LAS	Kofilnaglebænk	Belaying pin bench	Belegnägelbank	Ratelier de cordage
2	66B	2 mm x-veneér	1030L	LAS	Kofilnaglebænk	Belaying pin bench	Belegnägelbank	Ratelier de cordage
1	67	2 mm x-veneér	1030L	LAS	Nedgangsruf	Companion	Niedergangskappe	Ecoutille avant
1	68	2 mm x-veneér	1030L	LAS	Nedgangsruf	Companion	Niedergangskappe	Ecoutille avant
1	69	9x10x10mm	Basswood	TS2	Nedgangsruf	Companion	Niedergangskappe	Ecoutille avant
1	70	6x20x34mm	Obechi	TS2	Skylight	Skylight	Oberlicht	Claire-voie
2	71	13x14x23mm	Obechi	TS2	Kahyt	Cabin	Kajüte	Cabine
2	72	2 mm x-veneér	1030L	LAS	Dør	Door	Tür	Porte
2	73	2 mm x-veneér	1029L	LAS	Kahyt	Cabin	Kajüte	Cabine
2	73A	2 mm x-veneér	1030L	LAS	Kofilnaglebænk	Belaying pin bench	Belegnägelbank	Ratelier de cordage
2	74	1 mm x-veneér	1031L	VEJ	Kahyt	Cabin	Kajüte	Cabine
1	76	3x3x550mm	Basswood	LB3	Liste	Strip	Leiste	Baguette
52	79	1,8x7x880mm	Obechi	LB1	Beklædningsliste	Plankingstrip	Beplankungsleiste	Bandes de bordage
2	80	27x31x50mm	Balsa	TS2	Hækklods	Sternblock	Heckklötze	Bloc d'étambot
1	81	2x5x50mm	Basswood	TS2	Liste	Strip	Leiste	Baguette
60	84	0,7x3x550mm	Annegré	LB3	Dæksliste	Deckstrip	Deckleiste	Bande de pont
8	87	1,8x2x550mm	Obechi	LB3	Liste	Strip	Leiste	Baguette
1	89	1,8x3x550mm	Obechi	LB3	Liste	Strip	Leiste	Baguette
1	90	8x8x550mm	Basswood	LB3	Liste	Strip	Leiste	Baguette
2	91	0,7x3x550mm	Mahogany	LB3	Liste	Strip	Leiste	Baguette
2	92	0,7x1x550mm	Mahogany	LB3	Liste	Strip	Leiste	Baguette
1	93	0,7x4x550mm	Annegré	LB3	Liste	Strip	Leiste	Baguette
1	94	0,7x5x550mm	Annegré	LB3	Liste	Strip	Leiste	Baguette
5	95	1 mm x-veneér	1031L	VEJ	Lavet	Carriage	Lafette	Affut de canon
8	96	1 mm x-veneér	1031L	VEJ	Kanonport	Gunport	Stückpforte	Ecoutile pour canon
4	97	1 mm x-veneér	1031L	VEJ	Trappe	Stair	Treppe	Escalier
1	MS1	ø8x260mm	Basswood	TS1	Maste	Masts	Masts	Masts
1	MS2	ø6x235mm	Basswood	TS1	Maste	Masts	Masts	Masts
1	MS3	ø4x180mm	Basswood	TS1	Maste	Masts	Masts	Masts

Pcs.	No.	Dimension	Material	Found in	DK	GB	D	F
1	MS4	ø8x300mm	Basswood	TS1	Maste	Masts	Masts	Masts
1	MS5	ø6x235mm	Basswood	TS1	Maste	Masts	Masts	Masts
1	MS6	ø5x240mm	Basswood	TS1	Maste	Masts	Masts	Masts
1	MS7	ø8x300mm	Basswood	TS1	Maste	Masts	Masts	Masts
1	MS8	ø6x180mm	Basswood	TS1	Maste	Masts	Masts	Masts
1	MS9	ø4x140mm	Basswood	TS1	Maste	Masts	Masts	Masts
1	RR1	ø6x320mm	Basswood	TS1	Maste	Masts	Masts	Masts
1	RR2	ø5x280mm	Basswood	TS1	Maste	Masts	Masts	Masts
1	RR3	ø5x250mm	Basswood	TS1	Maste	Masts	Masts	Masts
1	RR4	ø4x225mm	Basswood	TS1	Maste	Masts	Masts	Masts
1	RR5	ø4x180mm	Basswood	TS1	Maste	Masts	Masts	Masts
1	RR6	ø6x320mm	Basswood	TS1	Maste	Masts	Masts	Masts
1	RR7	ø5x280mm	Basswood	TS1	Maste	Masts	Masts	Masts
1	RR8	ø5x280mm	Basswood	TS1	Maste	Masts	Masts	Masts
1	RR9	ø4x225mm	Basswood	TS1	Maste	Masts	Masts	Masts
1	RR10	ø4x180mm	Basswood	TS1	Maste	Masts	Masts	Masts
1	RR11	ø3x140mm	Basswood	TS1	Maste	Masts	Masts	Masts
1	RR12	ø5x250mm	Basswood	TS1	Maste	Masts	Masts	Masts
1	RR13	ø4x225mm	Basswood	TS1	Maste	Masts	Masts	Masts
1	RR14	ø4x225mm	Basswood	TS1	Maste	Masts	Masts	Masts
1	RR15	ø4x180mm	Basswood	TS1	Maste	Masts	Masts	Masts
1	RR16	ø3x140mm	Basswood	TS1	Maste	Masts	Masts	Masts
1	BM1	ø8x175mm		TS1	Maste	Masts	Masts	Masts
1	BM2	ø6x235mm	Basswood	TS1	Maste	Masts	Masts	Masts
1	BM3	ø5x240mm	Basswood	TS1	Maste	Masts	Masts	Masts
1	BM4	ø4x140mm	Basswood	TS1	Maste	Masts	Masts	Masts
1	BM5	ø3x120mm	Basswood	TS1	Maste	Masts	Masts	Masts
1	F70	100 m	S-numbers	TS2	Sejl rigning	Sail rigging	Rigg	Gréement
1	F71	100 m	L-numbers	TS2	Løbende rigning	Running rigging	Laufenden Gut	Gréement courant
1	F72	30 m	R-numbers	TS2	Stående rigning	Standing rigging	Stehendes Gut	Gréement dormant
2		50x75cm			Sejl	Sail	Segel	Voil
1		A3		VEJ	Sejltegning	Sailplan	Segel Zeichnung	Voile - plan
1		FL 117		VEJ	Flag	Flag	Flagge	Drapeau
1		TR 148		VEJ	Transfer	Transfer	Abziehbild	Decalcomanies
2				VEJ	Tegning	Drawing	Zeichnung	Plan
1				VEJ	Byggevejledning	Building instruction	Bauanleitung	Instruction de montage

Table contents for "Cutty Sark" Art. No. 564

Pcs.	No.	Dimension	Material	Found in	NL	E	I	P
1	0	5 mm x-veneér	1027L	LAS	Spant	Cuaderna	Ordinata	Armação
1	1	5 mm x-veneér	1027L	LAS	Spant	Cuaderna	Ordinata	Armação
1	2	5 mm x-veneér	1026L	LAS	Spant	Cuaderna	Ordinata	Armação
1	2A	5 mm x-veneér	1027L	LAS	Hulpspant	Viga de soporte	Trave ausiliaria	Viga de suporte
1	3	5 mm x-veneér	1026L	LAS	Spant	Cuaderna	Ordinata	Armação
1	4	5 mm x-veneér	1026L	LAS	Spant	Cuaderna	Ordinata	Armação
1	4A	5 mm x-veneér	1027L	LAS	Stander	Soporte del casco	Supporto	Suporte para o casco
1	5	5 mm x-veneér	1026L	LAS	Spant	Cuaderna	Ordinata	Armação
1	6	5 mm x-veneér	1026L	LAS	Spant	Cuaderna	Ordinata	Armação
1	7	5 mm x-veneér	1026L	LAS	Spant	Cuaderna	Ordinata	Armação
1	7A	5 mm x-veneér	1027L	LAS	Stander	Soporte del casco	Supporto	Suporte para o casco
1	8	5 mm x-veneér	1026L	LAS	Spant	Cuaderna	Ordinata	Armação
1	9	5 mm x-veneér	1027L	LAS	Spant	Cuaderna	Ordinata	Armação
1	10	5 mm x-veneér	1027L	LAS	Spant	Cuaderna	Ordinata	Armação
1	10½	5 mm x-veneér	1027L	LAS	Spant	Cuaderna	Ordinata	Armação
1	11A	5 mm x-veneér	1027L	LAS	Voorsteven	Proa	Ruota di prua	Proa
1	11B	5 mm x-veneér	1027L	LAS	Voorsteven	Proa	Ruota di prua	Proa
1	12	5x20x780mm	Basswood	LB2	Strip	Listón	Listello	Tira
3	13	5x5x780mm	Basswood	LB2	Strip	Listón	Listello	Tira
3	14	3x8x780mm	Basswood	LB2	Strip	Listón	Listello	Tira
1	15	5 mm x-veneér	1027L	LAS	Roer	Timón	Timone	Leme
1	16	2 mm x-veneér	1028L	LAS	Dek	Cubierta	Ponte	Convés
2	16A	2 mm x-veneér	1028L	LAS	Nagelbank	Banco de cabillas	Rastrelliera	Banco dos pinos de amarração
1	17	2 mm x-veneér	1029L	LAS	Achterdek	Cubierta de popa	Ponte di poppa	Deck de popa
1	18	2 mm x-veneér	1029L	LAS	Kajuit	Camarote	Cabina	Cabine
2	19	2 mm x-veneér	1029L	LAS	Kajuit	Camarote	Cabina	Cabine
1	20	2 mm x-veneér	1029L	LAS	Kajuit	Camarote	Cabina	Cabine
1	21	2 mm x-veneér	1029L	LAS	Kajuit	Camarote	Cabina	Cabine
2	22	2 mm x-veneér	1029L	LAS	Kajuit	Camarote	Cabina	Cabine
1	23	2 mm x-veneér	1029L	LAS	Kajuit	Camarote	Cabina	Cabine
1	24	2 mm x-veneér	1029L	LAS	Kajuit	Camarote	Cabina	Cabine
2	25	2 mm x-veneér	1030L	LAS	Kajuit	Camarote	Cabina	Cabine
2	25A	2 mm x-veneér	1030L	LAS	Kajuit	Camarote	Cabina	Cabine
2	26	2 mm x-veneér	1030L	LAS	Kajuit	Camarote	Cabina	Cabine
1	27	2 mm x-veneér	1029L	LAS	Kajuit	Camarote	Cabina	Cabine
1	28	2 mm x-veneér	1029L	LAS	Kajuit	Camarote	Cabina	Cabine

Pcs.	No.	Dimension	Material	Found in	NL	E	I	P
2	29	2 mm x-veneér	1030L	LAS	Kajuit	Camarote	Cabina	Cabine
1	30	2 mm x-veneér	1029L	LAS	Kajuit	Camarote	Cabina	Cabine
1	31	2 mm x-veneér	1029L	LAS	Kajuit	Camarote	Cabina	Cabine
1	32	2 mm x-veneér	1029L	LAS	Mastvoet	Pie de mástil	Piede d'albero	Pé de mastro
2	32A	1 mm x-veneér	1031L	VEJ	Mastvoet	Pie de mástil	Piede d'albero	Pé de mastro
1	33	2 mm x-veneér	1029L	LAS	Kajuit	Camarote	Cabina	Cabine
2	34	2 mm x-veneér	1030L	LAS	Trapafgang	Bajada	Cappa di boccaporta	Cabine da escada
1	35	2 mm x-veneér	1030L	LAS	Trapafgang	Bajada	Cappa di boccaporta	Cabine da escada
1	36	2 mm x-veneér	1030L	LAS	Trapafgang	Bajada	Cappa di boccaporta	Cabine da escada
1	37	2 mm x-veneér	1029L	LAS	Trapafgang	Bajada	Cappa di boccaporta	Cabine da escada
1	38	2 mm x-veneér	1030L	LAS	Trapafgang	Bajada	Cappa di boccaporta	Cabine da escada
1	39	2 mm x-veneér	1030L	LAS	Trapafgang	Bajada	Cappa di boccaporta	Cabine da escada
2	40	2 mm x-veneér	1030L	LAS	Bovenlicht	Claraboya	Osteriggio	Clarabóia
2	41	2 mm x-veneér	1030L	LAS	Bank	Banco	Panca	Banco
4	42	2 mm x-veneér	1030L	LAS	Bank	Banco	Panca	Banco
2	43	2 mm x-veneér	1030L	LAS	Bank	Banco	Panca	Banco
1	44	4x37x40mm	Obechi	TS2	Luik	Escotilla para carga	Botola di carico	Escotilha para carga
1	45	4x28x33mm	Obechi	TS2	Luik	Escotilla para carga	Botola di carico	Escotilha para carga
4	46	2 mm x-veneér	1030L	LAS	Stander	Soporte del casco	Supporto	Suporte para o casco
1	47	2 mm x-veneér	1030L	LAS	Dek	Cubierta	Ponte	Convés
2	48	2 mm x-veneér	1028L	LAS	Strip voor reling	Listón de barrandilla	Listello per parapetto	Tira da amurada
2	49	2 mm x-veneér	1028L	LAS	Strip voor reling	Listón de barrandilla	Listello per parapetto	Tira da amurada
1	50	2 mm x-veneér	1029L	LAS	Luik	Escotilla para carga	Botola di carico	Escotilha para carga
1	51	2 mm x-veneér	1029L	LAS	Luik	Escotilla para carga	Botola di carico	Escotilha para carga
1	52	2 mm x-veneér	1030L	LAS	Luik	Escotilla	Boccaporto	Escotilha
2	53	2 mm x-veneér	1030L	LAS	Bekledningstrips	Listónes de forro	Listelli fasciame	Tiras de casco
1	54	4x15x23mm	Obechi	TS2	Stuurkolom	Soporte del timón	Posto del timone	Bloco do timão
1	55	5x9x20mm	Obechi	TS2	Stuurkolom	Soporte del timón	Posto del timone	Bloco do timão
1	55A	1 mm x-veneér	1031L	VEJ	Stuurkolom	Soporte del timón	Posto del timone	Bloco do timão
3	56	2 mm x-veneér	1030L	LAS	Bramzaling	Cofa	Crocetta	Junção inferior do mastro
3	56A	2 mm x-veneér	1030L	LAS	Bramzaling	Cofa	Crocetta	Junção inferior do mastro
2	56B	2 mm x-veneér	1030L	LAS	Bramzaling	Cofa	Crocetta	Junção inferior do mastro
1	56C	2 mm x-veneér	1030L	LAS	Mastkloot	Sombrerete de palo	Estremità superiore dell'albero	Topo do mastro
2	57	2 mm x-veneér	1030L	LAS	Mars	Cofa	Coffa	Topo
2	57A	2 mm x-veneér	1030L	LAS	Ezelshoofd	Herraje de juntapalos	Testa di moro	Testa di moro
1	57C	2 mm x-veneér	1030L	LAS	Mastkloot	Sombrerete de palo	Estremità superiore dell'albero	Topo do mastro
3	58	2 mm x-veneér	1030L	LAS	Bramzaling	Cofa	Crocetta	Junção inferior do mastro

Pcs.	No.	Dimension	Material	Found in	NL	E	I	P
1	58B	2 mm x-veneér	1030L	LAS	Ezelshoofd	Herraje de juntapalos	Testa di moro	Testa di moro
1	58C	2 mm x-veneér	1030L	LAS	Mastkloot	Sombrerete de palo	Estremità superiore dell'albero	Topo do mastro
1	59	2 mm x-veneér	1030L	LAS	Mars	Cofa	Coffa	Topo
1	59A	2 mm x-veneér	1030L	LAS	Ezelshoofd	Herraje de juntapalos	Testa di moro	Testa di moro
6	60	2 mm x-veneér	1030L	LAS	Hulpstuk voor kiel	Mandibula	Ganasce	Suporte da junção de mastro
3	61	2 mm x-veneér	1030L	LAS	Nagelbank	Banco de cabillas	Rastrelliera	Banco dos pinos de amarração
2	62	2 mm x-veneér	1030L	LAS	Nagelbank	Banco de cabillas	Rastrelliera	Banco dos pinos de amarração
2	63	2 mm x-veneér	1030L	LAS	Nagelbank	Banco de cabillas	Rastrelliera	Banco dos pinos de amarração
1	64	2 mm x-veneér	1030L	LAS	Nagelbank	Banco de cabillas	Rastrelliera	Banco dos pinos de amarração
2	66A	2 mm x-veneér	1030L	LAS	Nagelbank	Banco de cabillas	Rastrelliera	Banco dos pinos de amarração
2	66B	2 mm x-veneér	1030L	LAS	Nagelbank	Banco de cabillas	Rastrelliera	Banco dos pinos de amarração
1	67	2 mm x-veneér	1030L	LAS	Trapafgang	Bajada	Cappa di boccaporta	Cabine da escada
1	68	2 mm x-veneér	1030L	LAS	Trapafgang	Bajada	Cappa di boccaporta	Cabine da escada
1	69	9x10x10mm	Basswood	TS2	Trapafgang	Bajada	Cappa di boccaporta	Cabine da escada
1	70	6x20x34mm	Obechi	TS2	Bovenlicht	Claraboya	Osteriggio	Clarabóia
2	71	13x14x23mm	Obechi	TS2	Kajuit	Camarote	Cabina	Cabine
2	72	2 mm x-veneér	1030L	LAS	Deur	Puerta	Porta	Porta
2	73	2 mm x-veneér	1029L	LAS	Kajuit	Camarote	Cabina	Cabine
2	73A	2 mm x-veneér	1030L	LAS	Nagelbank	Banco de cabillas	Rastrelliera	Banco dos pinos de amarração
2	74	1 mm x-veneér	1031L	VEJ	Kajuit	Camarote	Cabina	Cabine
1	76	3x3x550mm	Basswood	LB3	Strip	Listón	Listello	Tira
52	79	1,8x7x880mm	Obechi	LB1	Strip voor rompbeplanking	Listón de forro	Listelli fasciame	Tira de revestimento do casco
2	80	27x31x50mm	Balsa	TS2	Achtersteven blok	Taco de popa	Blocco di poppa	Bloco da popa
1	81	2x5x50mm	Basswood	TS2	Strip	Listón	Listello	Tira
60	84	0,7x3x550mm	Annegré	LB3	Dekbekledningstrip	Listón de la cubierta	Listelli rivestimento ponte	Tira de entabuamento do deck
8	87	1,8x2x550mm	Obechi	LB3	Strip	Listón	Listello	Tira
1	89	1,8x3x550mm	Obechi	LB3	Strip	Listón	Listello	Tira
1	90	8x8x550mm	Basswood	LB3	Strip	Listón	Listello	Tira
2	91	0,7x3x550mm	Mahogany	LB3	Strip	Listón	Listello	Tira
2	92	0,7x1x550mm	Mahogany	LB3	Strip	Listón	Listello	Tira
1	93	0,7x4x550mm	Annegré	LB3	Strip	Listón	Listello	Tira
1	94	0,7x5x550mm	Annegré	LB3	Strip	Listón	Listello	Tira
5	95	1 mm x-veneér	1031L	VEJ	Kanonwagen	Cureña	Affusto	Carro
8	96	1 mm x-veneér	1031L	VEJ	Geschutspoorten	Puertecilla de cañón	Portello di murata	Portinholas dos Canhões
4	97	1 mm x-veneér	1031L	VEJ	Trap	Escalera	Scaletta	Escada
1	MS1	ø8x260mm	Basswood	TS1	Mast	Palo	Albero	Mastro
1	MS2	ø6x235mm	Basswood	TS1	Mast	Palo	Albero	Mastro

Pcs.	No.	Dimension	Material	Found in	NL	E	I	P
1	MS3	ø4x180mm	Basswood	TS1	Mast	Palo	Albero	Mastro
1	MS4	ø8x300mm	Basswood	TS1	Mast	Palo	Albero	Mastro
1	MS5	ø6x235mm	Basswood	TS1	Mast	Palo	Albero	Mastro
1	MS6	ø5x240mm	Basswood	TS1	Mast	Palo	Albero	Mastro
1	MS7	ø8x300mm	Basswood	TS1	Mast	Palo	Albero	Mastro
1	MS8	ø6x180mm	Basswood	TS1	Mast	Palo	Albero	Mastro
1	MS9	ø4x140mm	Basswood	TS1	Mast	Palo	Albero	Mastro
1	RR1	ø6x320mm	Basswood	TS1	Mast	Palo	Albero	Mastro
1	RR2	ø5x280mm	Basswood	TS1	Mast	Palo	Albero	Mastro
1	RR3	ø5x250mm	Basswood	TS1	Mast	Palo	Albero	Mastro
1	RR4	ø4x225mm	Basswood	TS1	Mast	Palo	Albero	Mastro
1	RR5	ø4x180mm	Basswood	TS1	Mast	Palo	Albero	Mastro
1	RR6	ø6x320mm	Basswood	TS1	Mast	Palo	Albero	Mastro
1	RR7	ø5x280mm	Basswood	TS1	Mast	Palo	Albero	Mastro
1	RR8	ø5x280mm	Basswood	TS1	Mast	Palo	Albero	Mastro
1	RR9	ø4x225mm	Basswood	TS1	Mast	Palo	Albero	Mastro
1	RR10	ø4x180mm	Basswood	TS1	Mast	Palo	Albero	Mastro
1	RR11	ø3x140mm	Basswood	TS1	Mast	Palo	Albero	Mastro
1	RR12	ø5x250mm	Basswood	TS1	Mast	Palo	Albero	Mastro
1	RR13	ø4x225mm	Basswood	TS1	Mast	Palo	Albero	Mastro
1	RR14	ø4x225mm	Basswood	TS1	Mast	Palo	Albero	Mastro
1	RR15	ø4x180mm	Basswood	TS1	Mast	Palo	Albero	Mastro
1	RR16	ø3x140mm	Basswood	TS1	Mast	Palo	Albero	Mastro
1	BM1	ø8x175mm		TS1	Mast	Palo	Albero	Mastro
1	BM2	ø6x235mm	Basswood	TS1	Mast	Palo	Albero	Mastro
1	BM3	ø5x240mm	Basswood	TS1	Mast	Palo	Albero	Mastro
1	BM4	ø4x140mm	Basswood	TS1	Mast	Palo	Albero	Mastro
1	BM5	ø3x120mm	Basswood	TS1	Mast	Palo	Albero	Mastro
1	F70	100 m	S-numbers	TS2	Tuigage	Equipamento	Parti di una barca	Aparejo
1	F71	100 m	L-numbers	TS2	Lopend wand	Jarcia móvil	Manovre correnti	Massame de labor
1	F72	30 m	R-numbers	TS2	Staand wand	Jarcia muerta	Manovre dormienti	Massame fixo
2		50x75cm			Zeil	Vela	Vele	Velas
1		A3		VEJ	Zeiltekening	Dibujo de vela	Disegno della vela	Desenho de vela
1		FL 117		VEJ	Vlag	Bandera	Bandiera	Bandeira
1		TR 148		VEJ	Transfer	Calcas	Decalcomania	Decalque
2				VEJ	Tekening	El dijubo	Disegno	Desenho
1				VEJ	Bouwbeschrijving	Instrucciones de montaje	Istruzioni di montaggio	Instruções de montagem

Table contents for Fittingset "Cutty Sark"

Pcs.	No.	Dimension	Material	Found in	DK	GB	D	F
1	B2-521	ø2x10mm	Brass	BF2-D	Rør	Pipe	Rohre	Tube
3	F17	20mm	Brass	BF2-D	Bombeslag	Boom fitting	Barfitting	Garniture du bôme
2	F22A	ø0,5x2500mm	Copper	BF2-B	Kobbertråd	Copperwire	Kupferdraht	Fil de cuivre
4	F30	20mm		BF2-C	Gelænderstøtte	Rail stanchion	Relingstütze	Chandelier
2	F34	23mm		BF2-A	Lanternekasse	Board, Sidelight	Laternenkasten	Planchette pour les feux de position
21	F39	ø1,0x250mm	Brass	MS	Messingtråd	Brass wire	Messingdräht	Fils de laiton
4	F41	12mm	Plastic	BF2-A	Klyds	Fairlead	Klüse	Chaumard
1	F50	ø44mm		BF2-D	Kapstan	Capstan	Kapstan	Cabestan
1	F51	ø24mm	Brass	BF2-B	Rat	Wheel	Steuerrad	Roue
1	F52	ø9mm	Plastic	BF1	Nathus	Binnacle	Kompasshaus	Habitacle
185	F54	8mm	Wood	BF1	Kofilnagle	Belaying pin	Belegnägel	Cabillot
1	F56	ø5x5,2mm	Brass	BF2-B	Klokke	Bell	Glocke	Cloche
2	F57	35mm	Plastic	BF1	Anker	Anchor	Anker	Ancre
209	F64/1	5mm	Plastic	BF1	Blok, Enkelt	Block, Single	Block, einzel	Poulie, simple
74	F64/2	5mm	Plastic	BF2-A	Blok, Dobbelt	Block, Double	Block, doppel	Poulies, double
28	F67	ø5mm	Plastic	BF2-A	Koøje	Porthole	Bullauge	Hublot
1	F76	150mm	Brass	BF2	Ankerkæde	Anchor chain	Anker kette	Chaine d´ancre
172	F80	ø5mm		BF2-A	Jomfru	Dead eye	Jungfer	Cap de mouton
51	F91	18mm		BF2-D	Gelænderstøtte	Rail stanchion	Relingstütze	Chandelier
16	F106	ø4x7mm	Brass	BF2-C	Pullert	Bollard	Poller	Bitte d'amarrage
2	F118	55mm		BF2-D	David	Davit	Davit	Bossoir
2	F121	ø6x7,5mm	Brass	BF2-B	Lanterne	Lantern	Lanterne	Lanterne
2	F136	ø12mm	Plastic	BF1	Redningsbælte	Lifebelt	Rettungsring	Ceinture de sauvetage
2	F145	14mm	Brass	BF2-D	Beslag	Fitting	Beschlag	Garniture
2	F167	95mm	Plastic	BF1	Redningsbåd	Lifeboat	Rettungsboot	Canot de sauvetage
23	F224	12mm	Brass	BF2-B	Gelænderstøtte	Rail stanchion	Relingstütze	Chandelier
2	F233-1			BF1	Redningsbåd	Lifeboat	Rettungsboot	Canot de sauvetage
1	F273	32mm		BF2-B	Æselhoved	Bowsprit	Eselhaupt	Chouquet
169	F285	ø2x6mm	Brass	BF2-D	Øjebolte	Eye bolts	Augenbolzen	Pitons
4	F287	98mm		MS	David	Davit	Davit	Bossoir
5	F298	7,4mm		BF2-B	Gelænderstøtte	Rail stanchion	Relingstütze	Chandelier
2	F317	ø4x2mm	Brass	BF2-D	Koøje	Porthole	Bullauge	Hublot
1	F327	ø1,5x2500mm		BF2	Kæde	Chain	Kette	Chaine
4	F330	10mm	Brass	BF2-D	Søm	Nail	Nägel	Clou
2	F328			BF2-C	Spil	Winch	Winde	Treuil

Pcs.	No.	Dimension	Material	Found in	DK	GB	D	F
1	F329			BF2-C	Lænsepumpe	Bilge pump	Lenzpumpe	Pompe de cale
3	F348	9mm	Plastic	BF1	Klampe	Cleat	Klampe	Taquet
1 set	F365			BF1	Galionsfigur	Figurehead	Galionsfigur	Figure de proue
2	F371	32mm		BF2-B	Gelænderstøtte	Rail stanchion	Relingstütze	Chandelier
1	F404	15mm	Brass	BF2-B	Søm	Nail	Nägel	Clou
2	F405	90mm		BF1	Tofte	Twart	Ruderbank	Bane de nage
1	F495	ø4x24mm	Brass	BF2-D	Kanon	Cannon	Kanon	Canon
2	F517	ø9x15mm		BF2-D	Råbeslag	Yard fitting	Beschlag für Rahe	Garniture de vergue
5	F519	ø6x13mm		BF2-C	Råbeslag	Yard fitting	Beschlag für Rahe	Garniture de vergue
7	F520	ø5x10mm		BF2-D	Råbeslag	Yard fitting	Beschlag für Rahe	Garniture de vergue
2	F521	ø4x7mm		BF2-C	Råbeslag	Yard fitting	Beschlag für Rahe	Garniture de vergue
6	F526	ø9+ø3mm	Brass	BF2-C	Mastebeslag	Mastfitting	Mastbeschlag	Garniture de mât
3	F527	ø8mm		BF2-D	Mastebeslag	Mastfitting	Mastbeschlag	Garniture de mât
5	F529	ø6+ø3mm	Brass	BF2-C	Mastebeslag	Mastfitting	Mastbeschlag	Garniture de mât
2	F530	ø5mm		BF2-D	Mastebeslag	Mastfitting	Mastbeschlag	Garniture de mât
3	F531	ø4mm		BF2-B	Mastebeslag	Mastfitting	Mastbeschlag	Garniture de mât
16	F533	11,5mm		BF2-B	Råbeslag	Yard fitting	Beschlag für Rahe	Garniture de vergue
6	F546L	1 mm x-veneér		BF2	Pullertplade	Bollardboard	Pollerplatte	Bitte d'amarre
194	F664	11mm	Brass	BF2-B	Øjebolt	Eye bolt	Augbolzen	Pitons
9	F671	20mm	Brass	BF2-B	Rorbeslag	Rudder fitting	Ruderbeschlag	Gouvernail garniture
64	F743	9mm	Brass	BF2-C	Øjebolt	Eye bolt	Augbolzen	Pitons

Table contents for Fittingset "Cutty Sark"

Pcs.	No.	Dimension	Material	Found in	NL	E	I	P
1	B2-521	ø2x10mm	Brass	BF2-D	Buis	Tubo	Tubo	Tubo
3	F17	20mm	Brass	BF2-D	Lummel	Herrajes de botavara	Bar-montaggi	Bar-acessórios
2	F22A	ø0,5x2500mm	Copper	BF2-B	Koperdraad	Alambre de cabre	Filo ni rame	Fio de cobre
4	F30	20mm		BF2-C	Railingpaal	Soporte de pasamanos	Supporti per corrimano	Poste de trilho
2	F34	23mm		BF2-A	Lichtbakken	Cajas para linternas	Cassa lanterna	Suporte da luz lateral
21	F39	ø1,0x250mm	Brass	MS	Messingdraad	Hilo de latón	Filo in ottone	Fio de latão
4	F41	12mm	Plastic	BF2-A	Verhaalklamp	Escobén	Passacavo	Tubarão hawse
1	F50	ø44mm		BF2-D	Kaapstander	Cabrestante	Argano	Cabrestante
1	F51	ø24mm	Brass	BF2-B	Stuurwiel	Volante	Ruota del timone	Volante do timão
1	F52	ø9mm	Plastic	BF1	Kompashuis	Bitácora	Cassetta delle bussole	Caixa da bússola
185	F54	8mm	Wood	BF1	Korvijnägel	Cabilla	Ribattino	Pino de amarração
1	F56	ø5x5,2mm	Brass	BF2-B	Scheepbel	Campanilla	Campana	Sino
2	F57	35mm	Plastic	BF1	Anker	Ancla	Ancora	Âncora
209	F64/1	5mm	Plastic	BF1	Blok, enkel	Polea, simple	Blocco, semplice	Bloco, simples
74	F64/2	5mm	Plastic	BF2-A	Blok, dubbel	Polea, Doble	Blocco, doppio	Bloce, duplo
28	F67	ø5mm	Plastic	BF2-A	Patrijspoort	Portilla	Oblò	Vigias
1	F76	150mm	Brass	BF2	Ankerketting	Cadena de ancla	Catena dell'ancora	Corrente da âncora
172	F80	ø5mm		BF2-A	Juffernblokken	Virgenes	Testa di montone	Bigota
51	F91	18mm		BF2-D	Railingpaal	Soporte de pasamanos	Supporti per corrimano	Poste de trilho
16	F106	ø4x7mm	Brass	BF2-C	Bolder	Bitones	Bitta	Poste de amarração
2	F118	55mm		BF2-D	Davit	Pescante	Gruetta	Turco
2	F121	ø6x7,5mm	Brass	BF2-B	Boordlichten	Linterna	Lanterna	Lanternas
2	F136	ø12mm	Plastic	BF1	Reddingsgordel	Cinturón salvavidas	Cintura di salvataggio	Bóia Salva-vidas
2	F145	14mm	Brass	BF2-D	Beslag	Herrajes	Accessori	Fixador
2	F167	95mm	Plastic	BF1	Reddingsboot	Bote salvavidas	Battello di salvataggio	Barco salva-vidas
23	F224	12mm	Brass	BF2-B	Railingpaal	Soporte de pasamanos	Supporti per corrimano	Poste de trilho
2	F233-1			BF1	Reddingsboot	Bote salvavidas	Battello di salvataggio	Barco salva-vidas
1	F273	32mm		BF2-B	Ezelshoofd	Herraje de juntapalos	Testa di moro	Testa di moro
169	F285	ø2x6mm	Brass	BF2-D	Oogbouten	Pernos de cánamo	Bullone ad occhio	Ferrolhos
4	F287	98mm		MS	Davit	Pescante	Gruetta	Turco
5	F298	7,4mm		BF2-B	Railingpaal	Soporte de pasamanos	Supporti per corrimano	Poste de trilho
2	F317	ø4x2mm	Brass	BF2-D	Patrijspoort	Portilla	Oblò	Vigias
1	F327	ø1,5x2500mm		BF2	Ketting	Cadena	Catena	Corrente
4	F330	10mm	Brass	BF2-D	Spijkertje	Clavo	Chiodo	Prego
2	F328			BF2-C	Winch	Chigre	Verricello	Guincho

Pcs.	No.	Dimension	Material	Found in	NL	E	I	P
1	F329			BF2-C	Lenspomp	Bomba de sentina	Pompa di sentina	Bomba de porão
3	F348	9mm	Plastic	BF1	Klamp	Cornamusas	Galloccia	Cunho
1 set	F365			BF1	Boegbeeld	Figurón de proa	Polena	Figura de proa
2	F371	32mm		BF2-B	Railingpaal	Soporte de pasamanos	Supporti per corrimano	Poste de trilho
1	F404	15mm	Brass	BF2-B	Spijkertje	Clavo	Chiodo	Prego
2	F405	90mm		BF1	Bank	Bancada	Banco di voga	Assento
1	F495	ø4x24mm	Brass	BF2-D	Kanon	Cañón	Cannone	Canhão
2	F517	ø9x15mm		BF2-D	Rabeslag	Herrajes para verga	Accessori	Suporte da verga
5	F519	ø6x13mm		BF2-C	Rabeslag	Herrajes para verga	Accessori	Suporte da verga
7	F520	ø5x10mm		BF2-D	Rabeslag	Herrajes para verga	Accessori	Suporte da verga
2	F521	ø4x7mm		BF2-C	Rabeslag	Herrajes para verga	Accessori	Suporte da verga
6	F526	ø9+ø3mm	Brass	BF2-C	Mastbeslag	Herrajes de palo	Accessorio per albero	Fitting do mastro
3	F527	ø8mm		BF2-D	Mastbeslag	Herrajes de palo	Accessorio per albero	Fitting do mastro
5	F529	ø6+ø3mm	Brass	BF2-C	Mastbeslag	Herrajes de palo	Accessorio per albero	Fitting do mastro
2	F530	ø5mm		BF2-D	Mastbeslag	Herrajes de palo	Accessorio per albero	Fitting do mastro
3	F531	ø4mm		BF2-B	Mastbeslag	Herrajes de palo	Accessorio per albero	Fitting do mastro
16	F533	11,5mm		BF2-B	Rabeslag	Herrajes para verga	Accessori	Suporte da verga
6	F546L	1 mm x-veneér		BF2	Voetplaat bolder	Placa de pitones	Piastre bitta	Base dos pinos
194	F664	11mm	Brass	BF2-B	Oogbout	Perno de cáncamo	Bullone ad occhio	Ferrolho
9	F671	20mm	Brass	BF2-B	Roerbeslag	Herrajes de timón	Accessori per timone	Ferragens para o leme
64	F743	9mm	Brass	BF2-C	Oogbout	Perno de cáncamo	Bullone ad occhio	Ferrolho

Til denne model er bejdse og farver med følgende numre nødvendige:
For this model is stain and colours with the following numbers should be used:
Für dieses Modell sind Beize und Farben mit den folgenden Nummern notwendig:
Pour ce modèle, le mordant et les couleurs avec les numéros suivants doivent être employées:
Voor dit model zijn kleuren met de volgende nummers nodig:
Para est modelo se necesitan mordiente et colores con los siguientes nùmeros:
Per questo Omodello occorrono inchiostro tinteggiatore "mogano" e colori con questi numeri:
Pinte o modelo com tintura cõr Mogno e as cõres sugeridas da Billing Boats:

Billing 1 = White
Billing 5 = Tan
Billing 11 = Black
Billing 12 = Pale Grey
Billing 16 = Gold
Billing 17 = Clear Poly
Billing 23 = Copper
Billing 30 = Dark Ad Grey
Billing 35 = Signal Red
Billing 36 = Bejdse/Stain/Beize/Mordant/Beits/Mordiente

BF1



BF2

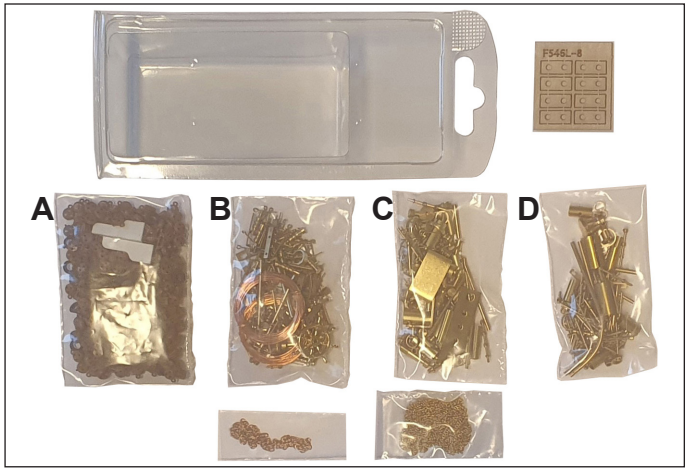

MS

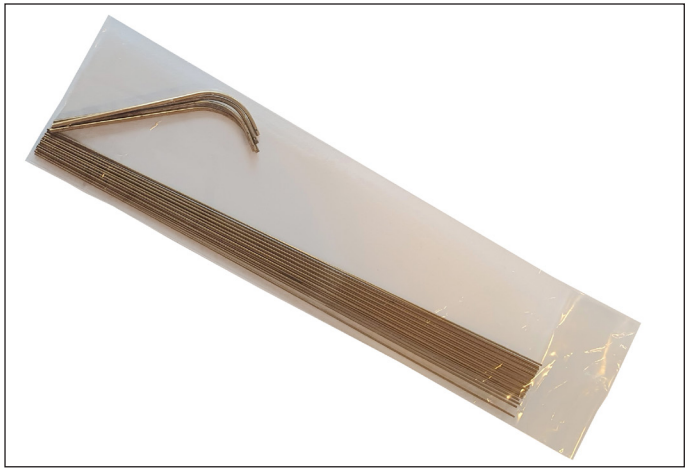

LAS

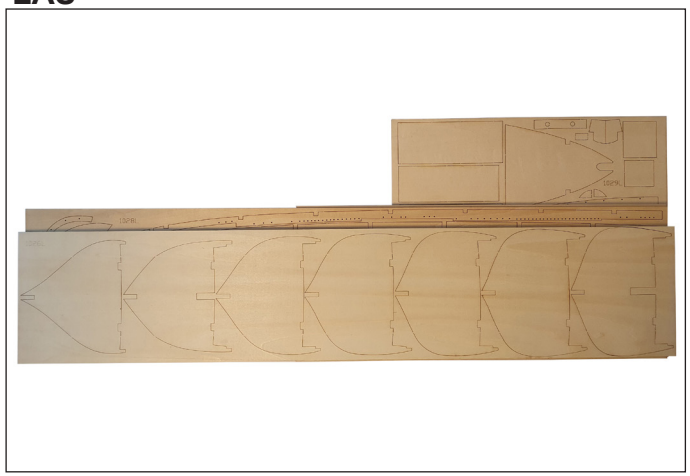

TS1



TS2



LB1



LB2

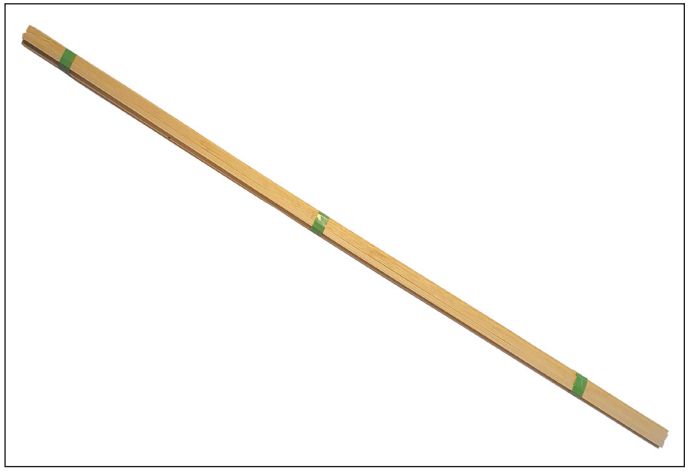

LB3








CUTTY SARK











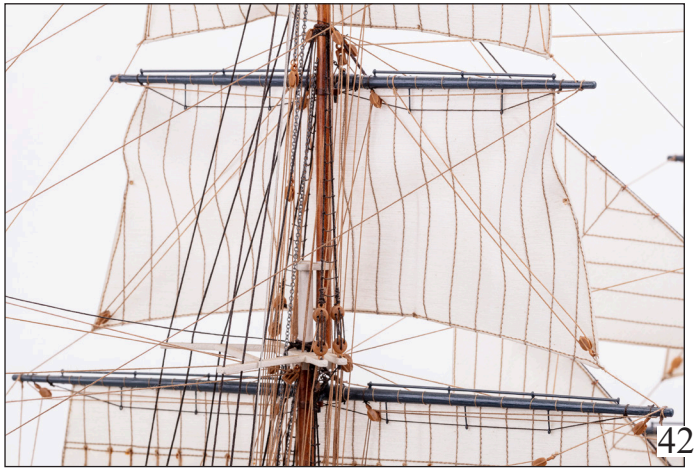




BILLING BOATS
DENMARK