7408

Американский вертолёт Апач AH-64

AH-64 Apache U.S. attack helicopter

RU Набор и прилагающаяся к нему карточка являются частью расширяемой игровой системы Art of Tactic «Hot War», состоящей из множества различных наборов пехоты, артиллерии, техники и авиации. Основа игровой системы – это базовый стартовый набор – «Битва за нефть», в котором вы найдёте подробные правила игры, игровые поля, дополнительные игровые аксессуары и различные сценарии. Вы можете увеличивать свою армию, разыгрывать сценарии и совершенствовать тактику. Игровая система постоянно расширяется, в ней появляются дополнительные наборы, новые карты и сценарии. Всю подробную информацию об игровой системе Art of Tactic «Hot War» вы сможете найти на наших сайтах.

ENG This set and the unit card included in it are a part of an expandable game system Art of Tactic «Hot War», which features many sets of infantry, military vehicles and aviation. The starter set «Battle for oil» which is the basis of the game system, includes detailed rules, game boards, additional accessories and various scenarios. You can upgrade and enlarge your army, play new scenarios and improve your tactics. The game system is constantly expanding, being supplemented by additional sets, new battle-maps and scenarios. You can find the detailed information about the Art of Tactic game system on our websites.

www.hotwar1990.com
www.art-of-tactic.com
www.zvezda.org.ru

ИСПОЛЬЗОВАНИЕ СДВИЖНЫХ КАРТИНОК (ДЕКАЛЕЙ) DIRECTIONS FOR APPLYING THE DECALS

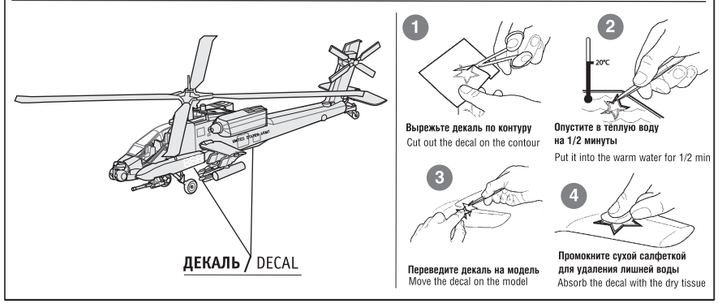

СХЕМА СБОРКИ — ASSEMBLING SCHEME

Для более надёжного соединения деталей вы можете использовать клей для пластиковых моделей.

You can use glue for plastic models for more reliable connection of details.

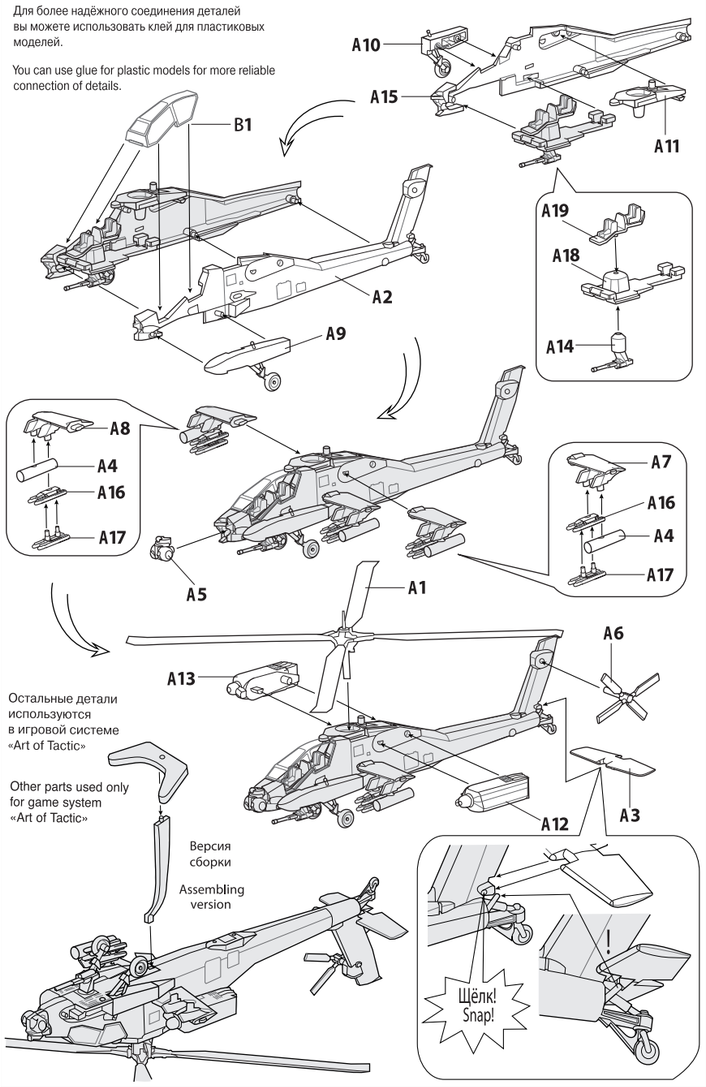

7408

Американский вертолёт Апач AH-64

AH-64 Apache U.S. attack helicopter

RU Набор и прилагающаяся к нему карточка являются частью расширяемой игровой системы Art of Tactic «Hot War», состоящей из множества различных наборов пехоты, артиллерии, техники и авиации. Основа игровой системы – это базовый стартовый набор – «Битва за нефть», в котором вы найдёте подробные правила игры, игровые поля, дополнительные игровые аксессуары и различные сценарии. Вы можете увеличивать свою армию, разыгрывать сценарии и совершенствовать тактику. Игровая система постоянно расширяется, в ней появляются дополнительные наборы, новые карты и сценарии. Всю подробную информацию об игровой системе Art of Tactic «Hot War» вы сможете найти на наших сайтах.

ENG This set and the unit card included in it are a part of an expandable game system Art of Tactic «Hot War», which features many sets of infantry, military vehicles and aviation. The starter set «Battle for oil» which is the basis of the game system, includes detailed rules, game boards, additional accessories and various scenarios. You can upgrade and enlarge your army, play new scenarios and improve your tactics. The game system is constantly expanding, being supplemented by additional sets, new battle-maps and scenarios. You can find the detailed information about the Art of Tactic game system on our websites.

www.hotwar1990.com
www.art-of-tactic.com
www.zvezda.org.ru

ИСПОЛЬЗОВАНИЕ СДВИЖНЫХ КАРТИНОК (ДЕКАЛЕЙ) DIRECTIONS FOR APPLYING THE DECALS

СХЕМА СБОРКИ — ASSEMBLING SCHEME

Для более надёжного соединения деталей вы можете использовать клей для пластиковых моделей.
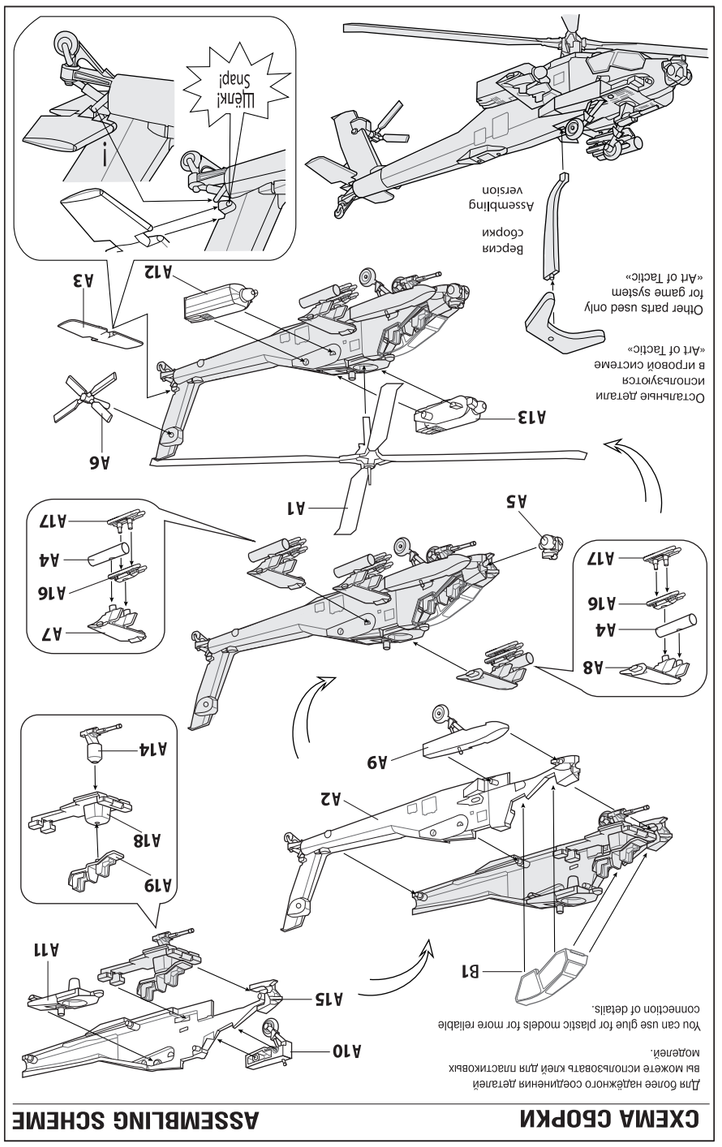
You can use glue for plastic models for more reliable connection of details.