Calypso "560" ***

Building Instruction



This model is Copyright protected.
All Copyrights to the designs
of this version of the Calypso
belongs to Billing Boats Denmark

www.billingboats.com

50-51022 130922

DK

CALYPSO

CALYPSO repræsenterer opfyldelsen af en drøm for sin ejer Jacques-Yves Cousteau, en verdenskendt havforsker, hvis dykketeknik og mange opfindelser har bidraget væsentligt til en afdækning af havets hemmeligheder.

I 1950 købte Cousteau en 8-år-gammel, amerikansk-bygget minestryger, hvilken efter omfattende ændringer og modifikationer blev til et fuldt-udstyret havforskningsskib.

CALYPSO sejlede sin jomfrurejse i Det røde Hav i 1951, og siden har Cousteau, hans søn Philippe og et hold forskere udført utallige undervandsundersøgelser og videnskabelige eksperimenter over hele verden.

Cousteau har skrevet flere bøger om sine oplevelser, men CALYPSO er nok bedst kendt igennem de mange spændende fjernsynsprogrammer, der er blevet optaget om dens rejser.

CALYPSO er 42 m lang, vejer 360 tons og er udstyret med 2x600 HK diesel motorer og har en tophastighed på 12 knob.
Skibet er udstyret med meget specialudstyr, som muliggør de mange detaljerede observationer, prøvetagninger, fotograferinger og eksperimenter. Udstyret omfatter bl.a. et observationskammer i stævnen, en oval dykkerklokke, et Galaezzi dykkerkammer, en oppustelig båd til ture i lavvandsområder, en helikopter samt en mængde undervandsudstyr.

BILLING BOATS modellen er udviklet i henhold til de originale tegninger og med velvillig medvirkning af “Fondation Cousteau” i Paris.

Vi gør opmærksom på, at emballagen viser en prototypemodel af “CALYPSO”, og at der således kan være mindre afvigelser mellem fotos og den færdige model.

GB

CALYPSO

CALYPSO represents the fulfilment of a dream for her owner, Jacues-Yves Cousteau, a French oceanographer whose numerous inventions and underwater techniques have been a significant factor in unravelling the secrets of the sea.

In 1950, Costeau purchased an 8-year-old, American-built minesweeper and after extensive modifications and alterations, CALYPSO - a fully-equipped ocean exploration vessel - emerged.

CALYPSO sailed her maiden voyage in the Red Sea in 1951, and since then, Cousteau, his son Philippe and a team of explorers have carried out extensive undersea explorations and scientific experiments in all parts of the world. Cousteau has published several books about his explorations, although CALYPSO is perhaps best known through the many television programmes which have been filmed about its voyages.

The 42-m, 360-ton vessel has 2 x 600 HP diesel engines and a maximum speed of 12 knots. It is equipped with a variety of special equipment to enable the detailed observations, samplecollecting, photography and experiments which are carried out. This equipment includes a bulbous observation chamber in the bow, a unique, saucer-shaped diving bell, a Galaezzi diving chamber, an inflatable boat for trips to shallow waters, a helicopter, and numerous underwater devies.

The BILLING BOATS model has been developed in accordance with original plans and with the kind cooperation of the Cousteau Society.

Please note that the photographs on the box have been taken of a prototype model of “CALYPSO”. Slicht differences between these photos and the construction kit model can therefore be expected.

D

CALYPSO

Für ihren Besitzer, Jacques-Yves Cousteau, einen französischen Ozeanographen, dessen zahlreiche Erfindungen und technische Unterwasserforschungen ein bedeutender Faktor bei der Ergründung der Geheimnisse der Meere sind, bedeutet die CALYPSO die Erfüllung eines Traumes.

Im Jahre 1950 kaufte Cousteau ein 8 Jahre altes in Amerika gebautes Minensuchboot und nach umfangreichen Umbauten und Änderungen entstand die CALYPSO - ein voll ausgerüstetes Meeresforshungsschiff.

Die CALYPSO unternahm im Jahre 1951 ihre Jungfernfahrt in das Rote Meer und seit dieser Zeit haben Cousteau, sein Sohn Philippe und ein Team von Forschern umfangreiche Unterwasserforschungen und Wisschenschaftliche Experimente in allen Teilen der Welt durchgeführt.
Obwohl Cousteau verschiedene Bücher über seine Forschungsfahrten veröffentlichte, dürfte die CALYPSO durch die vielen Fernsehfilme, die während ihrer Reisen gedreht wurden wohl am besten bekannt sein.

Das 42 M lange 360 Tonne Schiff hat 2 x 600 PS Dieselmotoren und erreicht eine Maximalgeschwindigkeit von 12 Knoten.
Die CALYPSO verfügt über eine grosse Anzahl von Spezialausrüstungen: eine Unterwasserbeobachtungskammer im Bugbereich, eine einzigartige Untertassenförmige Taucherglocke, eine Galeazzi-Taucherkammer, ein aufblasbares Boot für Exkursionen in seichten Gewässern, ein Hubschrauber und eine grosse Anzahl von Unterwassergeräten.

Das BILLING BOATS Modell wurde in Zusammenarbeit mit der Cousteau-Gesellschaft nach Originalplänen entwickelt.

Wir möchten darauf aufmerksam machen, dass das auf der Kartonage abgebildete Modell der Prototyp der “CALYPSO” ist. Es können dadurch kleinere Abweichungen zwischen den Fotos und em fertiegn Modell entstehen.

F

CALYPSO

La CALYPSO représente l’aboutissement d’un rêve du célèbre oceanographe français, Jacques-Yves Cousteau, dont les recherches sur le monde sous-marin ont permis de mieux connaître l’univers de la mer.

En 1950, Cousteau acquiert un dragueur de mine americain agé de 8 ans, le modifie et le transforme afin dobtenir un navire oceanographique entierement équipé. La CALYPSO est nee.

Le voyage inaugural eut lieu en 1951 sur La Mer rouge, et depuis le commandant Cousteau, son fils Philippe et toute une équipe d’explorateurs ont realisé d’innombrables expériences et recherches sur le monde sous-marin, sur toute la surface du globe.

Le commandant Cousteau a publié plusieurs livres sur ses expéditions, et de plus, la CALYPSO est sans doute l’un des bateaux les plus connus grâce aux films qui ont été diffusés par les télévisions de très nombreux pays.

Le navire de 42 mètres de long et de 360 tonnes, est propulsé par 2 moteurs diesel de 600 chevaux, et sa vitesse maxiumum est de 12 noeuds. Il est équipé d’un grand nombre d’installations spéciales permettant d’effectuer les recherches ainsi que les films et photographies. Parmi les plus impressionnantes, citons: un compartiment d’observation a l’avant de la quille, une soucoupe unique en son genre, un caisson de décompression, un canot insubmersible pour naviguer sur les hauts fonds, un hélicoptère, et de nombreuz équipements sous-marins.

Le modèle BILLING BOATS a été realisé d’après les plans originaux et avec l’aimable coopération de la Fondation Cousteau.

Veuillez noter que les photographies sur la boite ont ete prises sur un modele prototype de la “CALYPSO”. Vous remarquerez peut-etre de legeres differences entre ces photos et la maquette.

NL

CALYPSO

De CALYPSO betekende de vervulling van een droomwens voor de eigenaar Jacques-Yves Cousteau. De talrijke uitvindingen en onderwatertechnieken van deze franse oceanograaf betekenen een belangrijke factor in de ontsluiering van de geheimen der oceanen.

In 1950 kocht Cousteau een 8 jaar oude amerikaanse mijnenveger, die door uitgebreide modificaties omgebouwd werd in een volledig uitgerust vaartuig voor diepzeeonderzoek.

De eerste reis van de CALYPSO ging in 1951 naar de Rode Zee. Sindsdien hebben Cousteau, zijn zoon Philippe en een team van onderzoekers in alle delen van de wereld uitgebreide onderwaterexploraties en wetenschappelijke experimenten uitgevoerd. Cousteau heeft verscheidene boeken geschreven over zijn ervaringen. De CALYPSO echter dankt haar grote gekendheid toch wel aan de serie TV-programma's over haar reizen.

Het 42 meter lange en 360 ton metende schip heeft 2 stuks 600 PK dieselmotoren die het een maximum snelheid geven van 12 knopen.
Het is uitgerust met een grote verscheidenheid aan apparaten:
een transparante observatiekoepel in de boeg, een unieke schotelvormige duikklok, een Galaezzi decompressiekamer, een helicopter, rubberboeten en een grote verscheidenheid aan onderwaterapparatuur.

Het model van BILLING BOATS werd ontwikkeld volgens de originele tekeningen met de welwillende medewerking van de "Fondation Cousteau".

De foto's op de doos zijn genomen van het prototype model van de "CALYPSO". Er kunne dus kleine verschillen zijn tussen deze foto's en het uit de bouwdoos gemaakte model.

E

CALYPSO

El CALYPSO representa el sueño realizado por su propietario Jacques-Yves Cousteau, un oceanógrafo conocido en todo el mundo, cuyas técnicas de buceo y muchas invenciones han contribuido considerablemente al descubrimiento de los secretos del mar.

En 1950 Cousteau compró un dragaminas americano de 8 años de edad y, después de muchos cambios y modificaciones, lo convirtió en un barco de exploración marina plenamente equipado.

El CALYPSO realizó su viaje inaugural en el Mar Rojo en 1951 y, desde entonces, Cousteau, su hijo Philippe y un equipo de investigadores han realizado un sinnúmero de investigaciones submarinas y experimentos científicos en todo el mundo.

Cousteau ha escrito varios libros sobre sus aventuras, pero sin duda al CALYPSO se lo conoce mejor gracias a los muchos programas de televisión filmados durante la multitud de viajes que ha realizado.

El CALYPSO tiene 42 metros de largo, pesa 360 toneladas y tiene una velocidad máxima de 12 nudos. El barco está dotado de mucho equipo especial, lo que hace posible las muchas observaciones, pruebas, sesiones de fotografía y experimentos detallados. Entre otros, el equipo consta de una cámara de observación en la proa, una campana de inmersión ovalada, una cámara de inmersión Galaezzi, un barco inflable para navegar en aguas de poca profundidad, un helicóptero y una cantidad de equipo submarino.

El modelo BILLING BOATS está realizado según los dibujos originales y gracias a la generosa colaboración de la "Fondation Cousteau" de París.

Queremos hacer notar el hecho de que el embalaje muestra un modelo prototípico del CALYPSO, por lo que puede haber diferencias insignificantes entre las fotos y el modelo terminado.

I

CALYPSO

Per il suo proprietario, Jacques-Yves Cousteau, famoso oceanografo francese, la ”CALYPSO” rappresenta molto di più di una barca - è la realizzazione di un sogno! Al celebre scienziato dobbiamo tutta una serie di invenzioni e scoperte tecniche grazie alle quali si è riusciti a svelare innumerevoli segreti nell’esplorazione degli oceani.

Nel 1950 Cousteau acquistò un dragamine, costruito 8 anni prima negli Stati Uniti, al quale apportò una serie di modifiche e migliorie: nacque così la ”CALYPSO”, una delle imbarcazioni più accessoriate per l’esplorazione dei mari.

Il suo viaggio inaugurale la CALYPSO lo intraprese nel 1951 con rotta verso il Mar Rosso. Da allora in poi Jacques-Yves Cousteau, suo figlio Philippe e un pool di scienziati hanno compiuto vastissime esplorazioni ed esperimenti scientifici pressoché in tutte le parti del mondo. Nonostante Cousteau abbia scritto diversi libri su svolgimento e risultati dei suoi viaggi ed esplorazioni, egli - e con lui la ”CALYPSO” - è diventato celebre soprattutto grazie ai filmati televisivi girati durante i viaggi e trasmessi in numerosi paesi del mondo.

L’imbarcazione, dotata di due motori diesel con 600 PS, misura 42 m di lunghezza, pesa 360 tonnellate e può raggiungere una velocità massima di 12 nodi. È dotata di un’impressionante quantità di attrezzature speciali, tra le quali una camera adibita all’osservazione dei fondali marini che si trova nella zona di prua, una campana pneumatica, unica nel suo genere, a forma di sottotazza, una camera a pressione ”Galeazzi”, un sofisticatissimo gommone per poter intraprendere escursioni in acque basse, nonché un notevole numero di apparecchiature speciali subacquee.

Il presente modello della ”CALYPSO” è stato realizzato da BILLING BOATS in stretta cooperazione con la Società Cousteau, avvalendosi dei piani originali.

Facciamo presente che il modello riportato sulla copertina della confezione è una fotografia del prototipo della ”CALYPSO”. È facile pertanto che intanto siano state apportate alcune piccole modifiche al modello contenuto nella scatola di montaggio che quindi potrebbe leggermente differire dal modello in fotografia.

P

CALYPSO

O CALYPSO representa o sonho tornado realidade de seu dono, Jacques-Yves Cousteau, um oceanógrafo de reconhecimento mundial, cuja técnica de mergulhos e muitas invenções contribuíram fundamentalmente para desvendar os segredos do mar.

Em 1950, Cousteau adquiriu um navio caça-minas de 8 anos, construído nos EUA, que, depois de muitas alterações e modificações, foi transformado em um navio de pesquisas oceanográficas com equipamento completo.

Em 1951, o CALYPSO fez a sua primeira viagem no Mar Vermelho e, desde então, Cousteau, seu filho Philippe e uma equipe de pesquisadores realizaram inúmeras pesquisas submarinas e experimentos científicos em todo o mundo.

Cousteau escreveu vários livros sobre suas experiências, mas, com certeza, o CALYPSO ficou mais conhecido através dos muitos programas televisivos interessantes sobre suas viagens.

O CALYPSO tem 42 m de comprimento, pesa 360 toneladas e tem uma velocidade máxima de 12 nós. O navio está equipado com muitos equipamentos especiais que permitem as muitas observações detalhadas, amostragens, fotografias e experiências. O equipamento compreende, entre outros apetrechos, uma câmara de observação na proa, um câmara de mergulho oval, uma câmara de mergulho Galaezzi, um bote inflável para utilização em áreas rasas, um helicóptero, assim como uma grande quantidade de equipamentos submarinos.

O modelo da BILLING BOATS foi desenvolvido de acordo com os desenhos originais e com a contribuição bem-disposta da “Fondation Cousteau”, em Paris.

Atentamos para o fato de que a embalagem mostra um protótipo do “CALYPSO” e que pode, portanto, haver pequenas divergências entre as fotos e o modelo acabado.

Fig. 1

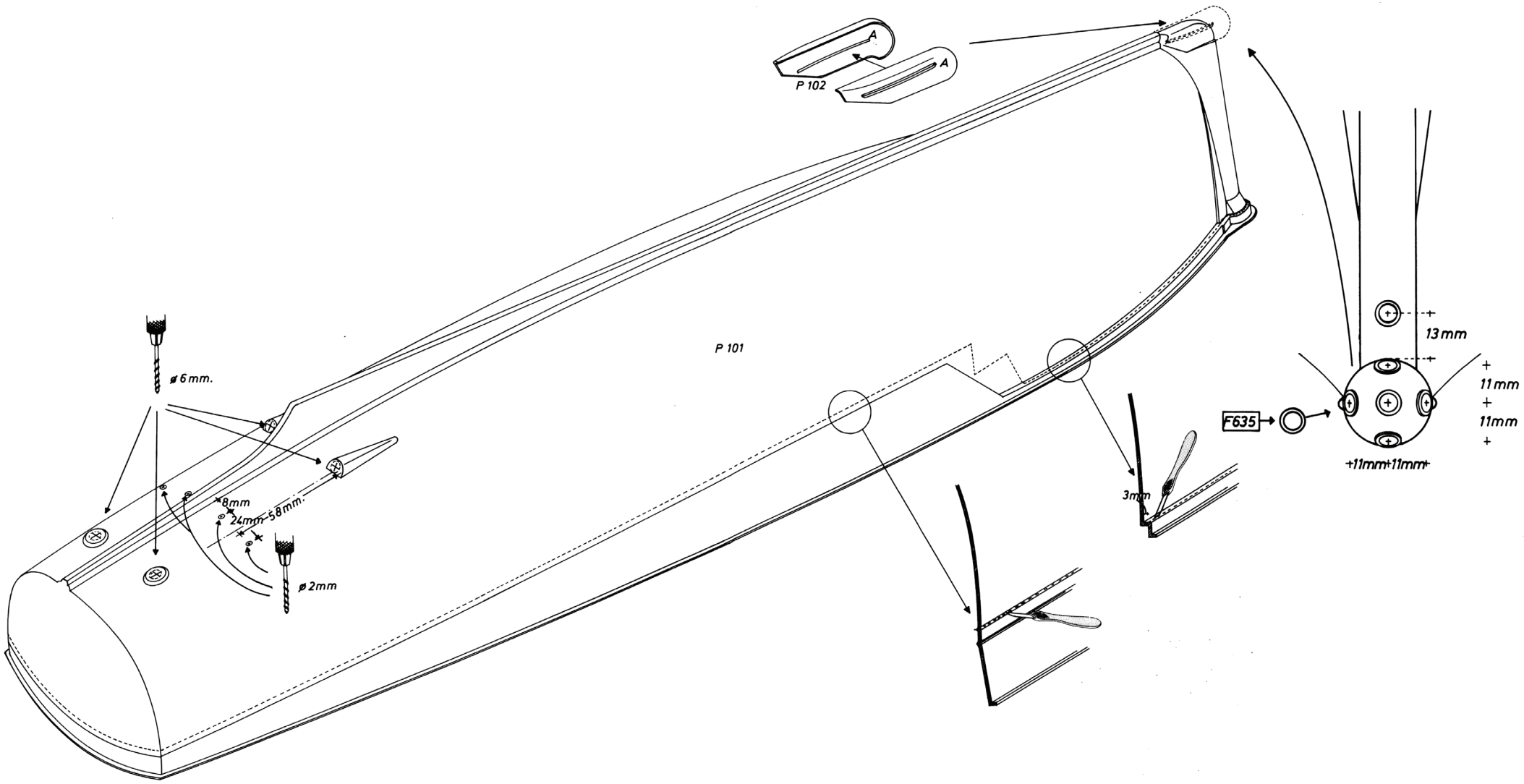
A
A
P 102
P 101
ø 6 mm.
8mm
24mm
58mm
ø 2mm
3mm
F635
13 mm
11 mm
11mm
+11mm+11mm+

Fig. 2

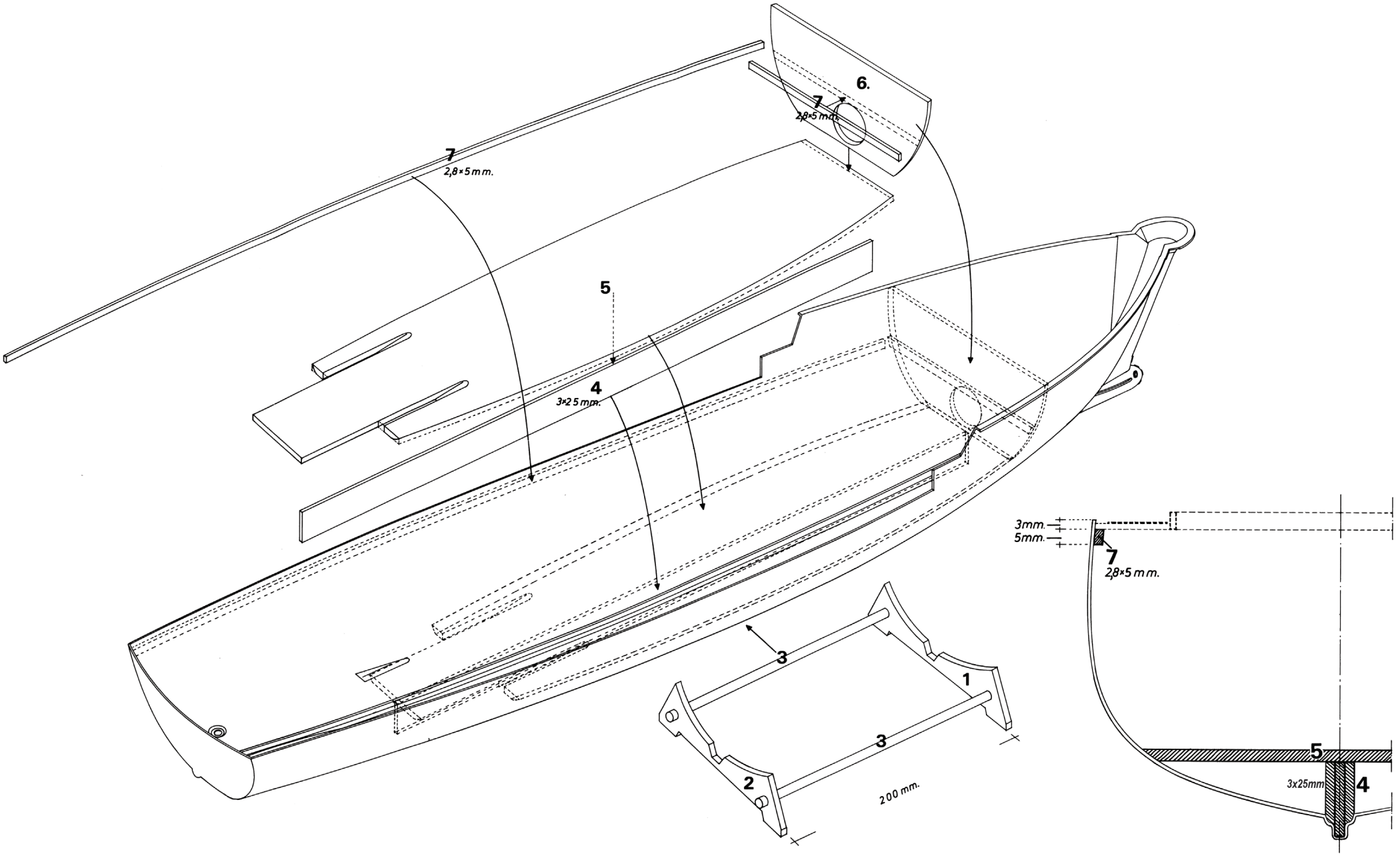

Fig. 3

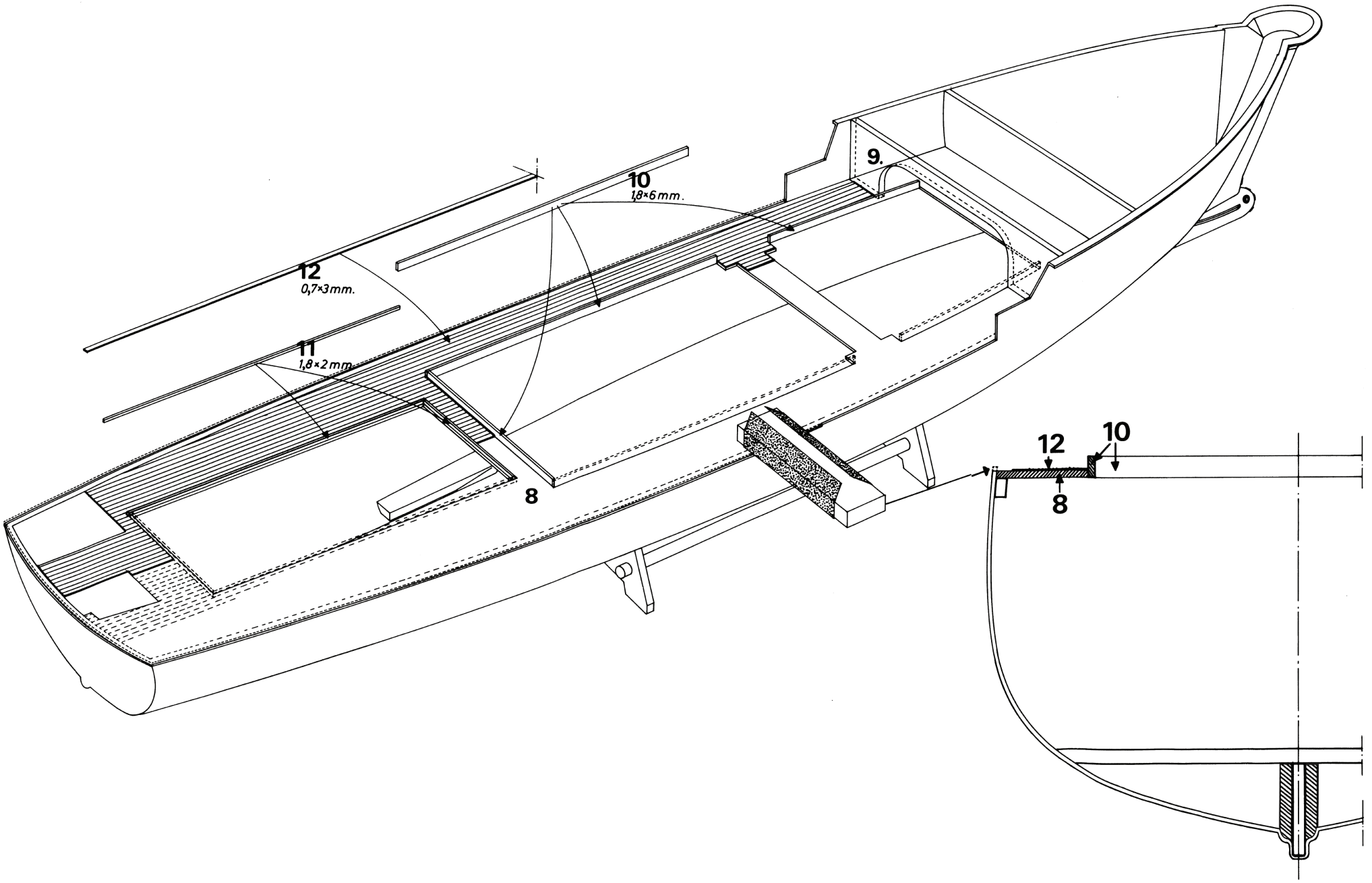

Fig. 4

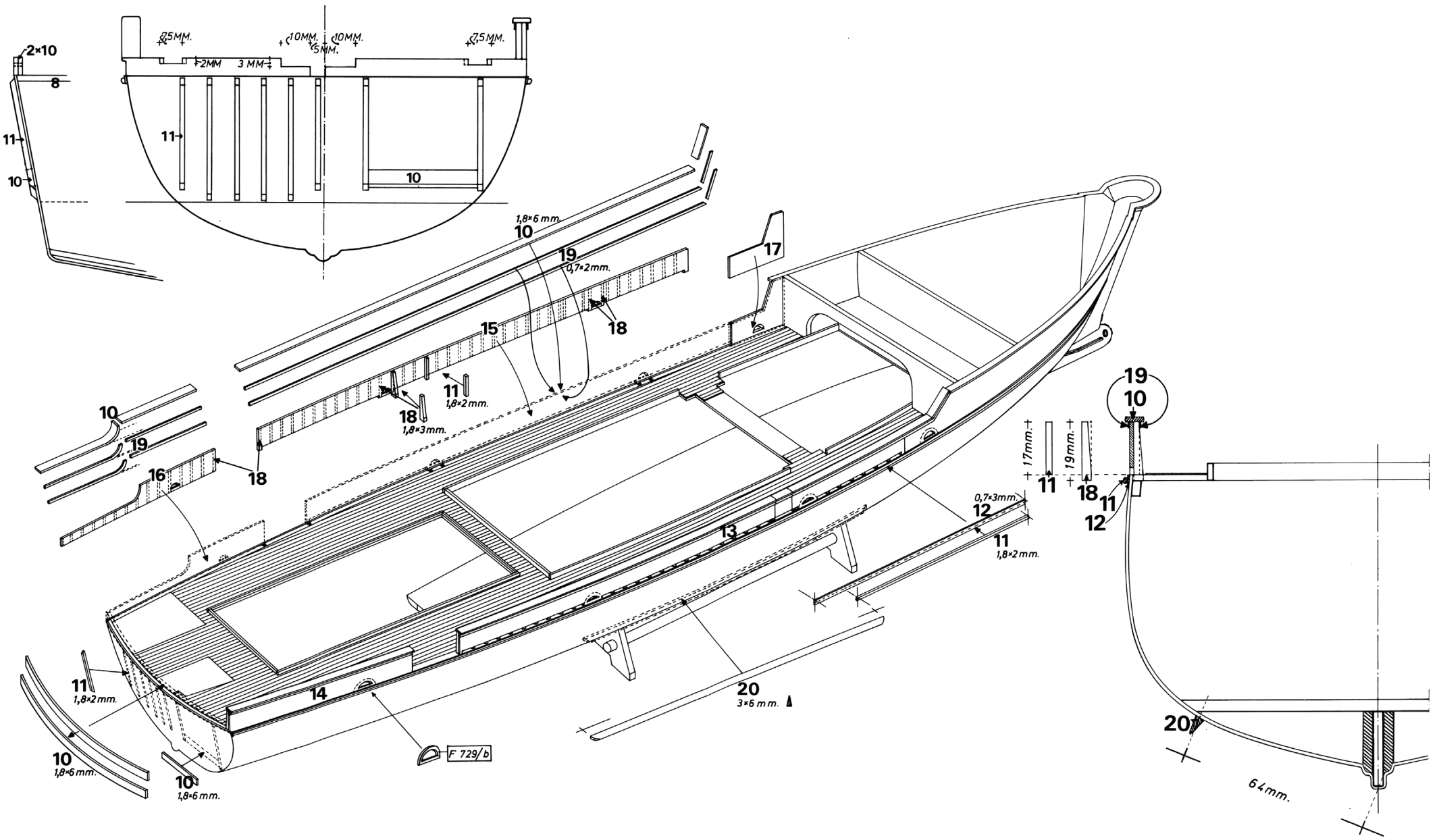
2×10
8
11
10
7,5MM.
10MM.
10MM.
7,5MM.
5MM.
2MM
3 MM
1,8×6 mm.
19
0,7×2mm.
17
18
15
11
1,8×2mm.
18
1,8×3mm.
10
19
16
18
0,7×3mm.
12
11
1,8×2 mm.
13
11
1,8×2mm.
14
20
3×6 mm.
F 729/b
10
1,8×6 mm.
10
1,8×6 mm.
19
10
17mm.
19mm.
11
18
11
12
20
64mm.

Fig. 5

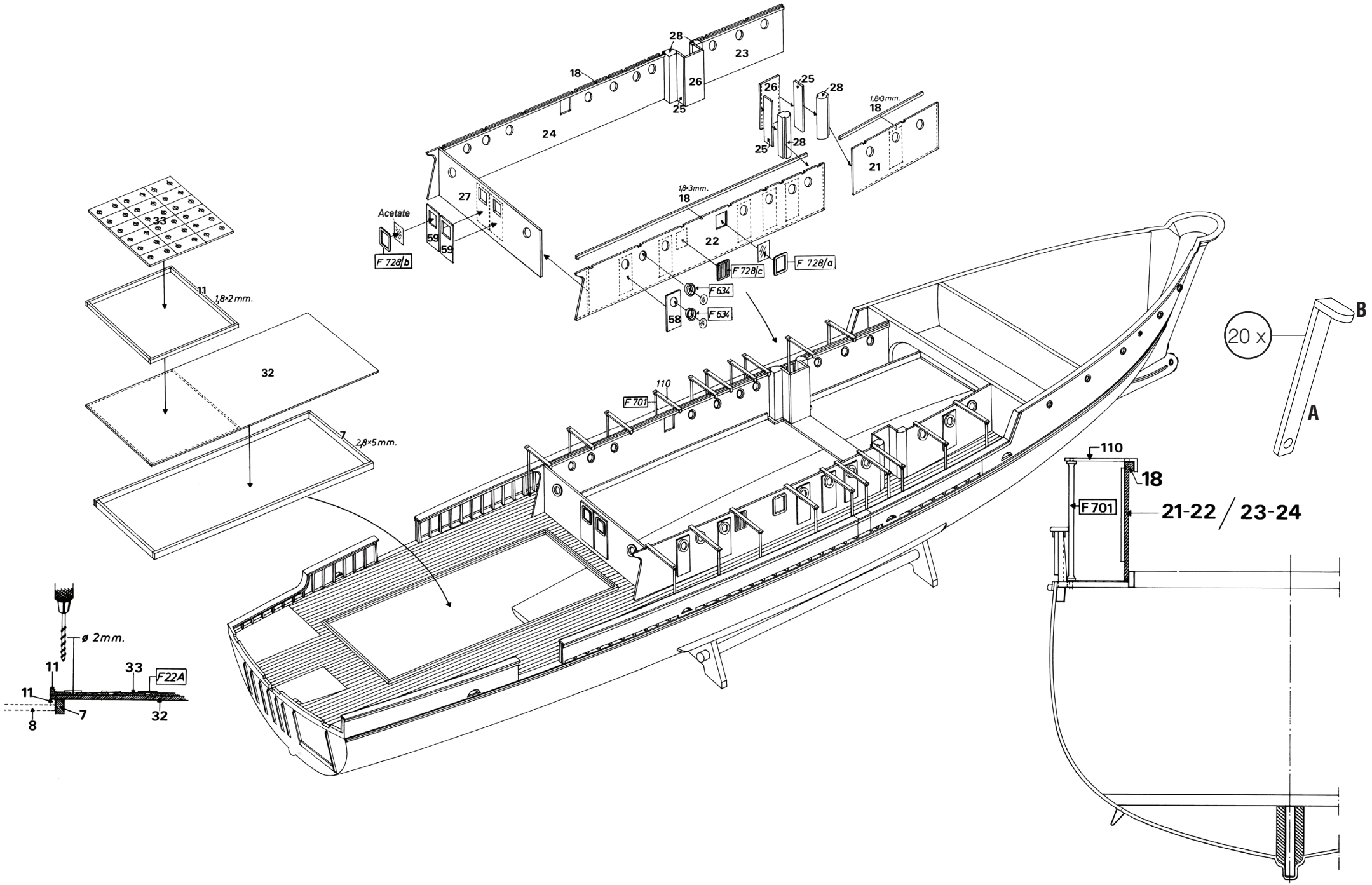
28
23
18
26
25
24
26
25
28
1,8×3mm.
18
25
28
21
27
1,8×3mm.
18
Acetate
22
F 728/b
59
59
F 728/c
F 728/a
F 634
58
F 634
33
11
1,8×2mm.
32
7
2,8×5mm.
110
F 701
20 x
B
A
110
18
F 701
21-22 / 23-24
ø 2mm.
11
33
F22A
11
7
32
8

Fig. 6

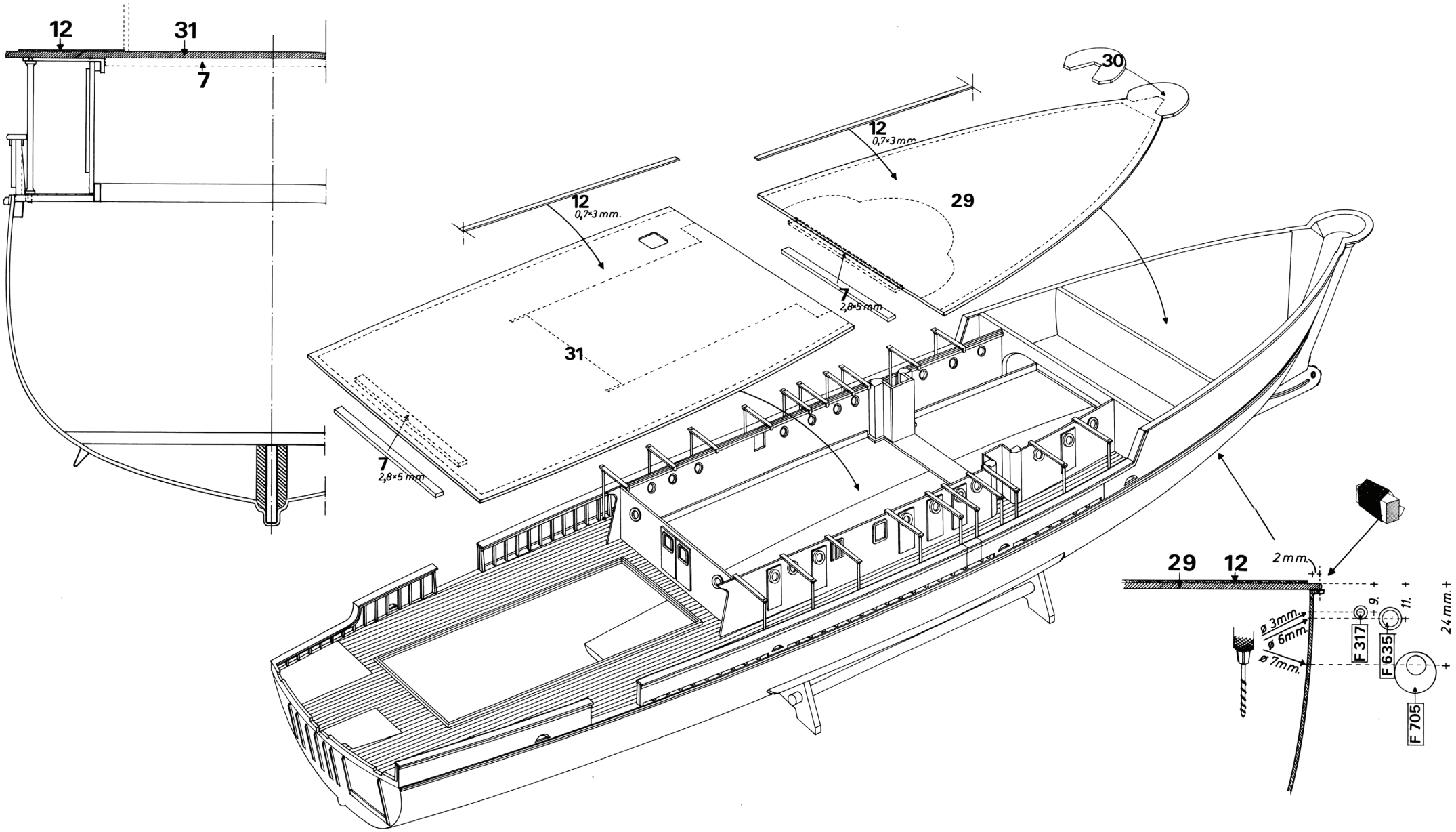
12
31
7
12
0,7×3 mm.
29
30
12
0,7×3 mm.
7
2,8×5 mm
31
7
2,8×5 mm
29
12
2 mm.
ø 3mm.
ø 6mm.
ø 7mm.
F 317
F 635
F 705
9.
11.
24 mm.

Fig. 7

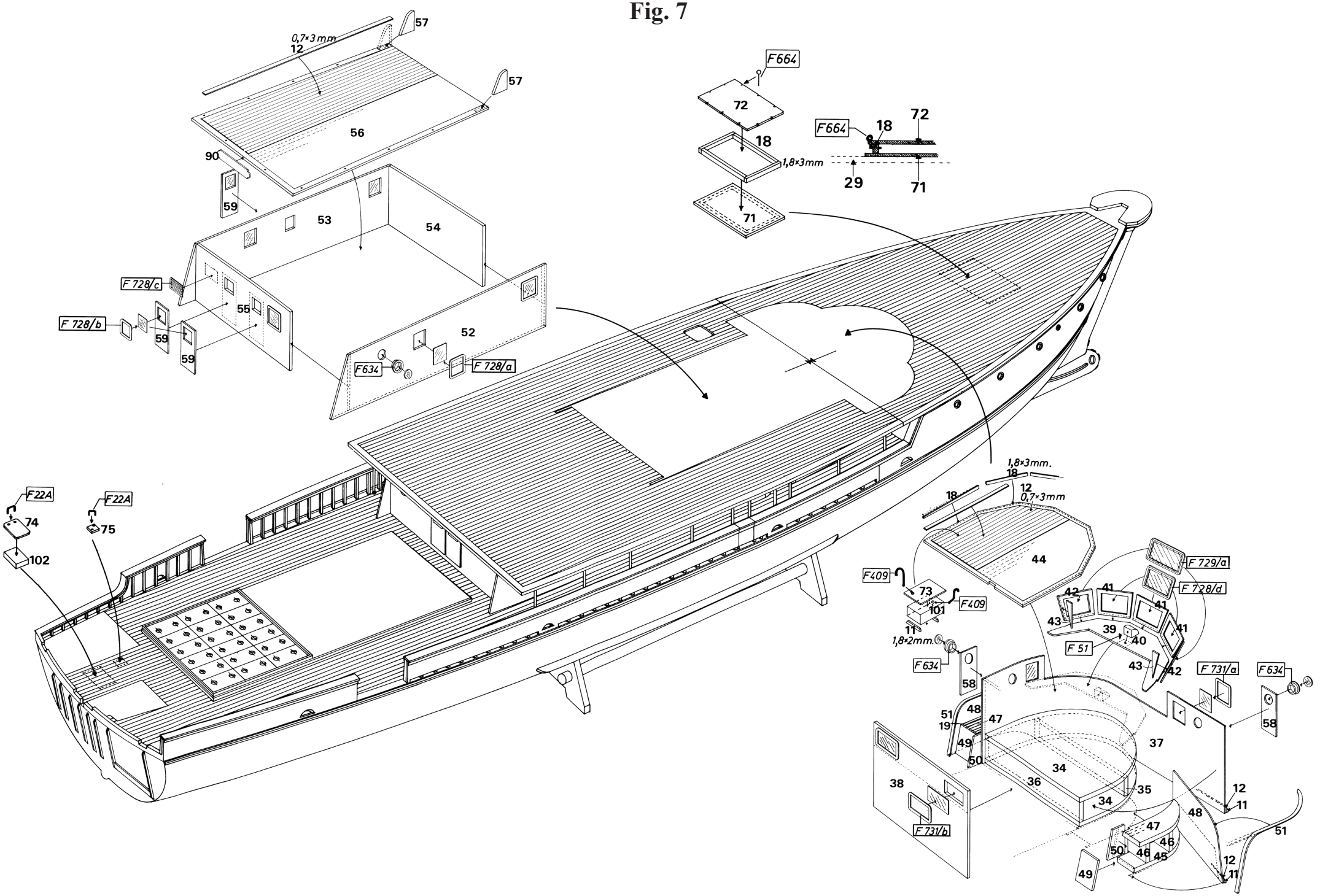
0,7×3mm
12
57
57
56
90
59
53
54
F 728/c
55
F 728/b
59
59
52
F634
F 728/a
F664
72
18
72
F664
18
1,8×3mm
29
71
71
F22A
74
102
F22A
75
1,8×3mm.
18
18
12
0,7×3mm
44
F409
73
101
F409
11
1,8×2mm.
F634
58
51
19
48
47
49
50
F 729/a
F 728/d
42
41
41
43
39
40
41
F 51
43
42
F 731/a
F634
58
37
34
38
36
35
34
F 731/b
12
11
48
47
46
50
46
45
49
51
12
11

Fig. 8

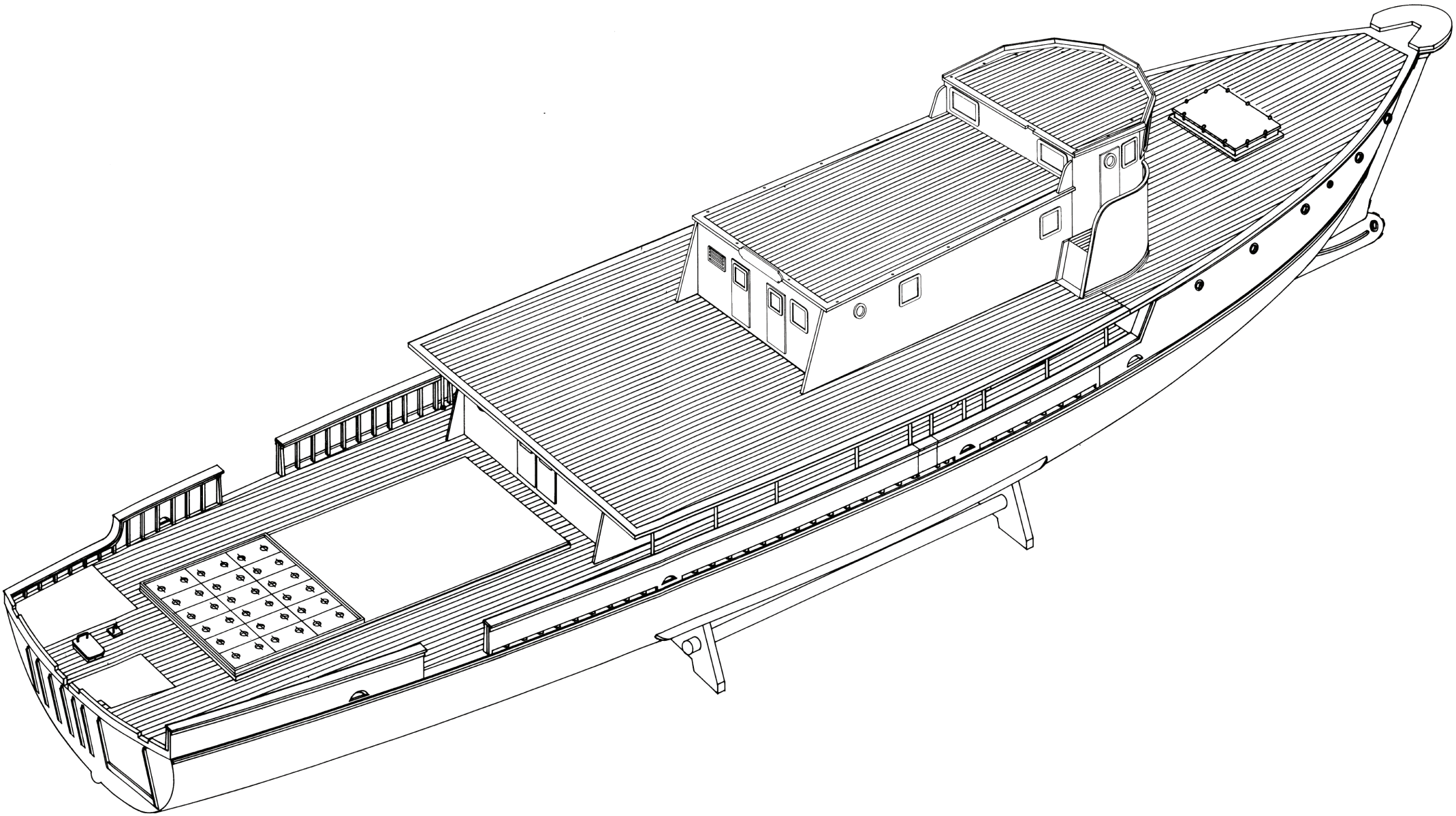

Fig. 9

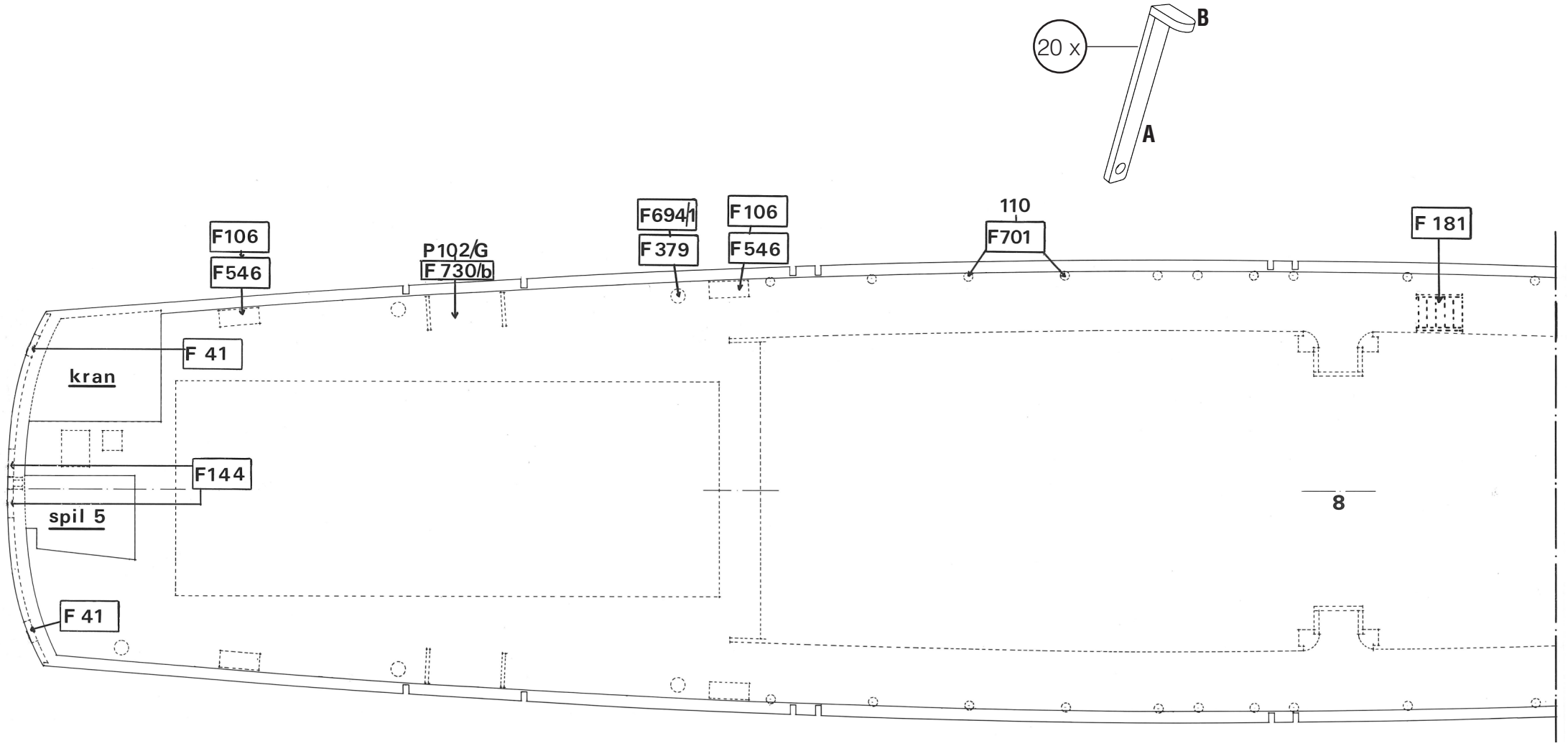
20 x
B
A
F106
F546
P102/G
F 730/b
F694/1
F 379
F106
F546
110
F701
F 181
F 41
kran
F144
spil 5
F 41
8

Fig. 10

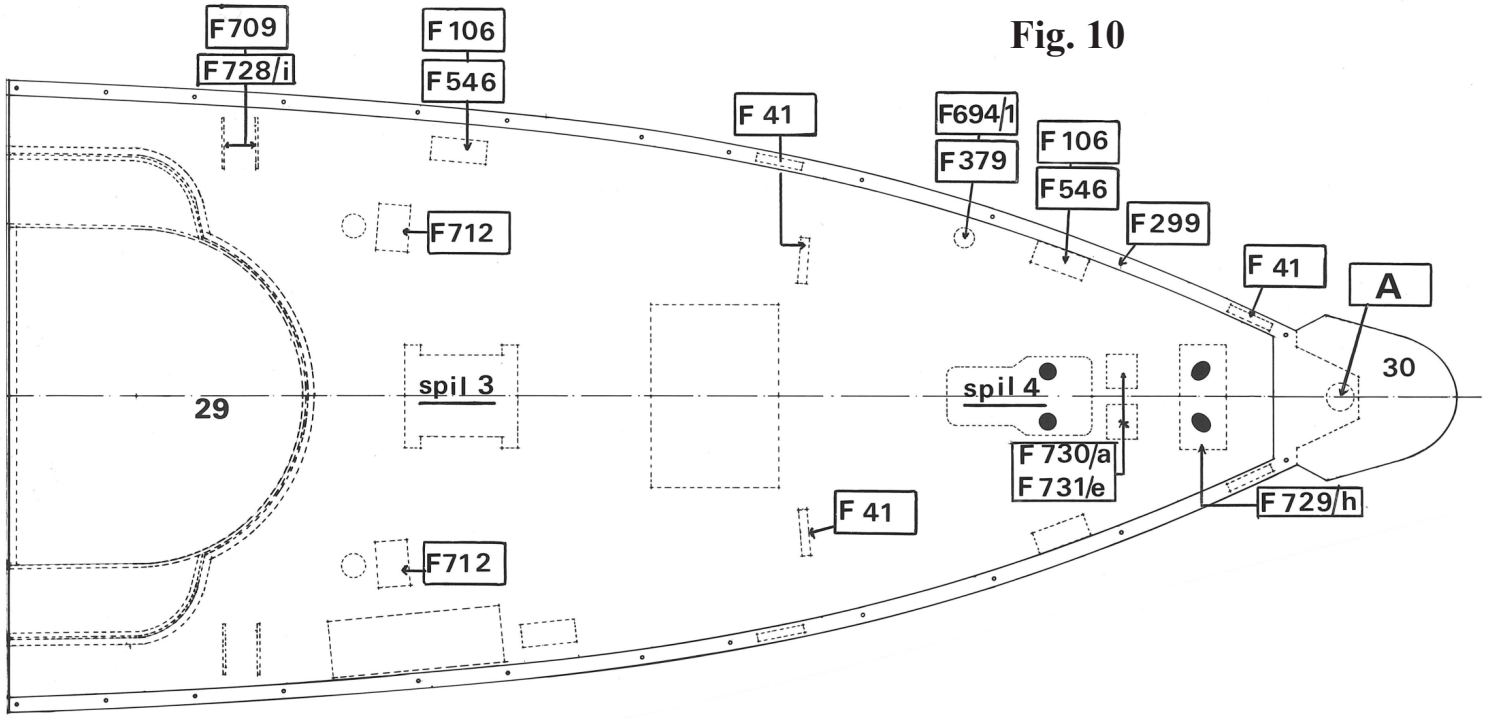
F709
F728/i
F106
F546
F 41
F694/1
F379
F 106
F546
F299
F 41
A
30
F712
spil 3
29
spil 4
F 730/a
F 731/e
F 729/h
F 41
F712

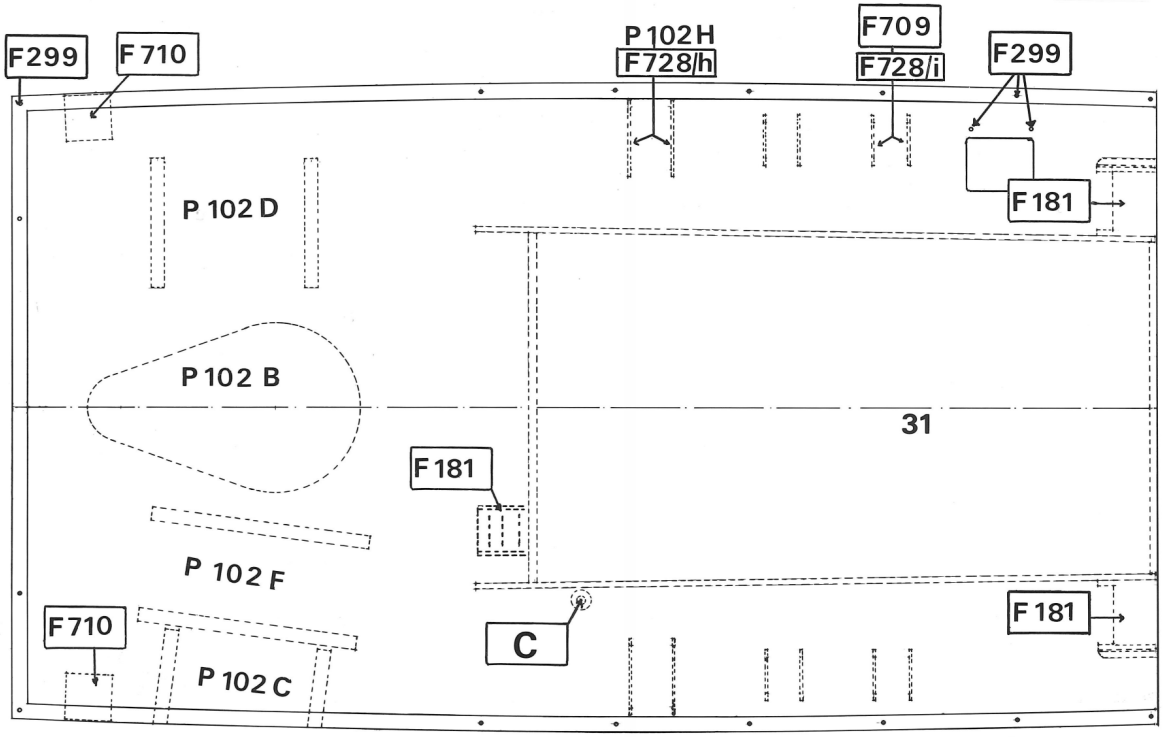
F299
F 710
P 102H
F728/h
F709
F728/i
F299
F 181
P 102 D
P 102 B
31
F 181
P 102 F
F 710
C
F 181
P 102 C

Fig. 11

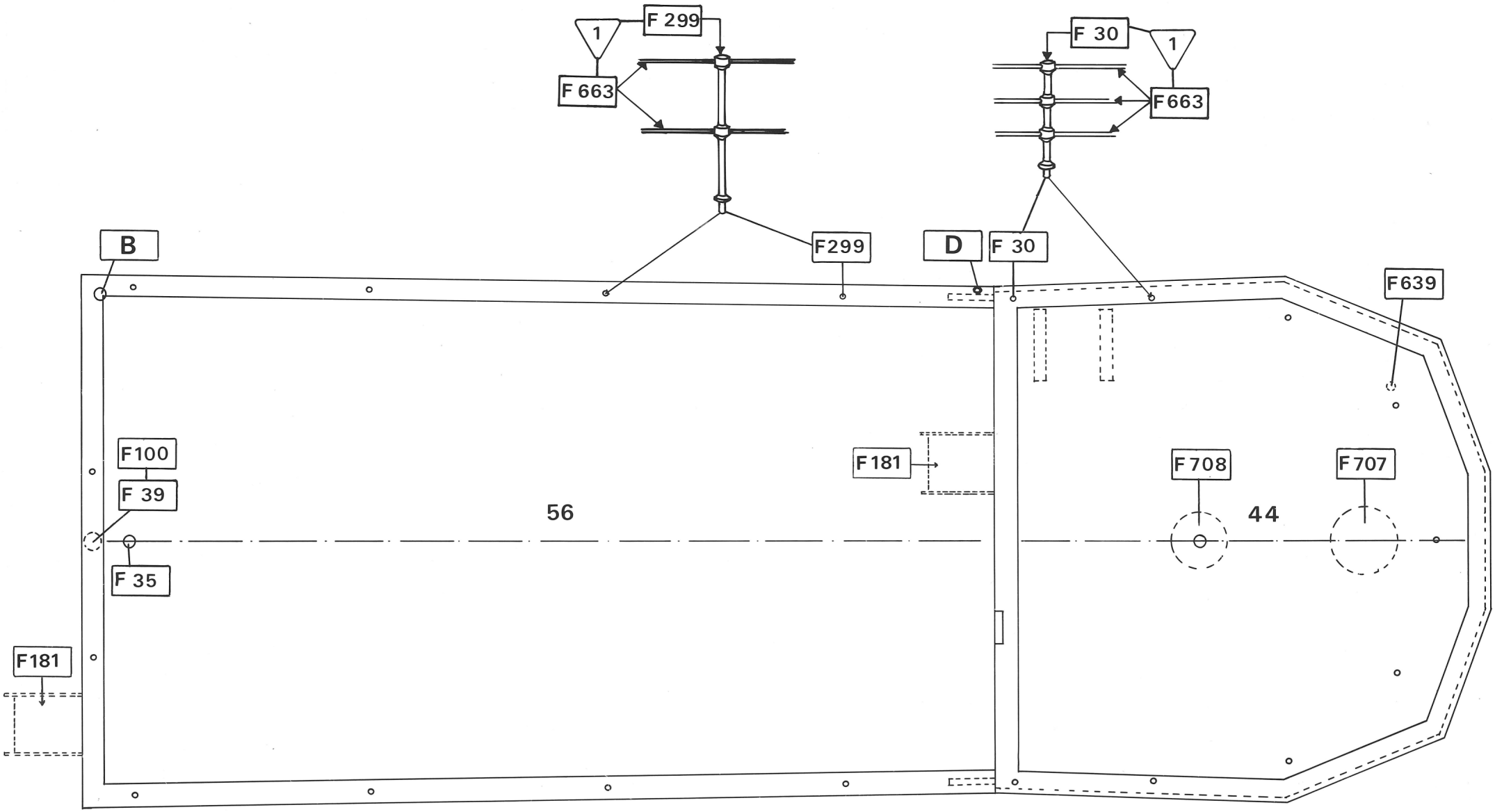
1
F 299
F 663
F299
B
D
F 30
1
F 30
F663
F639
F100
F 39
F 35
F181
56
F181
F 708
F 707
44

Fig. 12

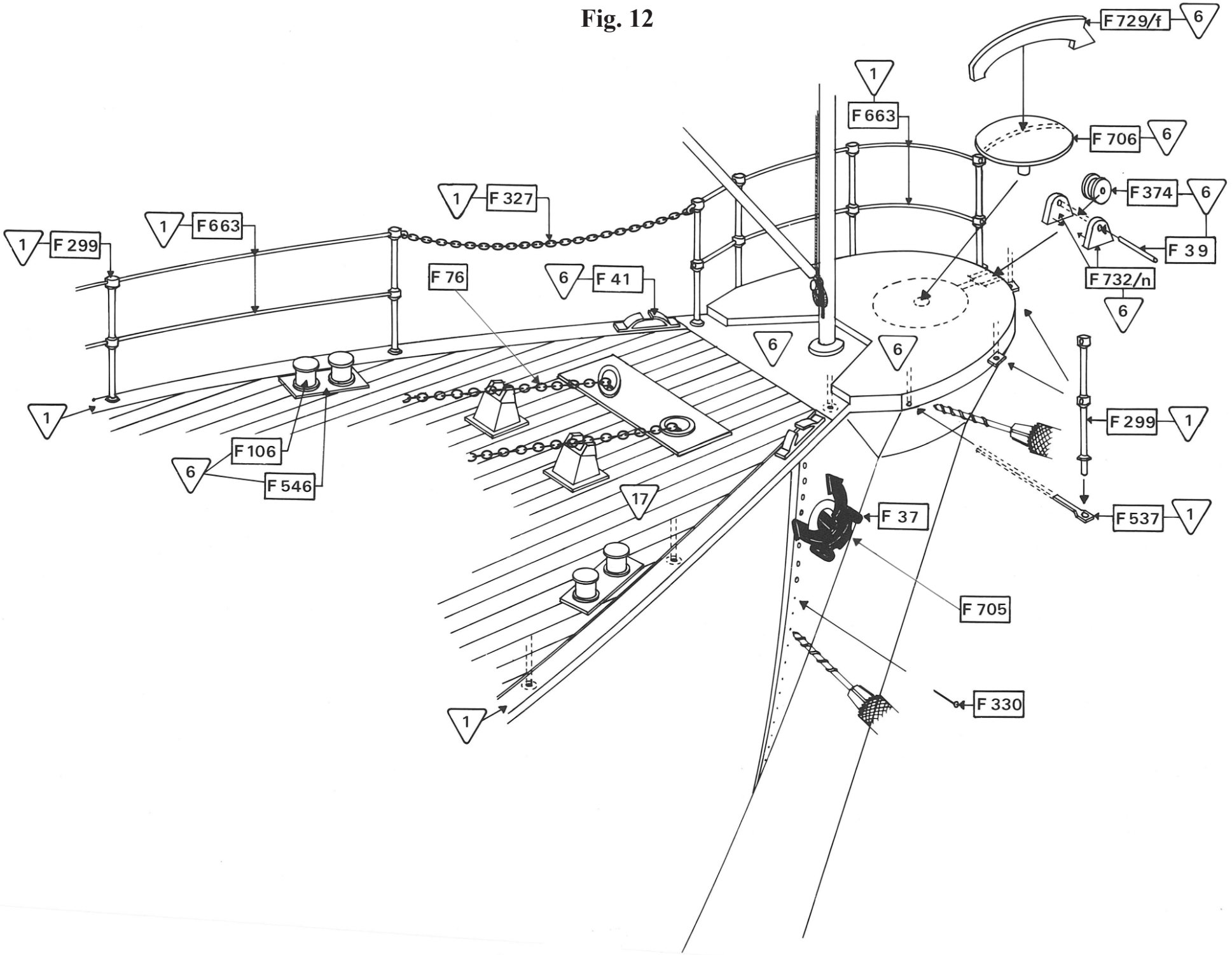
F 729/f
6
1
F 663
F 706
6
F 374
6
F 39
F 732/n
6
1
F 327
1
F 663
1
F 299
F 76
6
F 41
6
6
1
F 106
6
F 546
17
F 299
1
F 537
1
F 37
F 705
F 330
1

Fig. 13

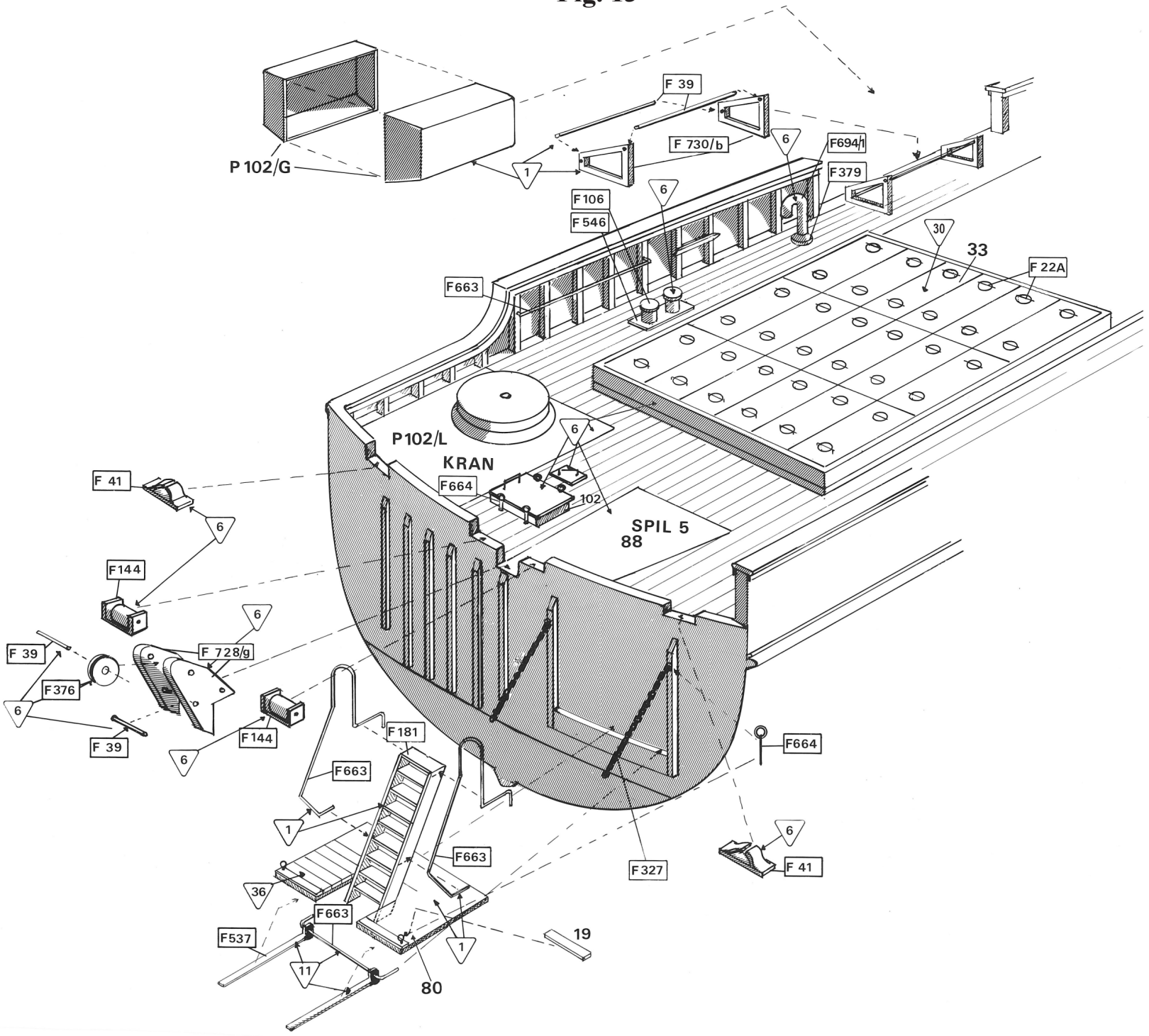
P 102/G
F 39
F 730/b
F694/1
F379
F106
F546
F663
F 22A
33
30
P102/L
KRAN
F664
102
SPIL 5
88
F 41
F144
F 728/g
F 39
F376
F 39
F144
F 181
F663
F663
F663
F664
F 327
F 41
36
F537
11
80
19
1
6

Fig. 14

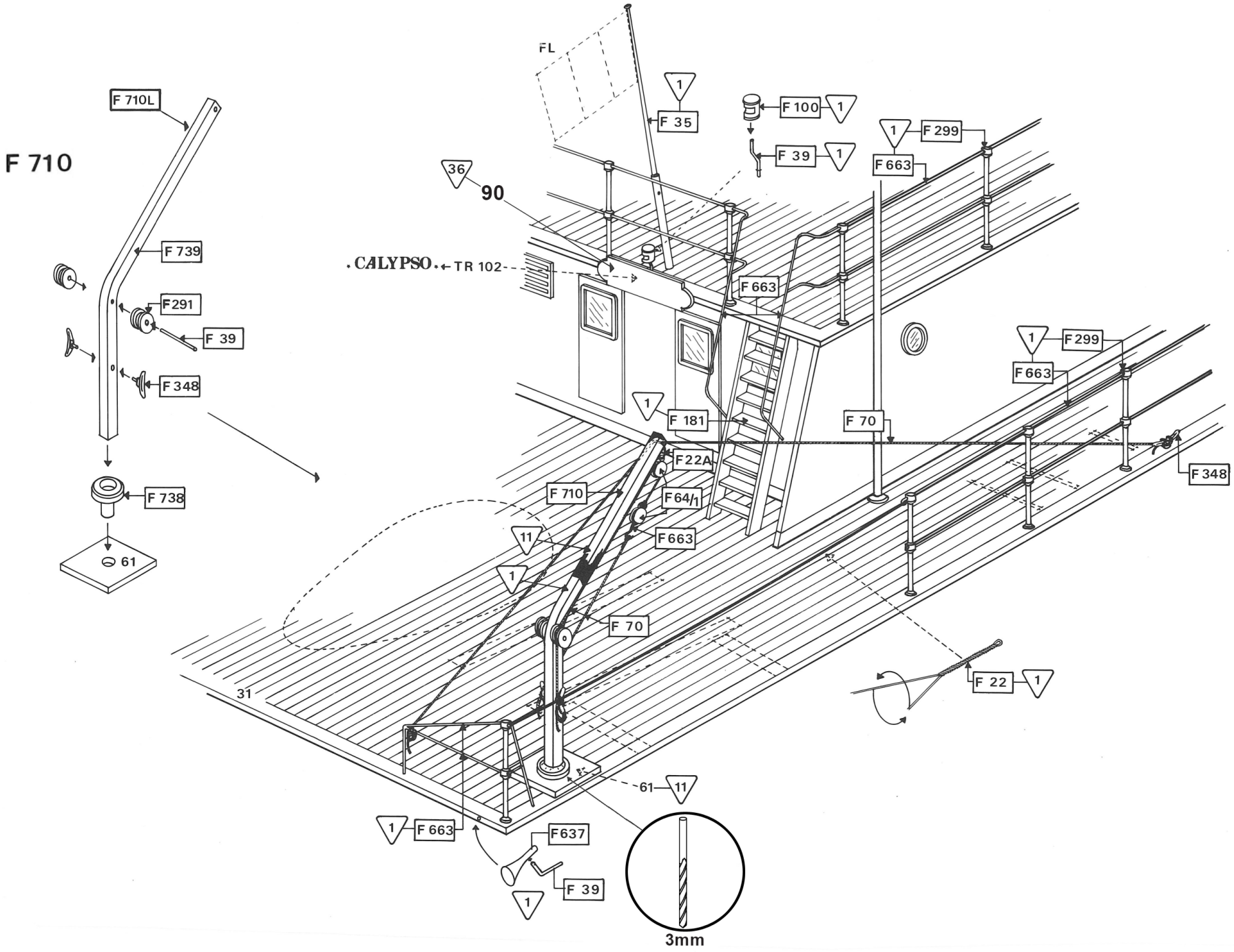
F 710
F 710L
F 739
F291
F 39
F 348
F 738
61
FL
1
F 35
F 100
1
F 39
1
1
F 299
F 663
36
90
CALYPSO
TR 102
F 663
1
F 299
F 663
1
F 181
F 70
F 348
F 22A
F 710
F 64/1
11
F 663
1
F 70
31
F 22
1
61
11
1
F 663
F637
F 39
1
3mm

Fig. 15

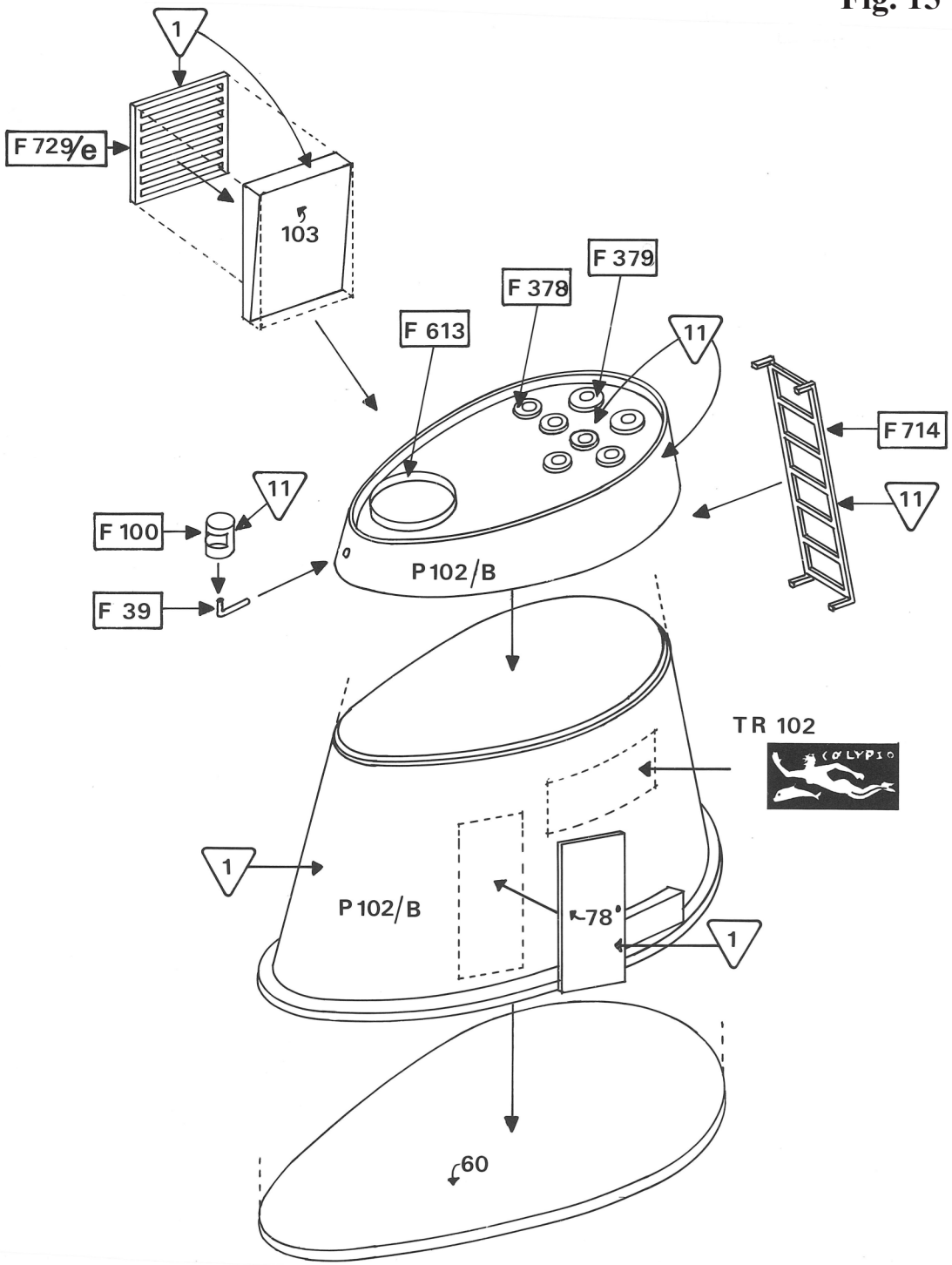
1
F 729/e
103
F 379
F 378
F 613
11
F 714
11
11
F 100
F 39
P 102/B
TR 102
1
P 102/B
78°
1
60

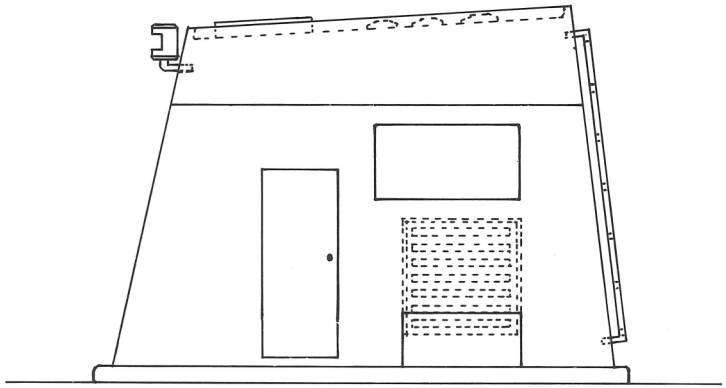

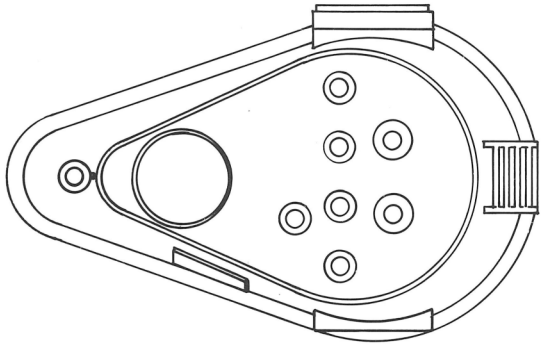

Fig. 16

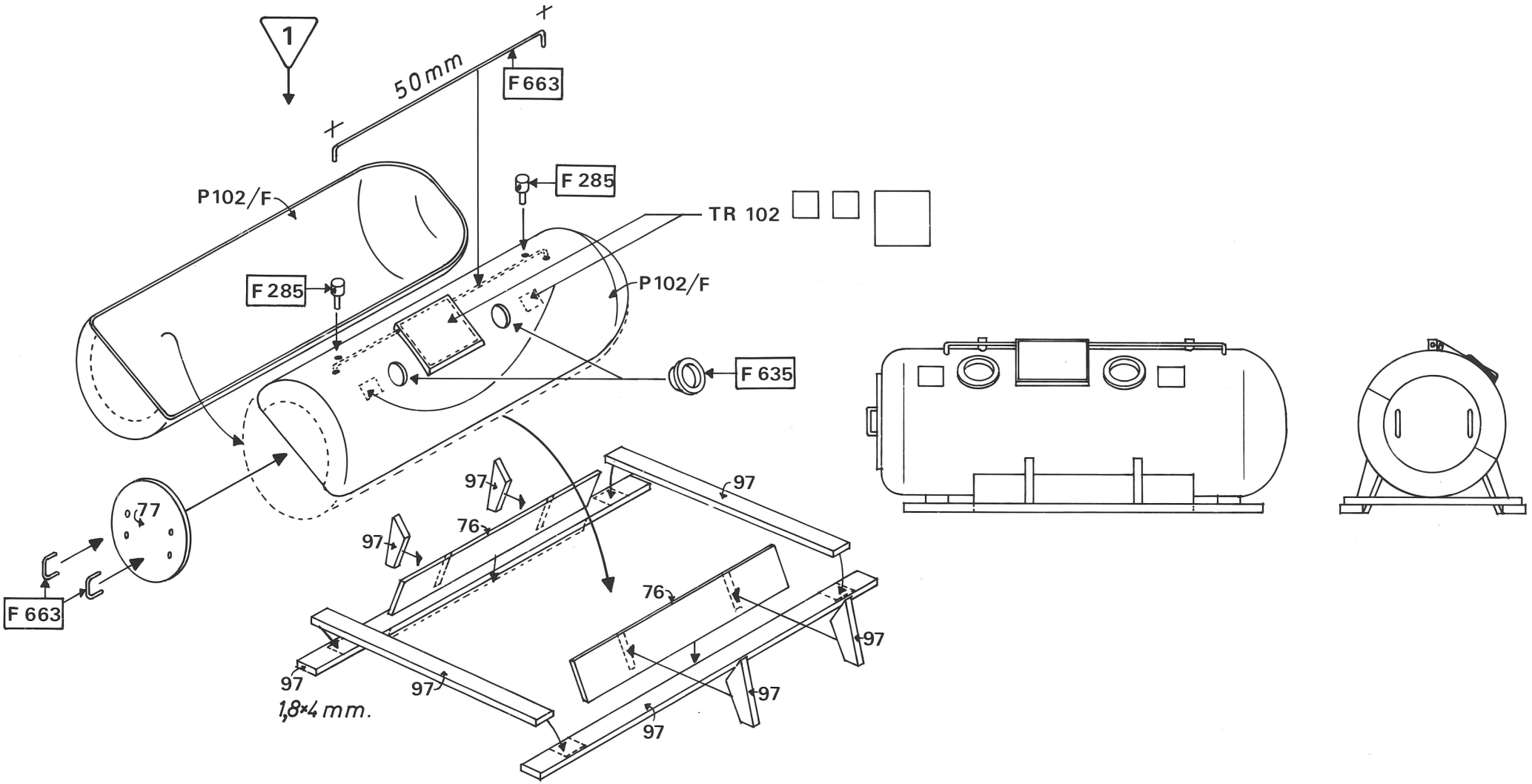
1
50 mm
F 663
F 285
P102/F
TR 102
F 285
P102/F
F 635
77
F 663
97
97
76
97
97
76
97
97
97
97
97
1,8×4 mm.

Fig. 17

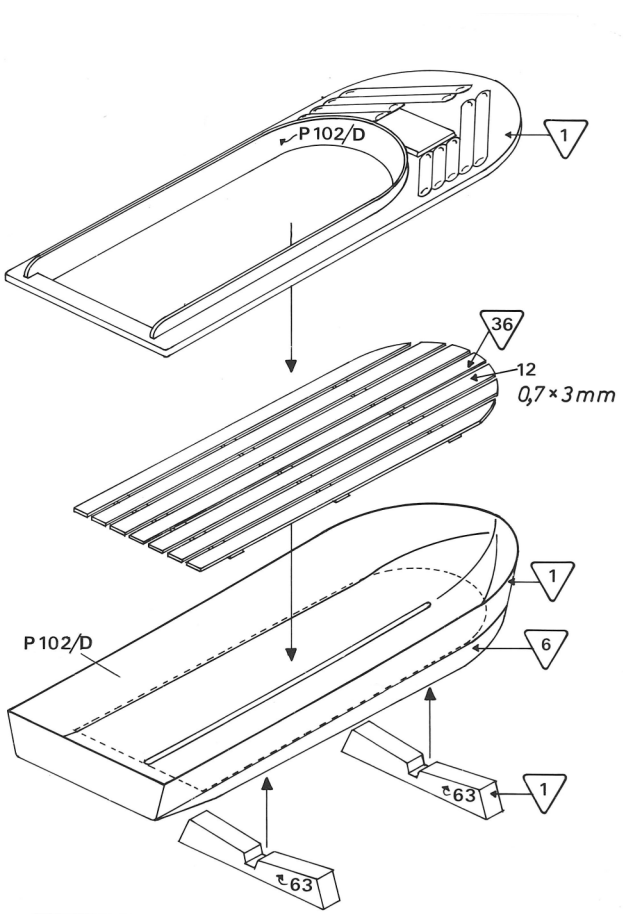
P102/D
1
36
12
0,7×3mm
P102/D
1
6
63
1
63

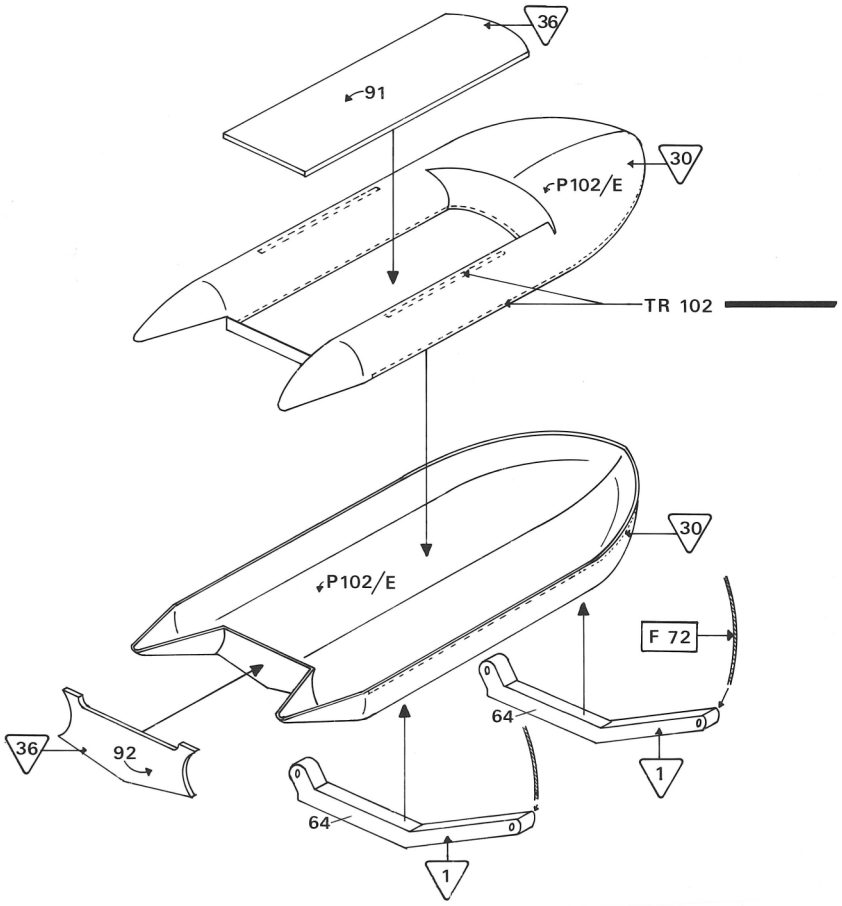
36
91
30
P102/E
TR 102
30
P102/E
F 72
64
36
92
64
1
1

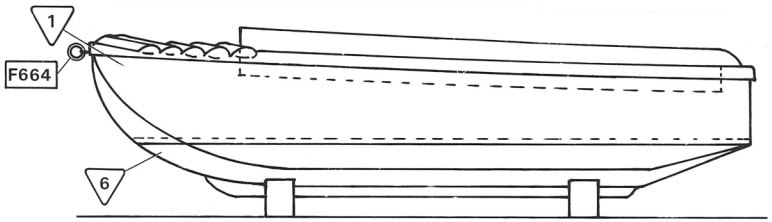
1
F664
6

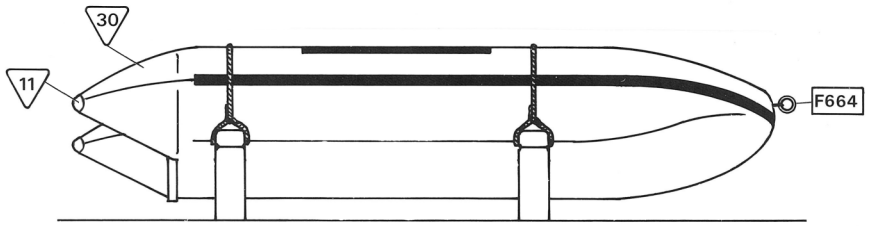
30
11
F664

Fig. 18

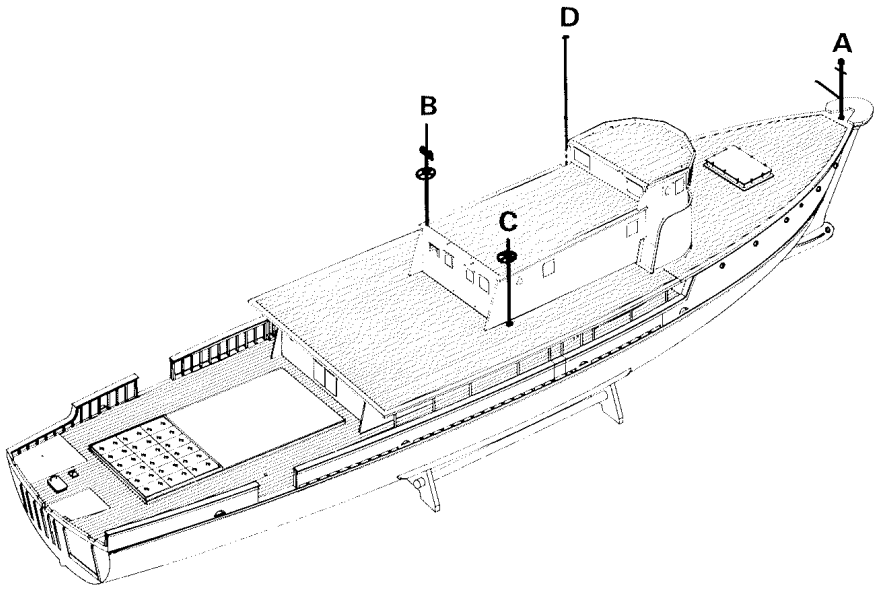
D
A
B
C

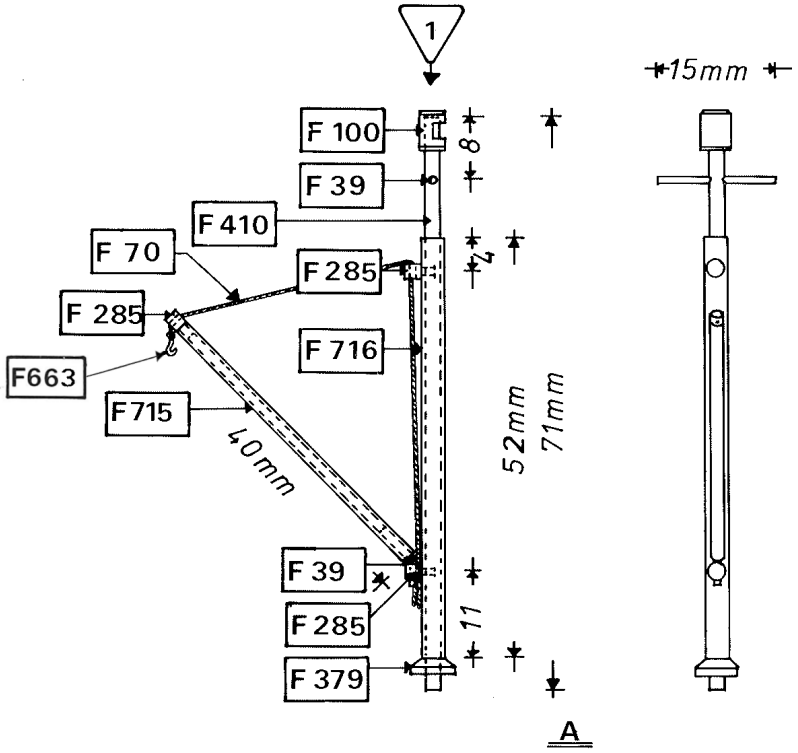
1
F 100
F 39
F 410
F 70
F 285
F 285
F663
F 716
F715
F 39
F 285
F 379
8
4
52mm
71mm
40mm
11
15mm
A

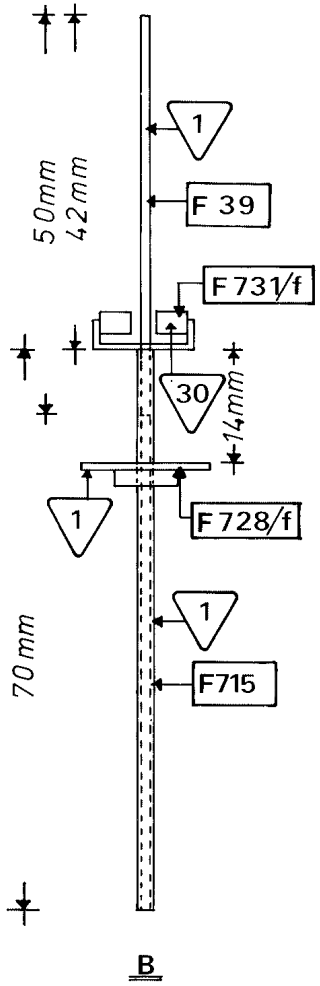
1
F 39
F 731/f
30
14mm
1
F 728/f
1
F715
50mm
42mm
70mm
B

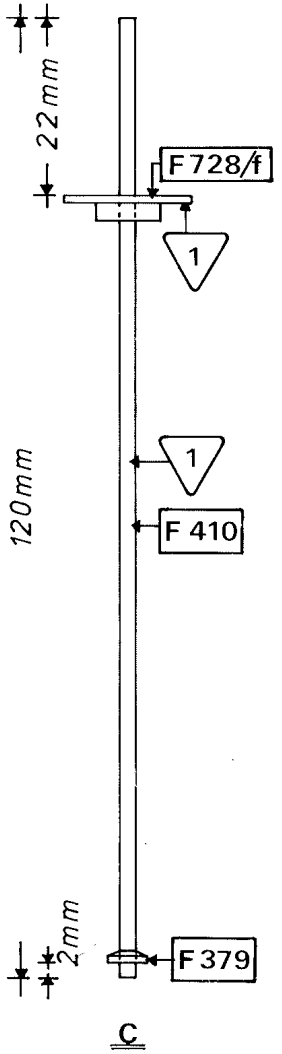
22mm
F 728/f
1
1
F 410
120mm
2mm
F 379
C

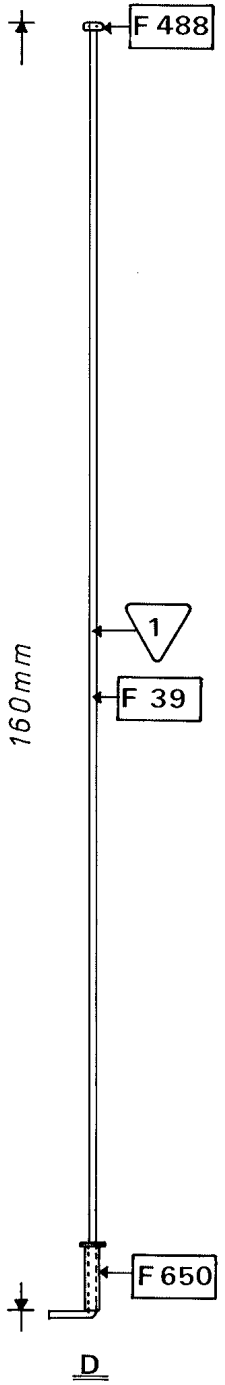
F 488
1
F 39
160mm
F 650
D

Fig. 19

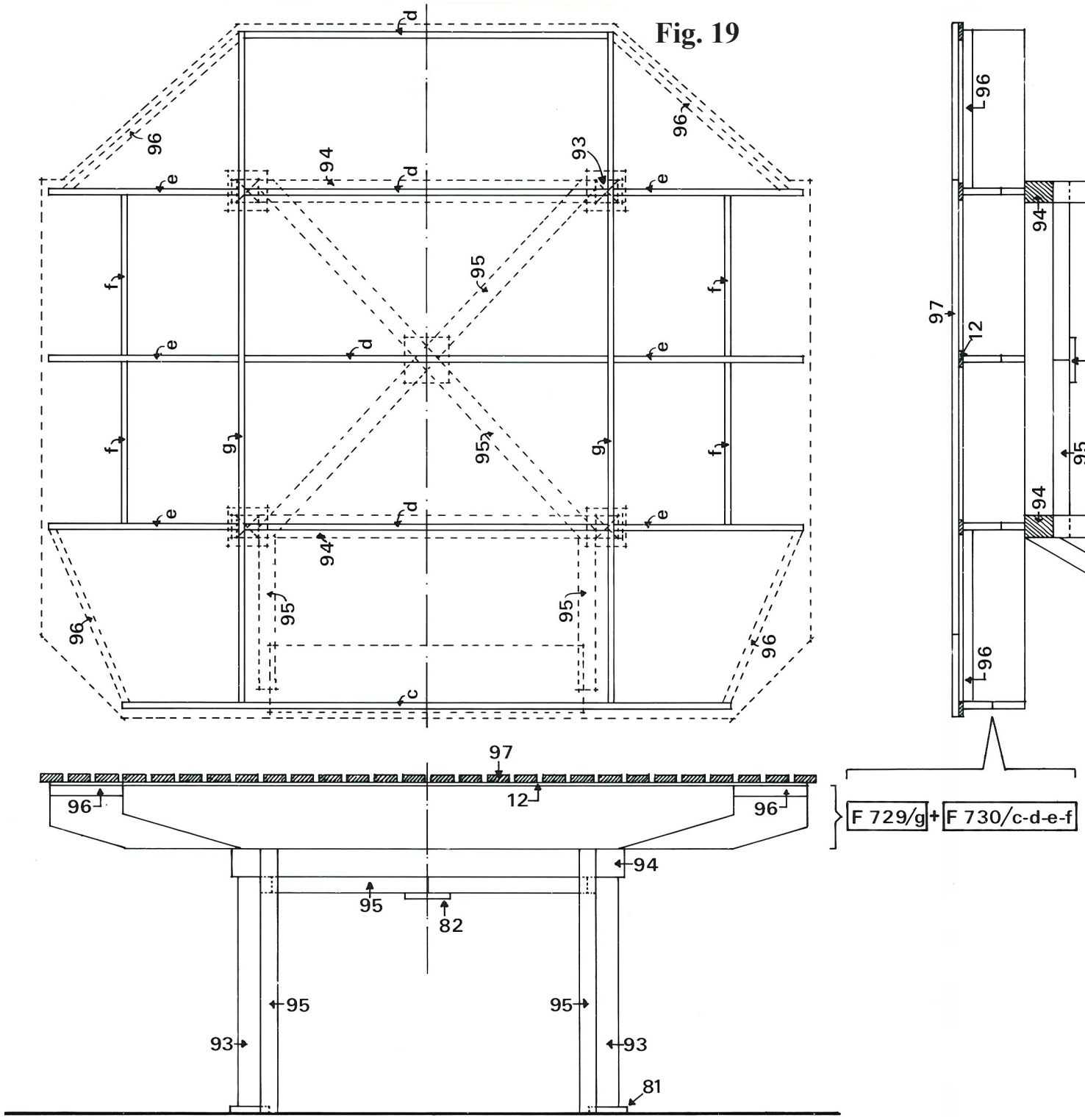

Fig. 20

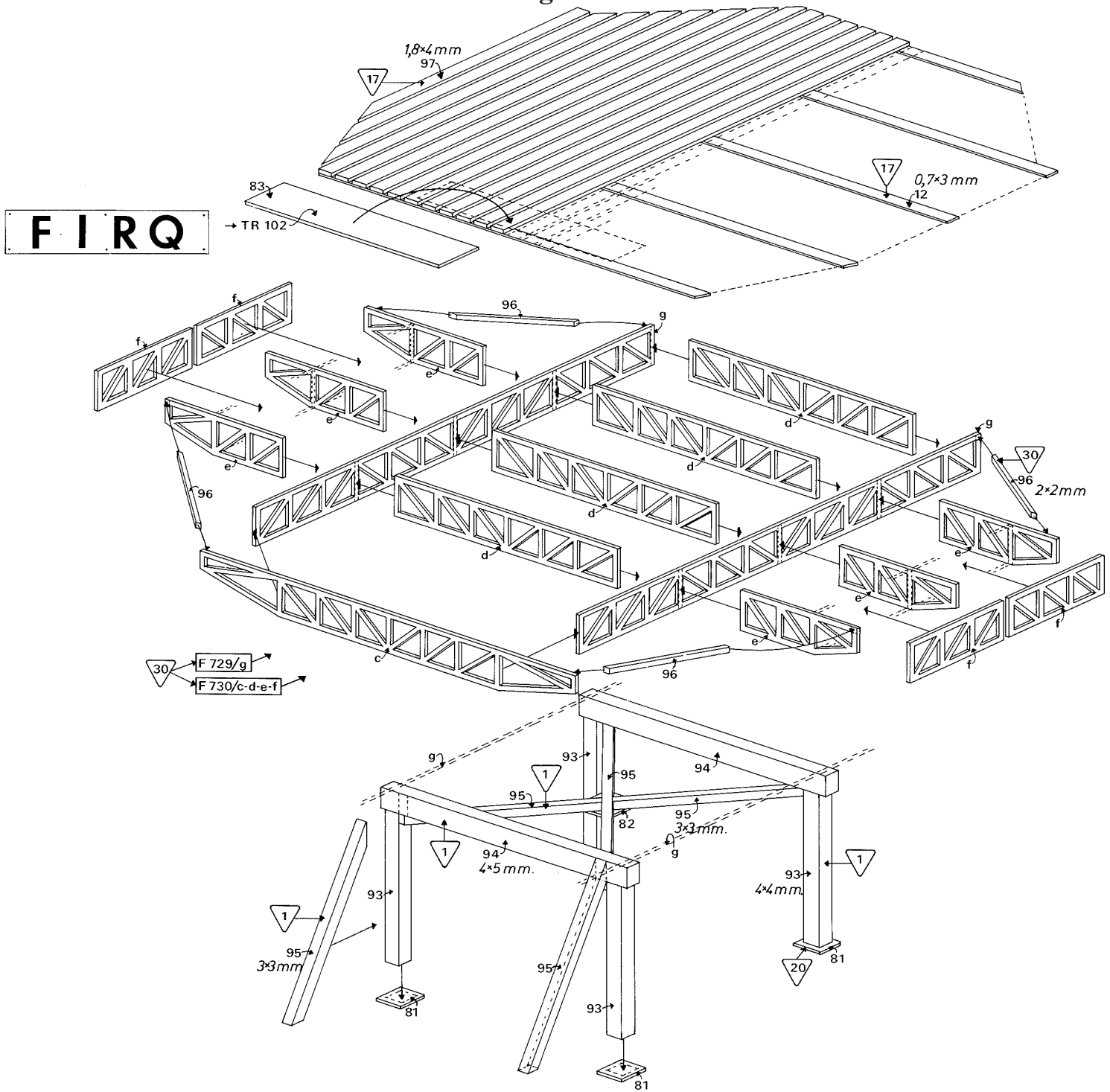
FIRQ
TR 102
1,8×4 mm
97
17
83
0,7×3 mm
12
96
2×2mm
30
F 729/g
F 730/c-d-e-f
93
94
95
3×3mm.
4×5 mm.
4×4mm.
82
81
20

Fig. 21

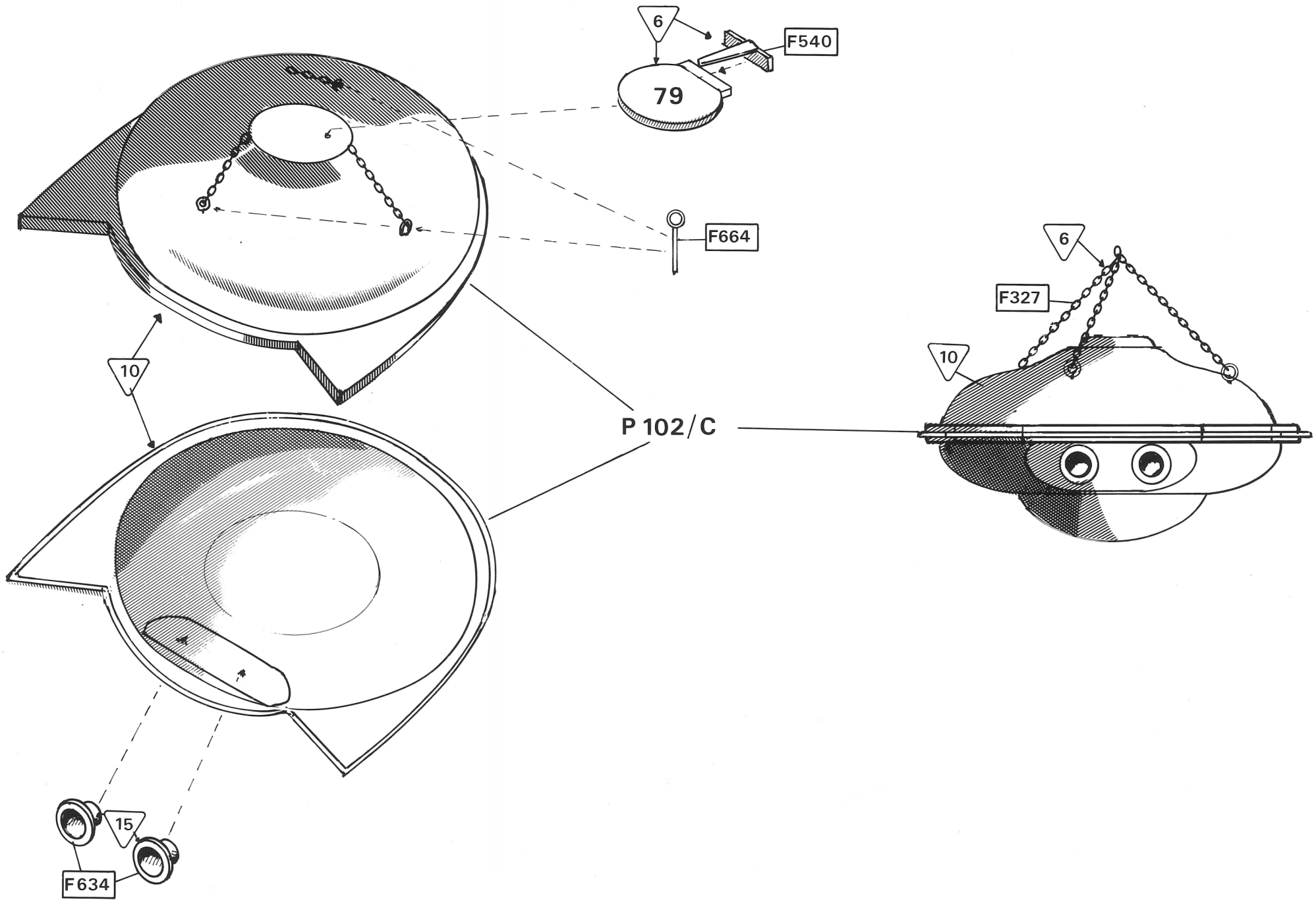

Fig. 22

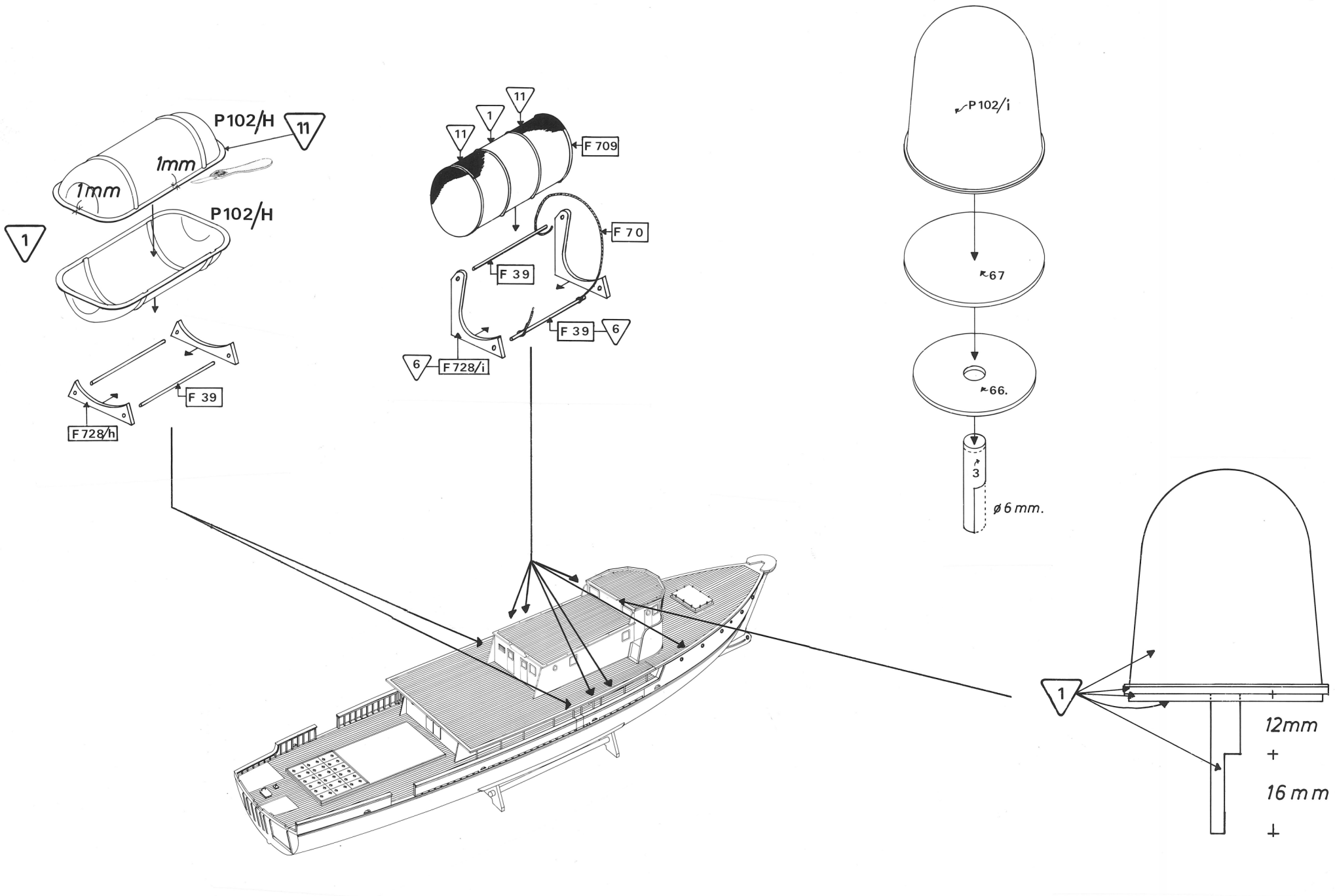
P102/H
11
1mm
1mm
P102/H
1
F 728/h
F 39
11
1
11
F 709
F 70
F 39
F 39
6
6
F 728/i
P 102/i
67
66.
3
ø 6 mm.
1
12mm
+
16 mm
+

Fig. 23

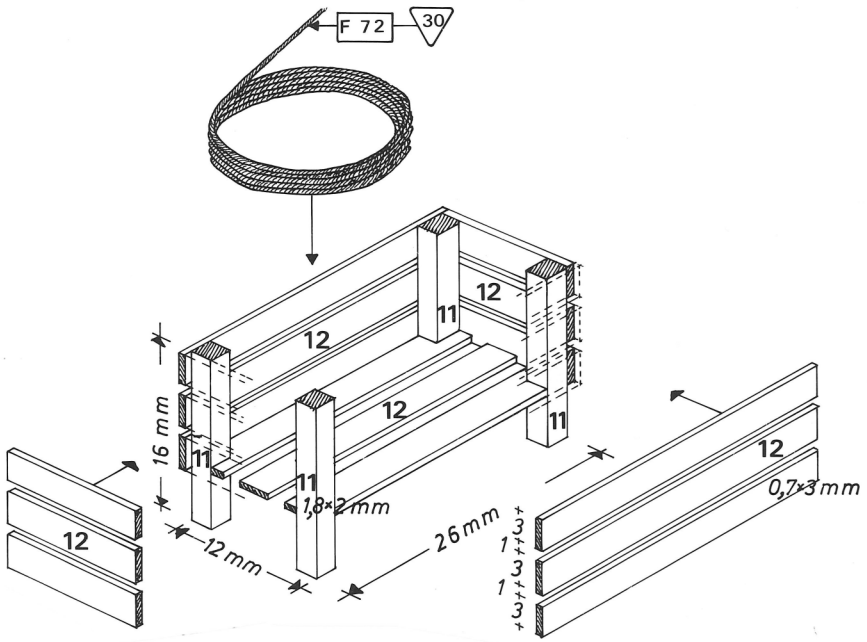
F 72
30
12
11
16 mm
1,8×2 mm
12 mm
26 mm
0,7×3 mm

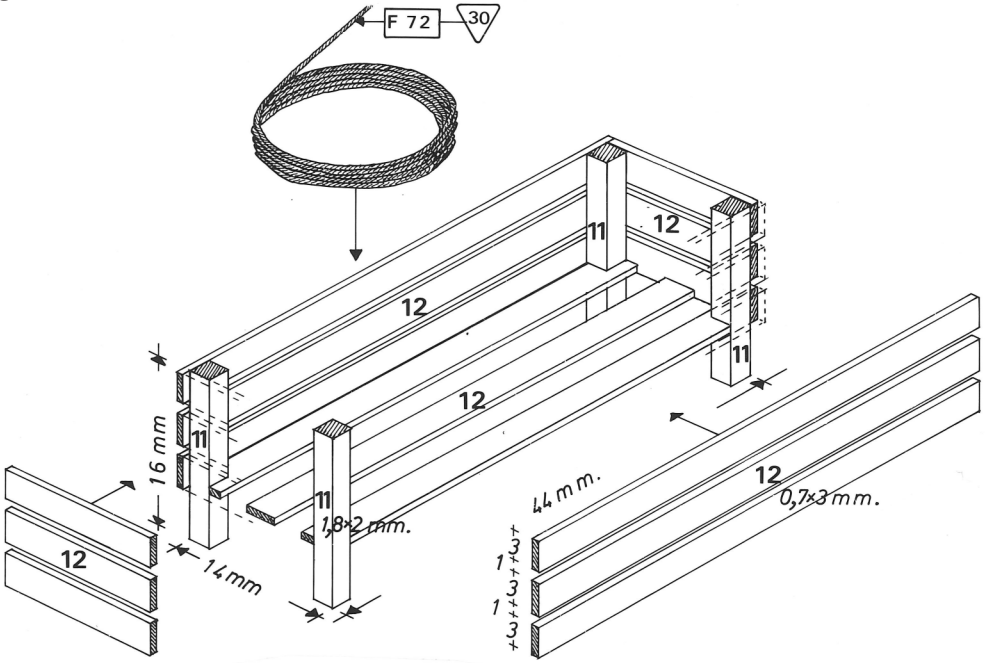
F 72
30
12
11
16 mm
14 mm
1,8×2 mm.
44 mm.
0,7×3 mm.

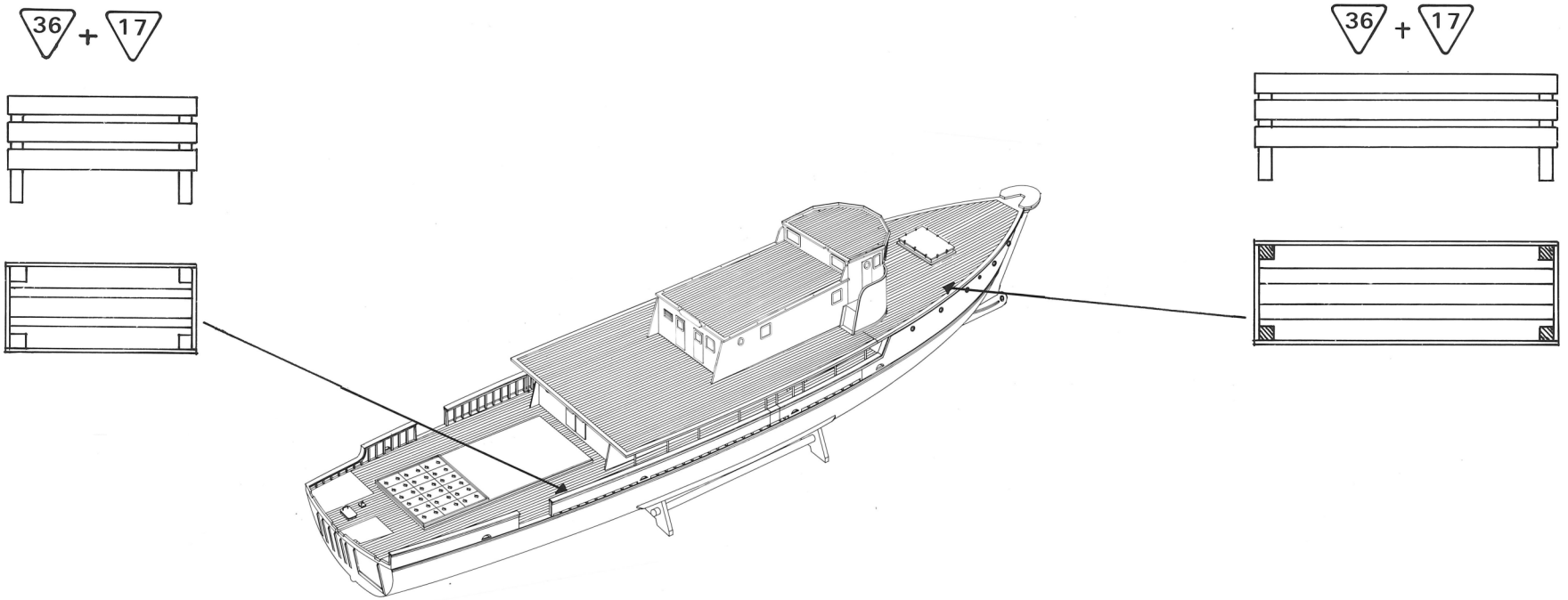
36 + 17
36 + 17

Fig. 24

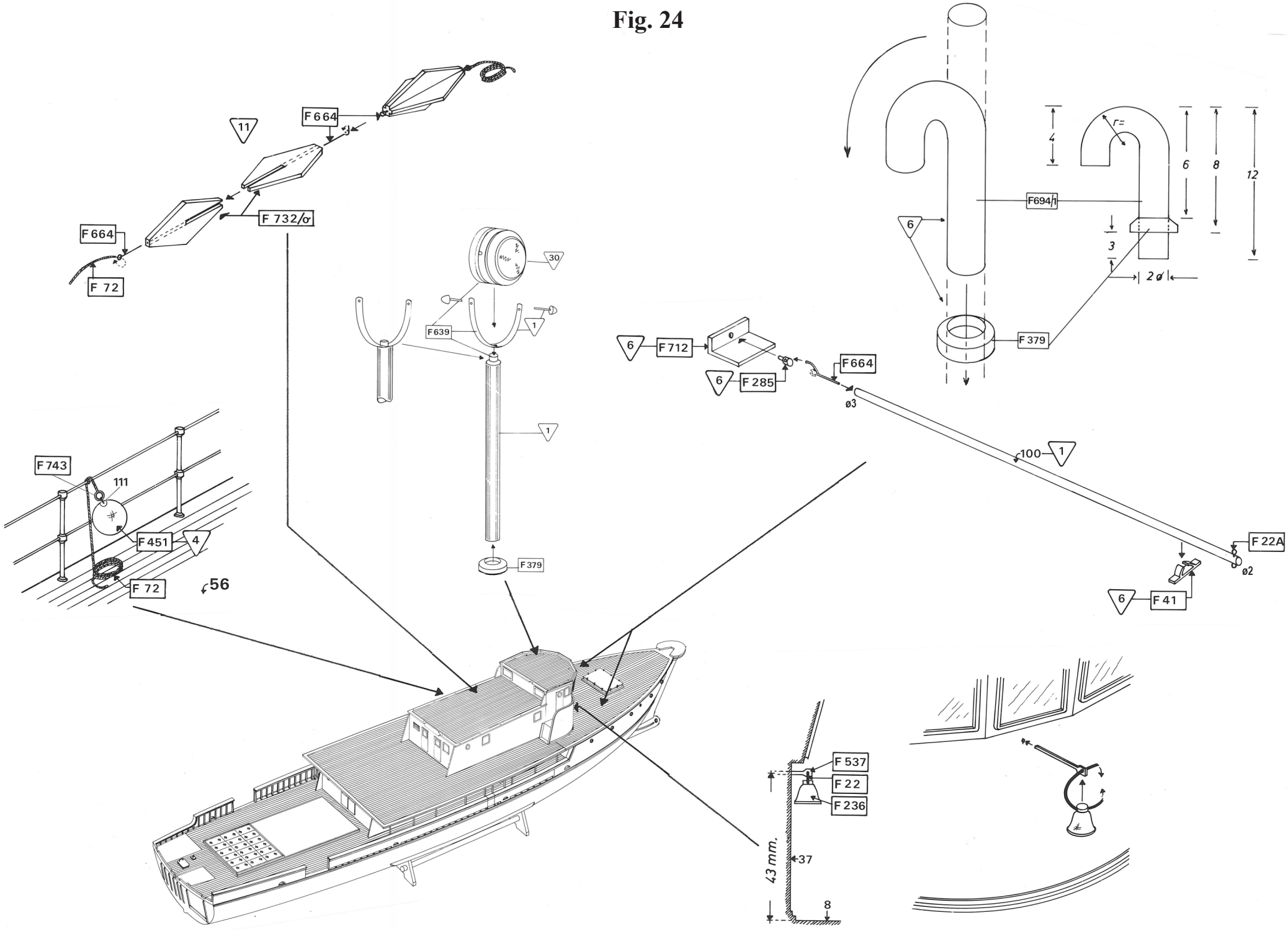
11
F 664
F 732/σ
F 664
F 72
30
F 639
1
1
F 379
F 743
111
F 451
4
F 72
56
6
F 712
6
F 285
F 664
ø3
100
1
F 22A
ø2
6
F 41
F694/1
6
4
r=
6
8
12
3
2σ
F 379
F 537
F 22
F 236
43 mm.
37
8

Fig. 25

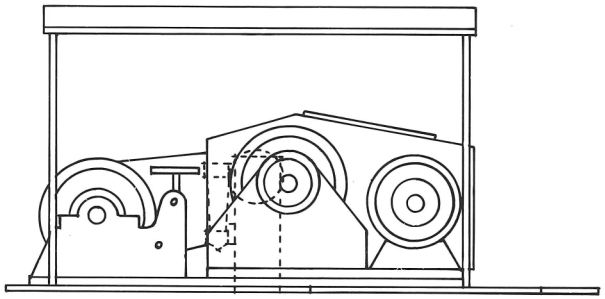

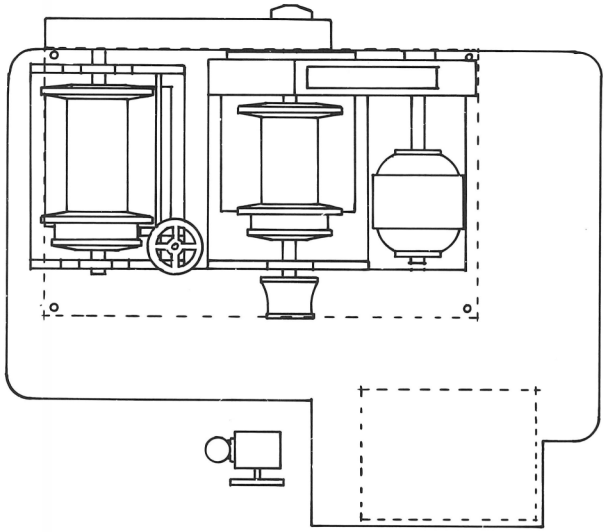

SPIL 1

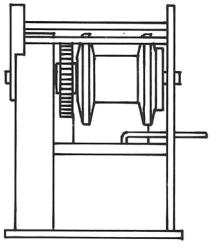

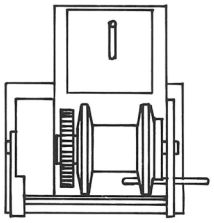

SPIL 2

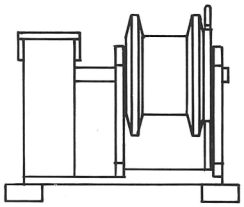

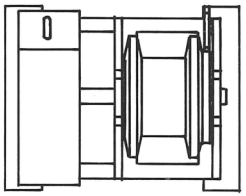

SPIL 3

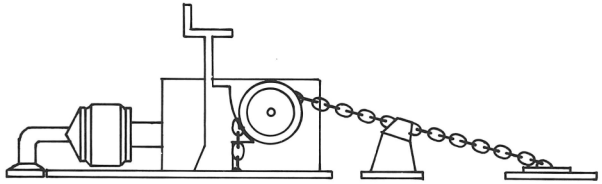

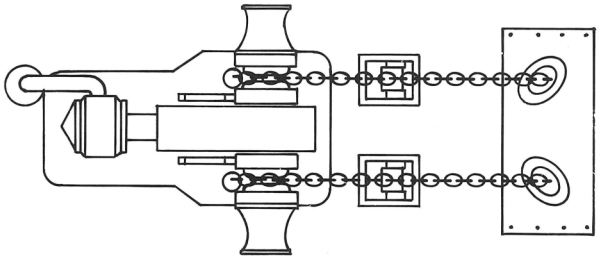

SPIL 4

Fig. 26

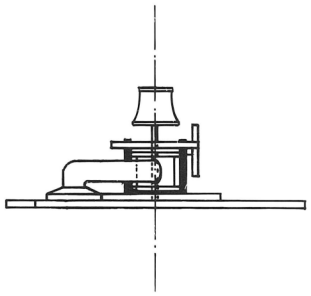

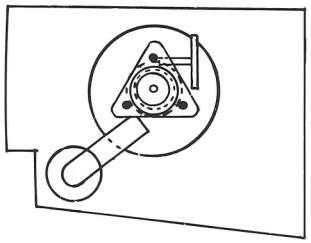

SPIL 5

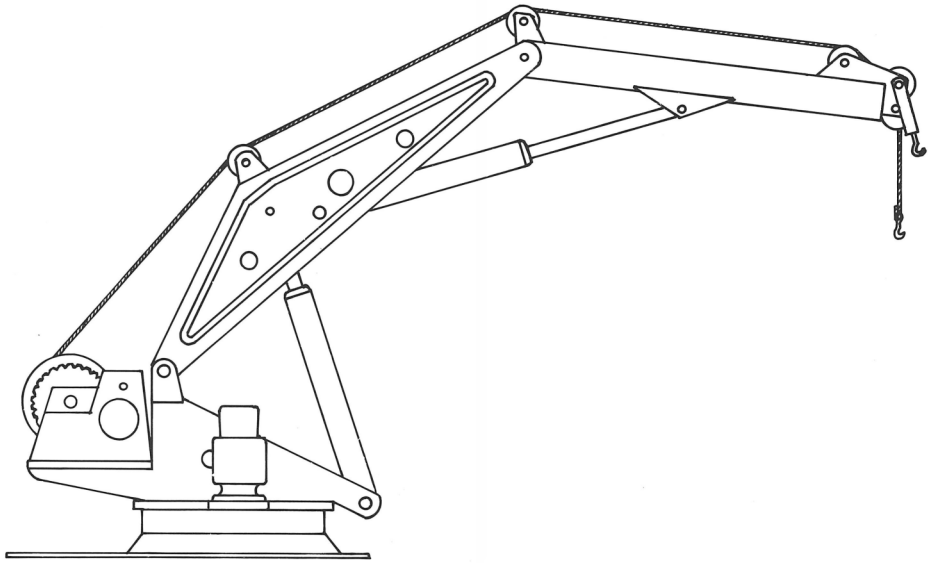

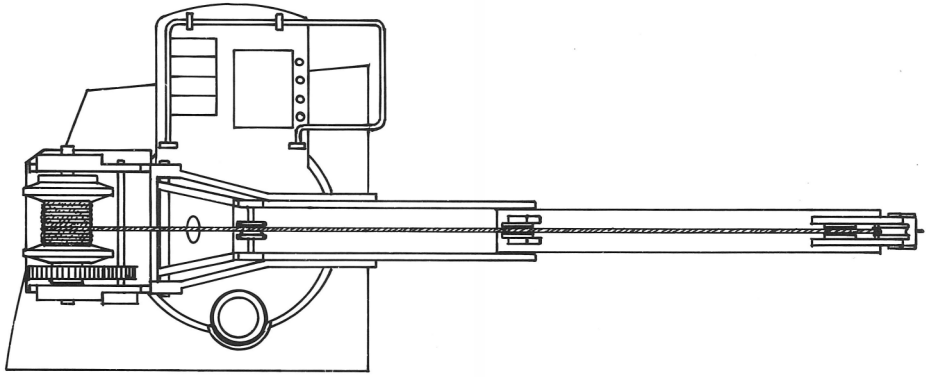

KRAN

Fig. 27

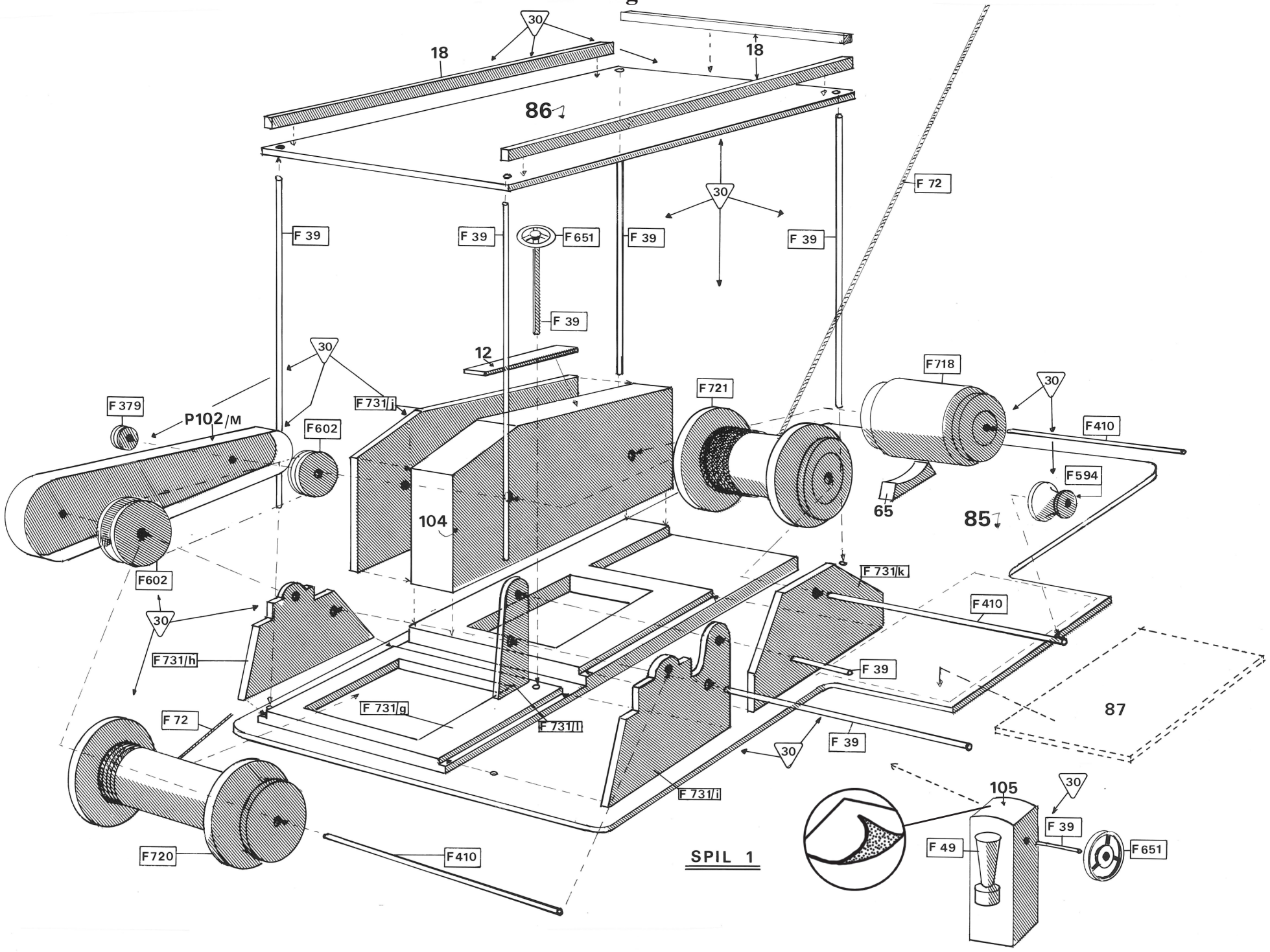
30
18
18
86
F 72
F 39
F 39
F651
F 39
F 39
F 39
12
30
F718
30
F 379
P102/M
F 731/j
F721
F410
F602
F594
65
85
104
F602
F 731/k
30
F 731/h
F 410
F 39
F 731/g
F 731/l
87
F 72
30
F 39
F 731/i
105
30
F720
F410
SPIL 1
F 49
F 39
F651

Fig. 28

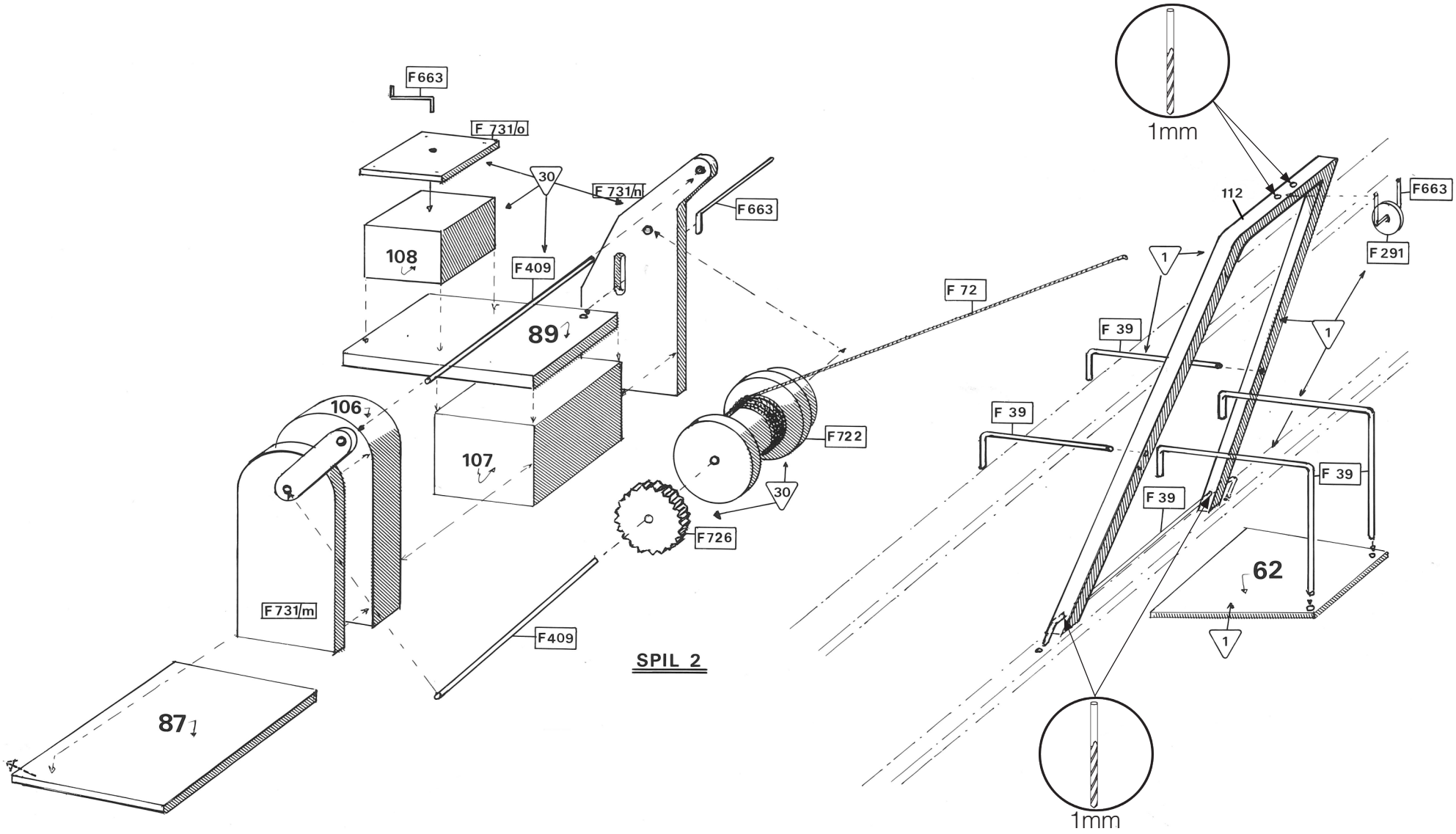
F663
F 731/o
30
F 731/n
F663
108
F409
89
106
107
F722
30
F726
F 72
F731/m
F409
87
SPIL 2
1mm
112
F663
F 291
1
F 39
1
F 39
F 39
F 39
62
1
1mm

Fig. 29

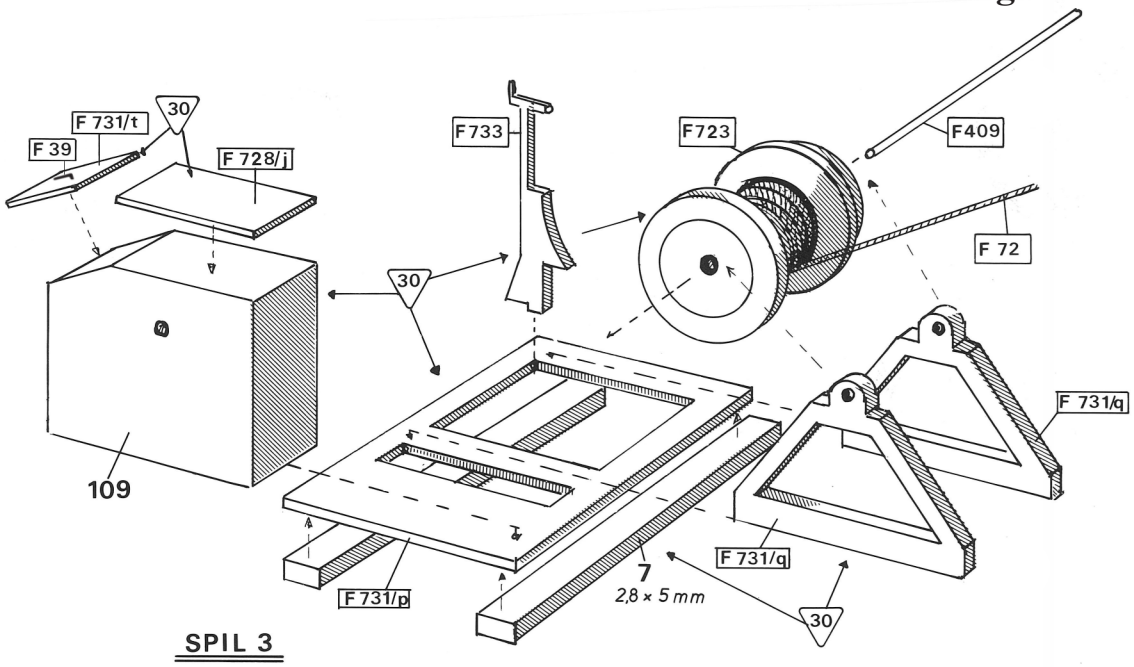

SPIL 3

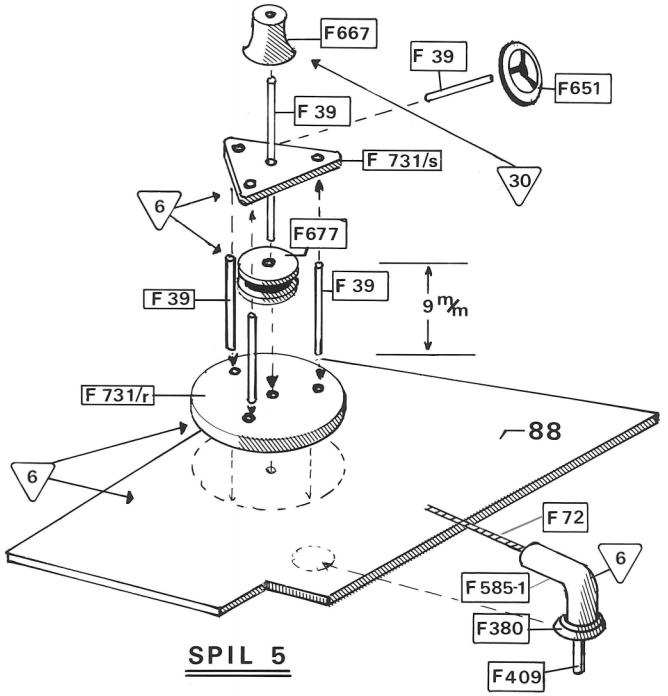

SPIL 5

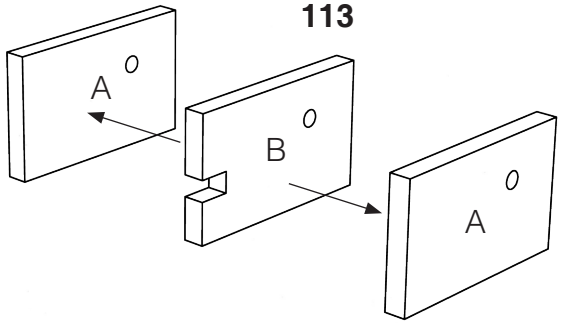

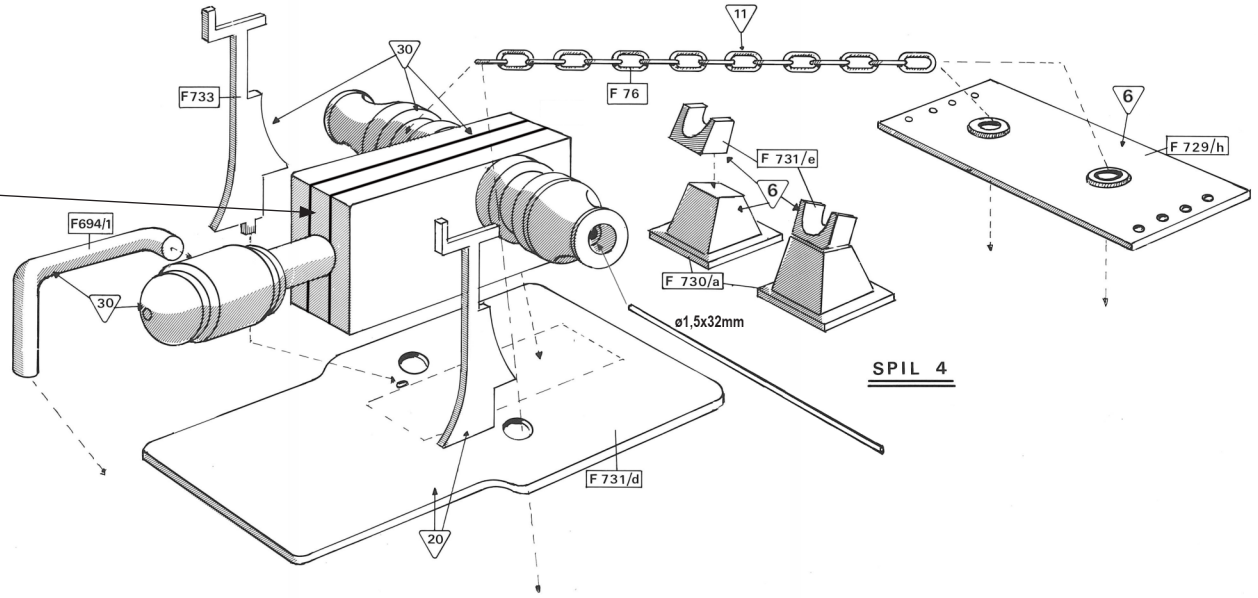

SPIL 4

Fig. 30

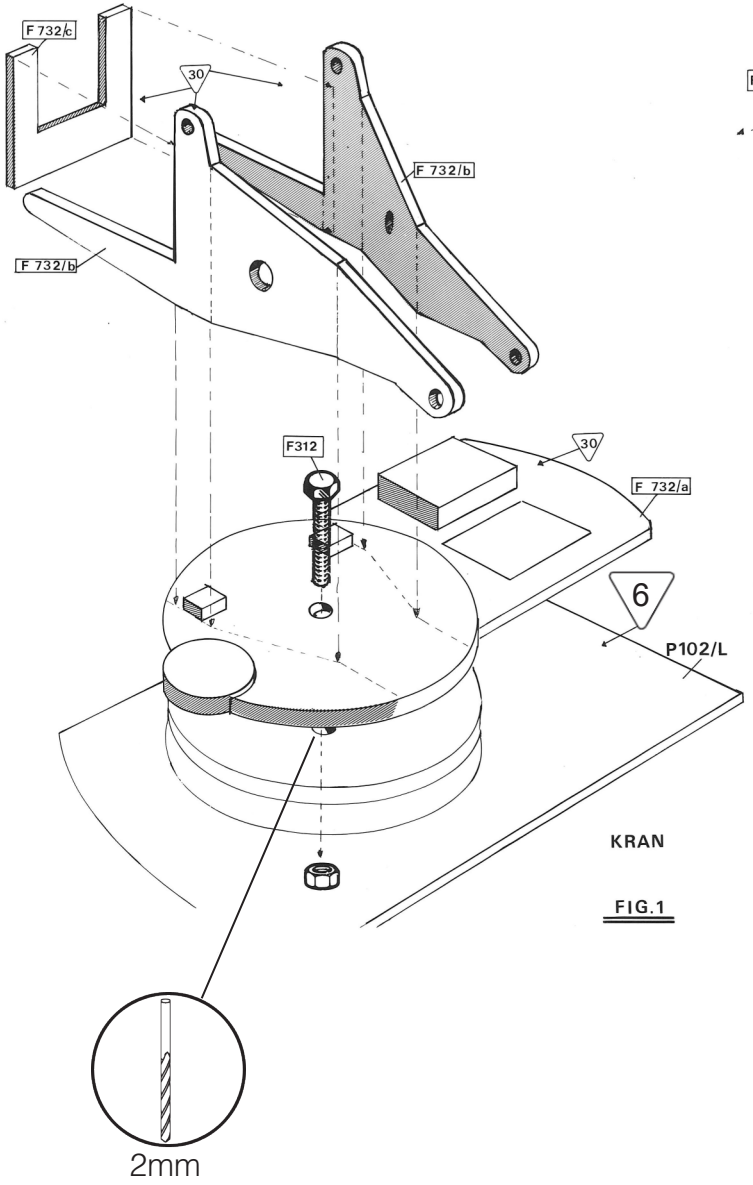

KRAN

FIG.1

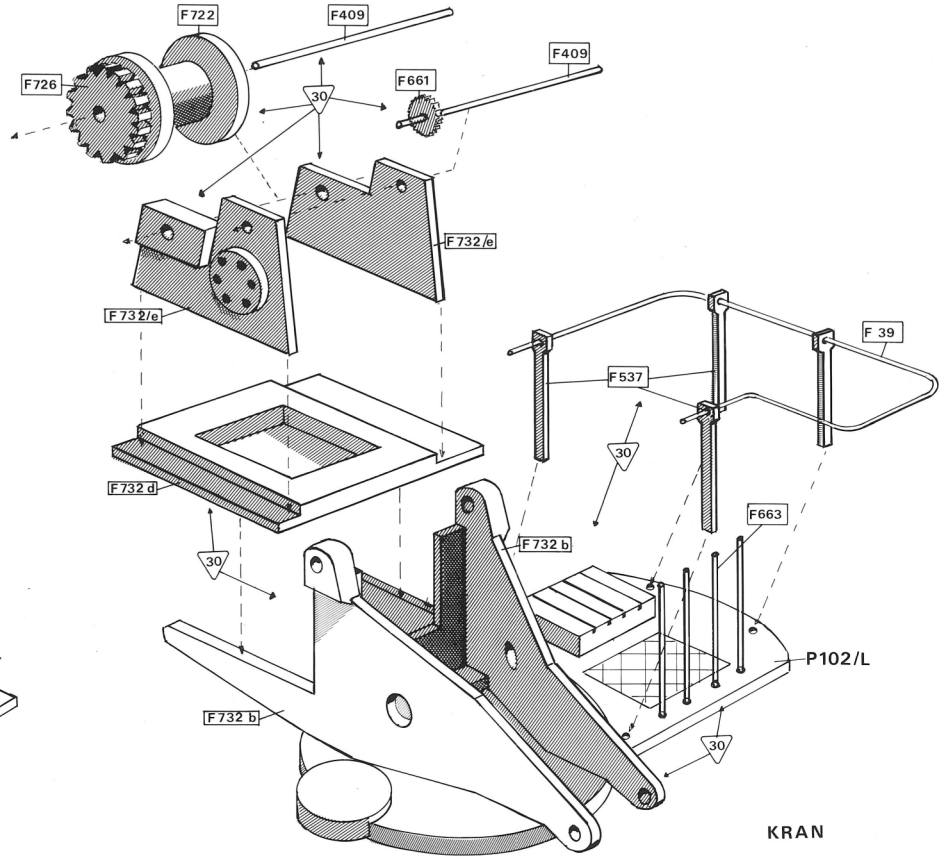

KRAN

FIG. 2

F 707

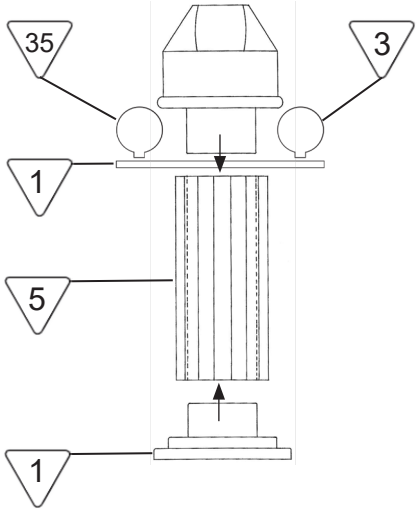

F 708

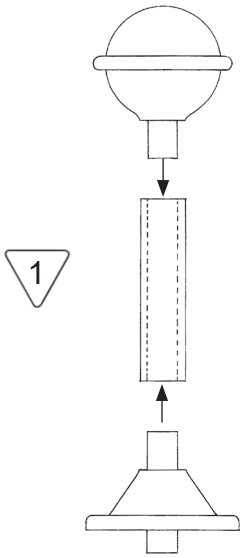

Fig. 31

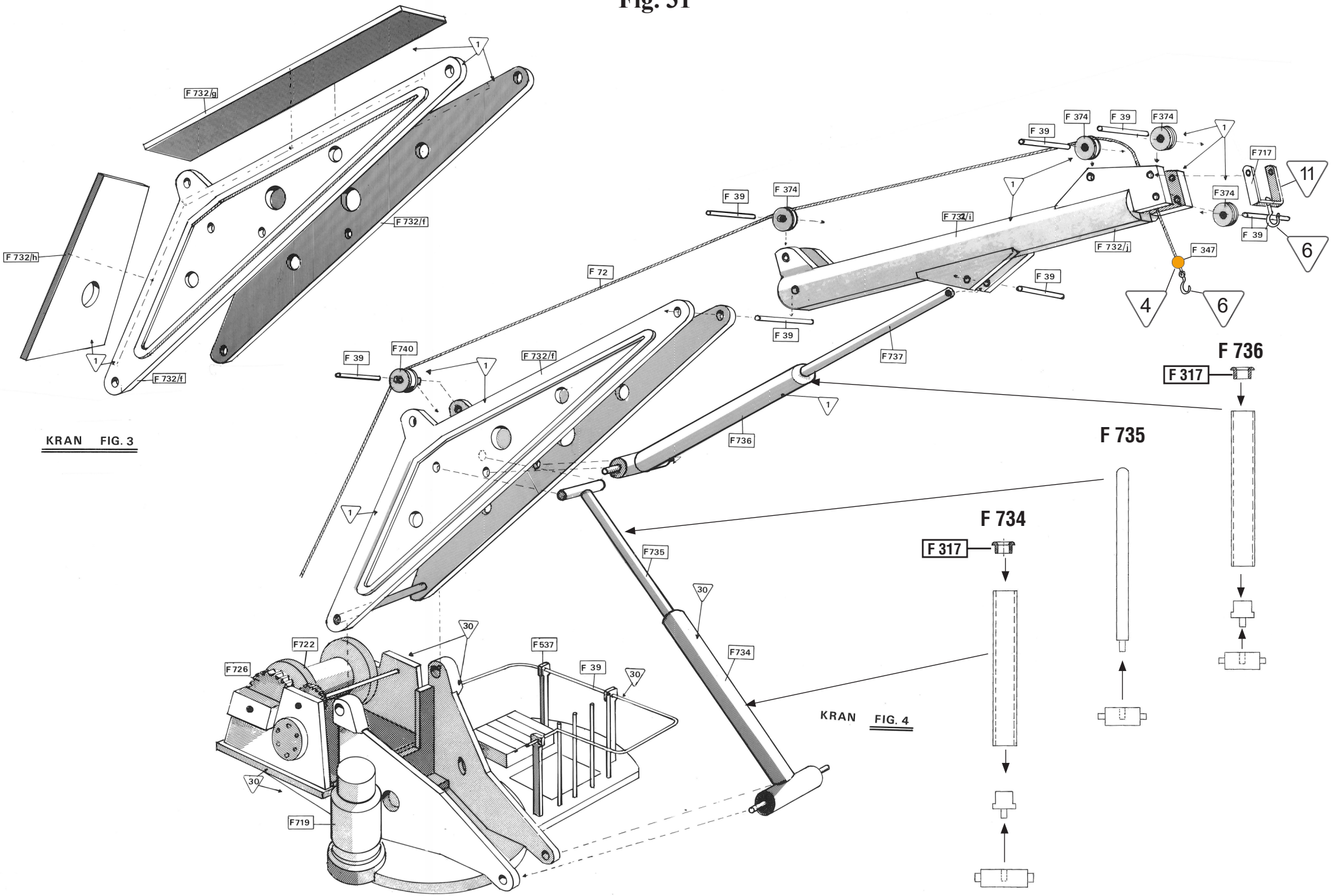
F 732/g
F 732/h
F 732/f
F 732/f
KRAN FIG. 3
F 374
F 39
F 374
F 39
F 374
F 39
F717
11
F 732/i
F 732/j
F 347
F 39
6
4
6
F 72
F 39
F 740
F 732/f
F 737
F 736
F 735
F 734
F 317
F 736
F 317
F 735
F 734
F 722
F 726
F 537
F 39
30
30
30
F719
KRAN FIG. 4

Fig. 32

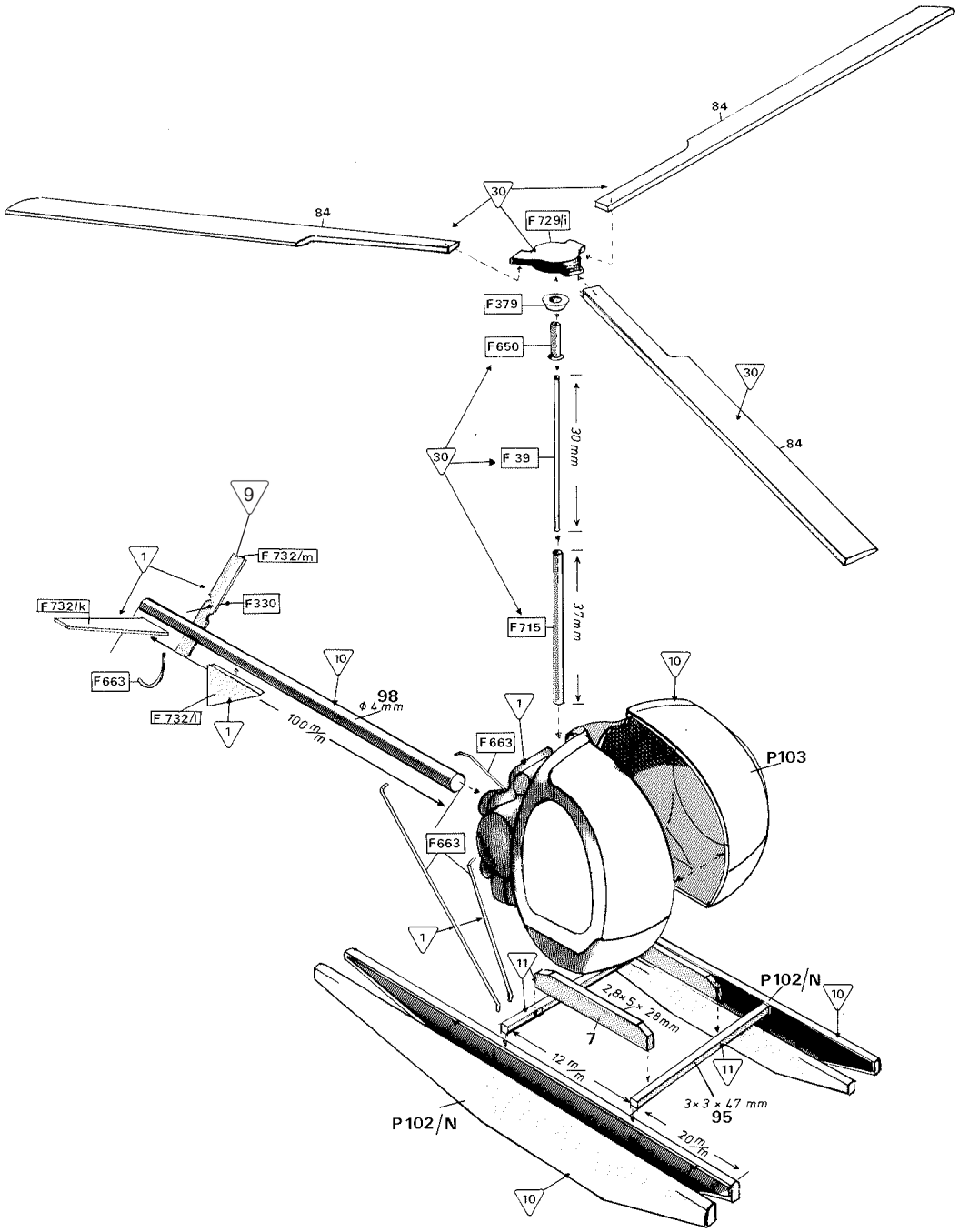
84
84
30
F 729/i
F379
F650
30
84
30
F 39
30 mm
37 mm
F715
9
F 732/m
1
F 732/k
F330
F663
10
98
Φ 4 mm
100 m/m
F 732/l
1
F663
10
P103
F663
1
11
2,8×5×28mm
7
P102/N
10
12 m/m
11
3×3×47 mm
95
P 102/N
20 m/m
10

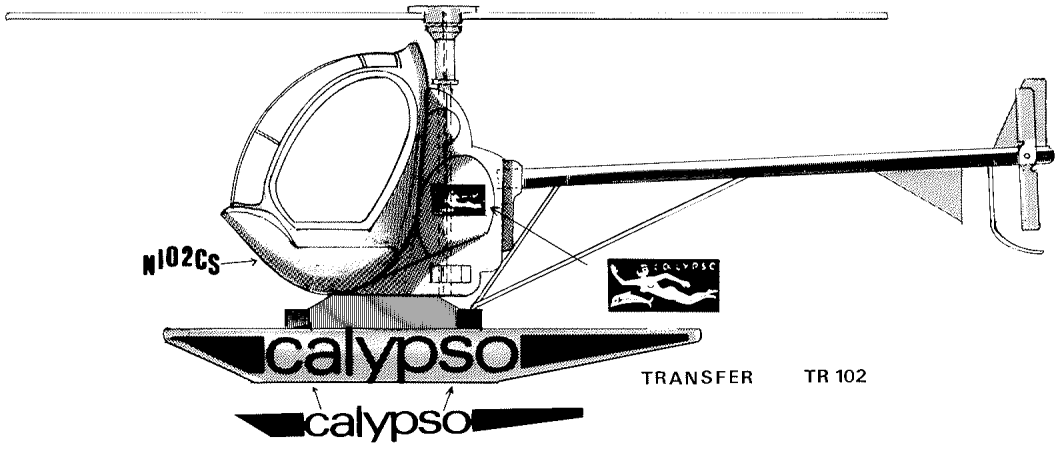
N102CS
calypso
TRANSFER
TR 102
calypso

Fig. 33

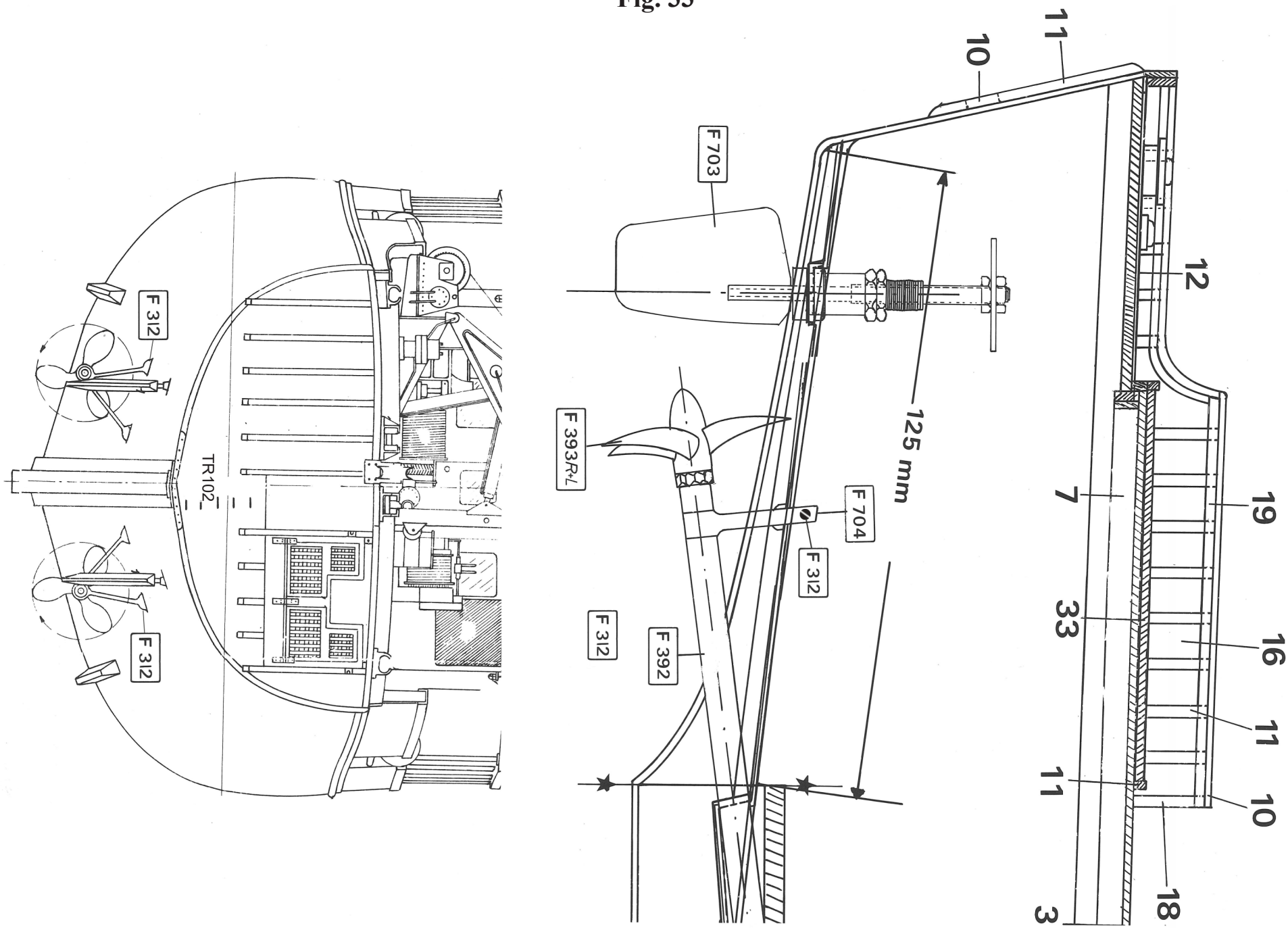
11
10
F 703
12
125 mm
19
7
F 704
F 393R+L
F 312
33
16
11
F 312
F 392
11
10
18
3
F 312
TR102
F 312

Fig. 34

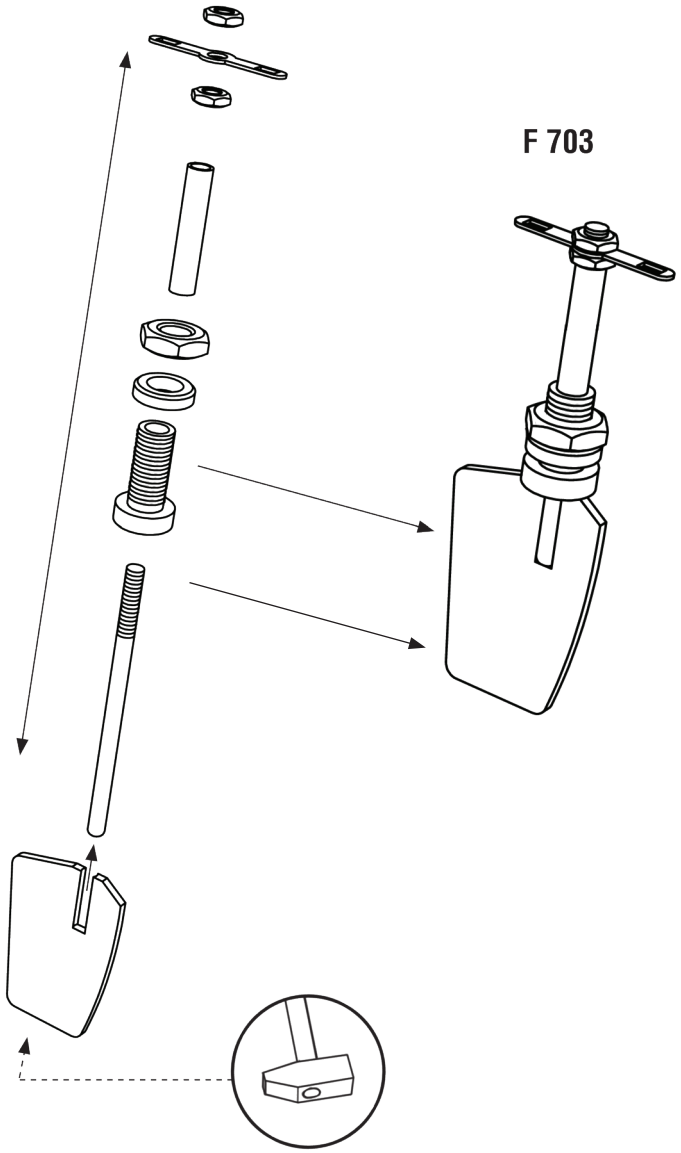

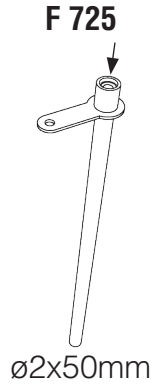

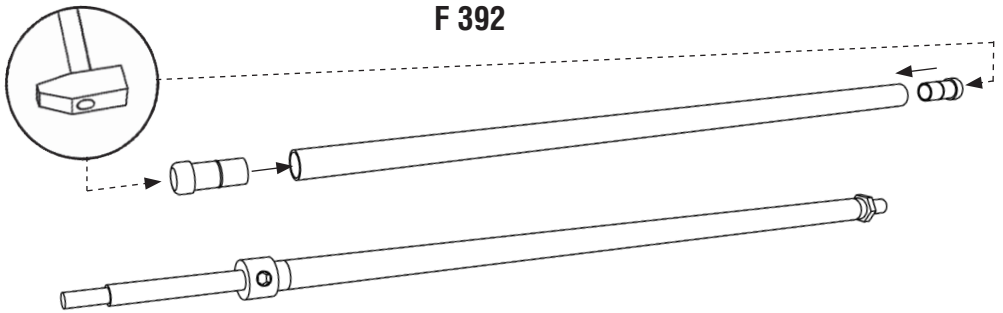

F 728

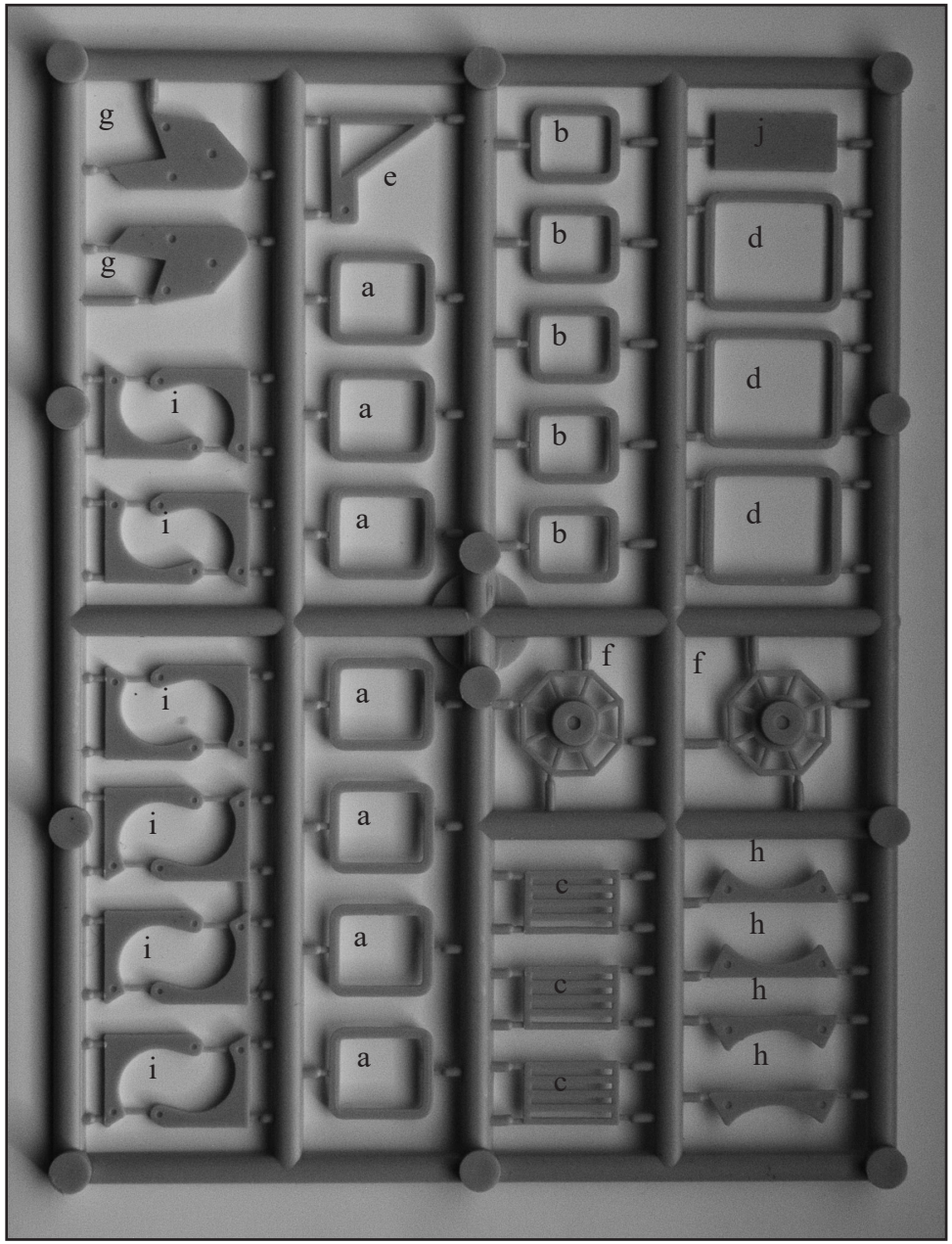

F 729

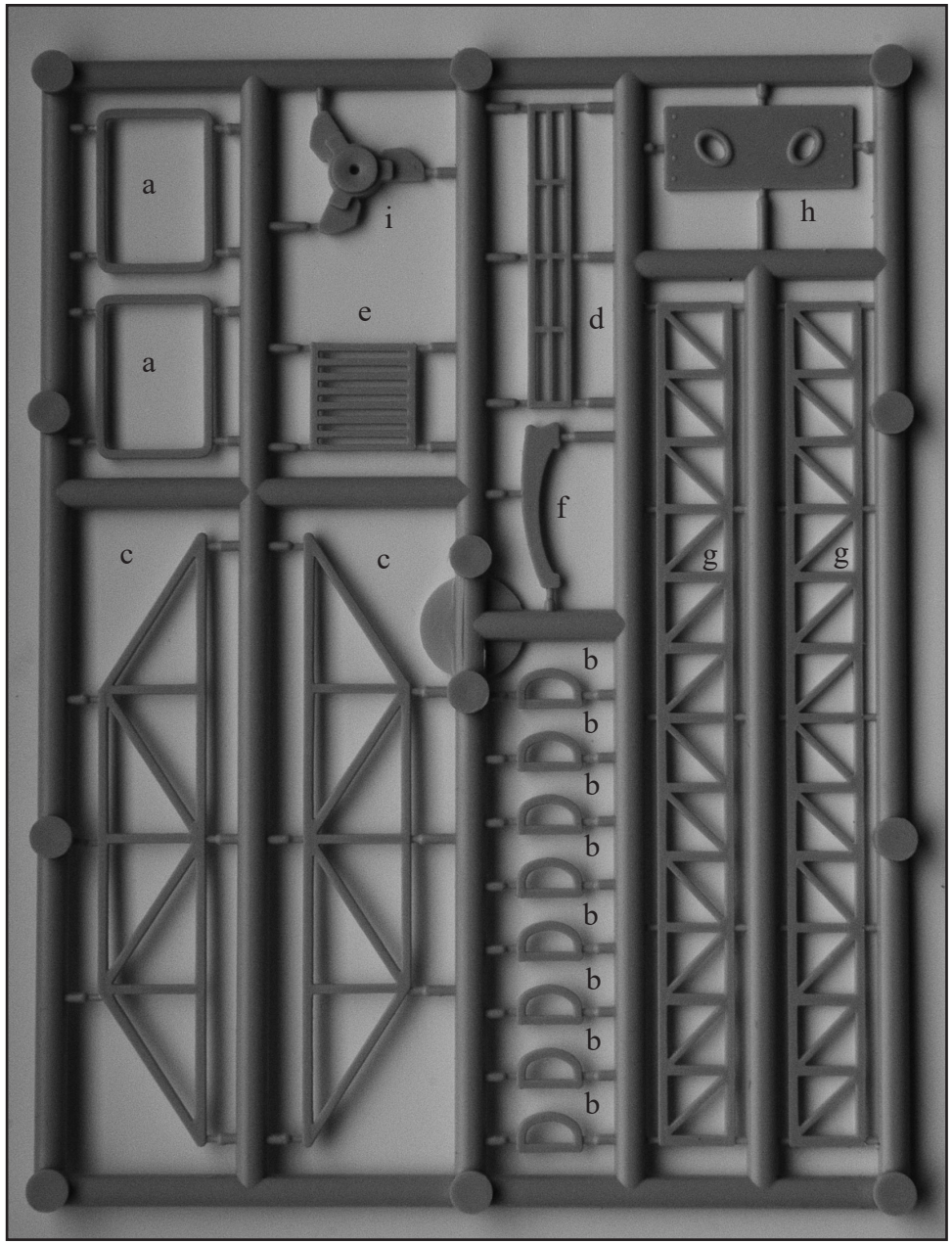

F 730

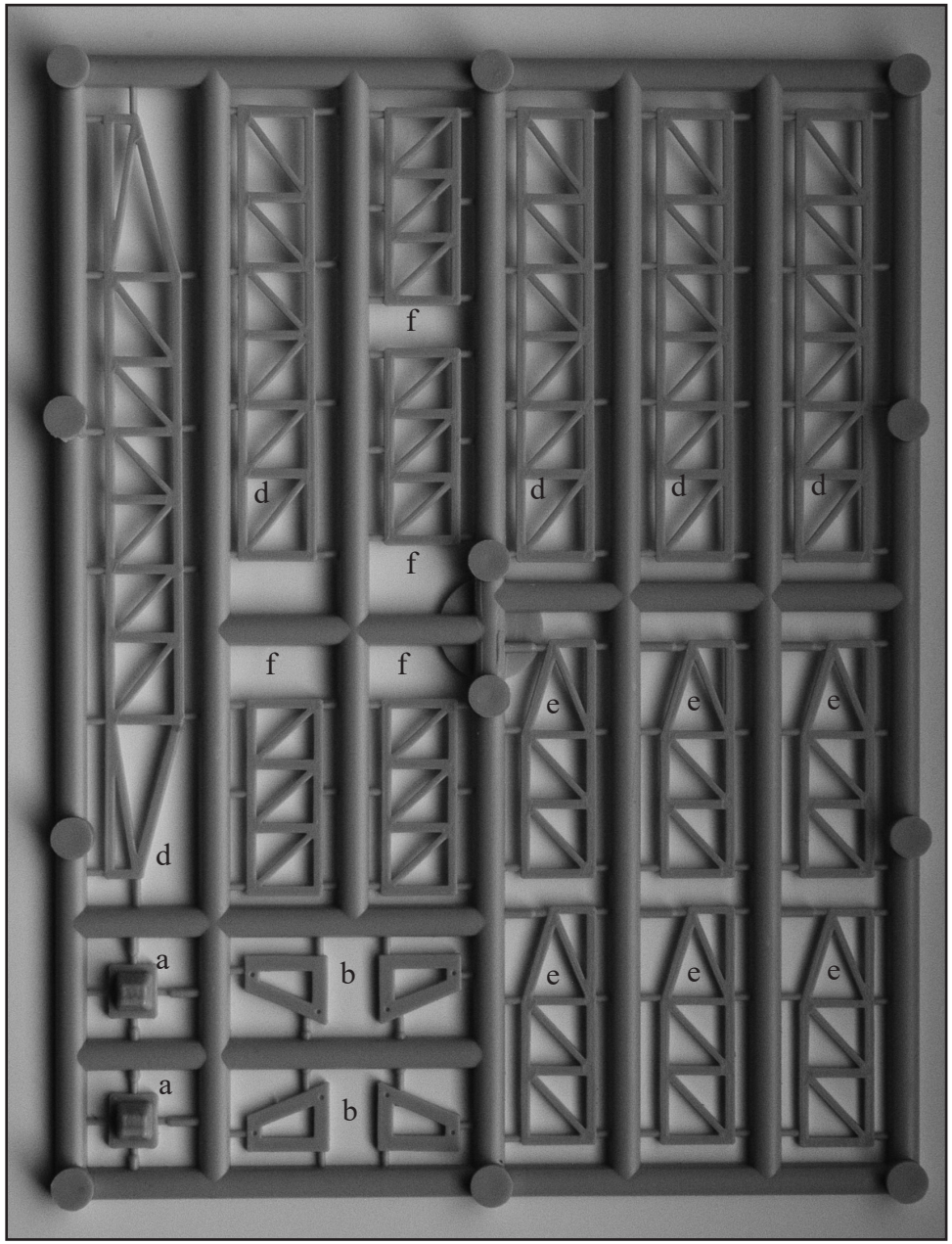

F 731

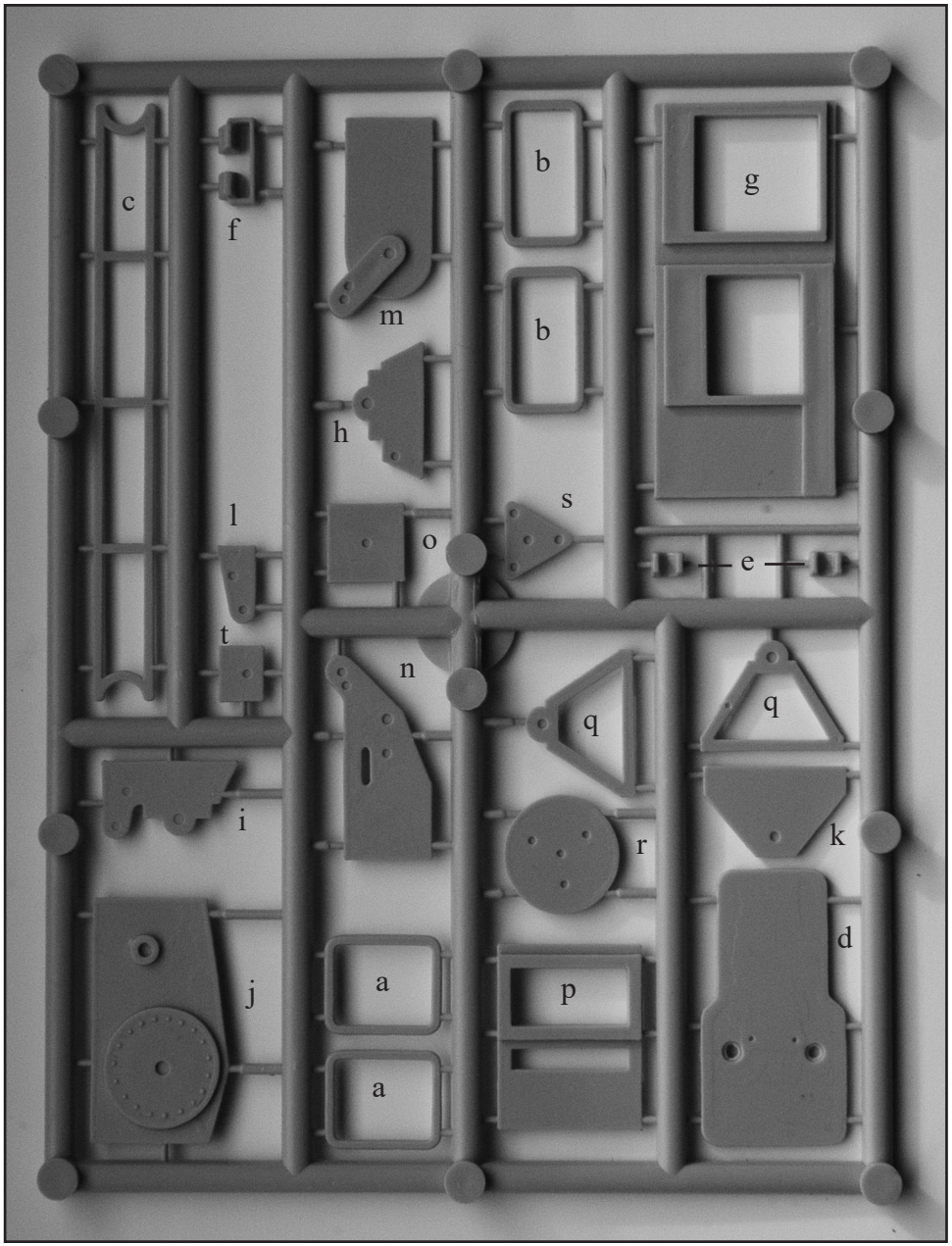

F 732

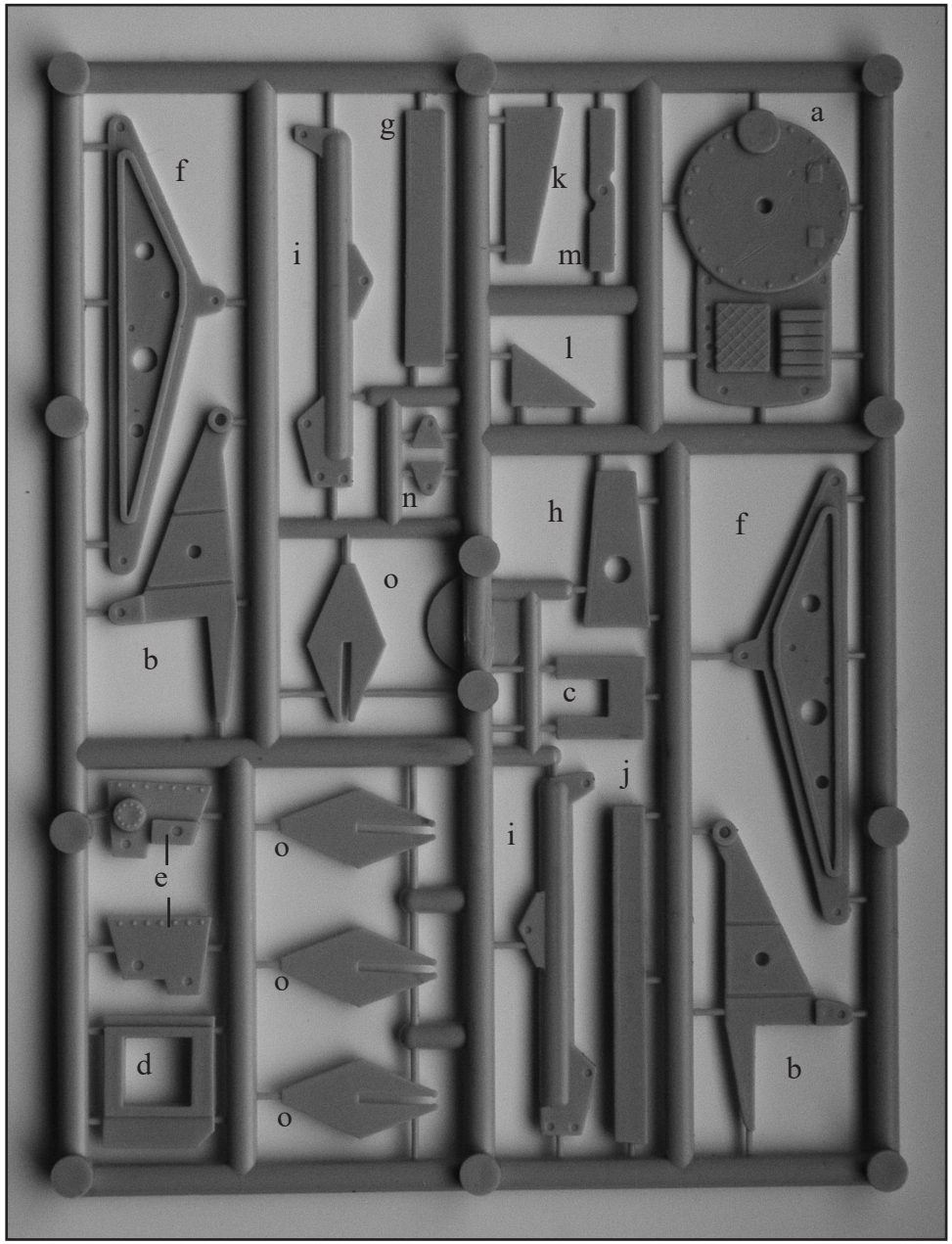

P 102

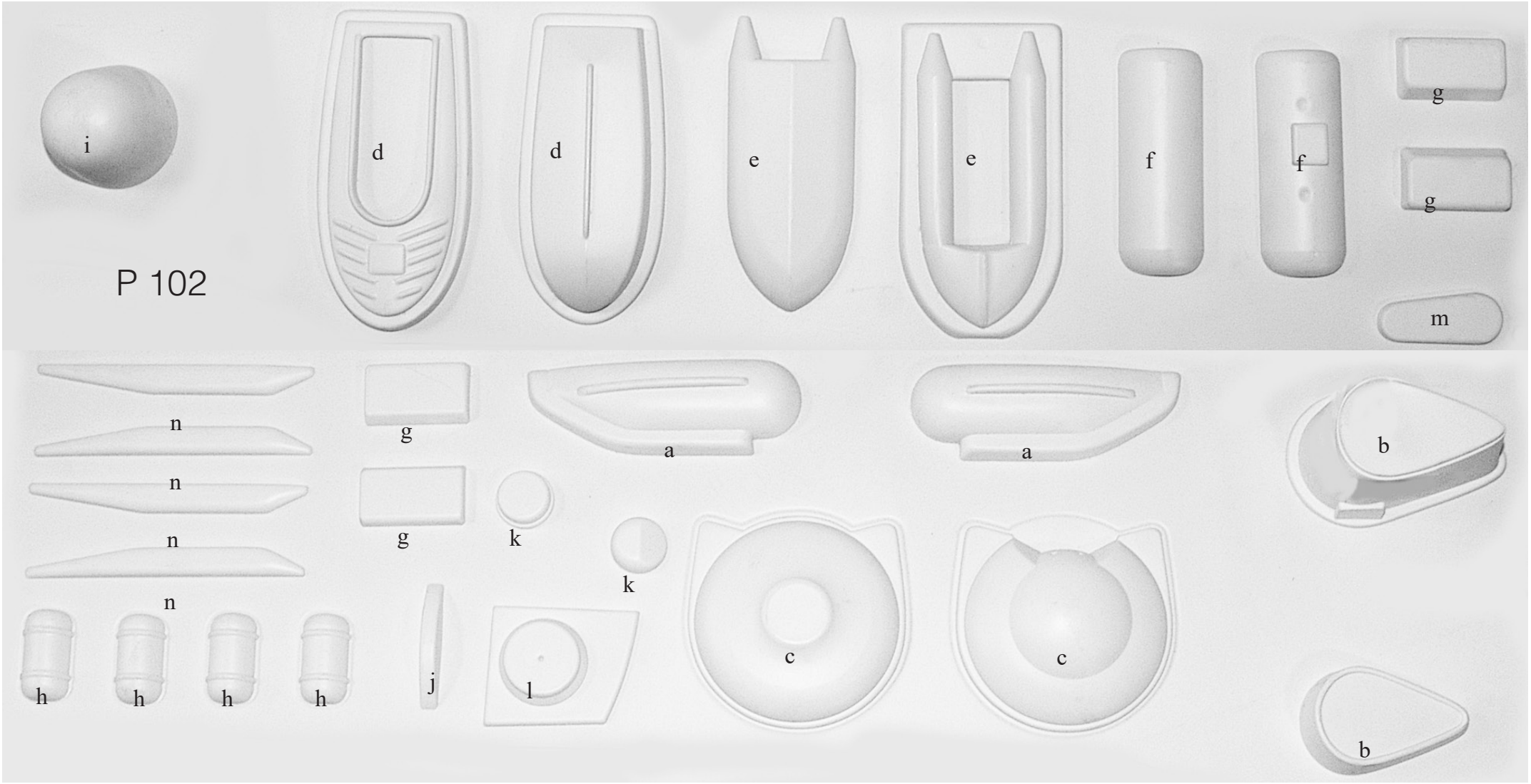

P103

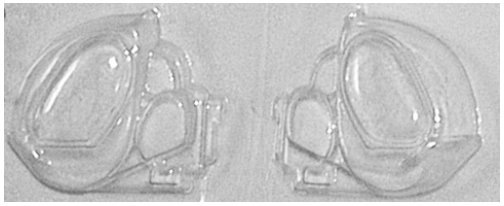

DK

Symboler  = Rigningsnummer

 = Farvenummer



= Bejdse

GB

Symbols  = Rigging No

 = Colour Nor



= Stain

D

Zeichen  = Takel Nr.

 = Farben Nr



= Beize

F

Symboles  = Greement no.

 = Couleur no.



= Mordant

NL

Symbolen  = Tuigage Nr.

 = Kleur Nr.



= Beits

E

Símbolo  = Oparejo Nr.

 = Color Nr.



= Mordiente

I

Segno  = Attrezzatura No

 = Colore No



= Inchiostro tint.

P

Simbolos  = Cordame no

 = Cõr no



= Tintura

Til denne model er mahogni bejdse og farver med følgende numre nødvendige:
For this model is mahogany stain and colours with the following numbers should be used:
Für dieses Modell sind Mahagoni Beize und Farben mit den folgenden Nummern notwendig:
Pour ce modèle, le mordant et les couleurs avec les numéros suivants doivent être employées:
Voor dit model zijn kleuren met de volgende nummers nodig:
Para est modelo se necesitan mordiente et colores con los siguientes nùmeros:
Per questo modello occorrono inchiostro tinteggiatore ”mogano” e colori con questi numeri:
Pinte o modelo com tintura cõr Mogno e as cõres sugeridas da Billing Boats:

Billing 1	=	White
Billing 3	=	Emerald
Billing 4	=	Orange
Billing 5	=	Tan
Billing 6	=	Hull Red
Billing 9	=	Bright Red
Billing 10	=	Matt Lemon
Billing 11	=	Black
Billing 15	=	Silver
Billing 17	=	Clear Poly
Billing 30	=	Dark Ad Grey
Billing 35	=	Signal Red
Billing 36	=	Bejdse/Stain/Beize/Mordant/Beits/Mordiente

X = Don't use

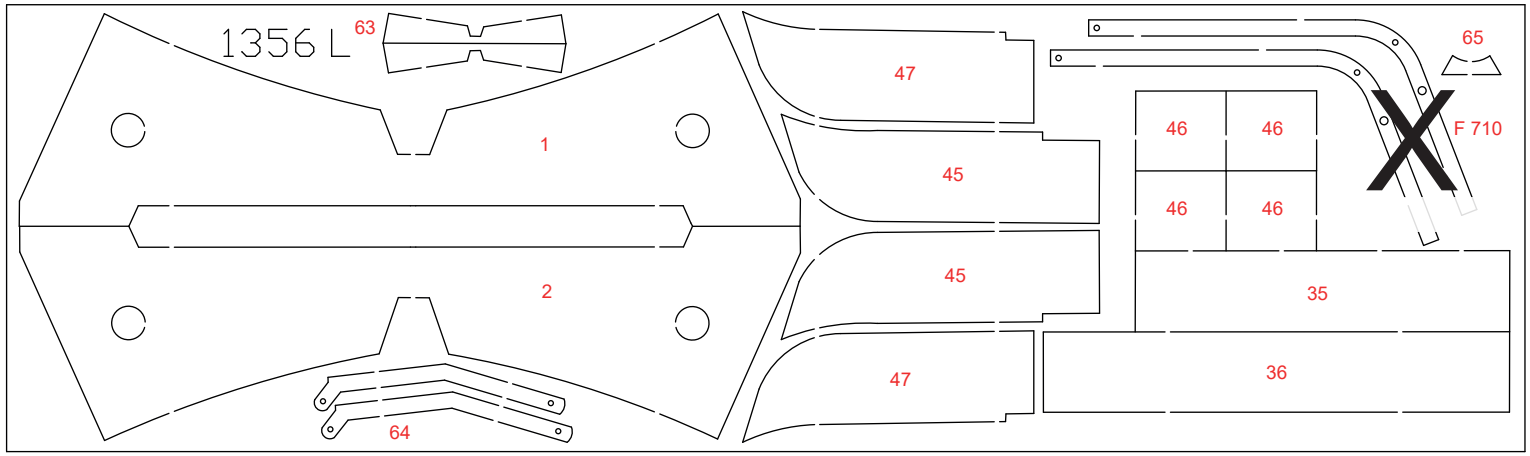
1356 L
63
1
2
64
47
45
45
47
65
46
46
46
46
F 710
35
36

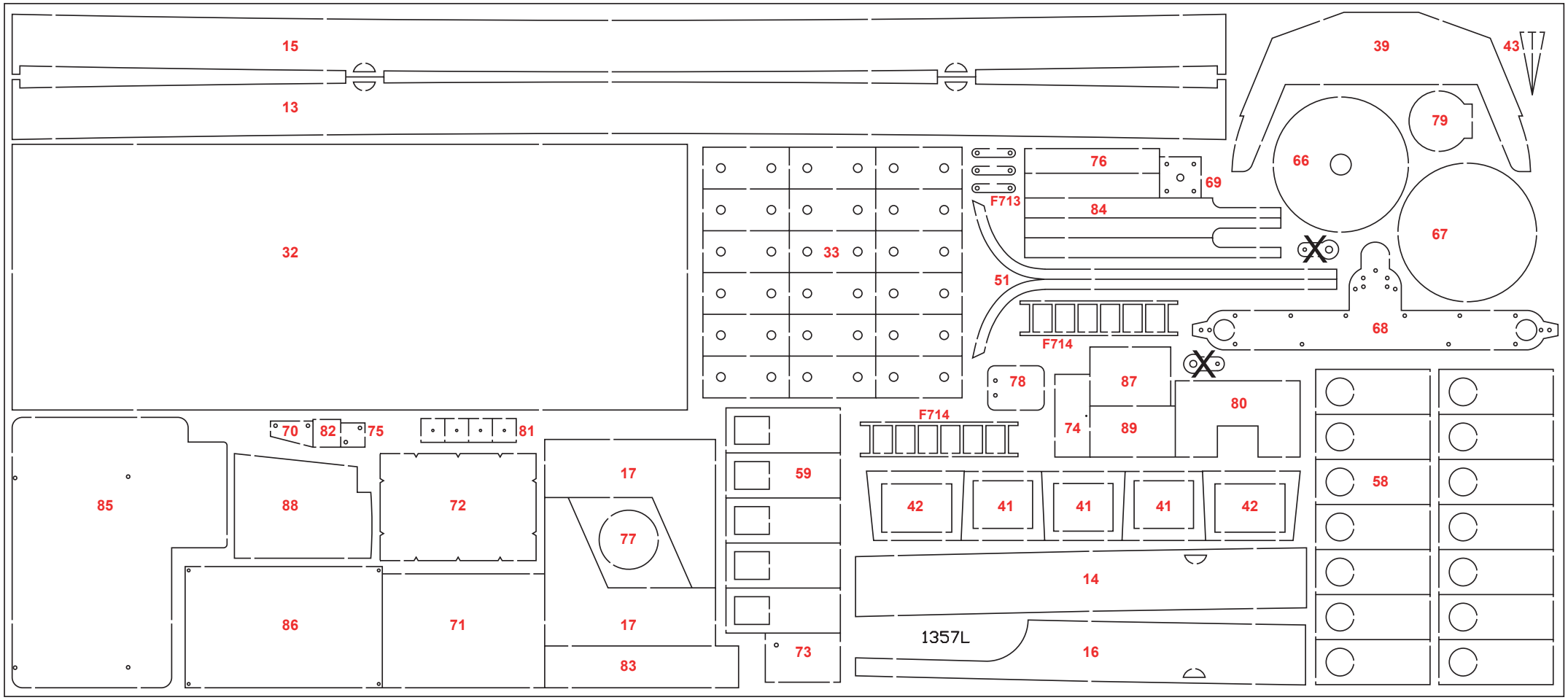
15
13
32
33
39
43
79
66
67
76
69
F713
84
51
F714
68
78
87
80
74
89
F714
42
41
41
41
42
14
1357L
16
58
59
73
85
88
72
70
82
75
81
17
77
17
86
71
83

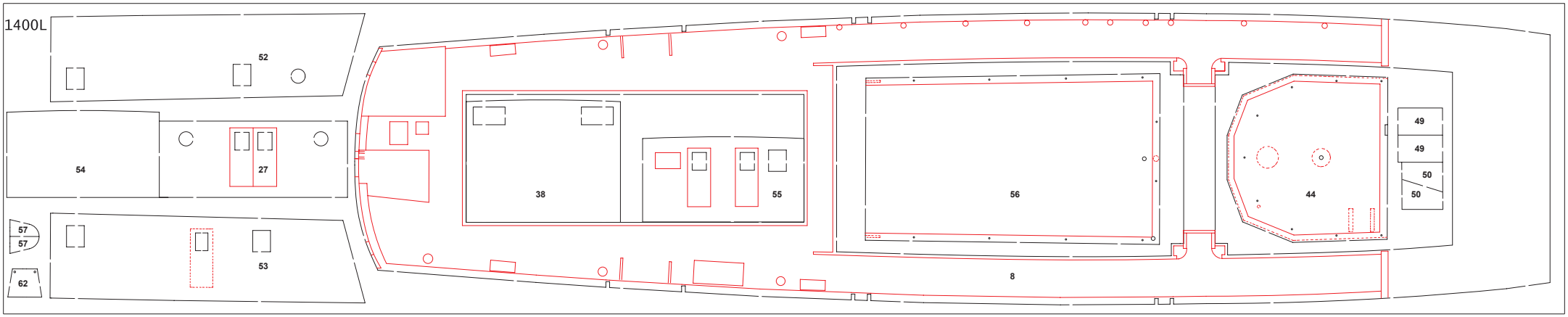
1400L
52
54
27
38
55
56
44
49
49
50
50
57
57
62
53
8

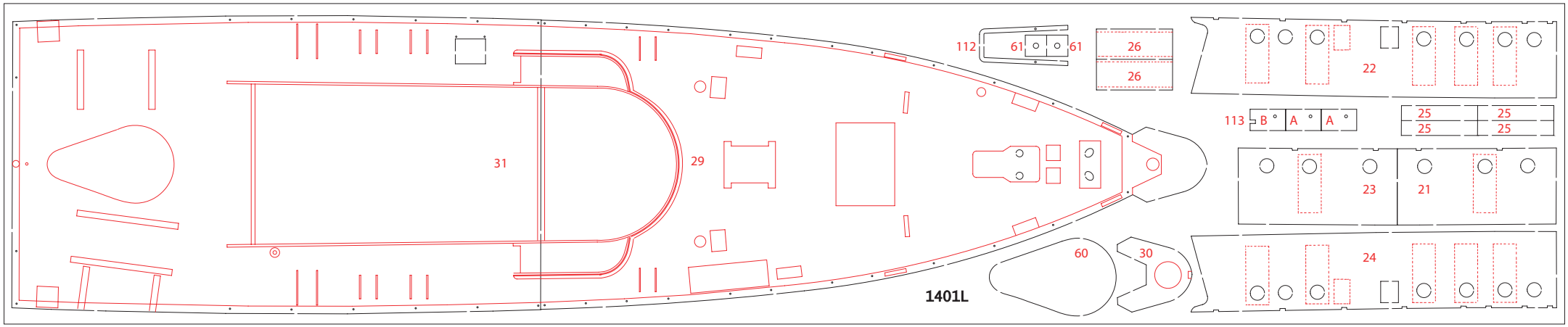
112
61
61
26
26
22
113
B
A
A
25
25
25
25
31
29
23
21
60
30
24
1401L

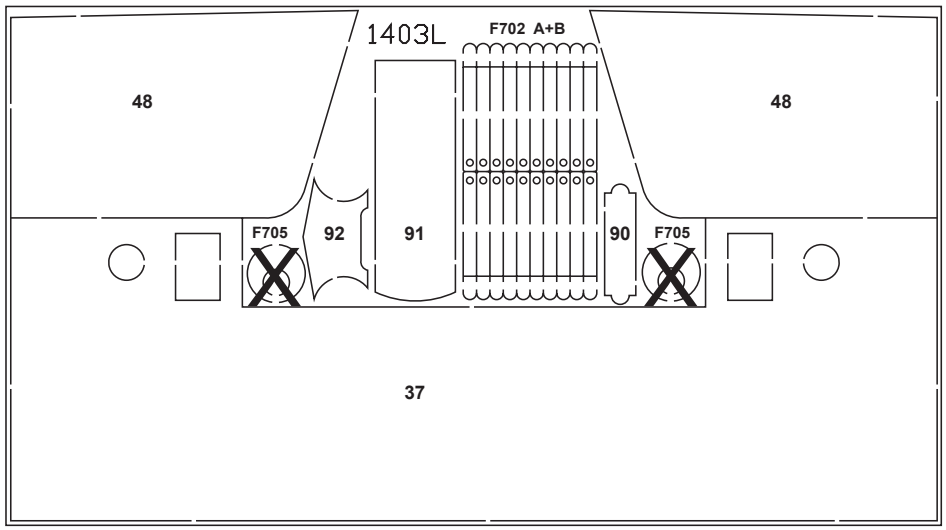
1403L
F702 A+B
48
48
F705
92
91
90
F705
37

X = Don't use

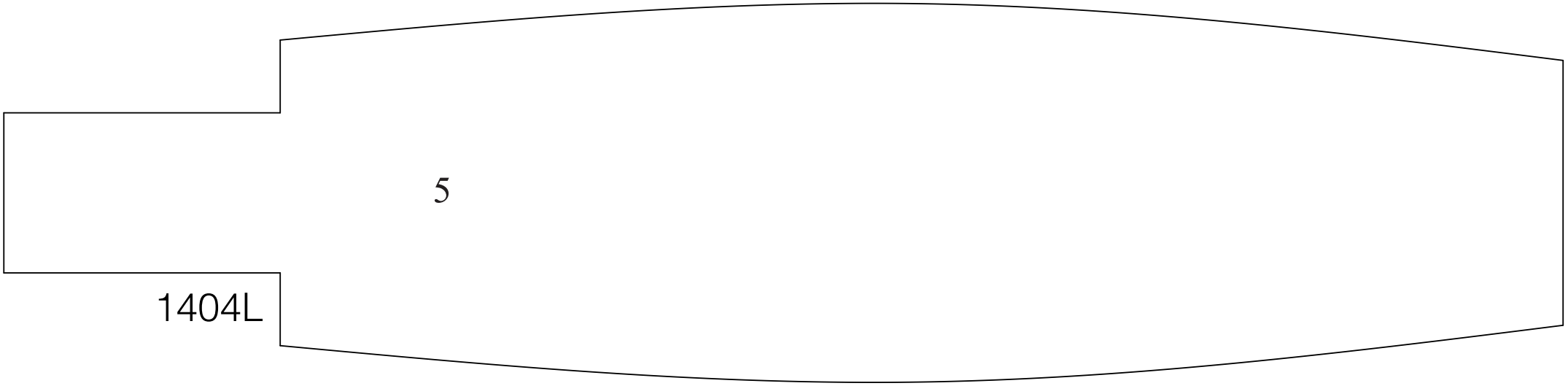

1405L-1

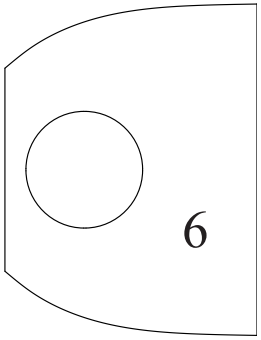

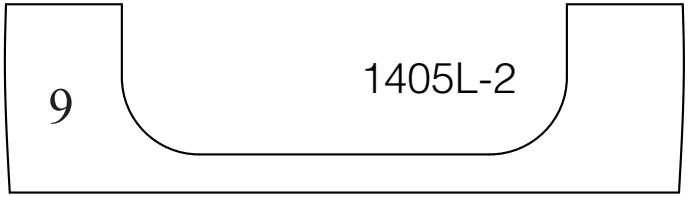

1405L-3

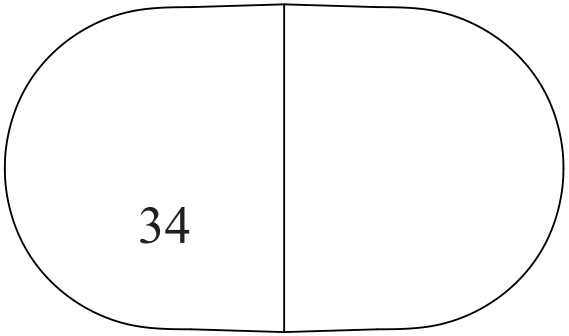

Table contents for “Calypso” Art. No. 560

Pcs.	No.	Dimension	Material	DK	GB	D	F
1		P101	PS	Skrog	Hull	Rumpf	Coque
2	A	P102	PS	Observationskammer	Observation chamber	Beobachtungskammer	Comp. d’observation
2	B	P102	PS	Skorsten	Funnel	Schornstein	Cheminée
2	C	P102	PS	Dykkerklokke	Diving bell	Taucherglocke	Soucoupe
2	D	P102	PS	Motorbåd	Motorboat	Motorboot	Canot à moteur
2	E	P102	PS	Gummibåd	Rubber boat	Schlauchboot	Canot pneumatique
2	F	P102	PS	Trykkammer	Pressure chamber	Überdruckkammer	Caisson de recompression
4	G	P102	PS	Tank	Tank	Tank	Réservoir
4	H	P102	PS	Redningsflåde	Liferaft	Rettungsinsel	Radeau de sauvetage
1	I	P102	PS	Radar	Radar	Radar	Radar
1	J	P102	PS	Radar	Radar	Radar	Radar
2	K	P102	PS	Radar	Radar	Radar	Radar
1	L	P102	PS	Bundplade/kran	Baseplate/crane	Bodenplatte/Kran	Pièce de fond/grue
1	M	P102	PS	Skærm/spil 1	Screen/winch 1	Schützschirm/Winde 1	Ecran/treuil 1
4	N	P102	PS	Helikopter	Helicopter	Hubschrauber	Hélicoptère
2		P103	PS	Helikopter	Helicopter	Hubschrauber	Hélicoptère
1	1	4 mm x-veneér	1356L	Bedding/for	Slip/for	Helling/Vor	Cale de construction/avant
1	2	4 mm x-veneér	1356L	Bedding/bag	Slip/aft	Helling/Achtern	Cale de construction/arrière
1	3	ø6x840mm	Basswood	Rundstok	Round stick	Rundholz	Baguette ronde
3	4	3x25x550mm	Obechi	Liste/køl	Strip/keel	Leiste/Kiel	Baguette/quille
1	5	4 mm x-veneér	1404L	Bundplade	Baseplate	Bodenplatte	Pièce de fond
1	6	4 mm x-veneér	1405L-1	Støttespant	Support frame	Hilfsspant	Pièce d’appui
4	7	2,8x5x800mm	Obechi	Liste	Strip	Leiste	Baguette
1	8	2 mm x-veneér	1400L	Hoveddæk	Main deck	Hauptdeck	Pont principal
1	9	4 mm x-veneér	1405L-2	Skot	Bulkhead	SchotSchott	Cloison
6	10	1,8x6x550mm	Obechi	Liste	Strip	Leiste	Baguette
12	11	1,8x2x550mm	Obechi	Liste	Strip	Leiste	Baguette
80	12	0,7x3x550mm	Annegre	Liste - dæk m.v.	Strip - deck etc.	Leiste - Deck u.s.w.	Baguette - pont etc.
1	13	1 mm x-veneér	1357L	Lønning	Main rail	Reling	Plat-bord
1	14	1 mm x-veneér	1357L	Lønning	Main rail	Reling	Plat-bord
1	15	1 mm x-veneér	1357L	Lønning	Main rail	Reling	Plat-bord
1	16	1 mm x-veneér	1357L	Lønning	Main rail	Reling	Plat-bord
2	17	1 mm x-veneér	1357L	Støtteplade/lønning	Support plate/main rail	Stütze/Reling	Support/plat-bord
3	18	1,8x3x550mm	Obechi	Liste	Strip	Leiste	Baguette
5	19	0,7x2x550mm	Annegre	Liste	Strip	Leiste	Baguette
1	20	3x6x600mm	Basswood	Liste/slingrekøl	Strip/bilge keel	Schlingerleiste	Baguette/quille de roulis
1	21	2 mm x-veneér	1401L	Underkahyt/side	Lower cabin/side	Untere Kajüte/Seite	Cabine inf./pièce latérale
1	22	2 mm x-veneér	1401L	Underkahyt/side	Lower cabin/side	Untere Kajüte/Seite	Cabine inf./pièce latérale

1	23	2 mm x-veneér	1401L	Underkahyt/side	Lower cabin/side	Untere Kajüte/Seite	Cabine inf./pièce latérale
1	24	2 mm x-veneér	1401L	Underkahyt/side	Lower cabin/side	Untere Kajüte/Seite	Cabine inf./pièce latérale
4	25	2 mm x-veneér	1401L	Underkahyt/side	Lower cabin/side	Untere Kajüte/Seite	Cabine inf./pièce latérale
2	26	2 mm x-veneér	1401L	Underkahyt/side	Lower cabin/side	Untere Kajüte/Seite	Cabine inf./pièce latérale
1	27	2 mm x-veneér	1400L	Underkahyt/ende	Lower cabin/end	Untere Kajüte/Ende	Cabine inférieure/bout
1	28	7x7x200mm	Basswood	Liste/underkahyt	Strip/lower cabin	Leiste/Untere Kajüte	Baguette/cabine inférieure
1	29	2 mm x-veneér	1401L	Fordæk	Foredeck	Vordeck	Pont avant
1	30	2 mm x-veneér	1401L	Stævnplade	Stemplate	Stevenplatte	Pièce d’étrave
1	31	2 mm x-veneér	1401L	Overdæk	Upper deck	Oberdeck	Pont supérieure
1	32	1 mm x-veneér	1357L	Agterplade	Aft plate	Achterplatte	Pièce arrière
18	33	1 mm x-veneér	1357L	Luge	Hatch	Luke	Ecoutille
2	34	4 mm x-veneér	1405L-3	Styrehus/bund og gulv	Bridge/base and floor	Brücke/Boden und Fussboden	Passerelle/fondement et plancher
1	35	4 mm x-veneér	1356L	Styrehus/gulvstøtte	Bridge/floor support	Brücke/Bodenstütze	Passerelle/support
1	36	4 mm x-veneér	1356L	Styrehus/gulvstøtte	Bridge/floor support	Brücke/Bodenstütze	Passerelle/support
1	37	1 mm x-veneér	1403L	Styrehus/side	Bridge/side	Brücke/Seite	Passerelle/pièce latérale
1	38	2 mm x-veneér	1400L	Styrehus/ende	Bridge/end	Brücke/Ende	Passerelle/bout
1	39	1 mm x-veneér	1357L	Styrehus/bord	Bridge/table	Brücke/Tisch	Passerelle/table
1	40	6x6x6mm	Obechi	Klods/rat	Block/wheel	Klotz/Steuerrad	Bloc/roue
3	41	1 mm x-veneér	1357L	Styrehus/vinduesramme	Birdge/window frame	Brücke/Fensterrahmen	Passerelle/chassis
2	42	1 mm x-veneér	1357L	Styrehus/vinduesramme	Birdge/window frame	Brücke/Fensterrahmen	Passerelle/chassis
2	43	1 mm x-veneér	1357L	Styrehus/sidekile	Bridge/side wedge	Brücke/Seitenkeil	Passerelle/coin latéral
1	44	2 mm x-veneér	1400L	Styrehus/tag	Bridge/roof	Brücke/Dach	Passerelle/toit
2	45	4 mm x-veneér	1356L	Trappe/bund	Stairway/base	Treppe/Boden	Escalier/fondement
4	46	4 mm x-veneér	1356L	Trappe/gulvstøtte	Stairway/floor support	Treppe/Bodenstütze	Escalier/support de plancher
2	47	4 mm x-veneér	1356L	Trappe/gulv	Stairway/floor	Treppe/Boden	Escalier/plancher
2	48	1 mm x-veneér	1403L	Trappe/side	Stairway/side	Treppe/Seite	Escalier/pièce latérale
2	49	2 mm x-veneér	1400L	Trappe/underside	Stairway/base piece	Treppe/Unterseite	Escalier/dessous
2	50	2 mm x-veneér	1400L	Trappe/vange	Stairway/side piece	Treppe/Seitenstück	Escalier/limon
2	51	1 mm x-veneér	1357L	Trappe/håndliste	Stairway/handrail	Treppe/Handleiste	Escalier/main coulante
1	52	2 mm x-veneér	1400L	Overkahyt/side	Upper cabin/side	Obere Kajüte/Seite	Cabine sup./pièce latérale
1	53	2 mm x-veneér	1400L	Overkahyt/side	Upper cabin/side	Obere Kajüte/Seite	Cabine sup./pièce latérale
1	54	2 mm x-veneér	1400L	Overkahyt/forende	Upper cabin/front	Obere Kajüte/Vorne	Cabine supérieure/avant
1	55	2 mm x-veneér	1400L	Overkahyt/bagende	Upper cabin/rear	Obere Kajüte/Hinten	Cabine supérieure/arrière
1	56	2 mm x-veneér	1400L	Overkahyt/tag	Upper cabin/roof	Obere Kajüte/Dach	Cabine supérieure/toit
2	57	2 mm x-veneér	1400L	Overkahyt/sidestøtte	Upper cabin/side support	Obere Kajüte/Seitenstütze	Cabine sup./support
14	58	1 mm x-veneér	1357L	Kahytsdør	Cabin door	Kajütentür	Porte de cabine
5	59	1 mm x-veneér	1357L	Kahytsdør	Cabin door	Kajütentür	Porte de cabine
1	60	2 mm x-veneér	1401L	Skorsten/fundament	Funnel/base	Schornstein/Fundament	Cheminée/socle
2	61	2 mm x-veneér	1401L	David/fundament	Davit/base	Davit/Fundament	Bossoir/socle
1	62	2 mm x-veneér	1400L	Platform/galge	Platform/gallows	Plattform/Galgen	Plateforme/potence
2	63	4 mm x-veneér	1356L	Motorbåd/bedding	Motorboat/slip	Motorboot/Helling	Bateau à moteur/cale

2	64	4 mm x-veneér	1356L	Gummibåd/bedding	Rubber boat/slip	Schlauchboot/Helling	Canot pneumatique/cale
1	65	4 mm x-veneér	1356L	Bedding/spil 1	Slip/winch 1	Helling/Winde 1	Cale/treuil 1
1	66	1 mm x-veneér	1357L	Radome/bund	Radome/base	Radome/Boden	Radôme/fondement
1	67	1 mm x-veneér	1357L	Radome/bund	Radome/base	Radome/Boden	Radôme/fondement
1	68	1 mm x-veneér	1357L	Mast/gangbro	Mast/footbridge	Mast/Steg	Mât/plateforme
1	69	1 mm x-veneér	1357L	Radar/fodplade	Radar/baseplate	Radar/Bodenplatte	Radar/pièce de fond
1	70	1 mm x-veneér	1357L	Lejder/fodplade	Ladder/baseplate	Leiter/Bodenplatte	Echelle/pièce de fond
1	71	1 mm x-veneér	1357L	Luge/fodplade	Hatch/baseplate	Luke/Bodenplatte	Ecoutille/pièce de fond
1	72	1 mm x-veneér	1357L	Luge/dæksel	Hatch/cover	Luke/Deckel	Ecoutille/couvercle
1	73	1 mm x-veneér	1357L	Batteri/dæksel	Battery/cover	Batterie/Deckel	Batterie/couvercle
1	74	1 mm x-veneér	1357L	Luge/dæksel	Hatch/cover	Luke/Deckel	Ecoutille/couvercle
1	75	1 mm x-veneér	1357L	Luge/dæksel	Hatch/cover	Luke/Deckel	Ecoutille/couvercle
2	76	1 mm x-veneér	1357L	Trykkammer/fodstykke	Pressure chamber/foot	Überdruckkammer/Sokkel	Caisson de recompr./socle
1	77	1 mm x-veneér	1357L	Trykkammer/luge	Pressure chamber/hatch	Überdruckkammer/Luke	C. de recompr./écoutille
1	78	1 mm x-veneér	1357L	Skorsten/dør	Funnel/door	Schornstein/Tür	Cheminée/porte
1	79	1 mm x-veneér	1357L	Dykkerklokke/luge	Diving bell/hatch	Taucherglocke/Luke	Soucoupe/écoutille
1	80	1 mm x-veneér	1357L	Platform/agtertrappe	Platform/aft stairway	Plattform/Achtertreppe	Plateforme/éscalier arrière
4	81	1 mm x-veneér	1357L	Fodplade/søjle	Baseplate/column	Bodenplatte/Säule	Socle/colonne
1	82	1 mm x-veneér	1357L	Plade/drager	Plate/girder	Platte/Tragebalken	Plaque/poutre
1	83	1 mm x-veneér	1357L	Nummerplade	Number plate	Nummernschild	Tableau de sonnerie
3	84	1 mm x-veneér	1357L	Helikopter/rotorblad	Helicopter/rotor blade	Hubschrauber/Rotorblatt	Hélicoptère/aile de rotor
1	85	1 mm x-veneér	1357L	Bundplade/spil 1	Baseplate/winch 1	Bodenplatte/Winde 1	Pièce de fond/treuil 1
1	86	1 mm x-veneér	1357L	Tag/spil 1	Roof/winch 1	Dach/Winde 1	Toit/treuil 1
1	87	1 mm x-veneér	1357L	Bundplade/spil 2	Baseplate/winch 2	Bodenplatte/Winde 2	Pièce de fond/treuil 2
1	88	1 mm x-veneér	1357L	Bundplade/spil 5	Baseplate/winch 5	Bodenplatte/Winde 5	Pièce de fond/treuil 5
1	89	1 mm x-veneér	1357L	Spil 2/overplade	Winch 2/upper plate	Winde 2/Oberplatte	Treuil 2/plaque supérieure
1	90	1 mm x-veneér	1403L	Navneplade	Name plate	Namenschild	Tableau de nom
1	91	1 mm x-veneér	1403L	Gummibåd/bund	Rubber boat/bottom	Schlauchboot/Boden	Canot pneum./fondement
1	92	1 mm x-veneér	1403L	Gummibåd/ende	Rubber boat/end	Schlauchboot/Ende	Canot pneumatique/bout
1	93	4x4x200mm	Basswood	Helikopterdæk/søjle	Helicopter deck/column	Hubschrauberdeck/Säule	Pont d'hélicoptère/colonne
1	94	4x5x150mm	Basswood	Helikopterdæk/drager	Helicopter deck/girder	Hubschr.deck/Tragebalken	Pont d'hélicoptère/poutre
1	95	3x3x400mm	Basswood	Helikopterdæk/vindkryds	Helicopter deck/brace	Hubschr.deck/Abstützung	Pont d'hélicoptère/étai
1	96	2x2x200mm	Basswood	Helikopterdæk/kant	Helicopter deck/edge	Hubschrauberdeck/Kante	Pont d'hélicoptère/arête
7	97	1,8x4x550mm	Obechi	Helikopterdæk/planke	Helicopter deck/plank	Hubschrauberdeck/Planke	Pont d'hélicoptère/planche
1	98	ø4x100mm	Basswood	Rundstok/helikopter	Round stick/helicopter	Rundholz/Hubschrauber	Baguette ronde/hélicoptère
2	100	ø3x130mm	Basswood	Bom	Boom	Baum	BomeBôme
1	101	13x20x7,5mm	Obechi	Klods/batteri	Block/battery	Klotz/Batterie	Bloc/batterie
1	102	10x13x3mm	Obechi	Klods/luge	Block/hatch	Klotz/Luke	Bloc/écoutille
1	103	16x20x4mm	Obechi	Klods/skorsten	Block/funnel	Klotz/Schornstein	Bloc/cheminée
1	104	21x35x5mm	Obechi	Klods/spil 1	Block/winch 1	Klotz/Winde 1	Bloc/treuil 1
1	105	5x6x18mm	Obechi	Klods/spil 1	Block/winch 1	Klotz/Winde 1	Bloc/treuil 1

1	106	13x26,5x4mm	Obechi	Klods/spil 2	Block/winch 2	Klotz/Winde 2	Bloc/treuil 2
1	107	13x14x10mm	Obechi	Klods/spil 2	Block/winch 2	Klotz/Winde 2	Bloc/treuil 2
1	108	10x10x8mm	Obechi	Klods/spil 2	Block/winch 2	Klotz/Winde 2	Bloc/treuil 2
1	109	18x21x7mm	Obechi	Klods/spil 3	Block/winch 3	Klotz/Winde 3	Bloc/treuil 3
20	110	1 mm x-veneér	1403L	Drager	Girder	Tragebalken	Poutre
1	111	ø2x75mm	Basswood	Rundstok	Round stick	Rundholz	Baguette ronde
1	112	2 mm x-veneér	1401L	Galge	Gallows	Galgen	Potence
1	113	2 mm x-veneér	1401L	Ankerspil	Anchor fairlead	Ankerklüse	Ecubier de lancre
1			TR 102	Transfer	Transfer	Abziehbild	Transferts
1			FL 101	Flag	Flag	Flagge	Drapeau
1		50x200mm		Acetat	Acetate	Azetat	RhodoidRhodoit
2				Tegning	Plan	Zeichnungen	Plans
1				Byggevejledning	Building instruction	Bauanleitung	Instruction de montage

Table contents for “Calypso” Art. No. 560

Pcs.	No.	Dimension	Material	NL	E	I	P
1		P101	PS	Romp	Casco	Scafo	Casco
2	A	P102	PS	Observatiekoepel	Cámara de observación	Osservatorio	Câmara de Observação
2	B	P102	PS	Schoorsteen	Chimenea	Camino	Chaminé
2	C	P102	PS	Duikklok	Campana de inmersión	Campana pneumatica	Câmara de Mergulho
2	D	P102	PS	Motorboot	Bote de motor	Barca a motore	Barco a motor
2	E	P102	PS	Rubberboot	Embarcación neumática	Gommone	Barco Inflável
2	F	P102	PS	Drukkamer	Cámara de presión	Camera a pressione	Câmara de despressurização
4	G	P102	PS	Tank	Tanque	Serbatoio	Tanque
4	H	P102	PS	Reddingsvlot	Balsa salvavida	Zattera di salvataggio	Bote Salva-vidas
1	I	P102	PS	Radar	Radar	Impianto radar	Radar
1	J	P102	PS	Radar	Radar	Impianto radar	Radar
2	K	P102	PS	Radar	Radar	Impianto radar	Radar
1	L	P102	PS	Bodemplaat/kraan	Placa de fondo/grúa	Lastra di base/gru	Base das Máquinas/guindaste
1	M	P102	PS	Scherm/spil 1	Protección/chigre 1	Schermo protettivo/argano	Guarda-vento/Guincho 1
4	N	P102	PS	Helicopter	Helicóptero	Elicottero	Helicóptero
2		P103	PS	Helicopter	Helicóptero	Elicottero	Helicóptero
1	1	4 mm x-veneér	1356L	Standaard/voor	Basada/delantera	Scalo/avanti	Carreira/dianteira
1	2	4 mm x-veneér	1356L	Standaard/achter	Basada/trasera	Scalo/dietro	Carreira/traseira
1	3	ø6x840mm	Basswood	Rondhout	Barra redonda	Listello tondo	Bastão redondo
3	4	3x25x550mm	Obechi	Strip/kiel	Listón/quilla	Listello/chiglia	Tira/quilha
1	5	4 mm x-veneér	1404L	Bodemplaat/kraan	Placa de fondo	Lastra di fondo	Base das máquinas
1	6	4 mm x-veneér	1405L-1	Hulpspanten	Cuaderna de apoyo	Ordinata di supporto	Arraçáo de apoio
4	7	2,8x5x800mm	Obechi	Strip	Listón	Listello	Tira
1	8	2 mm x-veneér	1400L	Hoofddek	Cubierta principal	Ponte principale	Convés principal
1	9	4 mm x-veneér	1405L-2	Schott	Manpara	Paratia	Paredes divisórias

6	10	1,8x6x550mm	Obechi	Strip	Listón	Listello	Tira
12	11	1,8x2x550mm	Obechi	Strip	Listón	Listello	Tira
80	12	0,7x3x550mm	Annegre	Strip - dek enz.	Listón - cubierta etc.	Listello - ponte ecc.	Tira - p/piso do convés, etc.
1	13	1 mm x-veneér	1357L	Reling	Borda	Parapetto	Amurada principal
1	14	1 mm x-veneér	1357L	Reling	Borda	Parapetto	Amurada principal
1	15	1 mm x-veneér	1357L	Reling	Borda	Parapetto	Amurada principal
1	16	1 mm x-veneér	1357L	Reling	Borda	Parapetto	Amurada principal
2	17	1 mm x-veneér	1357L	Steun/reling	Placa de soporte/borda	Parapetto	Placa de apoio/amurada principal
3	18	1,8x3x550mm	Obechi	Strip	Listón	Listello	Tira
5	19	0,7x2x550mm	Annegre	Strip	Listón	Listello	Tira
1	20	3x6x600mm	Basswood	Strip/kimkiel	Listón/quilla	Listello chiglia di rollio	Tira/Bolina (da quilha ao fundo do navio)
1	21	2 mm x-veneér	1401L	Onderkajuit/zijde	Camarote inferior/lado	Cabina inferiore/pezzo laterale	Cabine inferior/lado
1	22	2 mm x-veneér	1401L	Onderkajuit/zijde	Camarote inferior/lado	Cabina inferiore/pezzo laterale	Cabine inferior/lado
1	23	2 mm x-veneér	1401L	Onderkajuit/zijde	Camarote inferior/lado	Cabina inferiore/pezzo laterale	Cabine inferior/lado
1	24	2 mm x-veneér	1401L	Onderkajuit/zijde	Camarote inferior/lado	Cabina inferiore/pezzo laterale	Cabine inferior/lado
4	25	2 mm x-veneér	1401L	Onderkajuit/zijde	Camarote inferior/lado	Cabina inferiore/pezzo laterale	Cabine inferior/lado
2	26	2 mm x-veneér	1401L	Onderkajuit/zijde	Camarote inferior/lado	Cabina inferiore/pezzo laterale	Cabine inferior/lado
1	27	2 mm x-veneér	1400L	Onderkajuit/eind	Camarote inferior/extremo	Cabina inferiore/estremità	Cabine inferior/popa
1	28	7x7x200mm	Basswood	Strip/underkajuit	Listón/camarote inferior	Listello/cabina inferiore	Tira/Cabine inferior
1	29	2 mm x-veneér	1401L	Voordek	Cubierta delantera	Ponte anteriore	Convés dianteiro
1	30	2 mm x-veneér	1401L	Stevenplaat	Placa de proa	Lastra portaelica	Placa da popa
1	31	2 mm x-veneér	1401L	Overdek	Cubierta superior	Ponte superiore	Convés superior
1	32	1 mm x-veneér	1357L	Achterplaat	Placa trasera	Lastra di dietro	Placa traseira
18	33	1 mm x-veneér	1357L	Luik	Escotilla	Boccaporto	Escotilha
2	34	4 mm x-veneér	1405L-3	Brug/bodem en vloer	Caseta de navegación/fondo y suelo	Ponte/fondo e pavimento	Passarela/Base e chão
1	35	4 mm x-veneér	1356L	Brug/vloersteun	Caseta de naveg./soporte de suelo	Ponte/supporto di fondo	Ponte/suporte do piso
1	36	4 mm x-veneér	1356L	Brug/vloersteun	Caseta de naveg./soporte de suelo	Ponte/supporto di fondo	Ponte/suporte do piso
1	37	1 mm x-veneér	1403L	Brug/zijde	Caseta de navegación/lado	Ponte/pezzo laterale	Ponte/lateral
1	38	2 mm x-veneér	1400L	Brug/eind	Caseta de navegación/extremo	Ponte/estremità	Ponte/popa
1	39	1 mm x-veneér	1357L	Brug/tafel	Caseta de navegación/mesa	Ponte/tavolo	Ponte/mesa
1	40	6x6x6mm	Obechi	Blok/stuurwiel	Taco/volante	Blocco/batteria	Bloco/roda
3	41	1 mm x-veneér	1357L	Brug/kozijn	Caseta de naveg./marco de ventana	Ponte/telaio finestrino	Ponte/estrutura da janela
2	42	1 mm x-veneér	1357L	Brug/kozijn	Caseta de naveg./marco de ventana	Ponte/telaio finestrino	Ponte/estrutura da janela
2	43	1 mm x-veneér	1357L	Brug/zijkeggen	Caseta de navegación/taco de lado	Ponte/cuneo laterale	Ponte/calço lateral
1	44	2 mm x-veneér	1400L	Brug/dak	Caseta de navegación/techo	Ponte/tetto	Ponte/teto
2	45	4 mm x-veneér	1356L	Trap/bodem	Escalera/fondo	Scaletta/fondo	Escada/base
4	46	4 mm x-veneér	1356L	Trap/vloersteun	Escalera/soporte de suelo	Scaletta/supporto di fondo	Escada/suporte do piso
2	47	4 mm x-veneér	1356L	Trap/vloer	Escalera/suelo	Scaletta/fondo	Escada/piso
2	48	1 mm x-veneér	1403L	Trap/zijde	Escalera/lado	Scaletta/pezzo laterale	Escada/lateral
2	49	2 mm x-veneér	1400L	Trap/onderkant	Escalera/lado inferior	Scaletta/parte inferiore	Escada/base
2	50	2 mm x-veneér	1400L	Trap/zijstuk	Escalera/zanca	Scaletta/pezzo laterale	Escada/lateral

2	51	1 mm x-veneér	1357L	Trap/leuning	Escalera/pasamanos	Ponte/corrimano	Escada/corrimão
1	52	2 mm x-veneér	1400L	Overkajuit/zijde	Camarote superior/lado	Cabina superiore/pezzo laterale	Cabine superior/lado
1	53	2 mm x-veneér	1400L	Overkajuit/zijde	Camarote superior/lado	Cabina superiore/pezzo laterale	Cabine superior/lado
1	54	2 mm x-veneér	1400L	Overkajuit/vooruit	Camarote superior/parte delantera	Cabina superiore/avanti	Cabine superior/proa
1	55	2 mm x-veneér	1400L	Overkajuit/achteruit	Camarote superior/parte trasera	Cabina inferiore/dietro	Cabine superior/popa
1	56	2 mm x-veneér	1400L	Overkajuit/dak	Camarote superior/techo	Cabina superiore/tetto	Cabine superior/teto
2	57	2 mm x-veneér	1400L	Overkajuit/zijdesteun	Camarote superior/soporte de lado	Cabina superiore/supporto laterale	Cabine superior/suporte lateral
14	58	1 mm x-veneér	1357L	Kajuitdeur	Puerta de camarote	Portella di cabina	Porta da Cabine
5	59	1 mm x-veneér	1357L	Kajuitdeur	Puerta de camarote	Portella di cabina	Porta da Cabine
1	60	2 mm x-veneér	1401L	Schoorsteen/fundament	Chimenea/fundamento	Camino/base	Chaminé/base
2	61	2 mm x-veneér	1401L	Davit/fundament	Pescante/fundamento	Buttafuori/base	Serviola/base
1	62	2 mm x-veneér	1400L	Platform/galgen	Plataforma/guindaste	Piattaforma/forca	Plataforma/braço da forca
2	63	4 mm x-veneér	1356L	Motorboot/standaard	Bote de motor/basada	Barca a motore/scalo	Barco a motor/carreira
2	64	4 mm x-veneér	1356L	Rubberboot/standaard	Bote de goma/basada	Gommone/scalo	Bote Inflável/carreira
1	65	4 mm x-veneér	1356L	Standaard/winch 1	Basada/chigre 1	Scalo/argano 1	Carreira/guincho 1
1	66	1 mm x-veneér	1357L	Radome/bodem	Radome/fondo	Radome/base	Torre do radar/base
1	67	1 mm x-veneér	1357L	Radome/bodem	Radome/fondo	Radome/base	Torre do radar/base
1	68	1 mm x-veneér	1357L	Mast/loopbrug	Palo/pasadizo	Albero/Passerella	Mastro/plataforma
1	69	1 mm x-veneér	1357L	Radar/bodemplaat	Radar/placa de pie	Impianto radar/lastra di fondo	Radar/placa da base
1	70	1 mm x-veneér	1357L	Trap/bodemplaat	Escala/placa de pie	Scaletta/lastra di fondo	Escada/placa da base
1	71	1 mm x-veneér	1357L	Luik/bodemplaat	Escotilla/placa de pie	Boccaporto/lastra di fondo	Escotilha/placa de base
1	72	1 mm x-veneér	1357L	Luik/deksel	Escotilla/tapa	Boccaporto/coperchio	Escotilha/tampa
1	73	1 mm x-veneér	1357L	Accu/deksel	Batería/tapa	Batteria/coperchio	Bateria/tampa
1	74	1 mm x-veneér	1357L	Luik/deksel	Escotilla/tapa	Boccaporto/coperchio	Escotilha/tampa
1	75	1 mm x-veneér	1357L	Luik/deksel	Escotilla/tapa	Boccaporto/coperchio	Escotilha/tampa
2	76	1 mm x-veneér	1357L	Drukkamer/voetstuk	Cámara de presión/pieza de pie	Camera a pressione/base	Câmara de despressurização/pé
1	77	1 mm x-veneér	1357L	Drukkamer/luik	Cámara de presión/escotilla	Camera a pressione/boccaporto	Câmara de despressurização/escotilha
1	78	1 mm x-veneér	1357L	Schoorsteen/deur	Chimenea/puerta	Camino/sportello	Chaminé/escotilha
1	79	1 mm x-veneér	1357L	Duikklok/luik	Campana de inmersión/escotilla	Campana pneumatica/boccaporto	Câmara de mergulho/escotilha
1	80	1 mm x-veneér	1357L	Platform/achtertrap	Plataforma/escalera trasera	Piattaforma/scaletta posteriore	Plataforma/escada traseira
4	81	1 mm x-veneér	1357L	Voetstuk/zuil	Placa de pie/columna	Base/colonna	Placa de base/coluna
1	82	1 mm x-veneér	1357L	Plaat/draagbalk	Placa/viga	Base/trave portante	Placa/viga mestra
1	83	1 mm x-veneér	1357L	Nummerplaat	Placa de matrícula	Targhetta per numeri	Placa do número
3	84	1 mm x-veneér	1357L	Helicopter/rotorvlad	Helicóptero/hoja de rotor	Elicottero/pala di rotore	Helicóptero/Palheta da hélice do rotor
1	85	1 mm x-veneér	1357L	Bodemplaat/winch 1	Placa de fondo/chigre 1	Lastra di fondo/argano 1	Placa da base/Guincho 1
1	86	1 mm x-veneér	1357L	Dek/winch 1	Techo/chigre 1	Tetto/argano 1	Teto/Guincho 1
1	87	1 mm x-veneér	1357L	Bodemplaat/winch 2	Placa de fondo/chigre 2	Lastra di fondo/argano 2	Placa da base/Guincho 2
1	88	1 mm x-veneér	1357L	Bodemplaat/winch 5	Placa de fondo/chigre 5	Lastra di fondo/argano 5	Placa da base/Guincho 5
1	89	1 mm x-veneér	1357L	Winde 2/overplaat	Chigre 2/placa superior	Argano 2/lastra superiore	Guincho 2/Placa superior
1	90	1 mm x-veneér	1403L	Naamplaat	Placa de nombre	Targhetta	Placa do nome
1	91	1 mm x-veneér	1403L	Rubberboot/bodem	Bote de goma/fondo	Gommone/fondo	Bote inflável/fundo

1	92	1 mm x-veneér	1403L	Rubberboot/eind	Bote de goma/extremo	Gommone/estremità	Bote inflável/top
1	93	4x4x200mm	Basswood	Helicopterdek/zuil	Cubierta de helicóptero/columna	Ponte per elicottero/colonna	Convés p/o helicóptero/coluna
1	94	4x5x150mm	Basswood	Helicopterdek/draagbalk	Cubierta de helicóptero/viga	Ponte per elicottero/trave portante	Helicóptero/viga mestra
1	95	3x3x400mm	Basswood	Helicopterdek/steun	Cubierta de helicóp./cruz de viento	Ponte per elicottero/supporto	Convés p/o helicóptero/arco de pua
1	96	2x2x200mm	Basswood	Helicopterdek/kant	Cubierta de helicóptero/canto	Ponte per elicottero/spigolo	Convés p/o helicóptero/aresta
7	97	1,8x4x550mm	Obechi	Helicopterdek/plank	Cubierta de helicóptero/tablero	Ponte per elicottero/asse	Convés p/o helicóptero/teto
1	98	ø4x100mm	Basswood	Rondhout/helicopter	Barra redonda/helicóptero	Listello tondo/elicottero	Bastão cilíndrico/helicóptero
2	100	ø3x130mm	Basswood	BoomBomen	Botavara	AstaBlocco/timone	BotalóBotaló (tridente)
1	101	13x20x7,5mm	Obechi	Blok/accu	Taco/batería	Blocco/boccaporto	Bloco/bateria
1	102	10x13x3mm	Obechi	Blok/luik	Taco/escotilla	Blocco/camino	Bloco/escotilha
1	103	16x20x4mm	Obechi	Blok/schoorstein	Taco/chimenea	Blocco/camino	Bloco/chaminé
1	104	21x35x5mm	Obechi	Blok/winch 1	Taco/chigre 1	Blocco/argano 1	Bloco/Guincho 1
1	105	5x6x18mm	Obechi	Blok/winch 1	Taco/chigre 1	Blocco/argano 1	Bloco/Guincho 1
1	106	13x26,5x4mm	Obechi	Blok/winch 2	Taco/chigre 2	Blocco/argano 2	Bloco/Guincho 2
1	107	13x14x10mm	Obechi	Blok/winch 2	Taco/chigre 2	Blocco/argano 2	Bloco/Guincho 2
1	108	10x10x8mm	Obechi	Blok/winch 2	Taco/chigre 2	Blocco/argano 2	Bloco/Guincho 2
1	109	18x21x7mm	Obechi	Blok/winch 3	Taco/chigre 3	Blocco/argano 3	Bloco/Guincho 3
20	110	1 mm x-veneér	1403L	Draagbalk	Viga	Trave portante	Viga mestra
1	111	ø2x75mm	Basswood	Rondhout	Barra redonda	Listello tondo	Bastão redondo
1	112	2 mm x-veneér	1401L	Galgen	Guindaste	Forca	Forca
1	113	2 mm x-veneér	1401L	Ankerverhaalklamp	Chigre de ancla	Cubia dell'ancora	Entrada da âncora
1			TR 102	Transfer	Decalcomanie	Decalcomania	Decalques
1			FL 101	Vlag	Bandiere	Bandiera	Bandeira
1		50x200mm		Acetaat	Acetato	Portella di poppa Acetato	Acetato
2				Bouwtekening	Piani di costruzione	Disegni	Plantas
1				Bouwbeschrijving	Instrucciones de construccion	Manuale d'istruzioni	Instruções para construção

Fittings for "Calypso" Art. No. 560

Pcs.	No.	Dimension	Material	DK	GB	D	F
6	F9	15mm		Redningsbælte	Life ring	Rettungsring	Ceinture de sauvetage
6	F21	21mm		Vantskrue	Rigging screw	Wantenschraube	Vis de ridage
1	F22	ø0,3mm		Kobbertråd	Copper wire	Kupferdraht	Fil de cuivre
1	F22A	ø0,5mm		Kobbertråd	Copper wire	Kupferdraht	Fil de cuivre
9	F30	20mm		Gelænderstøtte	Rail stanchion	Relingstütze	Chandelier
1 set	F34	23mm		Lanternekasse	Board for sidelight	Laternenkasten	Planchette/f. de position
1	F35	61mm		Flagstang	Flagstaff	Flaggenstock	Gaulle de pavillon
2	F37	30mm		Anker	Anchor	Anker	Ancre Bitte d'armarrage"
6	F39	ø1x250mm		Messingtråd	Brass wire	Messingdraht	Fil de laiton
8	F41	12mm		Klyds	Fairlead	Klüse	Chaumard
1	F49	11mm		Sirene	Siren	Sirene	Sirène
1	F51	ø15mm		Rat	Wheel	Steuerrad	Roue

4	F64/1	5mm	Blok, enkelt	Block, single	Block, einfach	Poulie simple
1	F70	10m	Rigningstråd	Rigging thread	Takelgarn	Fil de gréement
1	F72	20m	Rigningstråd	Rigging thread	Takelgarn	Fil de gréement
1	F76	250mm	Ankerkæde	Anchor chain	Ankerketten	Chaine d'ancre
4	F100	5mm	Lanterne	Light	Laterne	Lanterne
16	F106	ø4mm	Pullert	Bollard	Poller	Bitte d’amarrage
2	F121	ø6mm	Lanterne	Light	Laterne	Lanterne
2	F144	10mm	Wirerulle	Wire reel	Tautrommel	Dévidoir
4	F181	60mm	Lejder	Ladder	Leiter	Echelle
1	F236	ø8mm	Klokke	Bell	Glocke	Cloche
7	F285	ø2mm	Øjebolt	Eye bolt	Augenbolzen	Piton de filière
5	F291	ø5mm	Wirerulle	Wire reel	Tautrommel	Dévidoir
69	F299	23mm	Gelænderstøtte	Rail stanchion	Relingstütze	Chandelier
5	F312	ø2x15mm	Messingskrue & møtrik	Brass screw & nut	Messingschraube & Mutter	Vis en laiton & écrou
4	F317	ø4mm	Koøje	Portlight	Bullauge	Hublot
1	F327	250mm	Kæde	Chain	Kette	Chaine
42	F330	10mm	Messingsøm	Brass brad	Messingnagel	Clou en laiton
1	F347	ø5mm	Kugle	Ball	Kugel	Boule
6	F348	9mm	Klampe	Cleat	Klampe	Taquet
6	F374	ø4mm	Wirerulle	Wire reel	Tautrommel	Dévidoir
2	F375	ø6mm	Wirerulle	Wire reel	Tautrommel	Dévidoir
1	F376	ø8mm	Wirerulle	Wire reel	Tautrommel	Dévidoir
5	F378	ø4mm	Konisk skive	Conical disk	Konische Scheibe	Disque en cône
21	F379	ø5mm	Konisk skive	Conical disk	Konische Scheibe	Disque en cône
1	F380	ø7mm	Konisk skive	Conical disk	Konische Scheibe	Disque en cône
2	F392	225mm	Skrueaksel	Propeller shaft	Stevenrohr	Arbre porte-hélice
1	F393R	40mm	Skrue, højre	Propeller, right-hand	Schiffsschraube, recht	Hélice à droit
1	F393L	40mm	Skrue, venstre	Propeller, left-hand	Schiffsschraube, links	Hélice à gauche
1	F409	ø1,5x250mm	Messingtråd	Brass wire	Messingdraht	Fil de laiton
2	F410	ø2x250mm	Messingtråd	Brass wire	Messingdraht	Fil de laiton
3	F451	10mm	Kugle	Ball	Kugel	Boule
3	F488	ø3mm	Top/antenne	Top/antenna	Spitze/Antenne	Tête/antenne
4	F504	ø7mm	Ring	Ring	Ring	Anneau
13	F537	25mm	Støtte	Support	Stütze	Support
1	F540	14x10mm	Hængsel	Hinge	Scharnier	Charnière
8	F546	14x10mm	Fodplade/pullert	Baseplate/bollard	Bodenplatte/Poller	Support/bitte d’amarrage
1	F585-1	ø3x15mm	Kobberrør	Copper pipe	Kupferrohr	Tube de cuivre
1	F594	ø8mm	Spilkop	Winch drum	Windenkopf	Tambour
8	F601	ø4,7mm	Messingring	Brass ring	Messingring	Anneau en laiton
2	F602	ø8mm	Wirerulle	Wire reel	Tautrommel	Dévidoir
1	F613	ø13mm	Ring	Ring	Ring	Anneau

29	F634	ø9mm		Koøje	Portlight	Bullauge	Hublot
18	F635	ø7mm		Koøje	Portlight	Bullauge	Hublot
1	F637	12mm		Højtaler	Loudspeaker	Lautsprecher	Haut parleur
1 set	F639	33mm		Projektør	Searchlight	Scheinwerfer	Projecteur
2	F650	8,5mm		Rørnitte	Tubular rivet	Rohrniete	Rivet
3	F651	ø7mm		Håndhjul	Handwheel	Sternrad	Roue à main
1	F661	ø4mm		Tandhjul	Gear-wheel	Zahnrad	Roue
22	F663	ø0,75x250mm		Messingtråd	Brass wire	Messingdraht	Fil de laiton
41	F664	11mm		Øjebolt	Eye bolt	Augenbolzen	Piton de filière
1	F667	ø6mm		Spilkop	Winch drum	Windenkopf	Tambour
1	F677	ø7mm		Wirerulle	Wire reel	Tautrommel	Dévidoir
1	F694-1	ø2x100mm		Aluminiumstråd	Aluminium wire	Aluminiumdraht	Fil d’aluminium
20	F701	45,5mm		Søjle	Column	Säule	Colonne
2	F703	M6		Ror	Rudder	Ruder	Gouvernail
2	F704	ø6mm		Holder/skrueaksel	Fixture/propeller shaft	Stevenrohrhalter	Support/arbre port-hélice
2	F705	ø13mm		Ankerklyds	Anchor fairlead	Ankerklüse	Ecubier de l’ancre
1	F706	ø15mm		Luge	Hatch	Luke	Ecoutille
1	F707	29mm		Nathus	Binnacle	Kompasshaus	Habitacle
1	F708	25mm		Håndpejlekompas	Direction-finder	Handpeilkompass	Alidade
6	F709	20mm		Tønde	Barrel	Fass	Tonne
2	F710	3 mm x-veneér	F710L	David	Davit	Davit	Bossoir
1	F711	50mm		Galge	Gallows	Galgen	Potence
2	F712	12mm		Bomholder	Boom support	Baumhalter	Support de bôme
3	F713	12,5mm	1357L	Fodplade	Baseplate	Bodenplatte	Support
2	F714	45,5mm	1357L	Lejder	Ladder	Leiter	Echelle
1	F715	ø2x150mm		Messingrør	Brass pipe	Messingrohr	Tube de laiton
1	F716	ø3x52mm		Messingrør	Brass pipe	Messingrohr	Tube de laiton
1	F717	22mm		Bøjle	Yoke	Bügel	Potence
1	F718	ø12mm		Motor	Motor	Motor	Moteur
1	F719	ø7mm		Motor	Motor	Motor	Moteur
1	F720	ø15mm		Spiltromle	Winding drum	Spilltrommel	Cylindre de treuil
1	F721	ø15mm		Spiltromle	Winding drum	Spilltrommel	Cylindre de treuil
2	F722	ø12mm		Spiltromle	Winding drum	Spilltrommel	Cylindre de treuil
1	F723	ø12mm		Spiltromle	Winding drum	Spilltrommel	Cylindre de treuil
1	F724	10mm		Fod/radar	Support/radar	Sockel/Radar	Support/radar
2	F725	46mm		Mastforlænger	Mast extension	Mastverlänger	Allongement de mât
2	F726	ø10mm		Tandhjul	Gear-wheel	Zahnrad	Roue
1	F728			Plastfittings	Plastic fittings	Plastikbeschlag	Garniture en plastic
1	F729			Plastfittings	Plastic fittings	Plastikbeschlag	Garniture en plastic
1	F730			Plastfittings	Plastic fittings	Plastikbeschlag	Garniture en plastic
1	F731			Plastfittings	Plastic fittings	Plastikbeschlag	Garniture en plastic

1	F732			Plastfittings	Plastic fittings	Plastikbeschlag	Garniture en plastic
3	F733	22mm		Bremsehåndtag	Brake lever	Bremshebel	Levier de frein
1	F734	33mm		Trykcylinder/kran	Pressure cylinder/crane	Druckcylinder/Kran	Cylindre/grue
1	F735	32mm		Cylinderstang/kran	Cylinder arm/crane	Cylinderstange/Kran	Barre de cylindre/grue
1	F736	33mm		Trykcylinder/kran	Pressure cylinder/crane	Druckcylinder/Kran	Cylindre/grue
1	F737	32mm		Cylinderstang/kran	Cylinder arm/crane	Cylinderstange/Kran	Barre de cylindre/grue
1	F740	ø4mm		Wirerulle	Wire reel	Tautrommel	Dévidoir
3	F743	9mm		Øjebolt	Eye bolt	Augenbolzen	Piton de filière

Fittings for “Calypso” Art. No. 560

Pcs.	No.	Dimension	Material	NL	E	I	P
6	F9	15mm		Reddingsboei	Cinturones salvavidas	Salvagente	Bóia Salva-vidas
6	F21	21mm		Wantspanner	Opresor	Vite sartie	Parafuso do cordame
1	F22	ø0,3mm		Koperdraad	Alambre de cabre	Filo in rame	Fio de cobre
1	F22A	ø0,5mm		Koperdraad	Alambre de cabre	Filo in rame	Fio de cobre
9	F30	20mm		Railingpal	Soporte de pasamanos	Scalmotto	Pontalête da amurada
1 set	F34	23mm		Lichtbakken	Cajas para linternas	Portalanterne	Suporte para luz lateral
1	F35	61mm		Vlaggestok	Asta de bandera	Asta portabandiera	Mastro de bandeira
2	F37	30mm		Anker	Ancia	Ancora	Ancora
6	F39	ø1x250mm		Messingdraad	Hilo de latón	Filo in ottone	Fio de latão
8	F41	12mm		Verhaalklamp	Bocina	Passacavo	Entrada de antena
1	F49	11mm		Sirene	Sirena	Sirena	Sirene
1	F51	ø15mm		Stuurwiel	Volante	Timone	Roda
4	F64/1	5mm		Enkel blok	Bloque, sencillo	Blocco, semplice	Bloco, simples
1	F70	10m		Takelgaren	Hilo de aparejo	Filo per manovre	Linha de cordame
1	F72	20m		Takelgaren	Hilo de aparejo	Filo per manovre	Linha de cordame
1	F76	250mm		Ankerketting	Cadena de ancla	Catena ancora	Corrente da âncora
4	F100	5mm		Boordlicht	Linterna	Lanterna	Lanterna
16	F106	ø4mm		Bolder	Bitones	Bitta	Poste de amarração
2	F121	ø6mm		Boordlicht	Linterna	Lanterna	Lanterna
2	F144	10mm		Katrol	Rodillos para alambre	Puleggia della gomena	Carretel do fio
4	F181	60mm		Trap	Escala	Scaletta	Escada
1	F236	ø8mm		Scheepsbel	Campanilla	Campana	Sino
7	F285	ø2mm		Oogbauten	Pernos de cáncamo	Bullone ad occhio	Ferrolho
5	F291	ø5mm		Katrol	Rodillos para alambre	Puleggia della gomena	Carretel do fio
69	F299	23mm		Railingpal	Soporte de pasamanos	Scalmotto	Pontalête da amurada
5	F312	ø2x15mm		Messingschroef & moer	Hélice y timón de latón	Vite e dado in ottone	Parafuso e porca de latão
4	F317	ø4mm		Patrijspoort	Potillas	Oblò	Luz de bombordo
1	F327	250mm		Ketting	Cadena	Catena	Corrente
42	F330	10mm		Messingspijkertjes	Clavos de latón	Chiodo in ottone	Prego sem cabeça de latão
1	F347	ø5mm		Bol	Balas	Sfera	Esfera

6	F348	9mm	Klamp	Cornamusas	Galloccia	Cunho (castanha)
6	F374	ø4mm	Katrol	Rodillos para alambre	Puleggia della gomena	Carretel do fio
2	F375	ø6mm	Katrol	Rodillos para alambre	Puleggia della gomena	Carretel do fio
1	F376	ø8mm	Katrol	Rodillos para alambre	Puleggia della gomena	Carretel do fio
5	F378	ø4mm	Schijf	Disco cónico	Disco conico	Disco cônico
21	F379	ø5mm	Schijf	Disco cónico	Disco conico	Disco cônico
1	F380	ø7mm	Schijf	Disco cónico	Disco conico	Disco cônico
2	F392	225mm	Schroefas	Eje de hélice	Albero portaelica	Eixo propulsor da hélice
1	F393R	40mm	Schroet, rechtse	Hélice derecha	Elica sinistra	Hélice, direita
1	F393L	40mm	Schroet, linker	Hélice izquierda	Elica destra	Hélice, esquerda
1	F409	ø1,5x250mm	Messingdraad	Hilo de latón	Filo in ottone	Fio de latão
2	F410	ø2x250mm	Messingdraad	Hilo de latón	Filo in ottone	Fio de latão
3	F451	10mm	Bol	Balas	Sfera	Esfera
3	F488	ø3mm	Punt/antenne	Punta/antena	Punta/antenna	Topo/antena
4	F504	ø7mm	Ring	Anillo	Anello	Anel
13	F537	25mm	Steun	Soporto	Supporto	Suporte
1	F540	14x10mm	Hengsel	Charnela	Cerniera	Dobradiça
8	F546	14x10mm	Plaat/bolder	Placa de pie/bitón	Lastra di Fondo/bitta	Placa de base/poste de amarração
1	F585-1	ø3x15mm	Koperbuis	Tubo de cobre	Tubo in rame	Tubo de cobre
1	F594	ø8mm	Verhaalkop	Tambor	Testa dell’argano	Tambor do guincho
8	F601	ø4,7mm	Messingring	Aro de latón	Anello in ottone	Anel de latão
2	F602	ø8mm	Katrol	Rodillos para alambre	Puleggia della gomena	Carretel do fio
1	F613	ø13mm	Ring	Anillo	Anello	Anel
29	F634	ø9mm	Patrijspoort	Potillas	Oblò	Luz de bombordo
18	F635	ø7mm	Patrijspoort	Potillas	Oblò	Luz de bombordo
1	F637	12mm	Luidspreker	Altavoz	Altoparlante	Alto-falante
1 set	F639	33mm	Schijnwerper	Foco	Proiettore	Holofote
2	F650	8,5mm	Klinknagel	Remache de tubo	Rivetto	Rebite tubular
3	F651	ø7mm	Handwiel	Volante	Ruota a stella	Roda manual
1	F661	ø4mm	Tandrad	Rueda dentada	Ingranaggio	Roda de engrenagem
22	F663	ø0,75x250mm	Messingdraad	Hilo de latón	Filo in ottone	Fio de latão
41	F664	11mm	Oogbauten	Pernos de cáncamo	Bullone ad occhio	Ferrolho
1	F667	ø6mm	Verhaalkop	Tambor	Testa dell’argano	Tambor do guincho
1	F677	ø7mm	Katrol	Rodillos para alambre	Puleggia della gomena	Carretel do fio
1	F694-1	ø2x100mm	Aluminiumdraad	Alambre de aluminio	Filo in alluminio	Fio de alumínio
20	F701	45,5mm	Zuil	Columna	Colonna	Coluna
2	F703	M6	Roer	Timón	Timone	Leme
2	F704	ø6mm	Houder/schroefas	Soporte/eje de hélice	Supporto portaelica	Móvel fixo/Eixo propulsor da hélice
2	F705	ø13mm	Ankerverhaalklamp	Escobén de ancla	Cubia dell’ancora	Entrada de antena da âncora
1	F706	ø15mm	Luik	Escotilla	Boccaporto	Escotilha
1	F707	29mm	Nachthuis	Casa nocturna	Cassetta delle bussole	Bitola

1	F708	25mm		Handpeilkompas	Brújula manual	Bussole a mano	Bússola
6	F709	20mm		Ton	Barril	Bidone	Barril
2	F710	3 mm x-veneér	F710L	Davit	Pescante	Buttafuori	Serviola
1	F711	50mm		Galgen	Guindaste	Forca	Forca
2	F712	12mm		Boompoot	Soporte de botavara	Supporto albero	Suporte da balisa
3	F713	12,5mm	1357L	Plaat	Placa de pie	Lastra di Fondo	Placa de base
2	F714	45,5mm	1357L	Trap	Escala	Scaletta	Escada
1	F715	ø2x150mm		Messingbuis	Tubo de latón	Tubo in rame	Tubo de latão
1	F716	ø3x52mm		Messingbuis	Tubo de latón	Tubo in rame	Tubo de latão
1	F717	22mm		Beugel	Percha	Arco	Cana do leme
1	F718	ø12mm		Motor	Motor	Motore	Motor
1	F719	ø7mm		Motor	Motor	Motore	Motor
1	F720	ø15m		Verhaaltrommel	Tambor de chigre	Tamburo dell’argano	Tambor
1	F721	ø15mm		Verhaaltrommel	Tambor de chigre	Tamburo dell’argano	Tambor
2	F722	ø12mm		Verhaaltrommel	Tambor de chigre	Tamburo dell’argano	Tambor
1	F723	ø12mm		Verhaaltrommel	Tambor de chigre	Tamburo dell’argano	Tambor
1	F724	10mm		Fundament/radar	Pie/radar	Base/impianto radar	Suporte/radar
2	F725	46mm		Mastverlenging	Extensión de palo	Prolunga per albero	Extensão do mastro
2	F726	ø10mm		Tandrad	Rueda dentada	Ingranaggio	Roda de engrenagem
1	F728			Plasticbeslag	Herrajes de plástico	Accessorio in plastica	Fittings de plástico
1	F729			Plasticbeslag	Herrajes de plástico	Accessorio in plastica	Fittings de plástico
1	F730			Plasticbeslag	Herrajes de plástico	Accessorio in plastica	Fittings de plástico
1	F731			Plasticbeslag	Herrajes de plástico	Accessorio in plastica	Fittings de plástico
1	F732			Plasticbeslag	Herrajes de plástico	Accessorio in plastica	Fittings de plástico
3	F733	22mm		Remhandgreep	Manilla de freno	Leva del Freno	Alavanca de freio
1	F734	33mm		Drukcilinder/kraan	Cilindro de presión/grúa	Cilindro a pressione/gru	Cilindro de pressão/guindaste
1	F735	32mm		Cilinderstaaf/kraan	Barra de cilindro/grúa	Asta cilindrica/gru	Barra do cilindro/guindaste
1	F736	33mm		Drukcilinder/kraan	Cilindro de presión/grúa	Cilindro a pressione/gru	Cilindro de pressão/guindaste
1	F737	32mm		Cilinderstaaf/kraan	Barra de cilindro/grúa	Asta cilindrica/gru	Barra do cilindro/guindaste
1	F740	ø4mm		Katrol	Rodillos para alambre	Puleggia della gomena	Carretel do fio
3	F743	9mm		Oogbauten	Pernos de cáncamo	Bullone ad occhio	Ferrolho


calypso