PERFECT GRADE

MBF-P02KAI
GUNDAM ASTRAY RED FRAME KAI

©創通・サンライズ ©SOTSU・SUNRISE

GUNDAM.INFO Search
www.gundam.info
バンダイホビーサイト www.bandai-hobby.net/
Any fees accrued by your access method and connection to the website are your own responsibility.
ホームページにアクセスする際の通信費等はお客様のご負担となります。

PERFECT GRADE

MBF-P02KAI
GUNDAM ASTRAY RED FRAME KAI

PG 1/60 ガンダムアストレイレッドフレーム改

BANDAI 2018 MADE IN JAPAN ※画像の完成品は、塗装してあります。※画像はイメージです。
* The completed product in the image has been painted. * The images are for illustrative purposes only.

0228335

BANDAI

⚠ 注意

お買い上げのお客様へ 必ずお読みください。

- ●本商品の対象年齢は15才以上です。対象年齢未満のお子様には絶対に与えないでください。
- ●小さな部品がありますので、小さなお子様が誤って飲み込まないように注意してください。窒息などの危険があります。
- ●ビニール袋を頭からかぶったり、顔を覆ったりしないでください。窒息する恐れがあります。
- ●尖った部分や鋭い部分がありますので、取り扱いや保管場所に注意してください。思わぬケガをする恐れがあります。
- ●LEDの光源を見続けないでください。気分が悪くなったりする恐れがあります。

《電池を誤使用すると発熱・破裂・液漏れの恐れがあります。下記に注意してください》

- ●万一、コイン電池を飲み込んだとき、コイン電池から漏れた液が目に入った時は、すぐに医師に相談してください。漏れた液がひふや服についたときは水で洗ってください。
- ●コイン電池は飲み込むと危険です。お子様の手の届かないところに保管してください。
- ●充電式(ニカドなど)電池は絶対に使用しないでください。
- ●古い電池と新しい電池、いろいろな種類の電池をまぜて使わないでください。
- ●＋－(プラスマイナス)を正しくセットしてください。
- ●ショートさせたり充電、分解、加熱、火の中に入れたりしないでください。
- ●廃棄するときは、自治体の廃棄処理の指示に従ってください。

⚠ CAUTION

Read the following instructions before use.

- This product is for 15 years old and up. Not suitable for children under this age.
- This product contains small parts. Be careful to prevent children from accidentally swallowing them in order to avoid choking.
- Never cover your face with the plastic bag to avoid suffocation.
- Pay attention to sharp parts and edges. Handle and store them with care to avoid injury.
- Do not stare at the LED lights. It may cause nausea, etc.

<<Incorrect use of batteries may cause overheating, damage or fluid leakage. Please be careful of the below points.>>

- In case of accidental ingestion of a coin battery, or if fluid leakage from a coin battery gets in your eye, immediately consult a doctor. If battery leakage gets on your skin or clothing, wash with water.
- Do not swallow coin battery. Store in a place young children cannot reach.
- Do not use rechargeable batteries (nickel-cadmium batteries, etc.).
- Do not mix old and new batteries.
- Do not mix alkaline, standard (carbon-zinc) or rechargeable (nickel-cadmium) batteries.
- Be sure to insert the batteries with the positive and negative terminals in the correct direction.
- Do not short-circuit, recharge, take apart, heat up, or put the batteries in fire.
- When disposing, please adhere to your local waste requirements.

〈組み立てる時の注意〉

- ●組み立てる前に説明書をよく読みましょう。
- ●部品は番号を確かめ、ニッパーなどできれいに切り取りましょう。切り取った後のクズは捨ててください。
- ●このキットの組み立てには＋(プラス)ドライバーを使用しますので別にご用意ください。
- ●部品の加工の際の刃物、工具、塗料、接着剤などのご使用にあたっては、それぞれの取扱説明書をよく読んで正しく使用してください。
- ●本商品を飾る時は付属のベースを使用し、倒れたり落下したりしない安定感のある安全な場所に保管してください。
- ●塗装には、より安全な「水性塗料」のご使用をおすすめします。
- ●本品はメッキ処理を施しています。消しゴム等で強く擦ったり、溶剤を付けて拭いたりするとメッキ加工が剥がれてしまう恐れがあります。スミ入れや塗装等の加工は十分ご注意ください。
- ●組み立てのキツイ箇所はヤスリなどでメッキ部分をはがして組み立ててください。
- ●ABS部分への塗装は破損する恐れがありますので、塗装はおすすめできません。
- ●尖った先端や薄い線端部に触れながらの組み立てには十分ご注意ください。
- ※LEDの部分は動作しなくなる恐れがありますので、絶対に塗装しないでください。
- ※この商品には道具類は入っていませんので、別にご用意ください。

<Notes on assembly>

- Carefully read the instructions before assembling.
- Check the part numbers, and cut them cleanly with nippers. Discard the remnants.
- This kit requires a Phillips screwdriver for assembly.
- Carefully read the user manuals for all edged tools, paints, adhesives, etc. used in assembly and use them correctly.
- Use the base that comes with the kit to display this product. Place on a stable area where there is no danger of knocking over or falling.
- Use of water-based paint is recommended for safety reasons.
- This kit includes plated parts. The plating may come off if rubbed too hard with an eraser or wiped with a solvent. Please be careful when painting and panel lining.
- If it is difficult to assemble a part, try removing the plating with a file or sandpaper.
- Painting ABS plastic parts is not recommended, as paint can damage the plastic.
- Pay extra attention when handling sharp points and edges.
- * The LED section may malfunction if painted. Do NOT paint it.
- * Tools are not included.

パーツリスト Parts List

(✕印は使用しないパーツです。)
(× indicates parts not needed.)

Aパーツ(イロプラ) A Parts (Multi-colored) (PS)

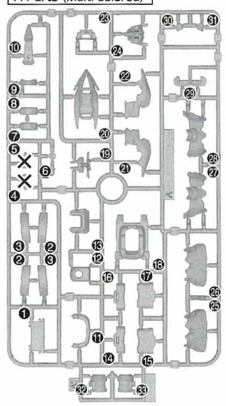

Bパーツ(ホワイト) B Parts (White) (PS)

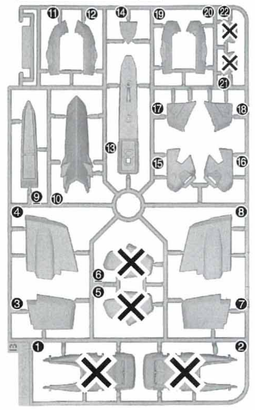

Cパーツ(ホワイト) C Parts (White) (PS) (×2)

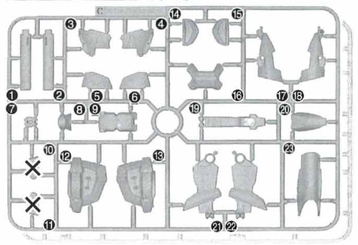

Dパーツ(レッド) D Parts (Red) (ABS)

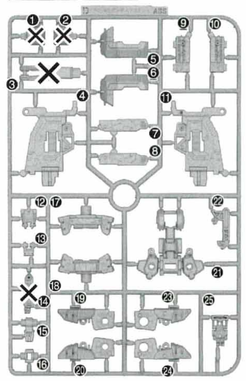

Eパーツ(ホワイト) E Parts (White) (PS)

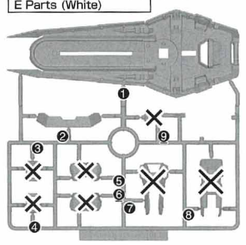

Fパーツ(レッド) F Parts (Red) (ABS)

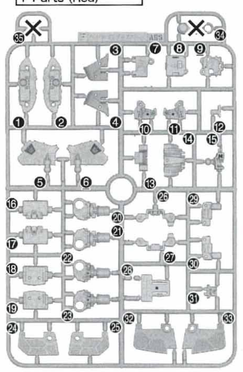

Gパーツ(レッド) G Parts (Red) (PS) (×2)

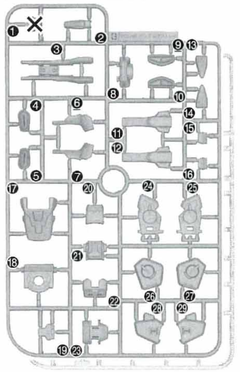

Hパーツ(レッド) H Parts (Red) (PS)

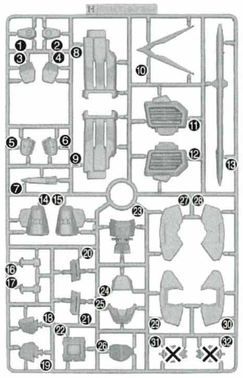

Iパーツ(レッド) I Parts (Red) (ABS) (×2)

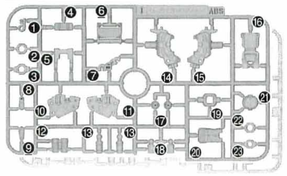

Jパーツ(レッド) J Parts (Red) (ABS)

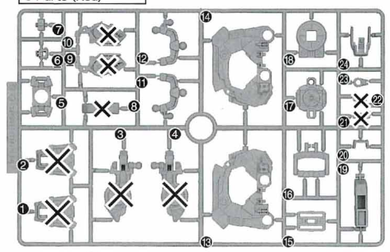

Kパーツ(レッド) K Parts (Red) (ABS) (×2)

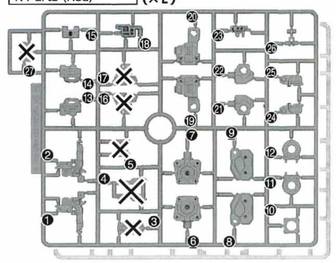

Lパーツ(レッド) L Parts (Red) (ABS) (×2)

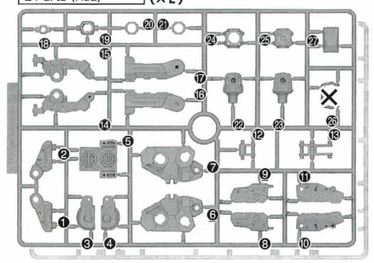

Mパーツ(レッド) M Parts (Red) (ABS) (×2)

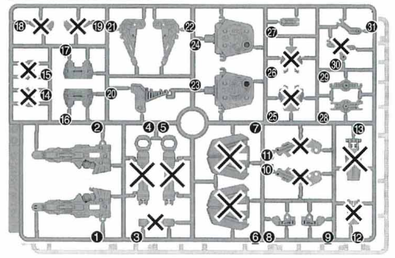

N1パーツ(ブラック) N1 Parts (Black) (PS)

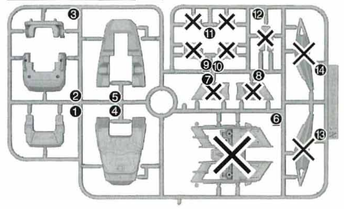

Rパーツ(イロプラ) R Parts (Multi-colored) (ABS) (PP)

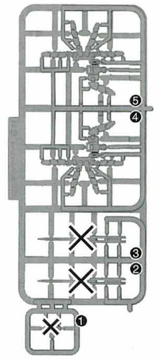

N2パーツ(ブラック) N2 Parts (Black) (PS)

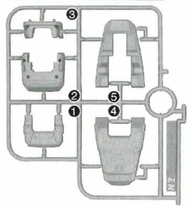

Oパーツ(シルバーメッキ) O Parts (Silver-plated) (ABS)

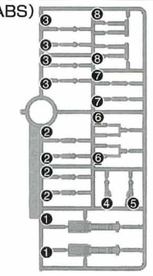

Pパーツ(ブラック) P Parts (Black) (PS) (×2)

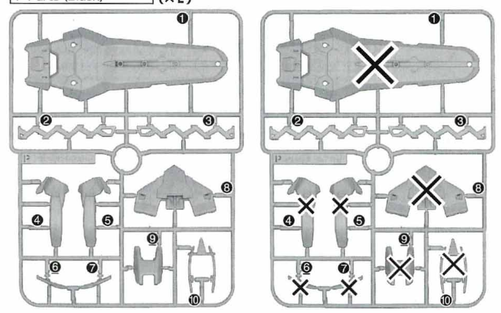

Sパーツ(レッド) S Parts (Red) (PE)

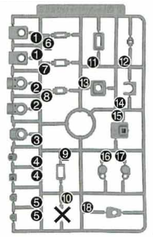

Tパーツ(レッド) T Parts (Red) (PE) (×2)

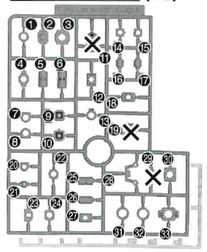

Uパーツ(ホワイト) U Parts (White) (PS) (×2)

Vパーツ(ゴールドメッキ) V Parts (Gold-plated) (PS) (×2)

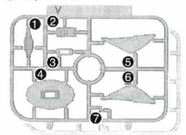

Wパーツ(シルバーメッキ) W Parts (Silver-plated) (ABS)「ガーベラ・ストレート」[Gerbera straight]

形状再現上とがっており危険です。
⚠注意して組み立ててください。
The shapes of the parts are sharp for a faithful recreation, and may be dangerous. Carefully assemble the kit.

Wパーツ(シルバーメッキ) W Parts (Silver-plated) (ABS)「タイガーピアス」[Tiger pierce]

形状再現上とがっており危険です。
⚠注意して組み立ててください。
The shapes of the parts are sharp for a faithful recreation, and may be dangerous. Carefully assemble the kit.

Xパーツ(ホワイト) X Parts (White) (PS) (×2)

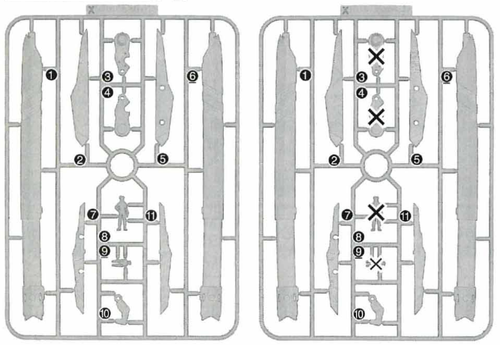

Yパーツ(グレー) Y Parts (Gray) (PS) (×2)

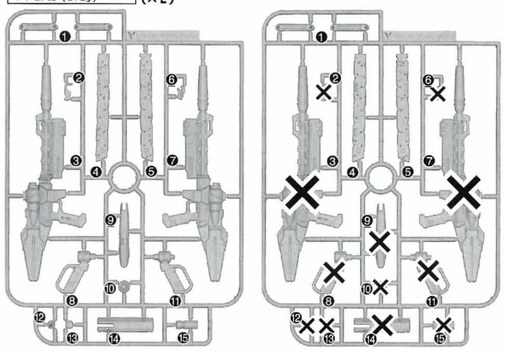

Zパーツ(レッド) Z Parts (Red) (PS) (×2)

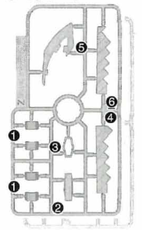

SB-11パーツ(クリアピンク)
SB-11 Parts (Clear pink)
(PS) (×2)

KA1パーツ(ホワイト) (PS)
KA1 Parts (White)

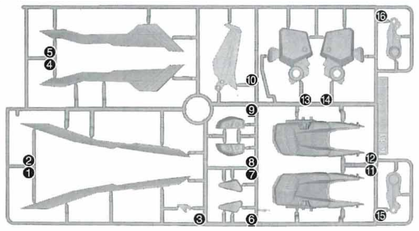

KA2パーツ(ホワイト) (PS)
KA2 Parts (White)

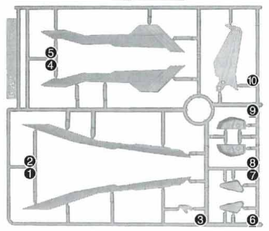

KBパーツ(レッド) (PS)
KB Parts (Red)
(×2)

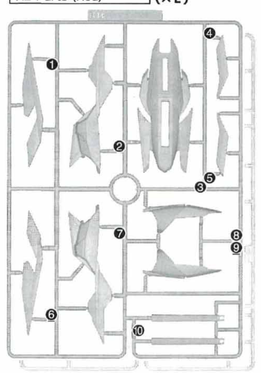

KDパーツ(ブラック) (ABS)
KD Parts (Black)

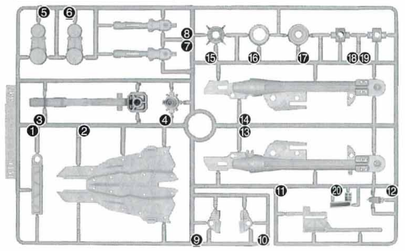

KCパーツ(ブラック) (ABS)
KC Parts (Black)
(×2)

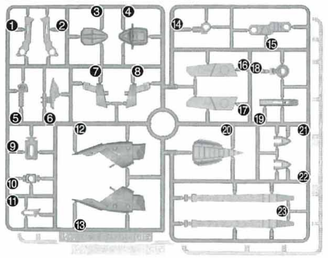

KEパーツ(ブラック) (ABS)
KE Parts (Black)

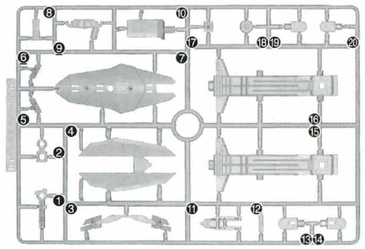

⚠ 形状再現上とがっており危険です。注意して組み立ててください。
The shapes of the parts are sharp for a faithful recreation, and may be dangerous. Carefully assemble the kit.

KGパーツ(ブラック) (PS)
KG Parts (Black)
(×2)

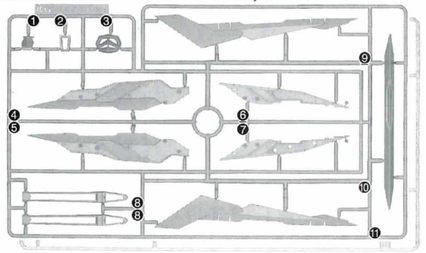

KFパーツ(ブラック) (PS)
KF Parts (Black)

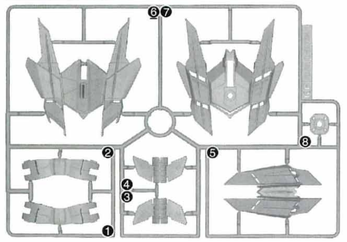

KHパーツ(ブラック) (PS)
KH Parts (Black)

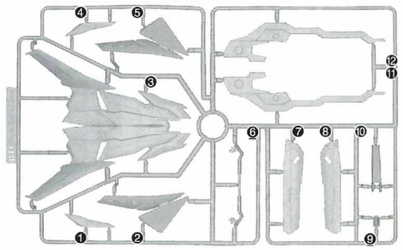

KI1パーツ(イロプラ) (ABS)
KI1 Parts (Multi-colored)

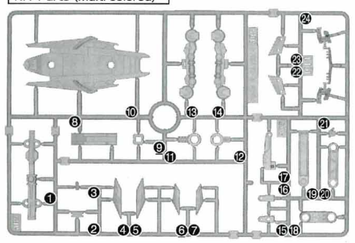

KI2パーツ(イロプラ) (ABS)
KI2 Parts (Multi-colored)

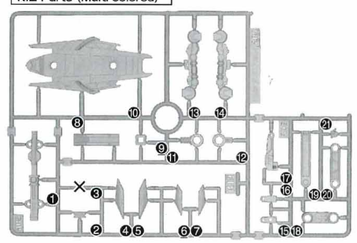

アクションベース1セット
ACTION BASE 1 set

BA3-Aパーツ(グレー) (PS)
BA3-A Parts (Gray)

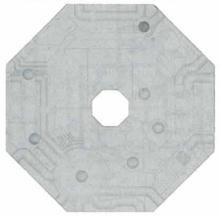

BA3-Cパーツ(グレー)
BA3-C Parts (Gray)
(PS)

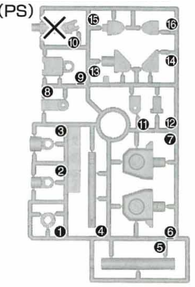

BA3-B1・B2パーツ(グレー) (PS)
BA3-B1・B2 Parts (Gray)

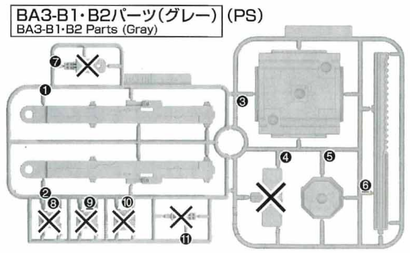

ダイカストA
Die castings A
(×2)

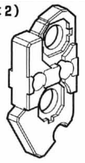

ダイカストB
Die casting B

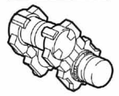

ラバーシール
Rubber stickers
(PUR) (×2)

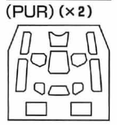

電池金具A
Battery terminals A

電池金具B
Battery terminals B

LED(グリーン)
LED (Green)

水転写式デカール
Water Decals

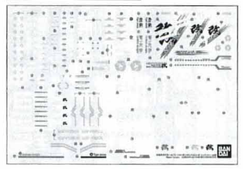

ビス
Screw

保護チューブ (TPE)
Protection tubes
(×2)

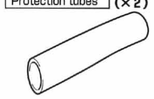

シール
Stickers

※クリアパーツの中には、製造工程上気泡が入っているものがありますがご了承ください。
* Bubbles may be present in the clear parts from manufacturing.

※LED(グリーン)を点灯させる場合は、コイン電池(CR1220(1個)別売り)をご使用ください。
* If installing the LED (Green), use one coin batteries (CR1220, sold separately).

※余ったパーツやビスはご自由にお使いください。
* Freely use the extra parts and screws.

ビス…… 1
Screw
ナット…… 1
Nut

組み立て前の基本説明 Basic instructions before assembly

必要な道具 Required tools

〈ニッパー(プラスチック用)〉
〈Nippers (for plastic)〉
・パーツをランナーから切り離すのに使います。
・Tool to separate parts from sprues.

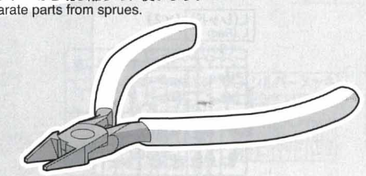

〈ピンセット〉
〈Tweezers〉
・細かいパーツやシール類を扱う際に使います。
・Tool to handle small parts and stickers.

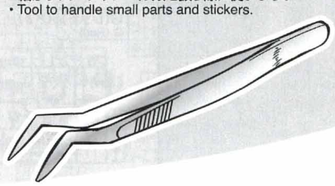

※この商品には道具類は入っていませんので、別にご用意ください。
* Tools are not included.

パーツの切り取りかた How to cut out parts

❶まず、パーツから少し離れた位置にニッパーの刃を入れて切り取ります。
Cut a part with nippers with some margin.

❷ニッパーの刃をパーツに密着させてゲートを切り取れば、きれいに仕上がります。
Cut the margin with the blade of the nippers for a clean finish.

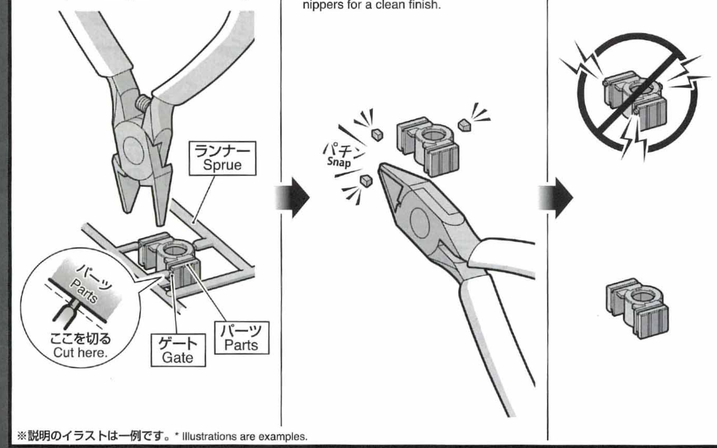

※説明のイラストは一例です。* Illustrations are examples.

ドライバーの選びかた How to select screwdrivers

※ビスに合ったドライバーをご使用ください。サイズの合わないドライバーを使用するとビスを破損してしまう場合があります。
* Please use a screwdriver that fits the size of the screw. Using a screwdriver of a different size may damage the screws.

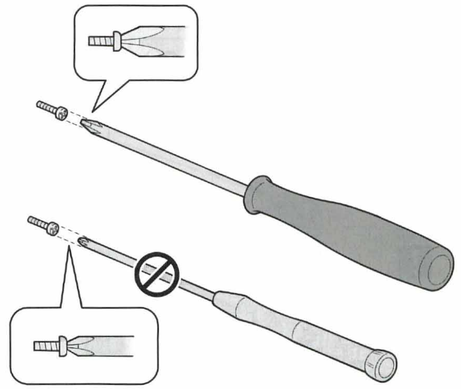

組み立て中に使用されているアイコン Symbols used in instructions

❶・❶→❷の順番で組み立てる ・Assemble in numerical order ❶, ❷ ...	・向きに注意して組み立てる ・Pay attention to part orientation when assembling.	×2 ・部品を数値の個数作る ・Build specified number of parts.	・シールの番号 ・Sticker number	
90° ・数値に合わせて回転させる ・Rotate as indicated.	・先に組み立てる ・Assemble this part first.	・後から組み立てる ・Assemble this part later.	・反対側も同じように動かす ・Move the opposite side as well.	・両側に同じパーツを取り付ける ・Both sides use identical parts.
・反対側に取り付けるパーツ ・Attach to the opposite side.	・どちらかを選んで取り付ける ・Select a part to attach.	・切り取り注意 ・Do not cut.	・切り取るところ ・Cut here.	・ビスの締めすぎに注意する ・Do not overtighten screws.

組み立てで使用するまでは、パーツは切り取らないでください。
尖った部分や鋭い部分がありますので、取り扱いや保管場所に注意してください。
思わぬケガをする恐れがあります。
Do not separate parts from sprue until ready to assemble.
Pay attention to sharp parts and edges. Handle and store them with care to avoid injury.

1

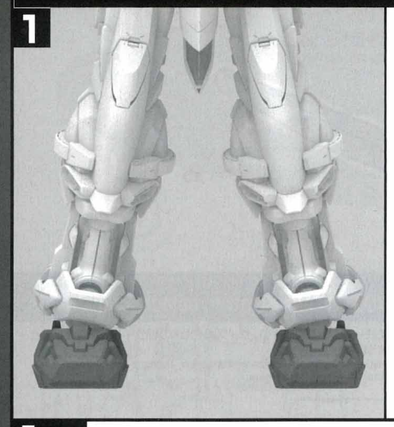

・組立1で使用するパーツ - Parts for the assembly 1

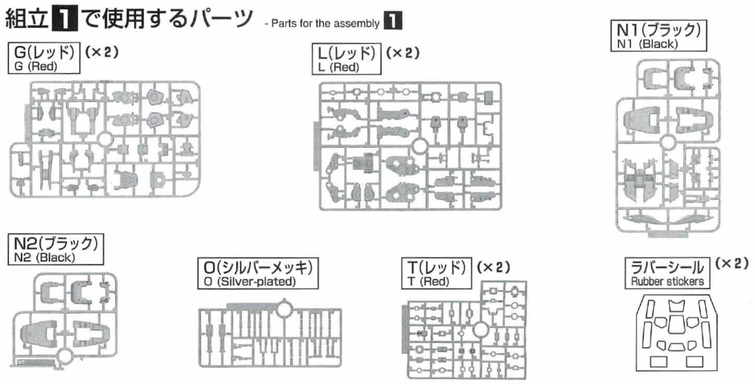

1 〈1〉 ×2

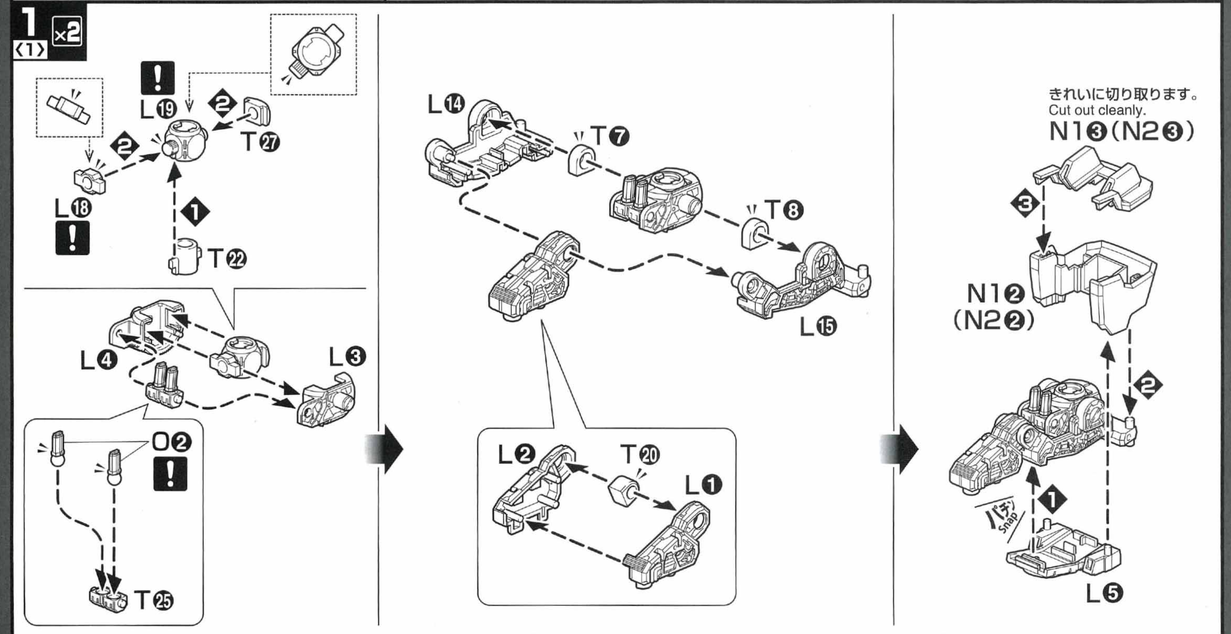

1 〈2〉 ×2

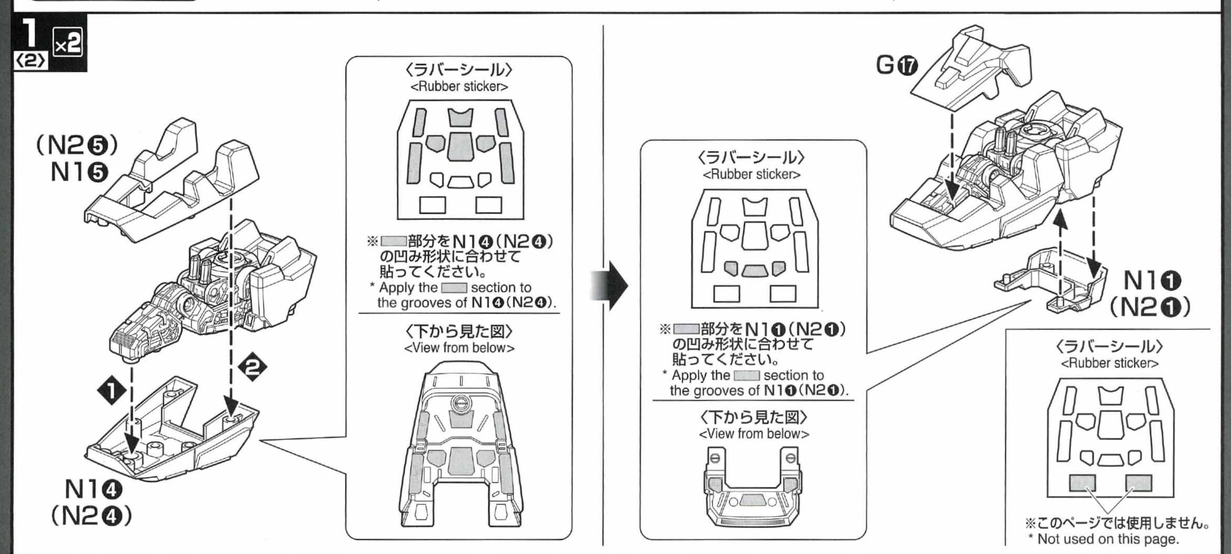

組み立て中に使用されているアイコン Symbols used in instructions
×2 ・部品を数値の個数作る ・Build specified number of parts.
! ・向きに注意して組み立てる ・Pay attention to part orientation when assembling.
❶ ・❶→❷の順番で組み立てる ・Assemble in numerical order ❶, ❷...

2 3 4

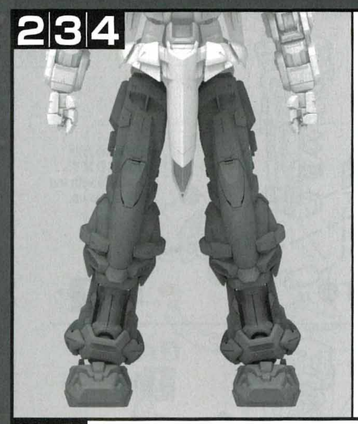

・組立2・3・4で使用するパーツ - Parts for the assembly 2, 3, and 4

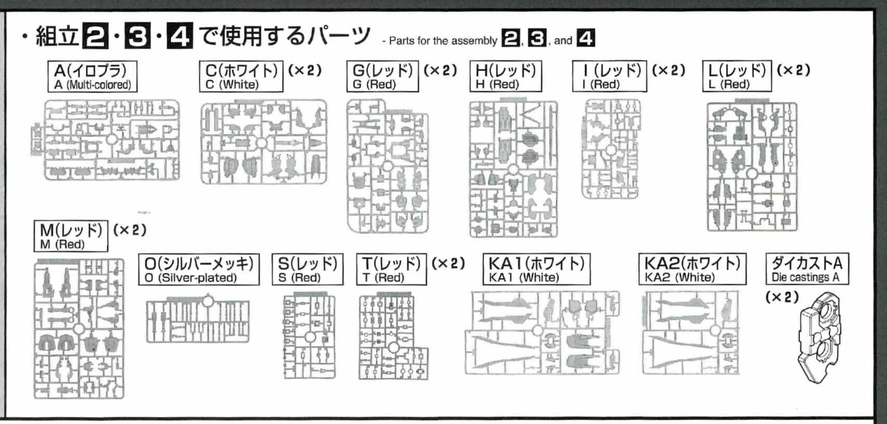

2 〈1〉 ×2

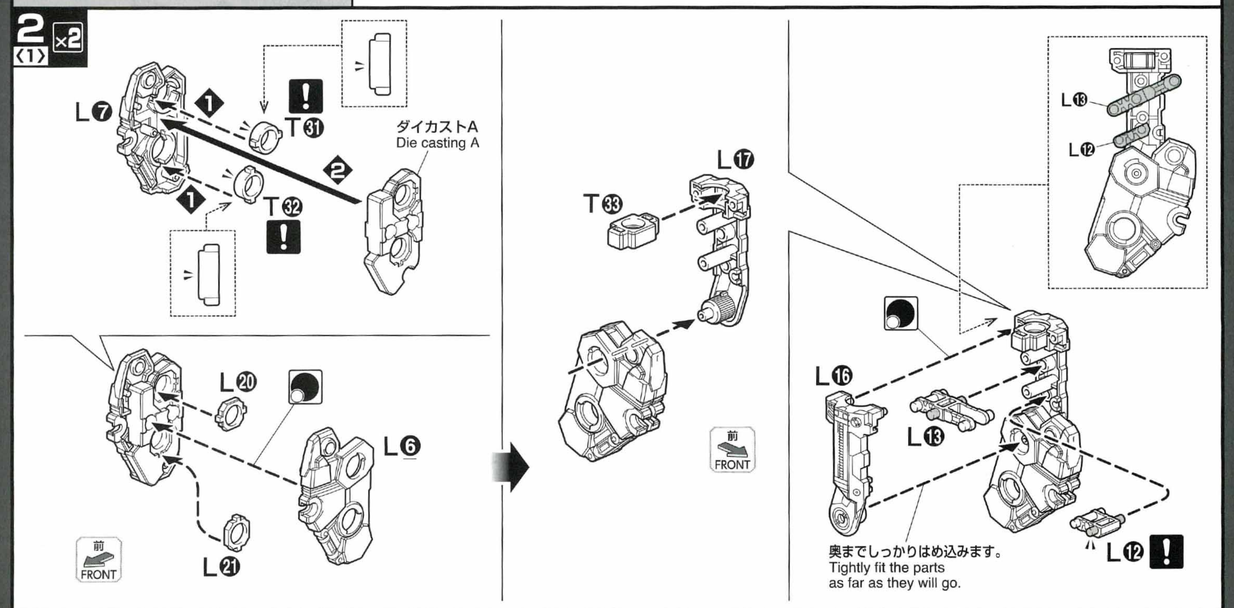

2 〈2〉 ×2

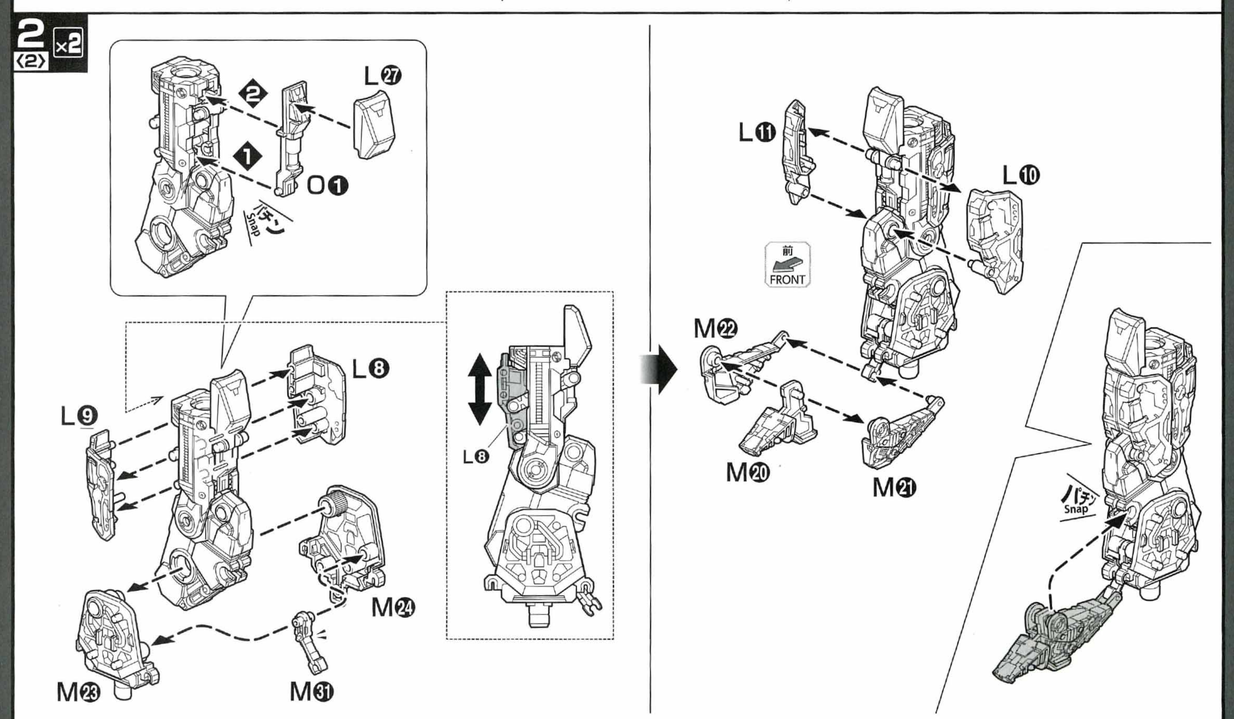

組み立て中に使用されているアイコン Symbols used in instructions
×2 ・部品を数値の個数作る ・Build specified number of parts.
❶ ・❶→❷の順番で組み立てる ・Assemble in numerical order ❶, ❷...
! ・向きに注意して組み立てる ・Pay attention to part orientation when assembling.
・後から組み立てる ・Assemble this part later.

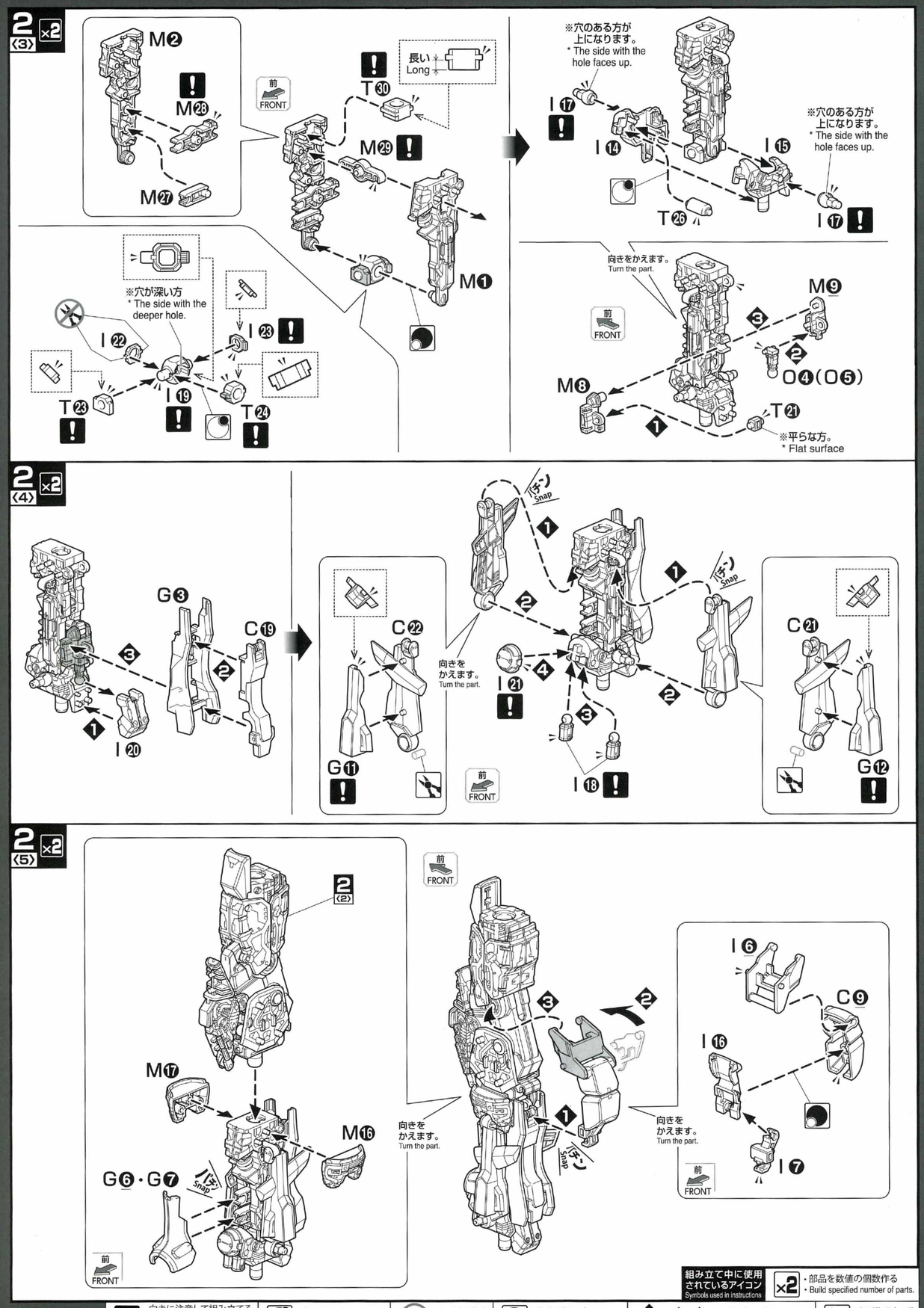

組み立て中に使用されているアイコン
Symbols used in instructions

- ×2 部品を数値の個数作る / Build specified number of parts.
- ! 向きに注意して組み立てる / Pay attention to part orientation when assembling.
- 先に組み立てる / Assemble this part first.
- 切り取り注意 / Do not cut.
- 後から組み立てる / Assemble this part later.
- ❶ ❶→❷の順番で組み立てる / Assemble in numerical order ❶, ❷...
- 切り取るところ / Cut here.

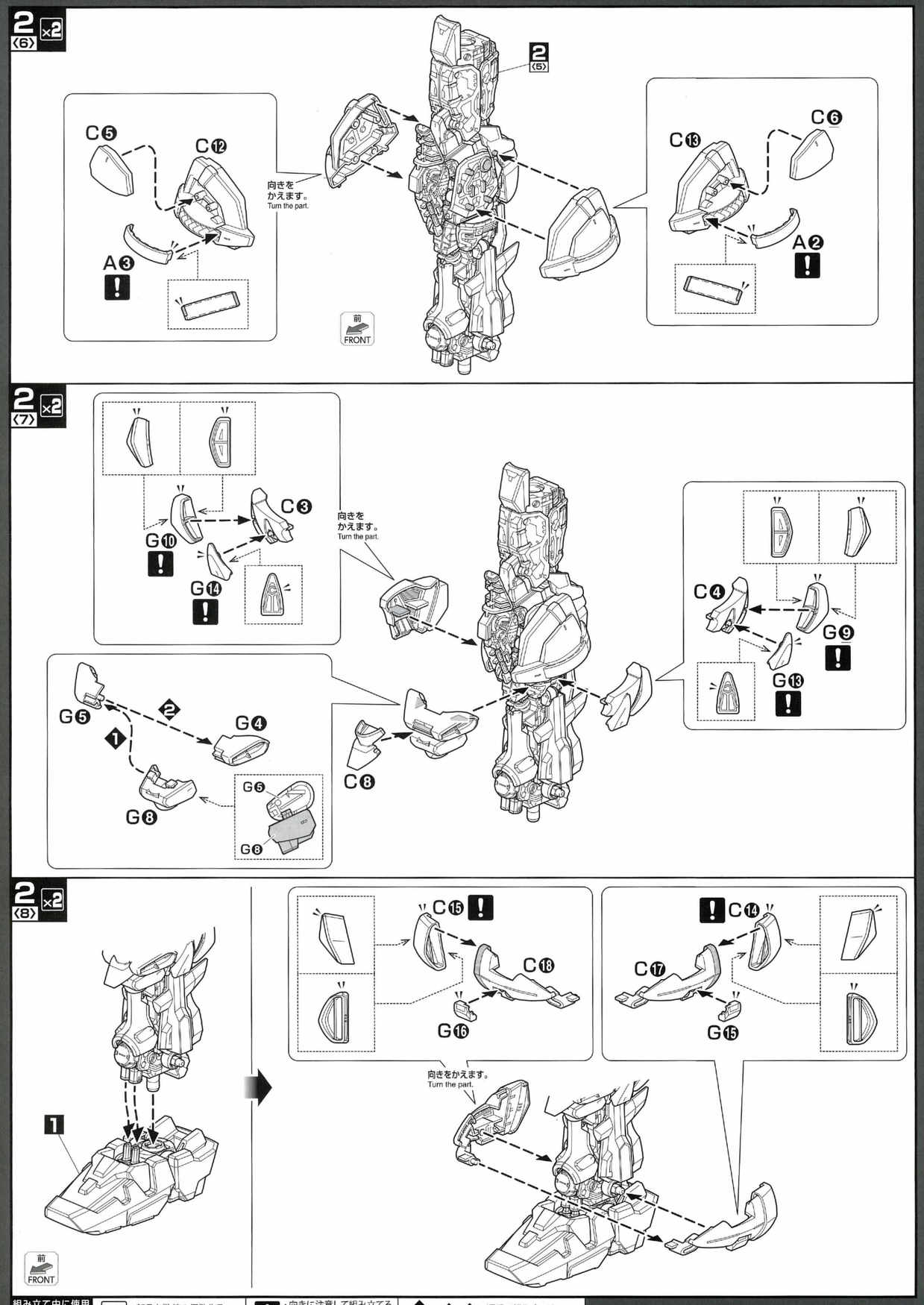

組み立て中に使用されているアイコン
Symbols used in instructions

- ×2 部品を数値の個数作る / Build specified number of parts.
- ! 向きに注意して組み立てる / Pay attention to part orientation when assembling.
- ❶ ❶→❷の順番で組み立てる / Assemble in numerical order ❶, ❷...

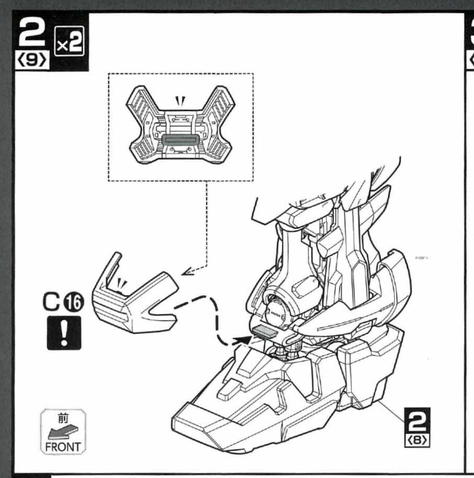

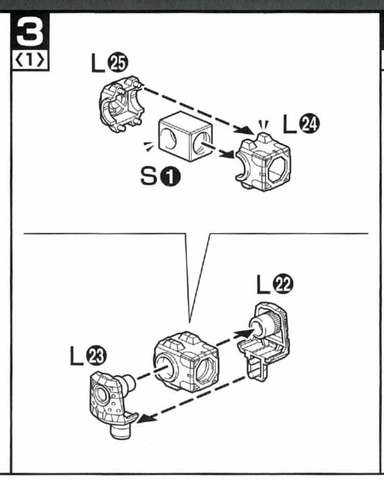

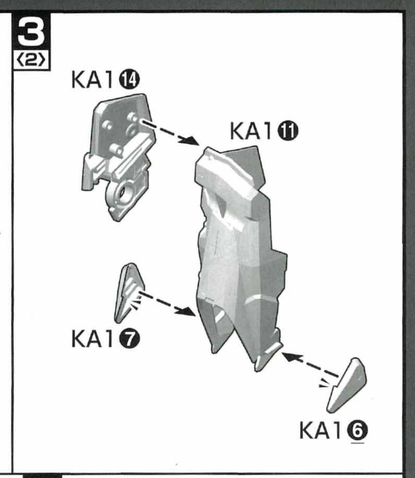

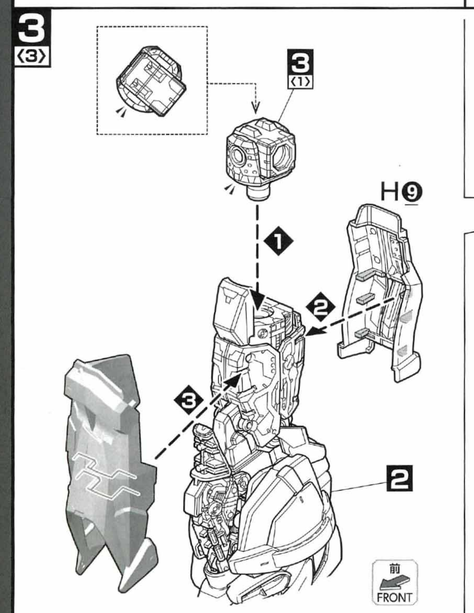

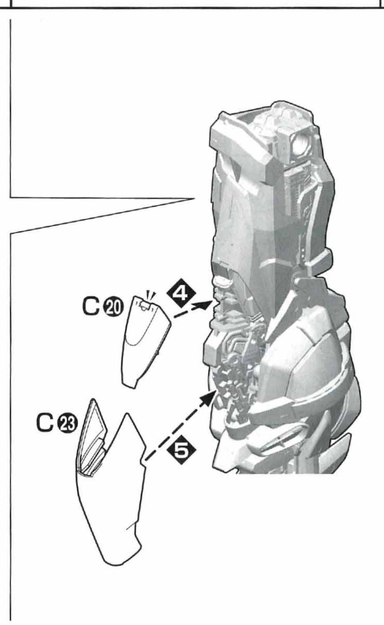

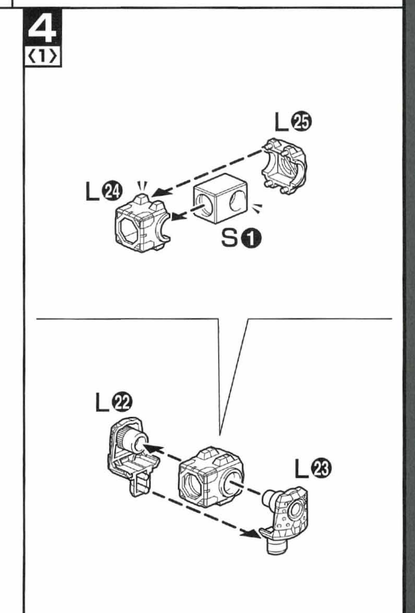

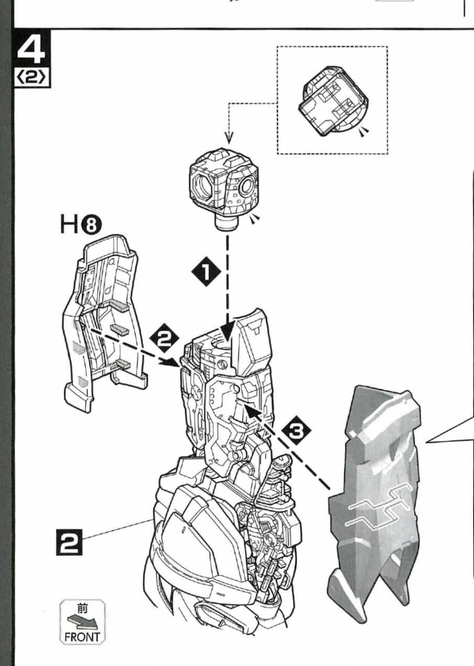

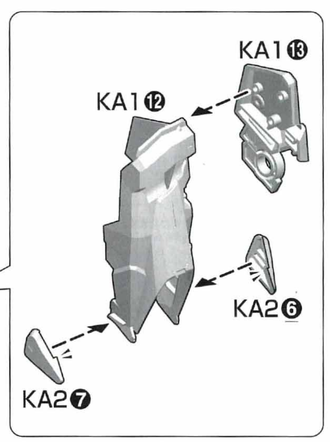

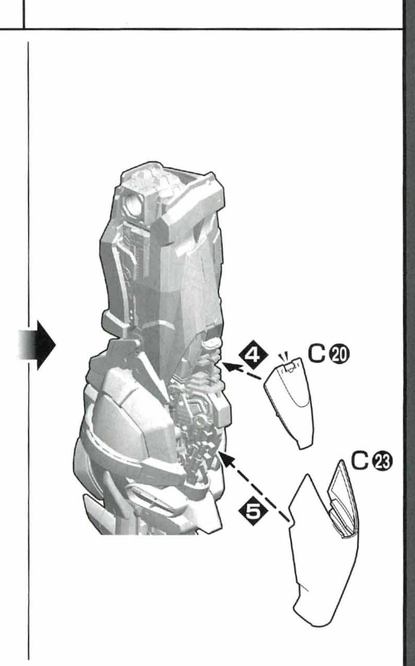

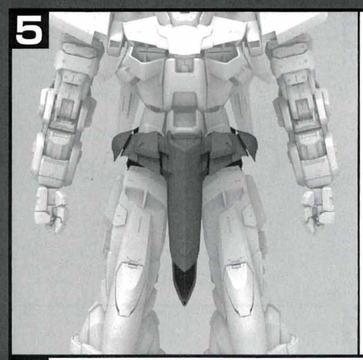

・組立5で使用するパーツ - Parts for the assembly 5

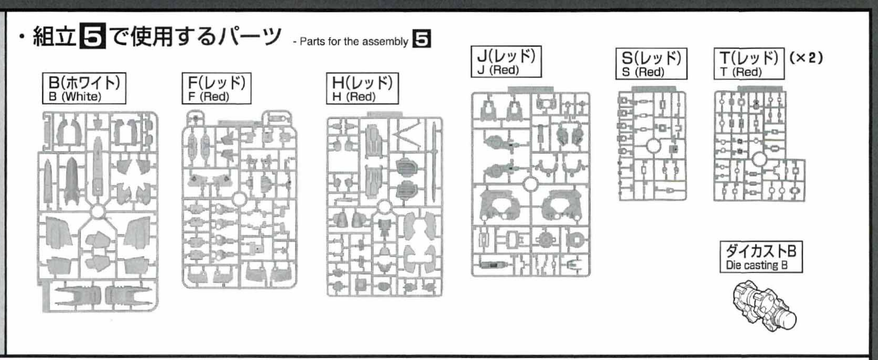

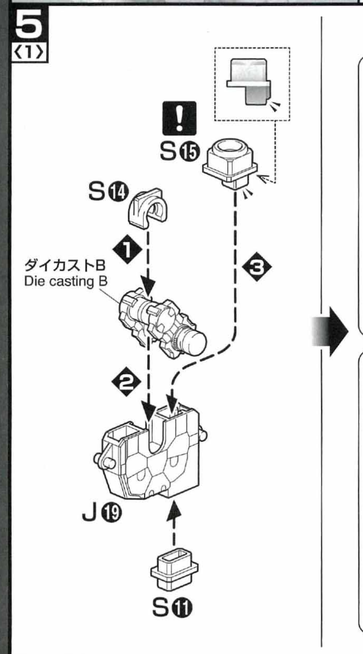

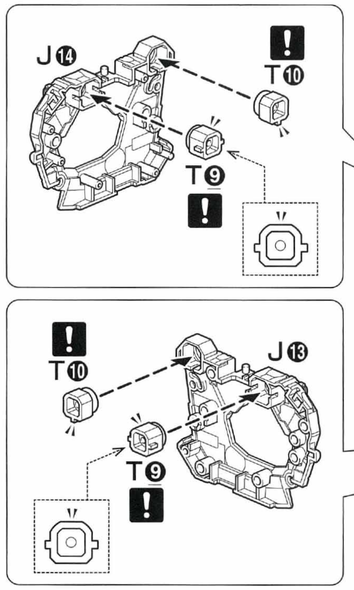

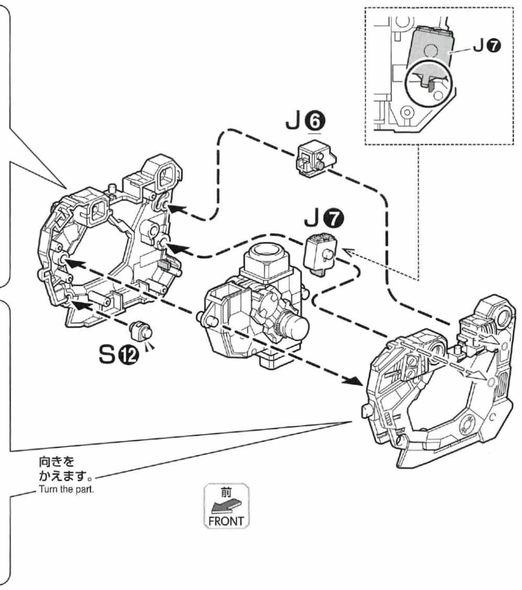

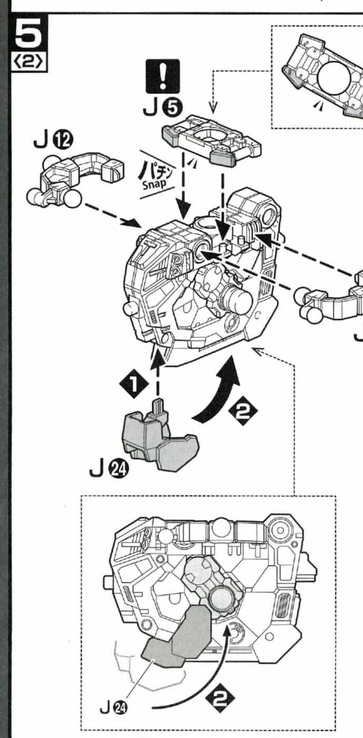

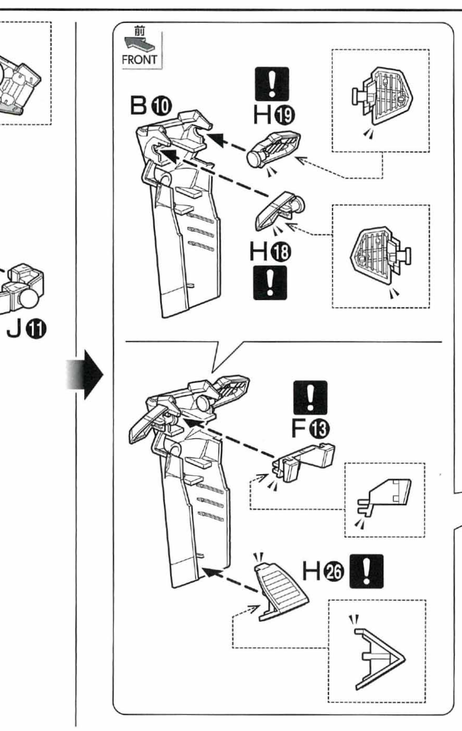

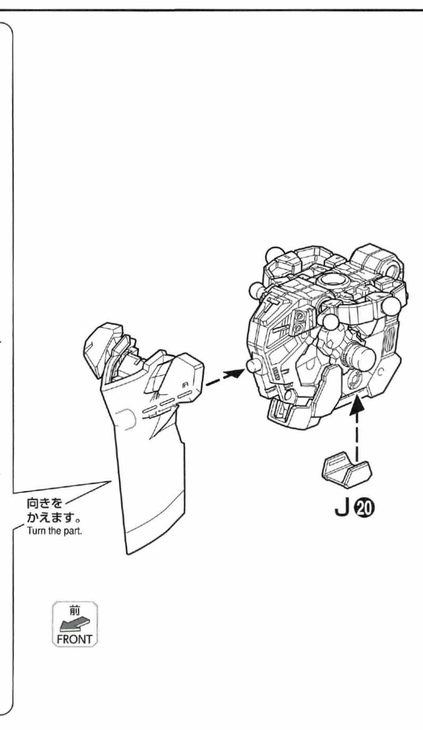

組み立て中に使用されているアイコン Symbols used in instructions

×2 ・部品を数値の個数作る ・Build specified number of parts.

! ・向きに注意して組み立てる ・Pay attention to part orientation when assembling.

❶ ・❶→❷の順番で組み立てる ・Assemble in numerical order ❶, ❷...

組み立て中に使用されているアイコン Symbols used in instructions

! ・向きに注意して組み立てる ・Pay attention to part orientation when assembling.

❶ ・❶→❷の順番で組み立てる ・Assemble in numerical order ❶, ❷...

5 〈3〉

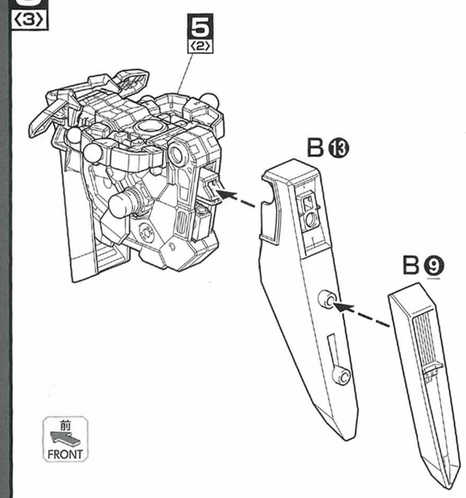

5 〈4〉

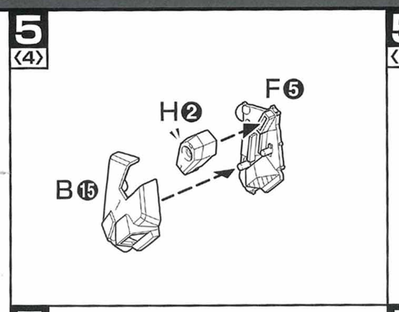

5 〈5〉

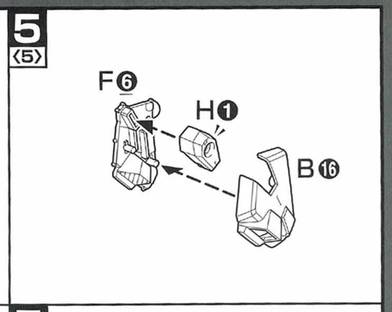

5 〈6〉

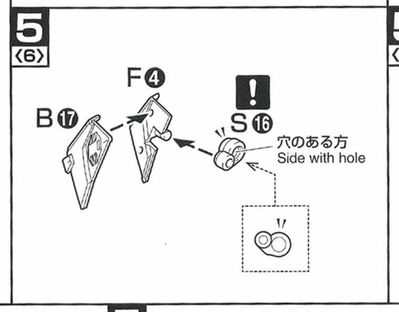

5 〈7〉

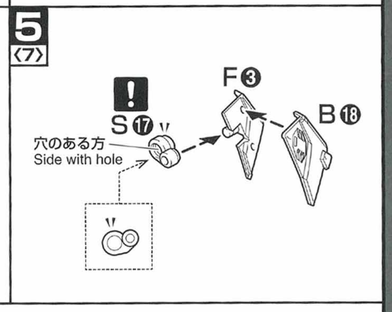

5 〈8〉

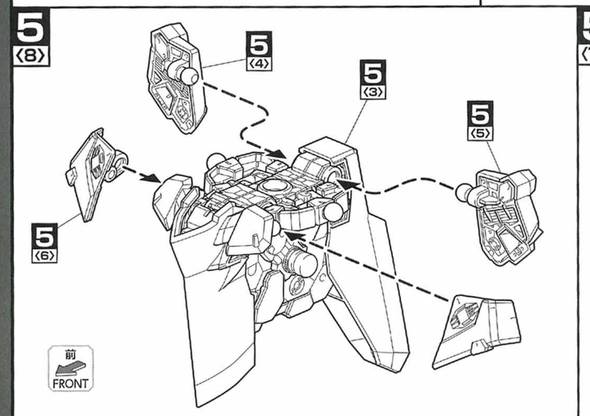

5 〈9〉

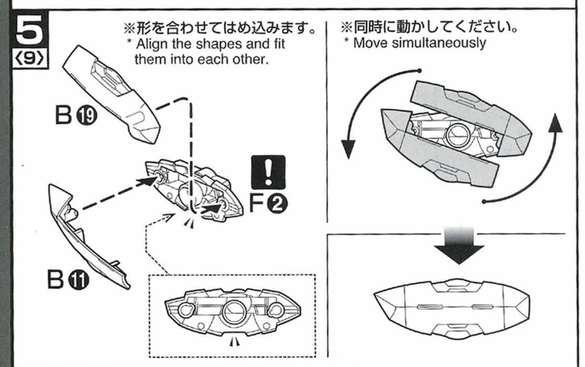

5 〈10〉

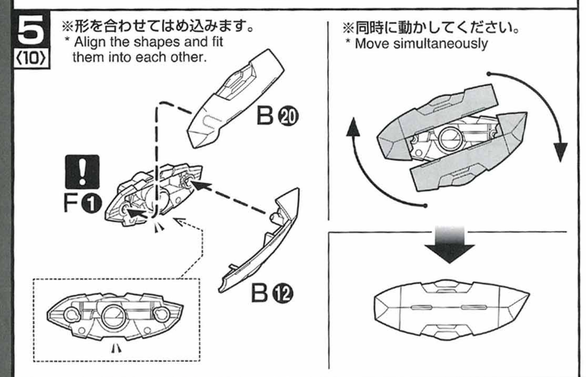

5 〈11〉

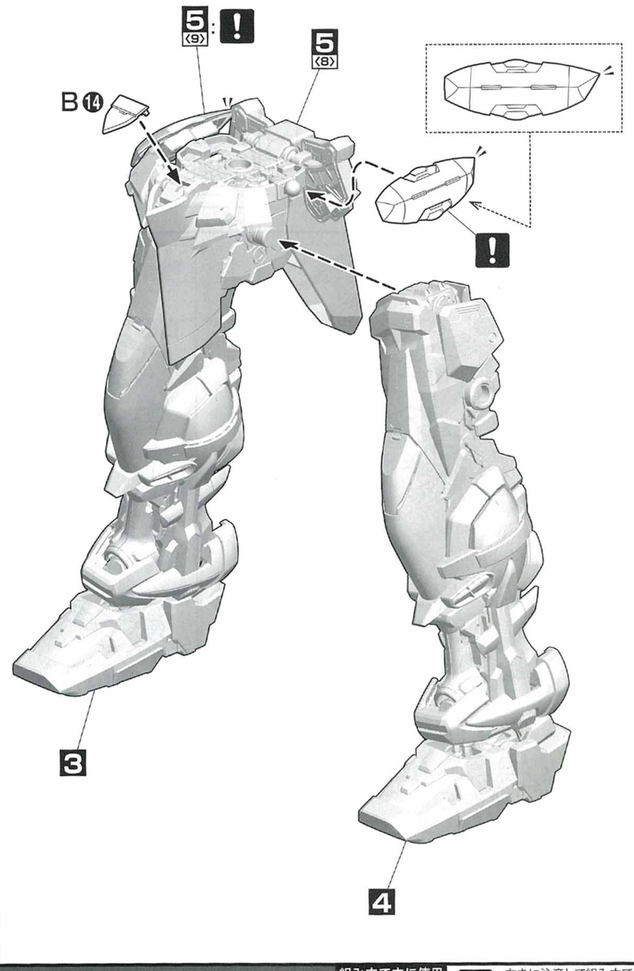

組み立て中に使用されているアイコン
Symbols used in instructions

! ・向きに注意して組み立てる
・Pay attention to part orientation when assembling.

6

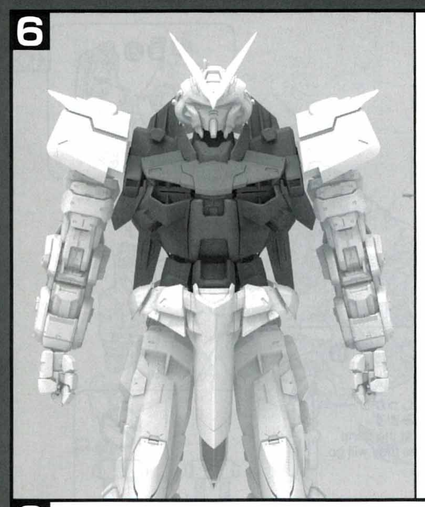

・組立6で使用するパーツ - Parts for the assembly 6

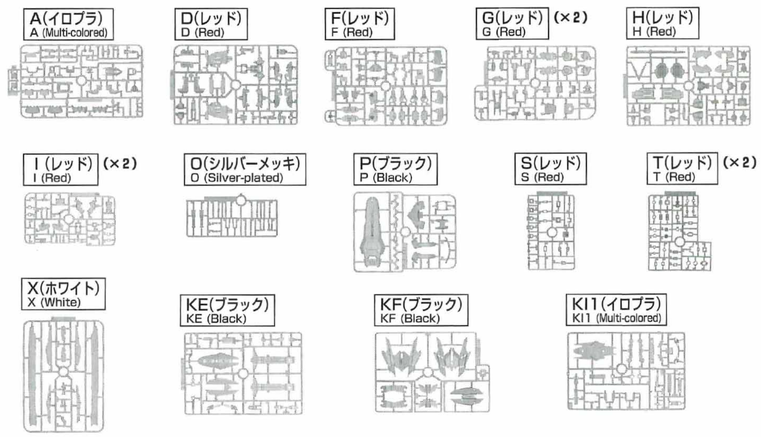

6 〈1〉

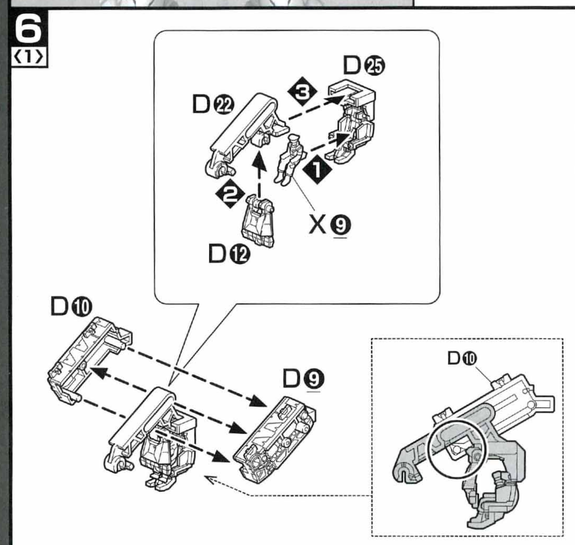

6 〈2〉

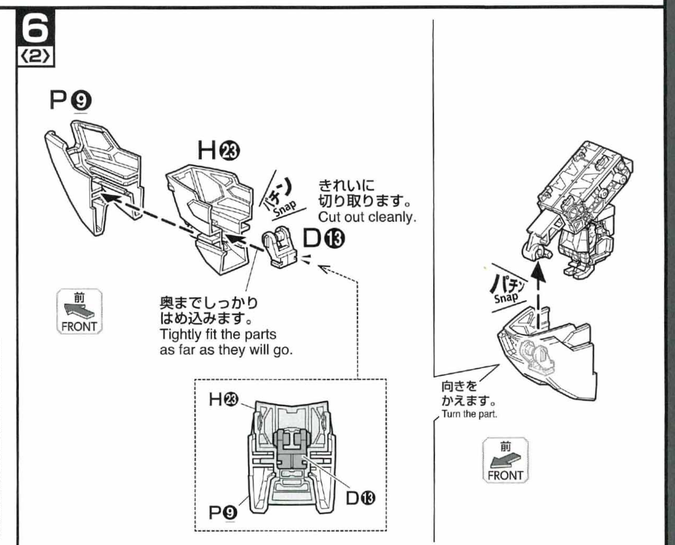

6 〈3〉

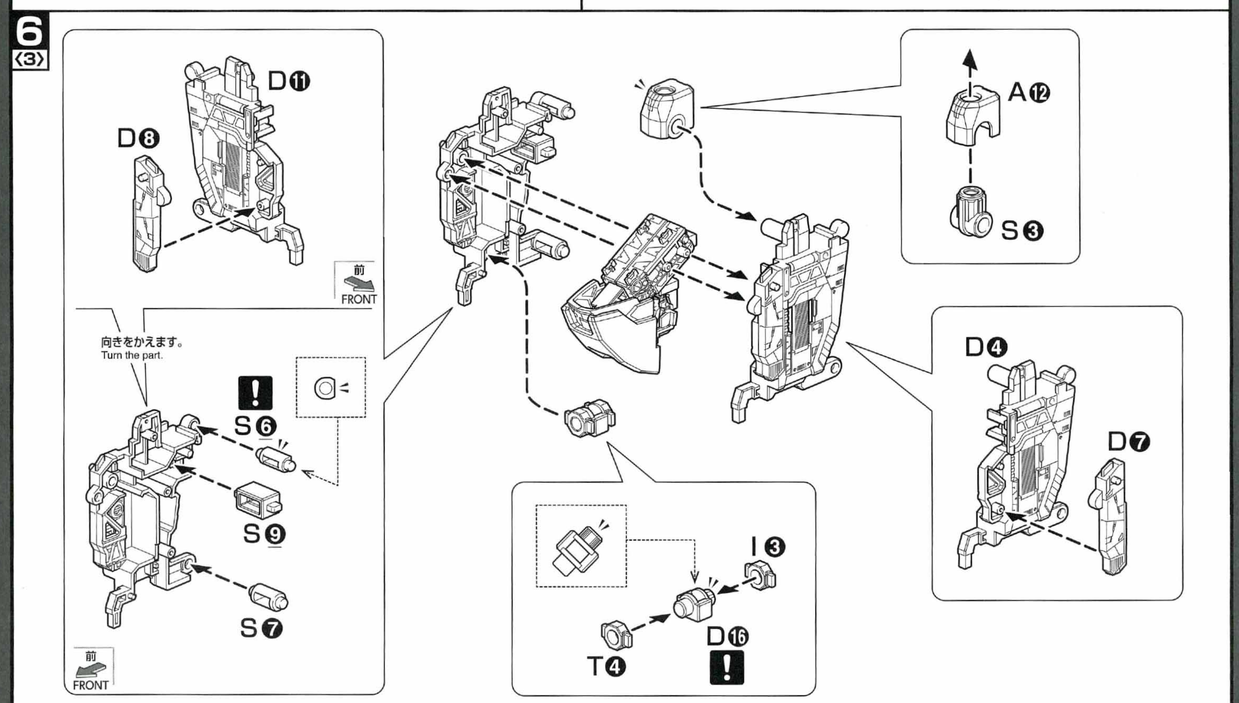

組み立て中に使用されているアイコン
Symbols used in instructions

❶ ・❶→❷の順番で組み立てる
・Assemble in numerical order ❶, ❷...

! ・向きに注意して組み立てる
・Pay attention to part orientation when assembling.

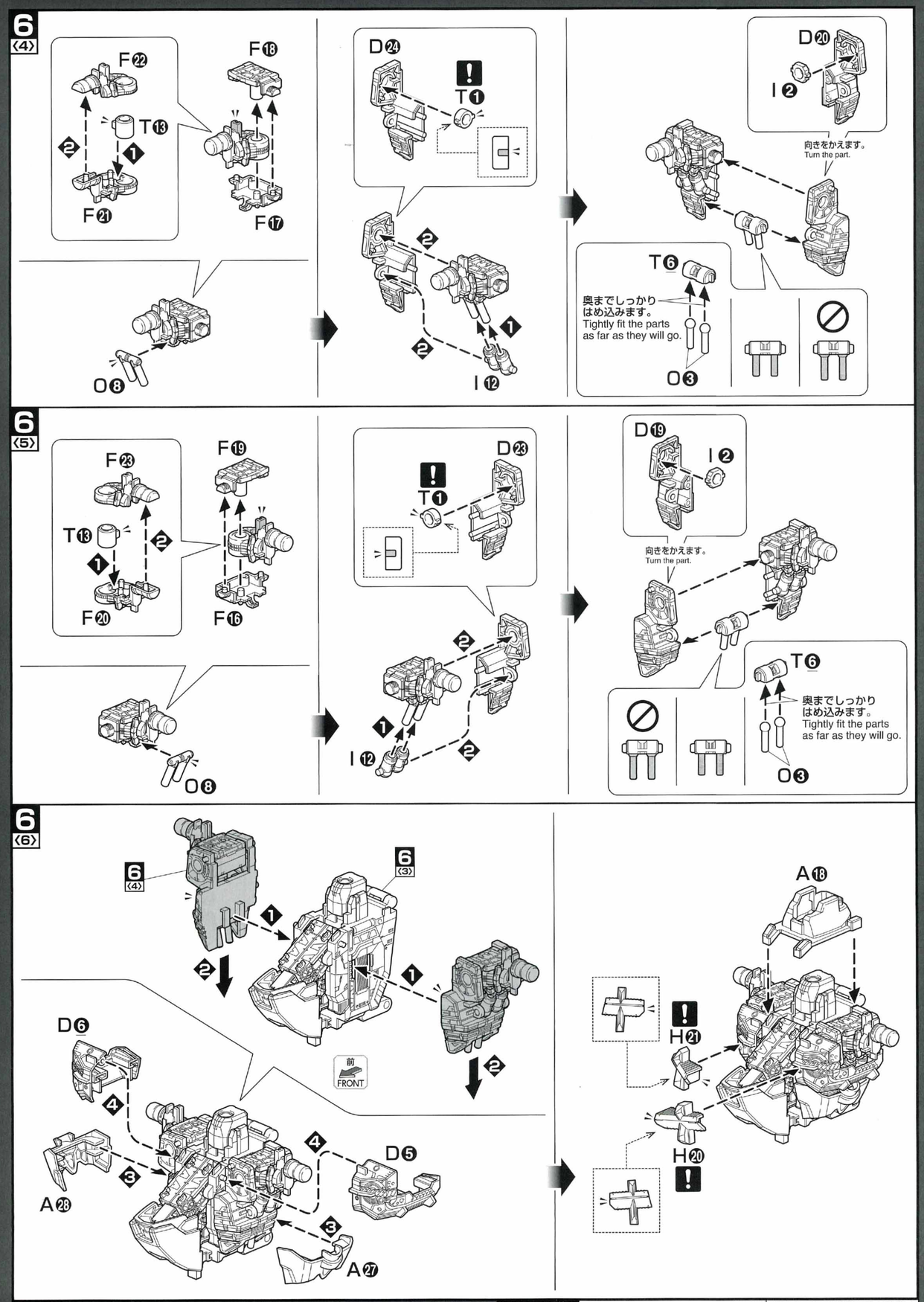

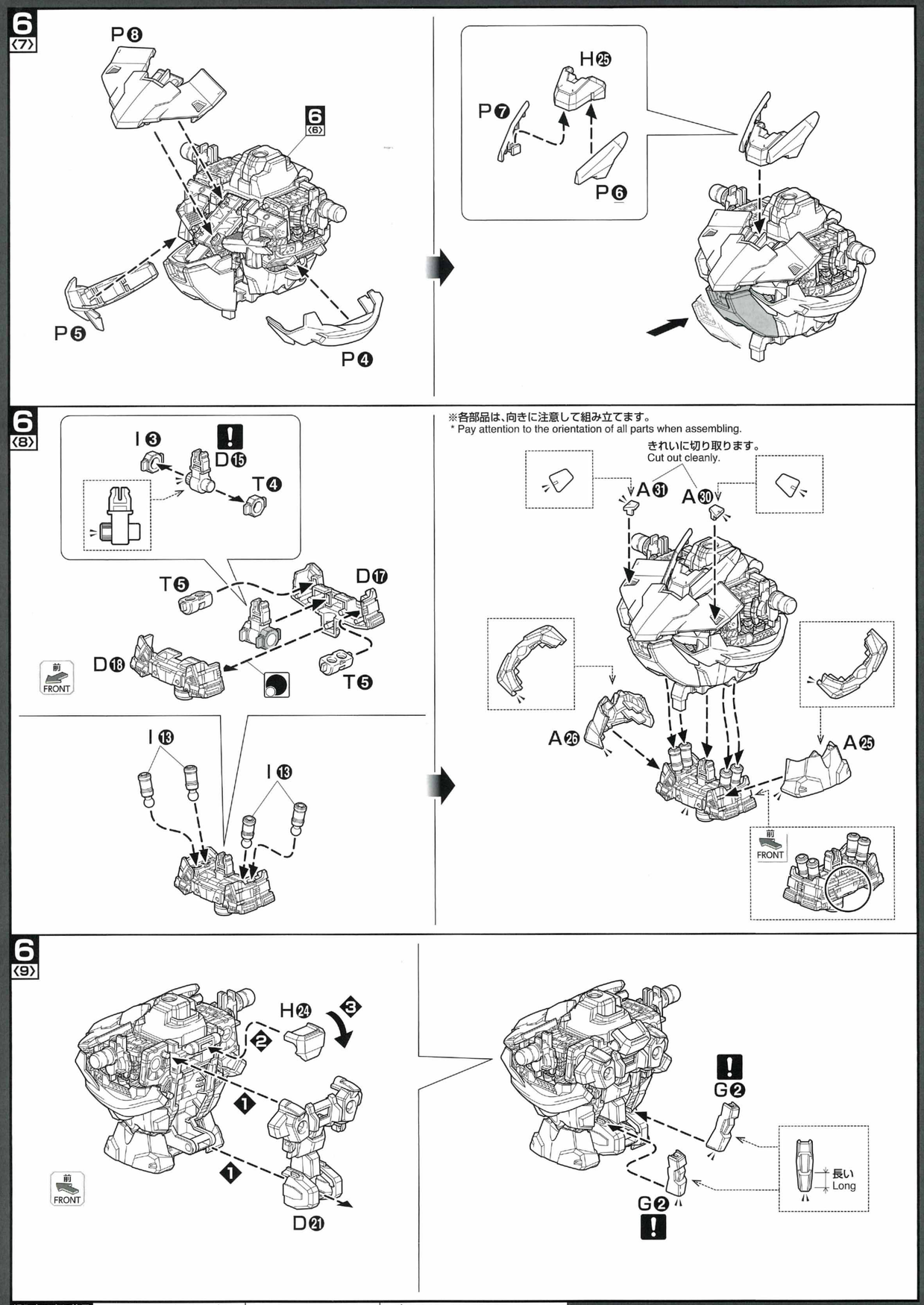

組み立て中に使用されているアイコン
Symbols used in instructions

❶ ・❶→❷の順番で組み立てる
・Assemble in numerical order ❶, ❷...

! ・向きに注意して組み立てる
・Pay attention to part orientation when assembling.

● ・後から組み立てる
・Assemble this part later.

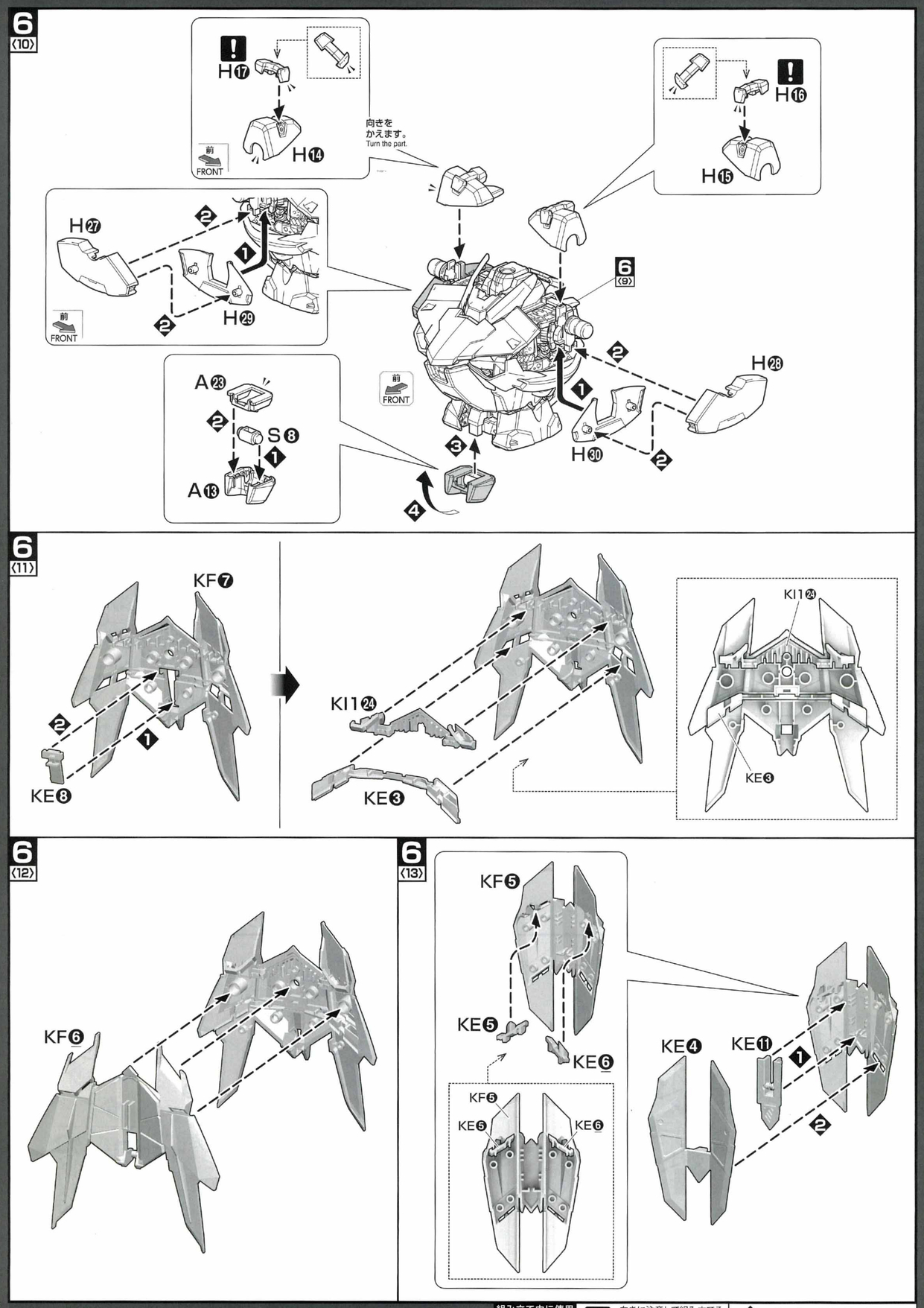

組み立て中に使用されているアイコン Symbols used in instructions

- ! 向きに注意して組み立てる・Pay attention to part orientation when assembling.
- ❶ ❶→❷の順番で組み立てる・Assemble in numerical order ❶, ❷...

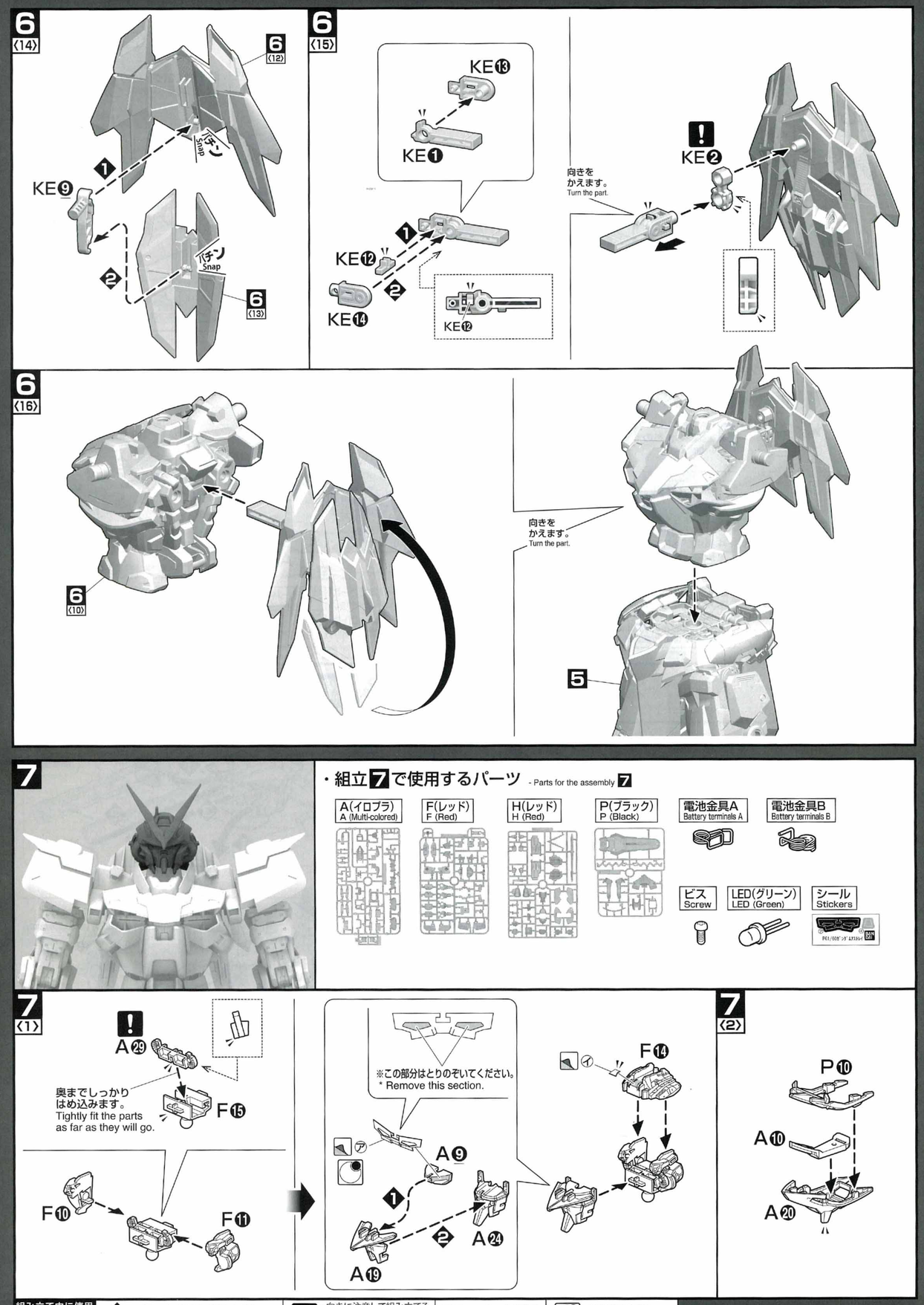

組み立て中に使用されているアイコン Symbols used in instructions

- ❶ ❶→❷の順番で組み立てる・Assemble in numerical order ❶, ❷...
- ! 向きに注意して組み立てる・Pay attention to part orientation when assembling.
- ㋐ シールの番号・Sticker number
- 先に組み立てる・Assemble this part first.

7 〈3〉

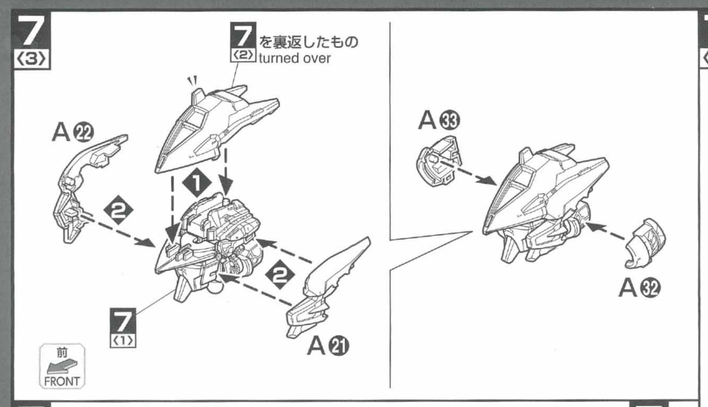

7 〈4〉

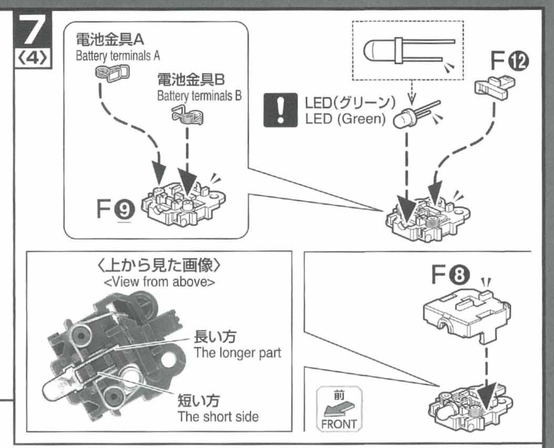

7 〈5〉

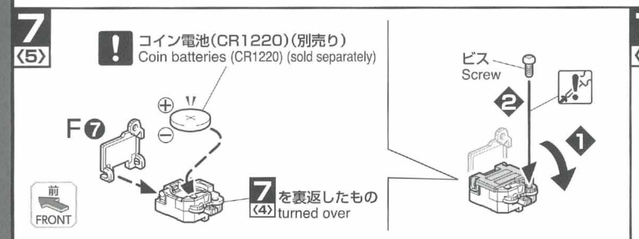

点灯テスト
Lighting test

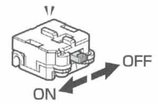

※点灯させない時は、電池を外します。
* Remove batteries when not in use.

点灯しない場合 **If the light dose not turn on**

1.電池の＋－(プラスマイナス)は合っていますか。
2.電池は古くありませんか。
3.LEDの向きは合っていますか。
4.接点が離れていませんか。
接点が離れている場合、接点がつくように、LEDの足や電池金具を微調整して点灯するようにします。

1. Are the batteries inserted in the correct direction (+/-)?
2. Are the batteries not too old?
3. Are the LEDs facing the right side?
4. Are the contact points separated? If the contacts are separated, adjust the bottom of the LEDs and battery terminals and attach them so that it lights up.

7 〈6〉

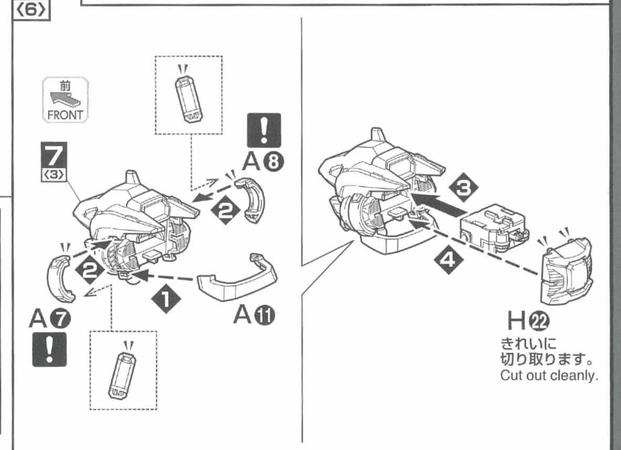

7 〈7〉

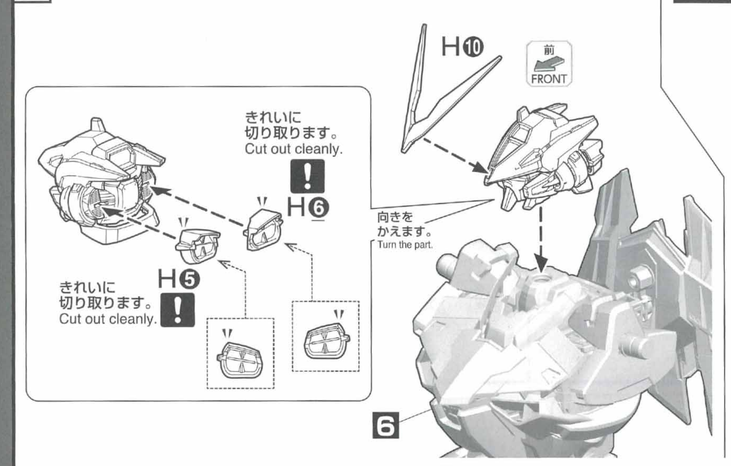

コイン電池の交換方法
How to Replace the coin batteries

※説明のため、一部画像を省略しています。
* For explanatory purposes, some images have been omitted.

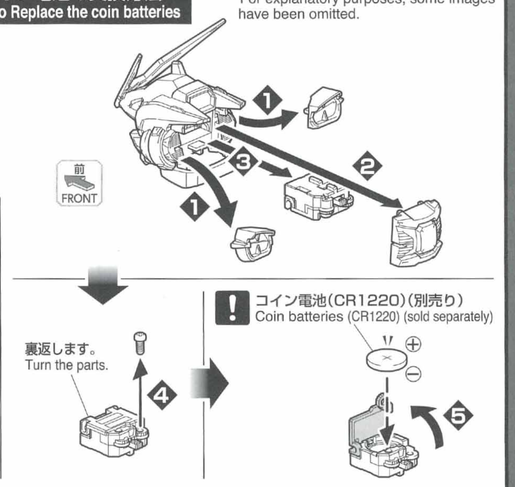

8

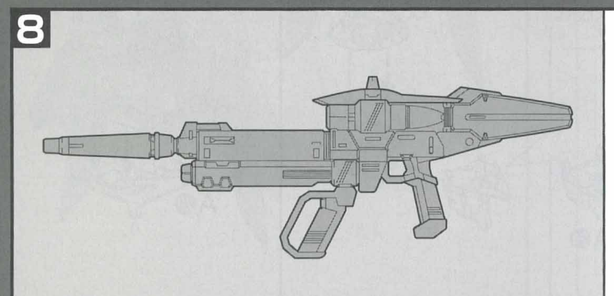

・組立8で使用するパーツ - Parts for the assembly 8

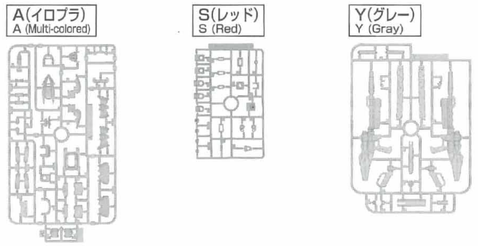

組み立て中に使用されているアイコン Symbols used in instructions
・❶→❷の順番で組み立てる ・Assemble in numerical order ❶, ❷...
・向きに注意して組み立てる ・Pay attention to part orientation when assembling.
・ビスの締めすぎに注意する ・Do not overtighten screws.

8 〈1〉

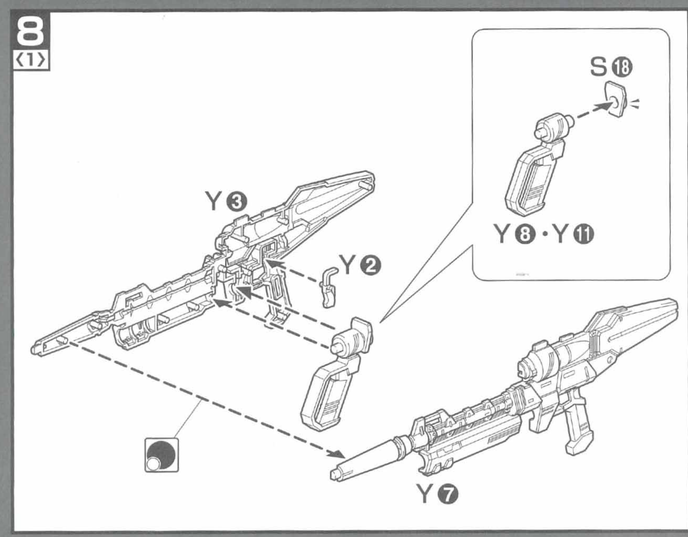

8 〈2〉

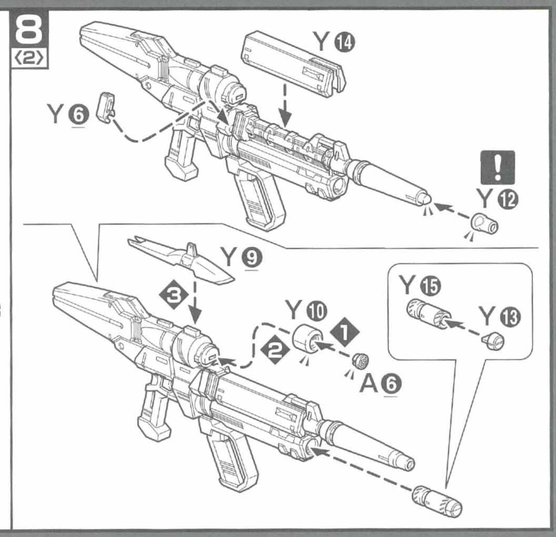

9

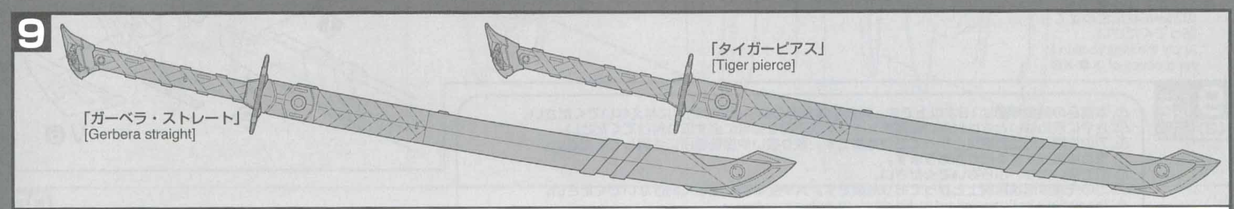

・組立9で使用するパーツ - Parts for the assembly 9

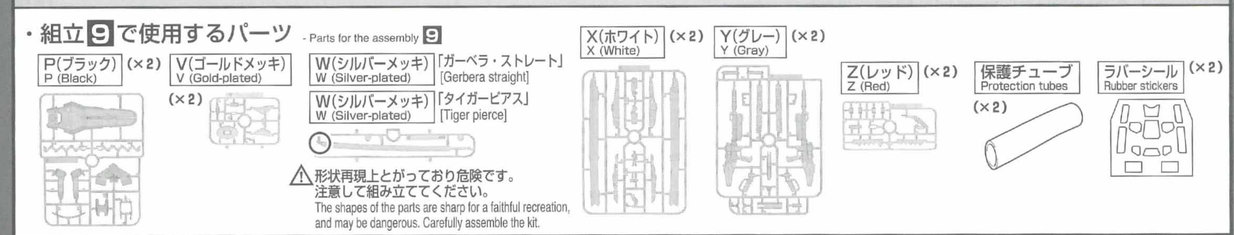

⚠形状再現上とがっており危険です。
注意して組み立ててください。
The shapes of the parts are sharp for a faithful recreation, and may be dangerous. Carefully assemble the kit.

9 〈1〉 ×2

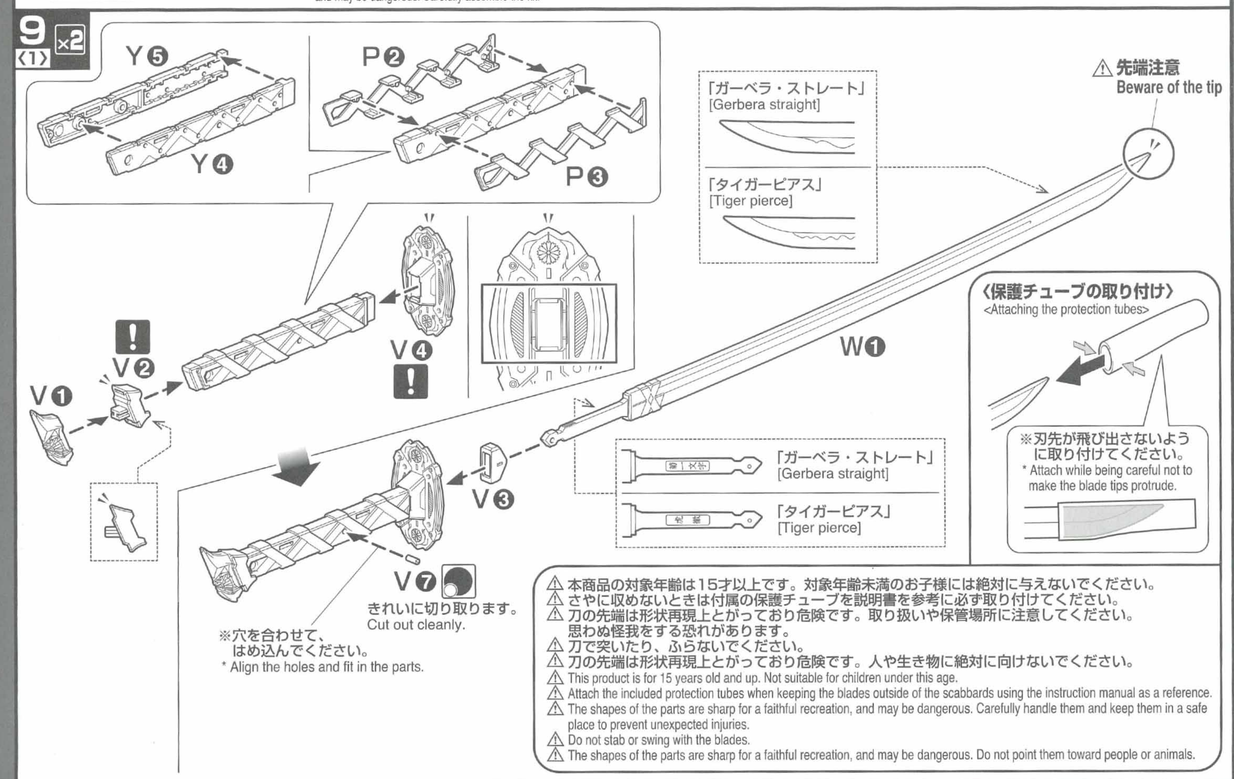

⚠ 本商品の対象年齢は15才以上です。対象年齢未満のお子様には絶対に与えないでください。
⚠ さやに収めないときは付属の保護チューブを説明書を参考に必ず取り付けてください。
⚠ 刀の先端は形状再現上とがっており危険です。取り扱いや保管場所に注意してください。思わぬ怪我をする恐れがあります。
⚠ 刀で突いたり、ふらないでください。
⚠ 刀の先端は形状再現上とがっており危険です。人や生き物に絶対に向けないでください。
⚠ This product is for 15 years old and up. Not suitable for children under this age.
⚠ Attach the included protection tubes when keeping the blades outside of the scabbards using the instruction manual as a reference.
⚠ The shapes of the parts are sharp for a faithful recreation, and may be dangerous. Carefully handle them and keep them in a safe place to prevent unexpected injuries.
⚠ Do not stab or swing with the blades.
⚠ The shapes of the parts are sharp for a faithful recreation, and may be dangerous. Do not point them toward people or animals.

組み立て中に使用されているアイコン Symbols used in instructions
・後から組み立てる ・Assemble this part later.
・向きに注意して組み立てる ・Pay attention to part orientation when assembling.
・❶→❷の順番で組み立てる ・Assemble in numerical order ❶, ❷...
・部品を数値の個数作る ・Build specified number of parts.

9 〈2〉 ×2

シールを先に貼ります。
Start applying stickers first.

ラバーシール
Rubber sticker

X❶ X❻ Z❶ Z❹ Z❸ Z❶ Z❻ V❻ Z❺ V❺

〈ラバーシール〉
<Rubber sticker>

※▭部分をX❶・X❻の凹み形状に合わせて貼ってください。
* Apply the ▭ section to the grooves of X❶・X❻.

9 〈3〉 ×2

⚠ 本商品の対象年齢は15才以上です。対象年齢未満のお子様には絶対に与えないでください。
⚠ さやに収めないときは付属の保護チューブを説明書を参考に必ず取り付けてください。
⚠ 刀の先端は形状再現上とがっており危険です。取り扱いや保管場所に注意してください。思わぬ怪我をする恐れがあります。
⚠ 刀で突いたり、ふらないでください。
⚠ 刀の先端は形状再現上とがっており危険です。人や生き物に絶対に向けないでください。
⚠ This product is for 15 years old and up. Not suitable for children under this age.
⚠ Attach the included protection tubes when keeping the blades outside of the scabbards using the instruction manual as a reference.
⚠ The shapes of the parts are sharp for a faithful recreation, and may be dangerous. Carefully handle them and keep them in a safe place to prevent unexpected injuries.
⚠ Do not stab or swing with the blades.
⚠ The shapes of the parts are sharp for a faithful recreation, and may be dangerous. Do not point them toward people or animals.

〈保護チューブの取り付け〉
<Attaching the protection tubes>

※刃先が飛び出さないように取り付けてください。
* Attach while being careful not to make the blade tips protrude.

⚠ 先端注意
Beware of the tip

Z❷ 長い Long

9 〈1〉 「ガーベラ・ストレート」 [Gerbera straight]
「タイガーピアス」 [Tiger pierce]

10

・組立10で使用するパーツ - Parts for the assembly 10

A(イロプラ) A (Multi-colored)
E(ホワイト) E (White)
F(レッド) F (Red)
H(レッド) H (Red)
J(レッド) J (Red)
P(ブラック) P (Black)
S(レッド) S (Red)

組み立て中に使用されているアイコン Symbols used in instructions
×2 ・部品を数値の個数作る ・Build specified number of parts.
! ・向きに注意して組み立てる ・Pay attention to part orientation when assembling.
❶ ・❶→❷の順番で組み立てる ・Assemble in numerical order ❶, ❷...

10 〈1〉

E❶ A❶ F㉛ S⑬ J⑮ P❶ F㉘ E❷ H❸ H❹ H❼ H⑬

10 〈2〉

J⑱ J⑯ F㉖ J㉓ F㉗ J⑰

11

・組立11で使用するパーツ - Parts for the assembly 11

B(ホワイト) B (White)
F(レッド) F (Red)
G(レッド) G (Red) (×2)
H(レッド) H (Red)

組み立て中に使用されているアイコン Symbols used in instructions
! ・向きに注意して組み立てる ・Pay attention to part orientation when assembling.
・切り取るところ ・Cut here.
❶ ・❶→❷の順番で組み立てる ・Assemble in numerical order ❶, ❷...

MARKING LOCATION

この水転写式デカールはプラモデルオリジナルのものです。
貼り指示は一例ですのでイメージに合わせてお貼りください。
The water decals are designed for this plastic model kit. The instructions show only an example. Please apply according to your preferences.

■水転写式デカールの貼り方
1.水転写式デカールは転写するマークより大きめに切り出し、ぬるま湯に3秒程度浸し、ピンセットで引き上げます。デカールのいらない部分は切り取っておきましょう。
2.台紙からデカールがすべるようになるまで待ち、表を上にしてすべらせて貼ってください。
3.綿棒などで押して、気泡を取ってください。
乾くまでは、手を触れないでください。
※水転写式デカールを貼る部分のキットパーツの油分を、あらかじめ中性洗剤などでふきとると一層よく密着します。
※水転写式デカールを貼るための道具(ハサミ、ピンセット、綿棒など)は、別にご用意ください。
※複雑な凸凹形状等に貼るデカールには、密着させるために別売りの水転写式デカール用軟化剤、水転写式デカール用接着剤をご使用ください。
※可動部などはデカールがこすれてはがれる場合がございますのでご注意ください。

■How to apply water decals
1.Cut out the decal, leaving a little margin around the design. Place the decal in lukewarm water for 3 seconds, and then take it out with tweezers. Cut off any unnecessary areas of the decals.
2.When the decal is ready to slide off the backing paper, apply it by sliding it onto the surface of the model.
3.Press with a cotton swab or other absorbent item to squeeze out air bubbles. Do not touch until it is completely dry.
* Use a neutral cleanser to wash off oil on parts before applying. This helps the decal adhere better.
* This kit does not include tools for applying water decals (scissors, tweezers, cotton swabs, etc.).
* When applying decals to complicated or uneven parts, please use water decal softener or water decal glue (sold separately) for better adhesion.
* Decals on moveable parts may come off due to rubbing, so be careful when handling.

COLOR GUIDE

※よりリアルに仕上げたい方は、下の基本色をご覧ください。
※塗装には、より安全な「水性塗料」のご使用をおすすめします。
※ABS樹脂部分への塗装は破損する恐れがありますので、塗装はおすすめできません。
※カラー配合は参考値であり、画像とカラーガイドの色は異なる場合があります。
* For a more life-like finish, refer to the color guide.
* Use of water-based paint is recommended for safety reasons.
* Painting ABS plastic parts is not recommended, as paint can damage the plastic.
* The color blending is shown for reference and the actual color may differ from the image.

ガンダムアストレイ レッドフレーム改 (GUNDAM ASTRAY RED FRAME KAI)

【本体等ホワイト部の塗装色】 Body (White part)
ホワイト (White) 100%
+ネイビーブルー (Navy blue) 少量 (small dose)

【本体等レッド部の塗装色】 Body (Red part)
モンザレッド(Red madder) 100%
+ホワイト (White) 少量 (small dose)

【胸等ダークグレー部の塗装色】 Chest (Dark gray part)
ミッドナイトブルー (Midnight blue) 90%
+ホワイト (White) 10%

【腹部等ライトグレー部の塗装色】 Waist (Light gray part)
ホワイト (White) 40%
+ニュートラルグレー (Neutral gray) 30%
+ライトブラウン (Tan) 30%
+レッド (Red) 少量 (small dose)

【カメラアイの塗装色】 Camera eye
クリアグリーン (Clear green) 50%
+クリア (Clear) 50%

【武器等ゴールド部の塗装色】 Weapons (Gold part)
ゴールド (Gold) 100%

※ここに掲載している情報は2018年6月現在のものです。
※余った水転写式デカールは好きな所に貼ってください。
※説明のため、一部画像を省略しています。
※画像と実際の商品は多少異なります。
* The information is current as of June, 2018.
* Use the extra water decals freely.
* Some details in the image are omitted for the purpose of clarity.
* The actual product may vary slightly from the images.

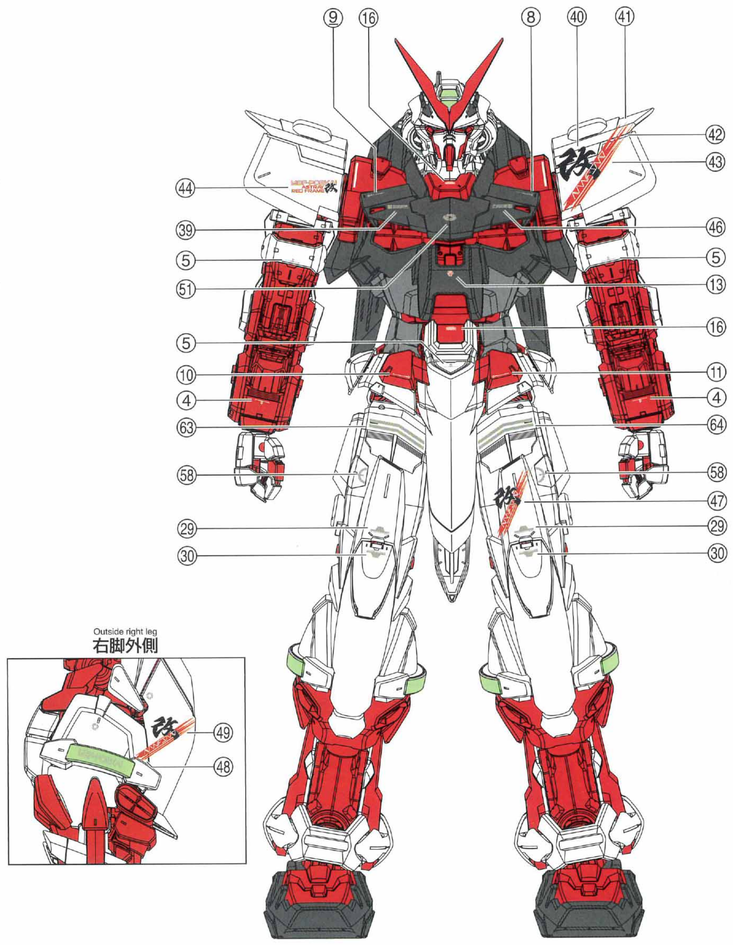

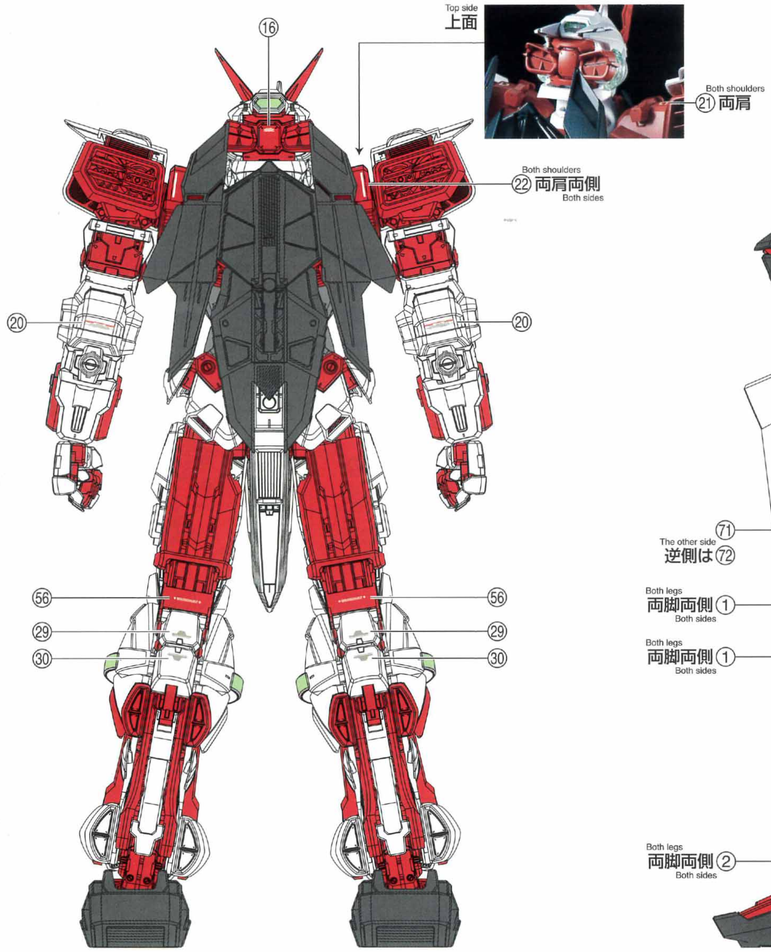

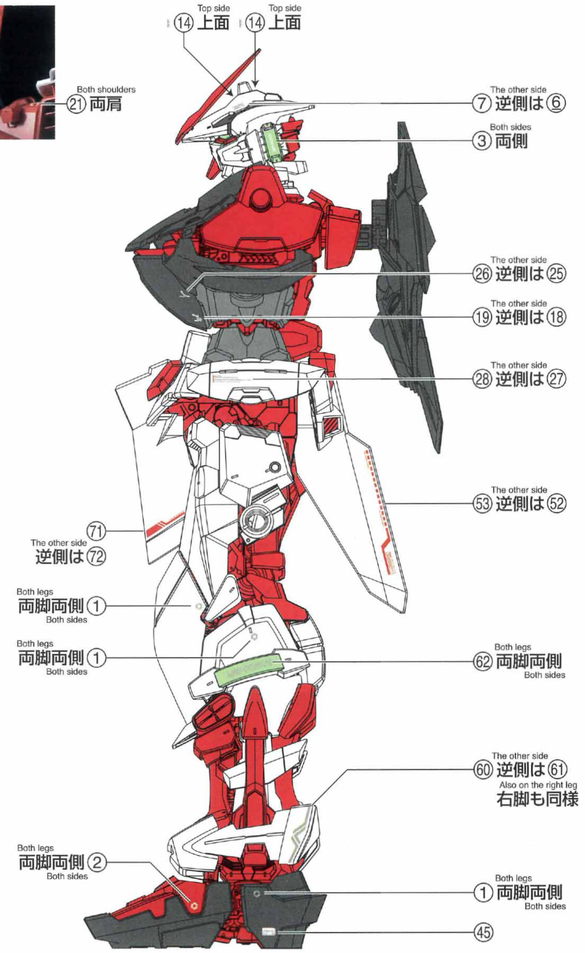

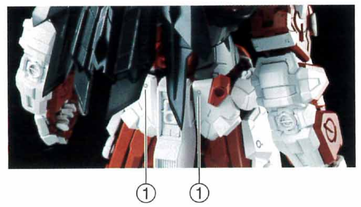

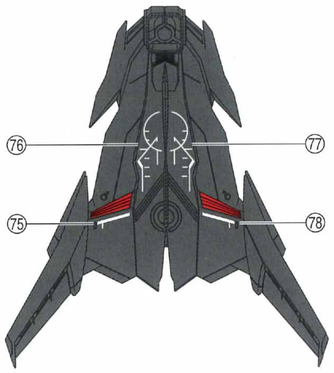

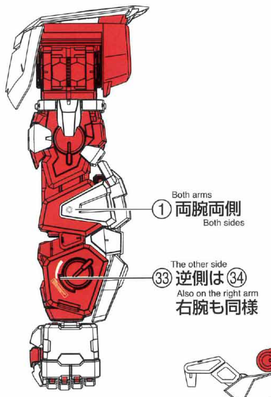

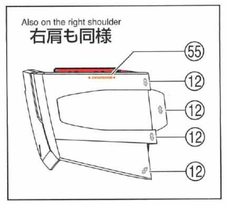

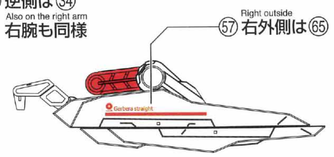

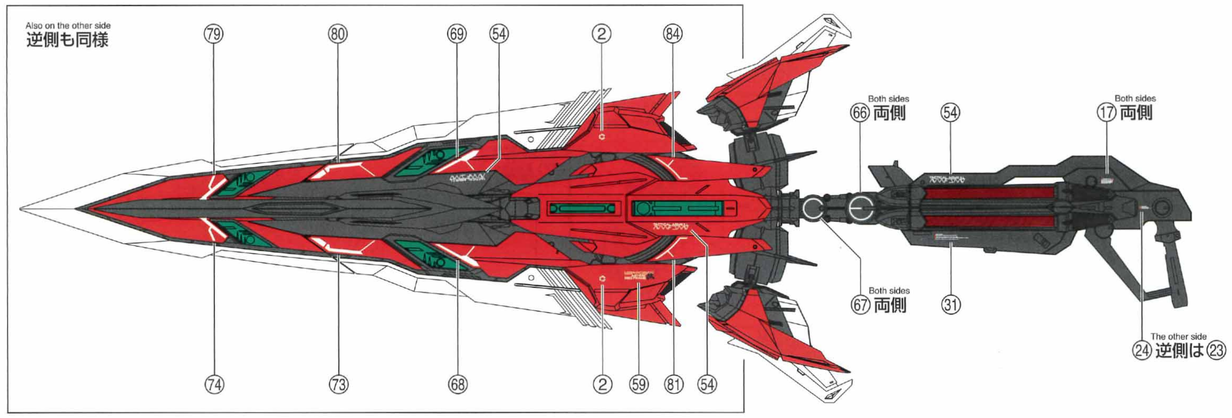

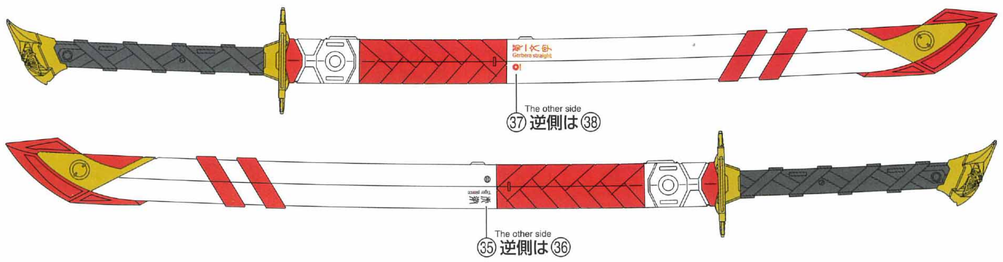

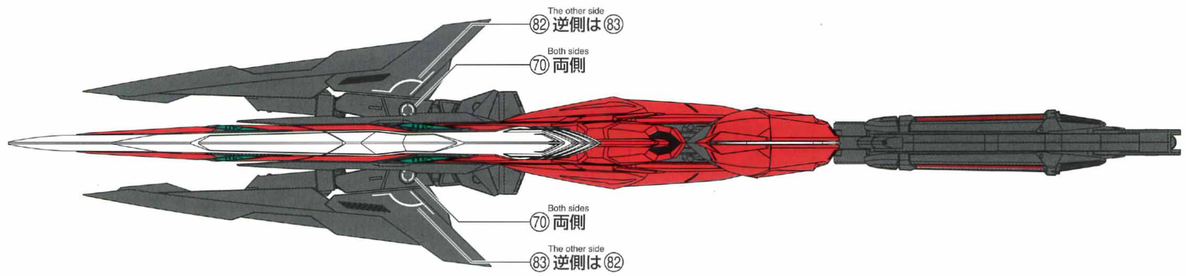

11 〈1〉

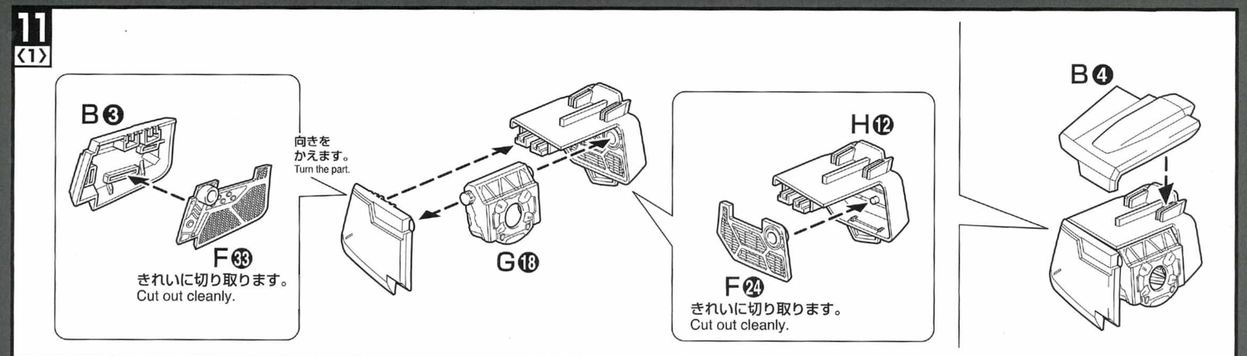

11 〈2〉

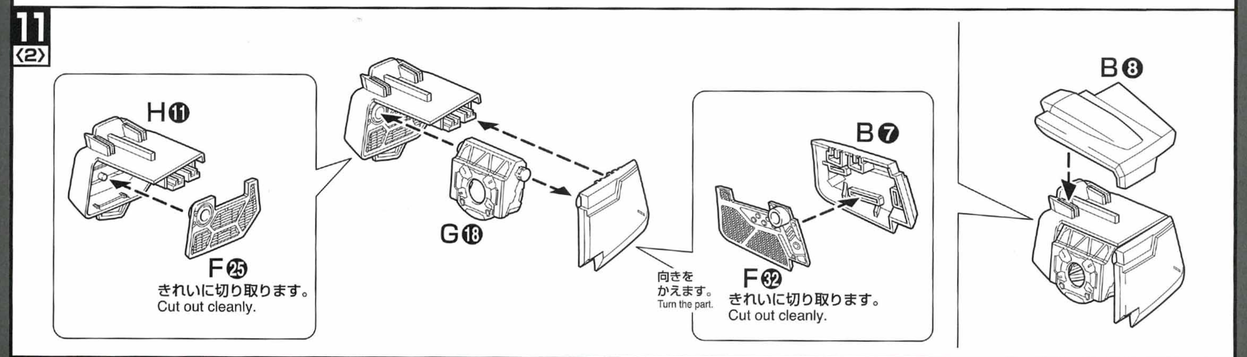

12〜14

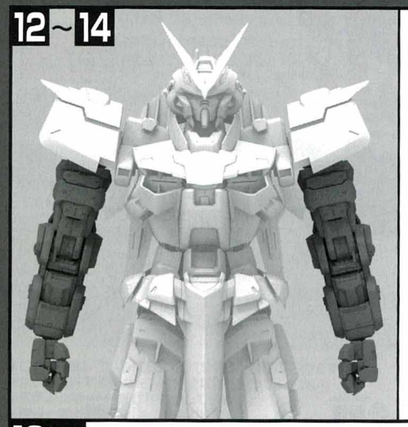

・組立12〜18で使用するパーツ - Parts for the assembly 12〜18

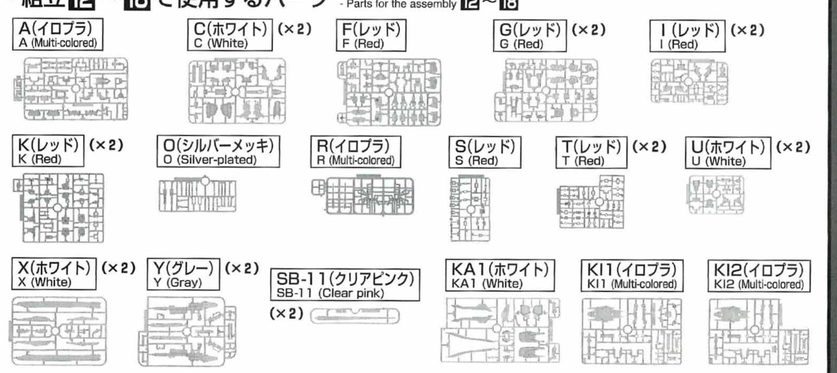

12 〈1〉 ×2

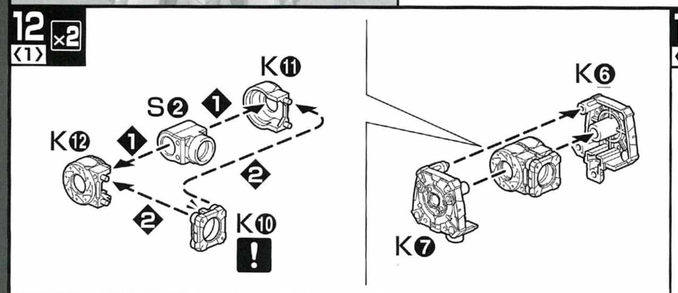

12 〈2〉 ×2

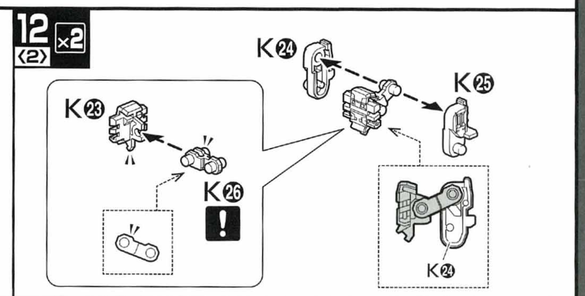

12 〈3〉 ×2

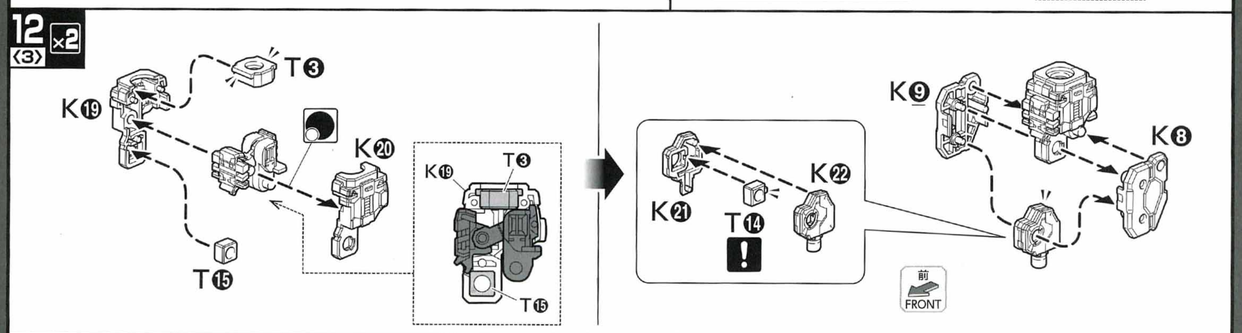

組み立て中に使用されているアイコン Symbols used in instructions
×2 ・部品を数値の個数作る ・Build specified number of parts.
❶ ・❶→❷の順番で組み立てる ・Assemble in numerical order ❶, ❷...
! ・向きに注意して組み立てる ・Pay attention to part orientation when assembling.
● ・後から組み立てる ・Assemble this part later.

12 〈4〉 ×2

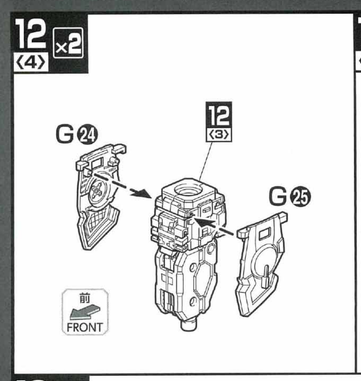

12 〈5〉 ×2

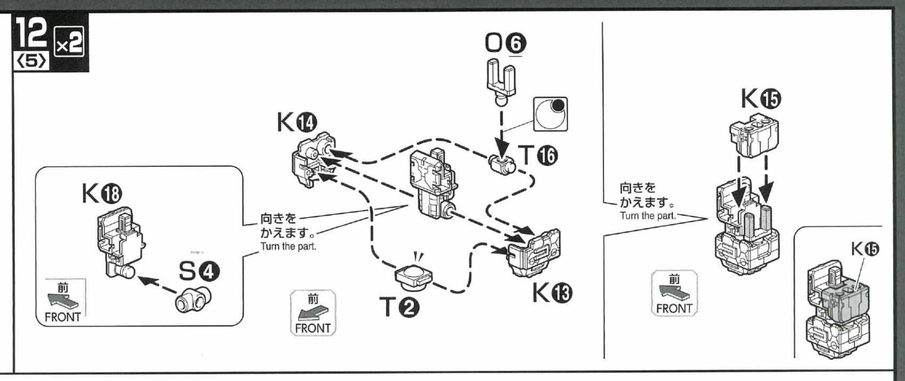

12 〈6〉 ×2

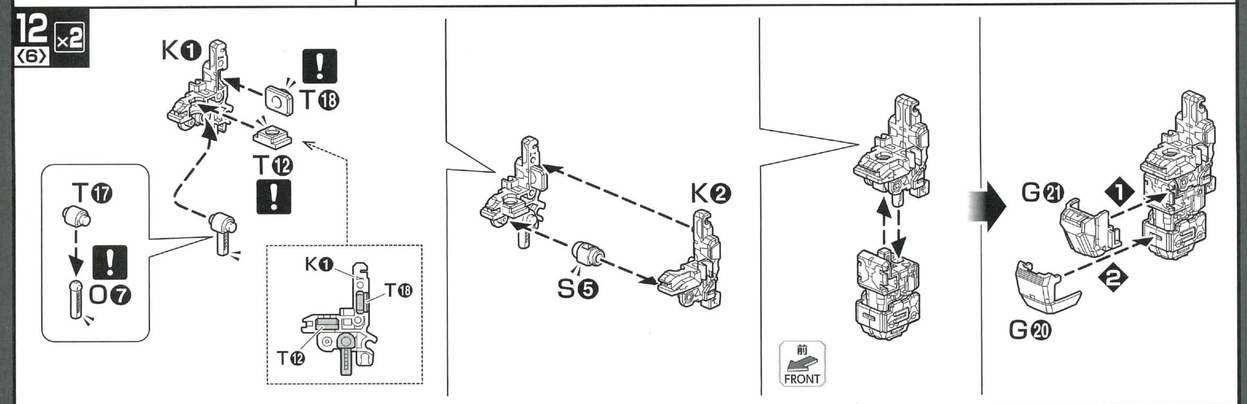

12 〈7〉 ×2

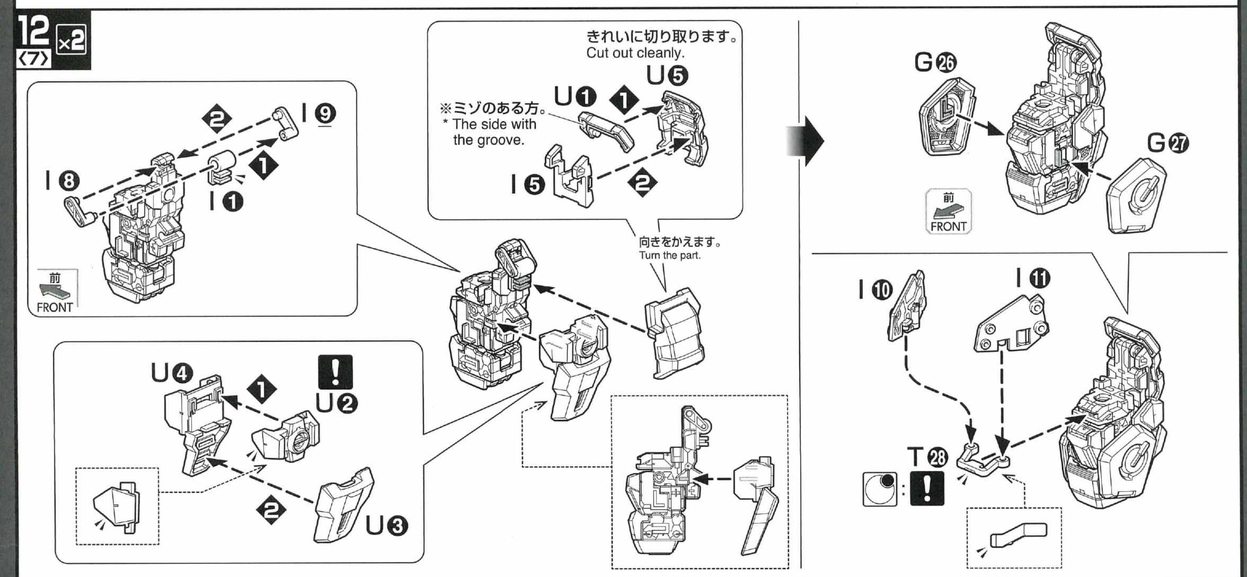

12 〈8〉 ×2

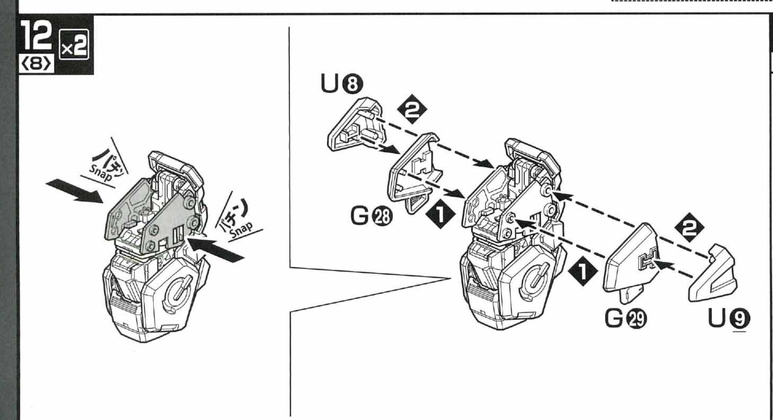

12 〈9〉 ×2

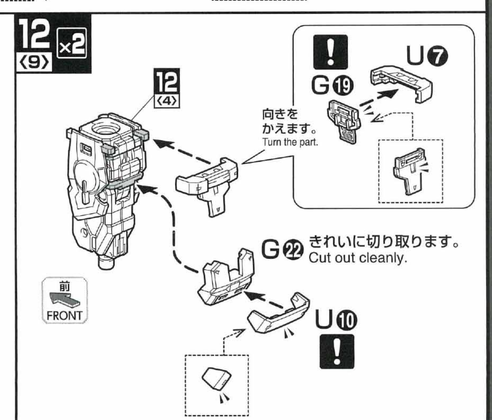

組み立て中に使用されているアイコン Symbols used in instructions
×2 ・部品を数値の個数作る ・Build specified number of parts.
● ・先に組み立てる ・Assemble this part first.
! ・向きに注意して組み立てる ・Pay attention to part orientation when assembling.
❶ ・❶→❷の順番で組み立てる ・Assemble in numerical order ❶, ❷...

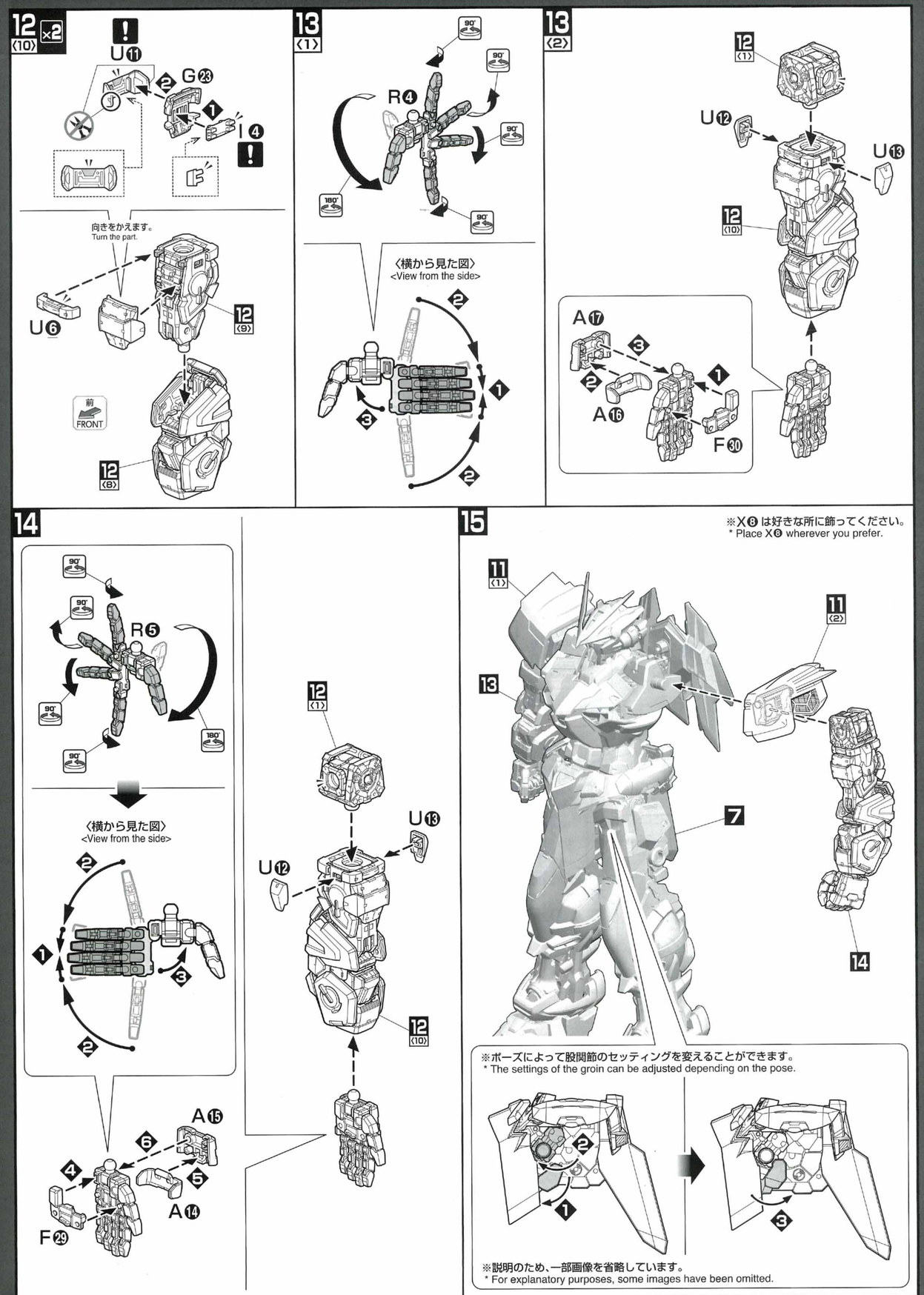

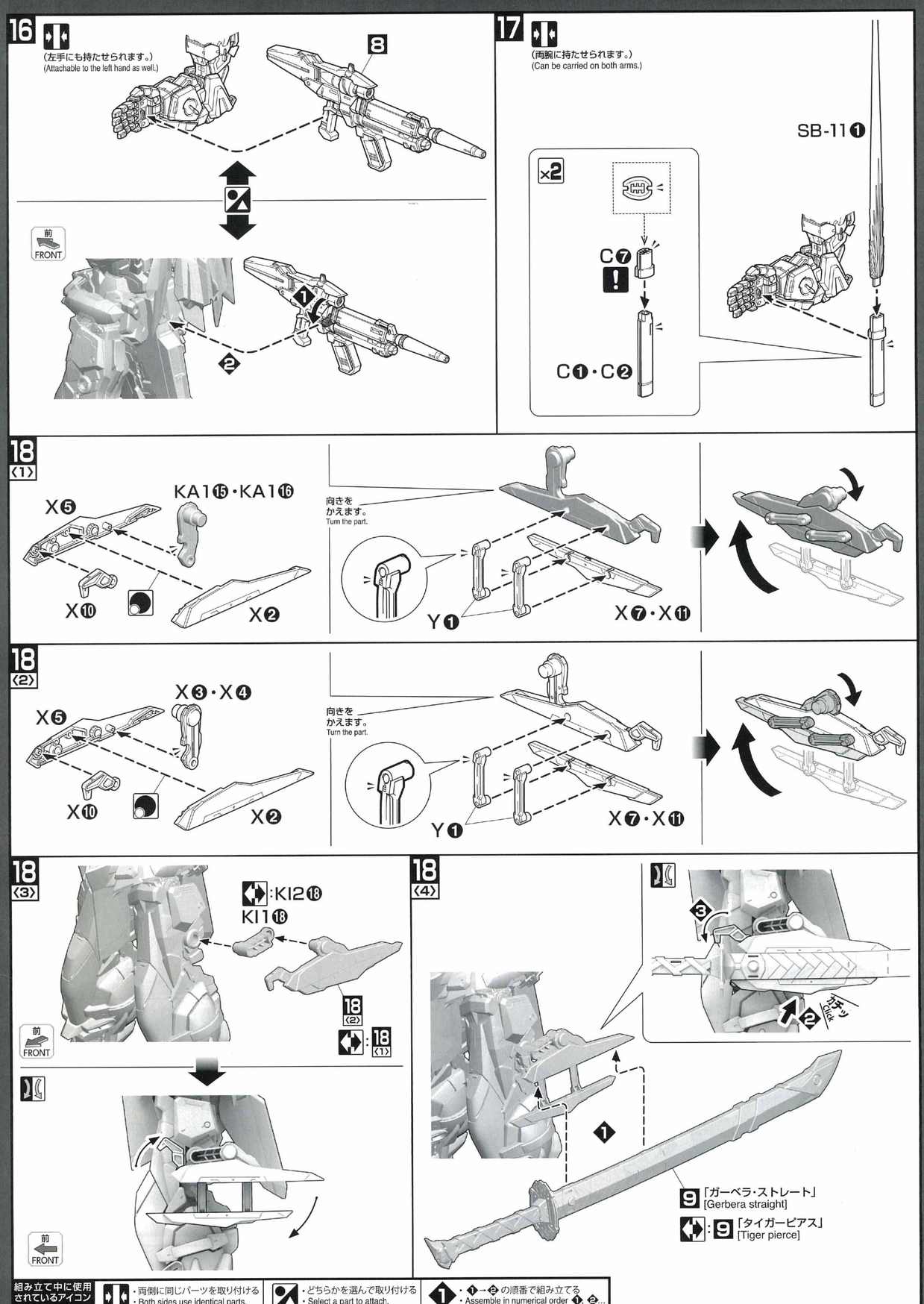

組み立て中に使用されているアイコン
Symbols used in instructions

- ×2 ・部品を数値の個数作る ・Build specified number of parts.
- ・切り取り注意 ・Do not cut.
- ! ・向きに注意して組み立てる ・Pay attention to part orientation when assembling.
- ❶ ・❶→❷の順番で組み立てる ・Assemble in numerical order ❶, ❷...
- 90° ・数値に合わせて回転させる ・Rotate as indicated.
- ・両側に同じパーツを取り付ける ・Both sides use identical parts.
- ・どちらかを選んで取り付ける ・Select a part to attach.
- ・後から組み立てる ・Assemble this part later.
- ・反対側に取り付けるパーツ ・Attach to the opposite side.
- ・反対側も同じように動かす ・Move the opposite side as well.

18 〈5〉

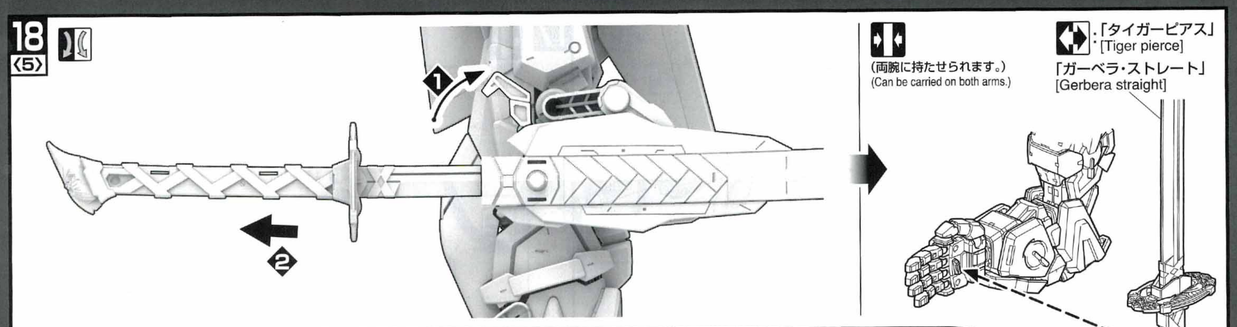

⚠ 本商品の対象年齢は15才以上です。対象年齢未満のお子様には絶対に与えないでください。
⚠ さやに収めないときは付属の保護チューブを説明書を参考に必ず取り付けてください。
⚠ 刀の先端は形状再現上とがっており危険です。取り扱いや保管場所に注意してください。思わぬ怪我をする恐れがあります。
⚠ 刀で突いたり、ふらないでください。
⚠ 刀の先端は形状再現上とがっており危険です。人や生き物に絶対に向けないでください。
⚠ This product is for 15 years old and up. Not suitable for children under this age.
⚠ Attach the included protection tubes when keeping the blades outside of the scabbards using the instruction manual as a reference.
⚠ The shapes of the parts are sharp for a faithful recreation, and may be dangerous. Carefully handle them and keep them in a safe place to prevent unexpected injuries.
⚠ Do not stab or swing with the blades.
⚠ The shapes of the parts are sharp for a faithful recreation, and may be dangerous. Do not point them toward people or animals.

〈保護チューブの取り付け〉
<Attaching the protection tubes>

※刃先が飛び出さないように取り付けてください。
* Attach while being careful not to make the blade tips protrude.

19

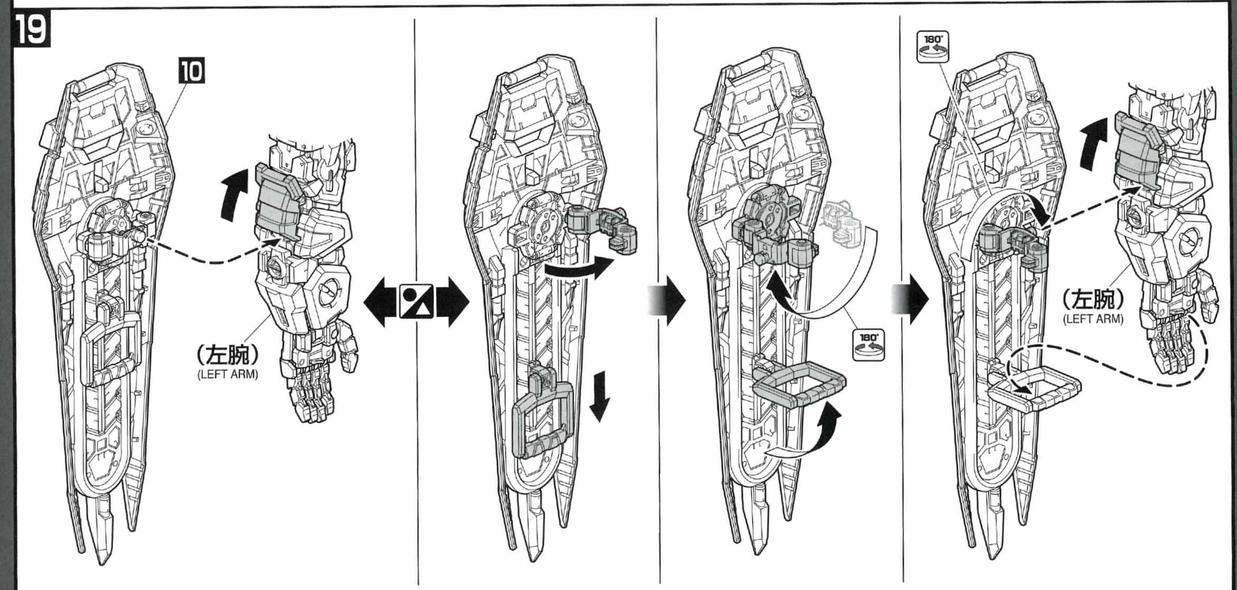

20 〈コクピットハッチの開けかた〉
<How to open the cockpit hatch>

※説明のため、一部画像を省略しています。
* For explanatory purposes, some images have been omitted.

※ボディをのけぞらせます。
* Bend the body backward.

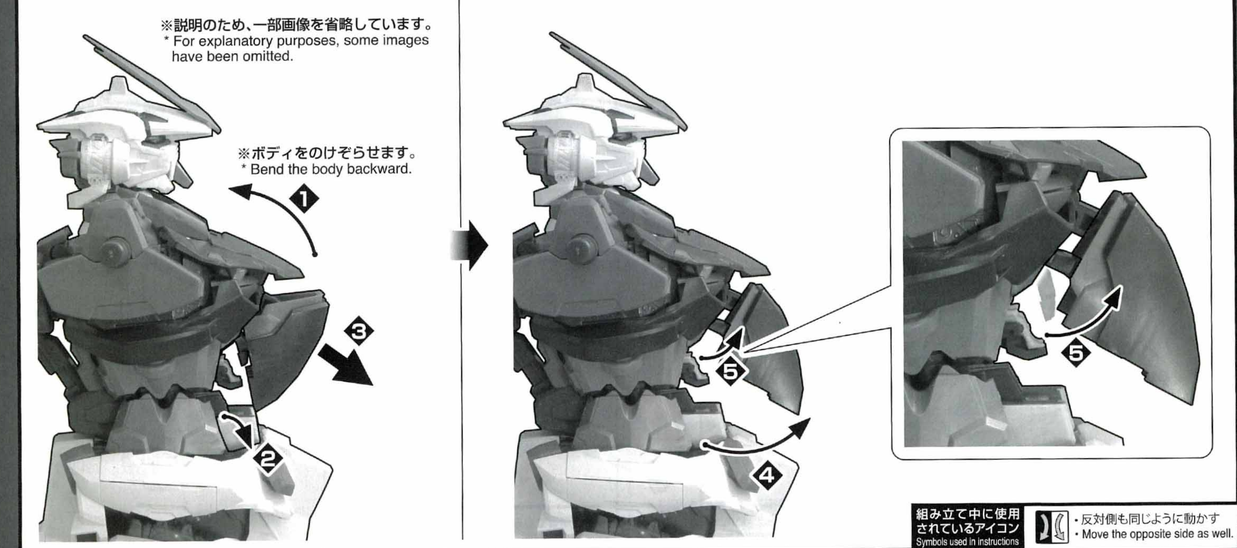

組み立て中に使用されているアイコン
Symbols used in instructions

- 反対側も同じように動かす
- Move the opposite side as well.

- ❶→❷の順番で組み立てる / Assemble in numerical order ❶, ❷...
- 両側に同じパーツを取り付ける / Both sides use identical parts.
- 反対側に取り付けるパーツ / Attach to the opposite side.
- どちらかを選んで取り付ける / Select a part to attach.
- 数値に合わせて回転させる / Rotate as indicated.

21～27

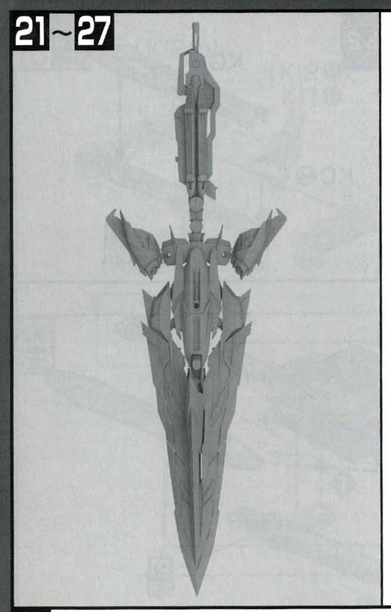

・組立 21～26 で使用するパーツ - Parts for the assembly 21～26

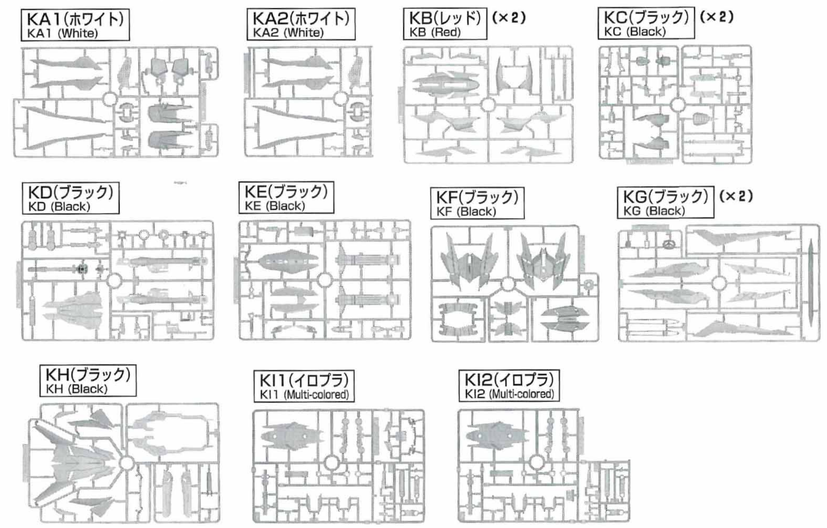

21 〈1〉 タクティカルアームズⅡL [SWORD FORM]
TACTICAL ARMS Ⅱ L [SWORD FORM]

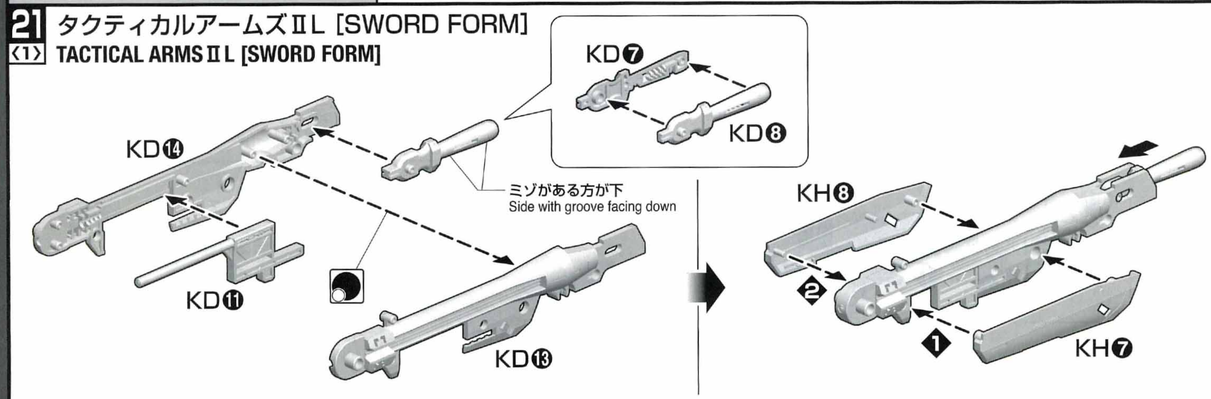

21 〈2〉

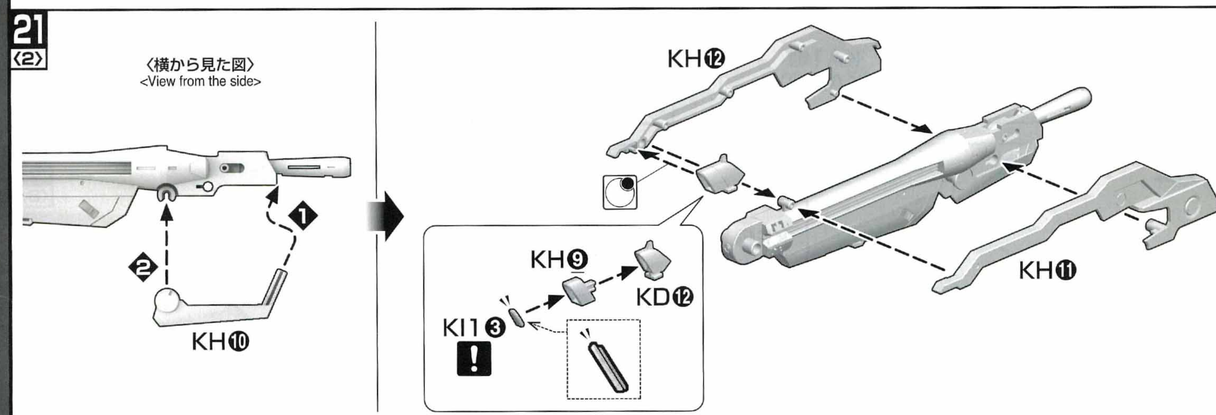

21 〈3〉

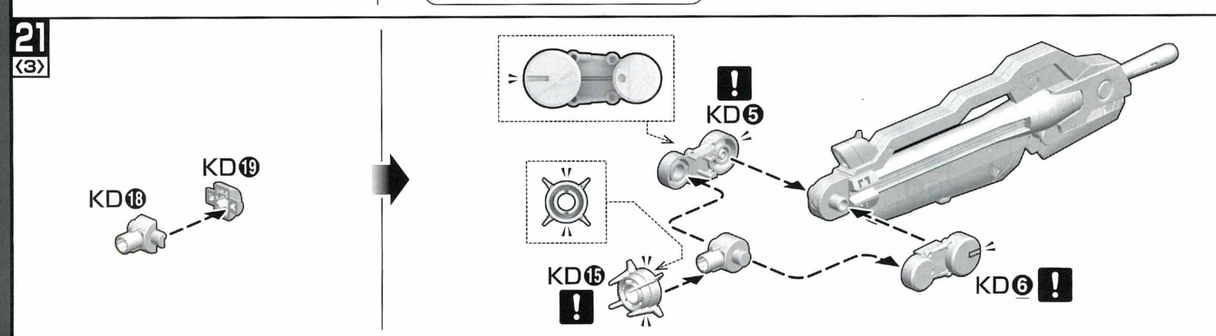

組み立て中に使用されているアイコン
Symbols used in instructions

- 後から組み立てる / Assemble this part later.
- ❶→❷の順番で組み立てる / Assemble in numerical order ❶, ❷...
- 先に組み立てる / Assemble this part first.
- 向きに注意して組み立てる / Pay attention to part orientation when assembling.

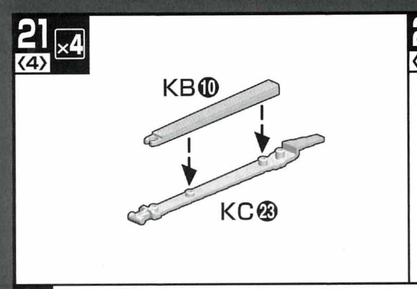

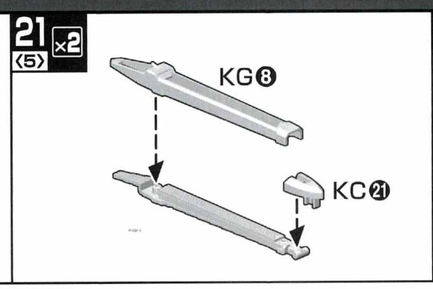

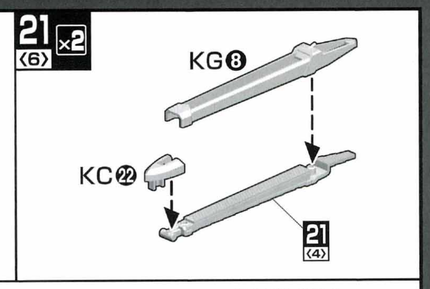

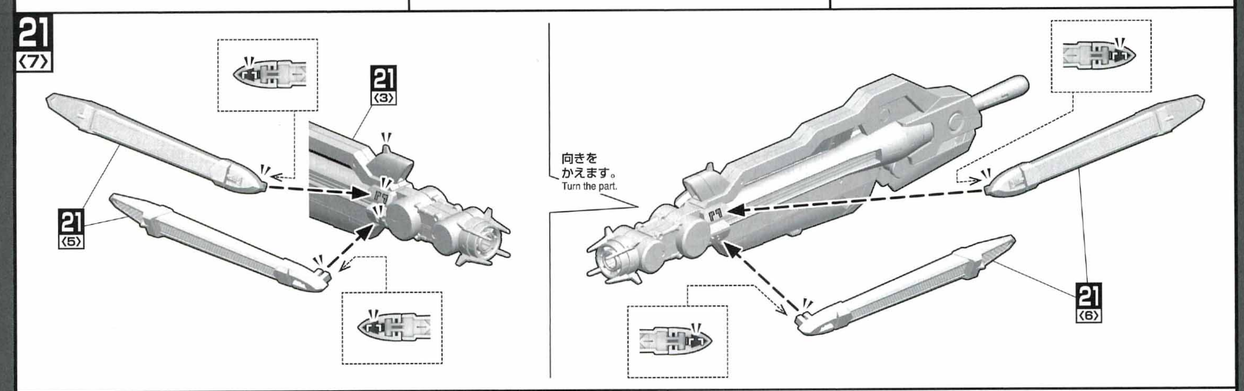

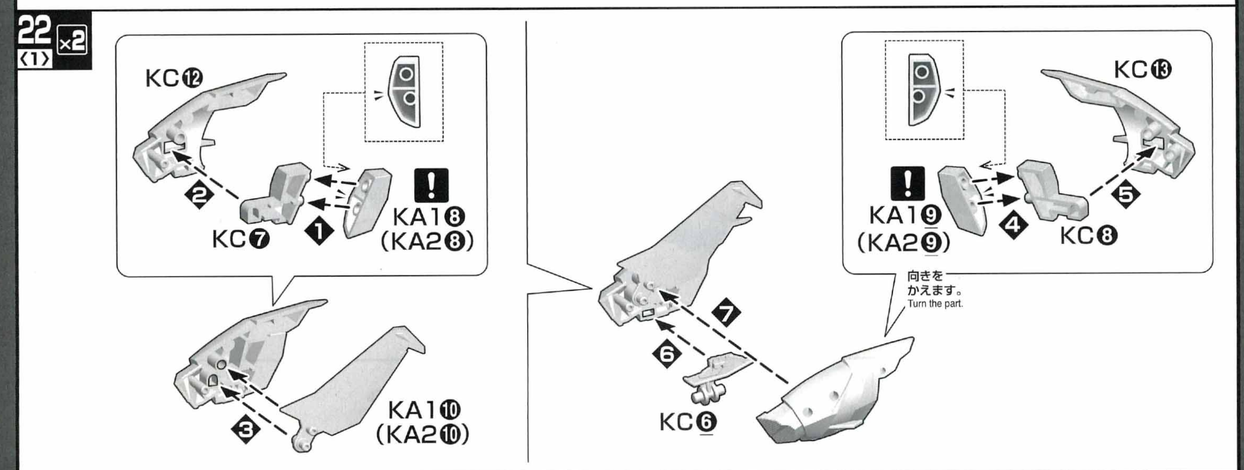

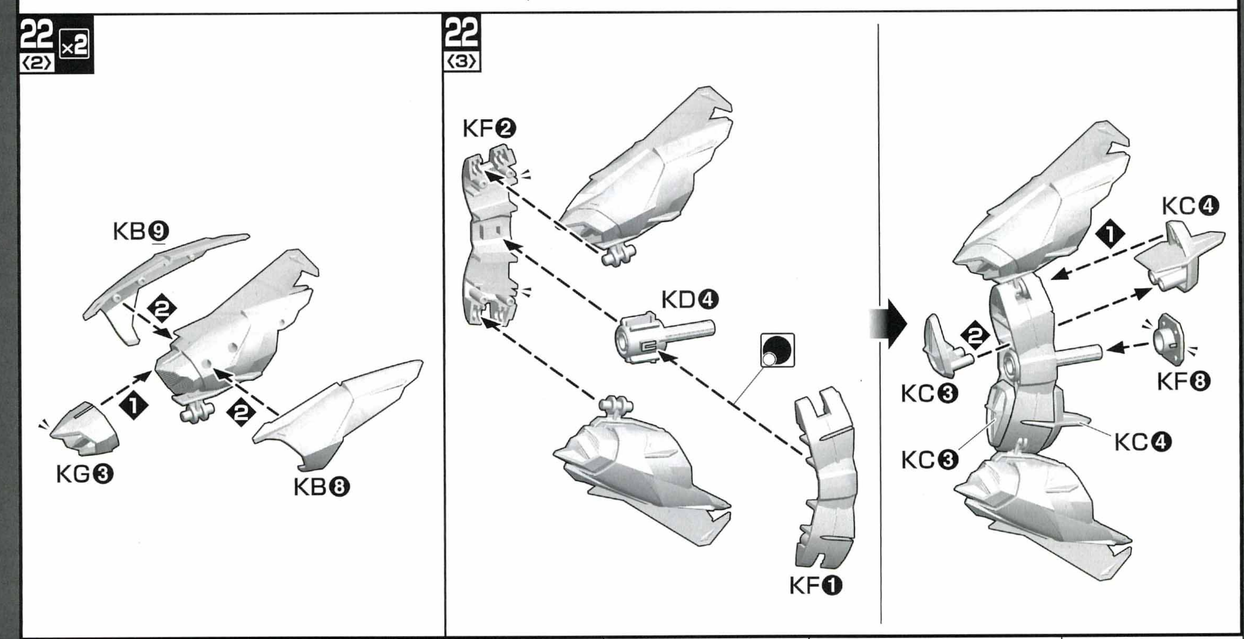

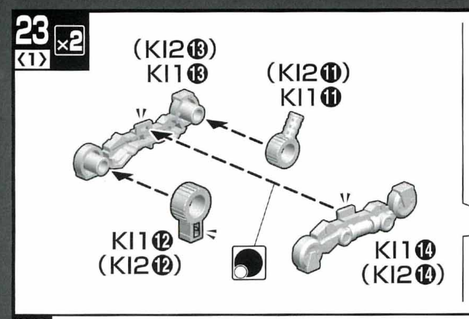

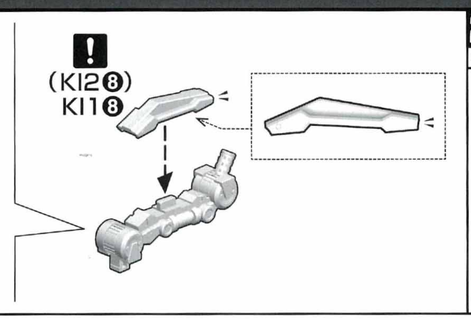

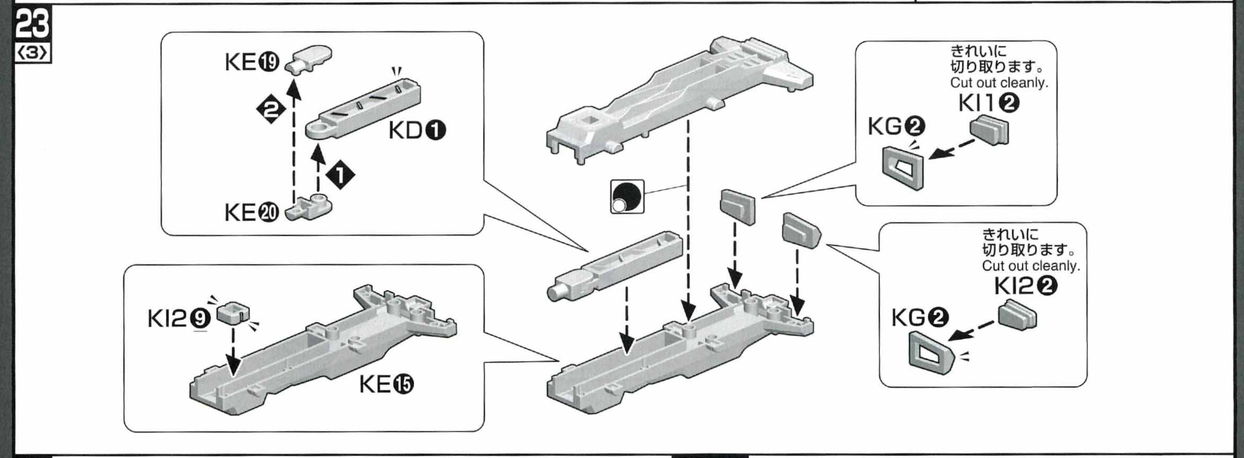

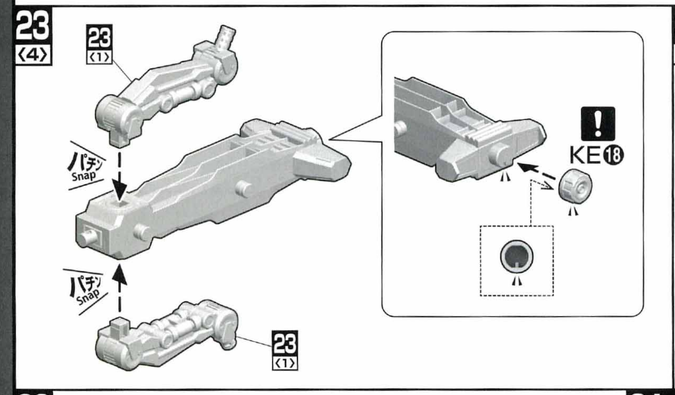

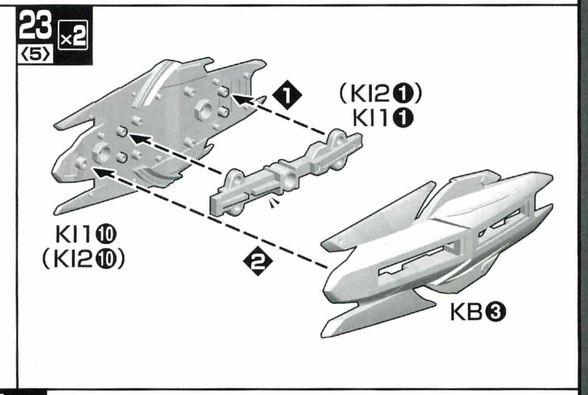

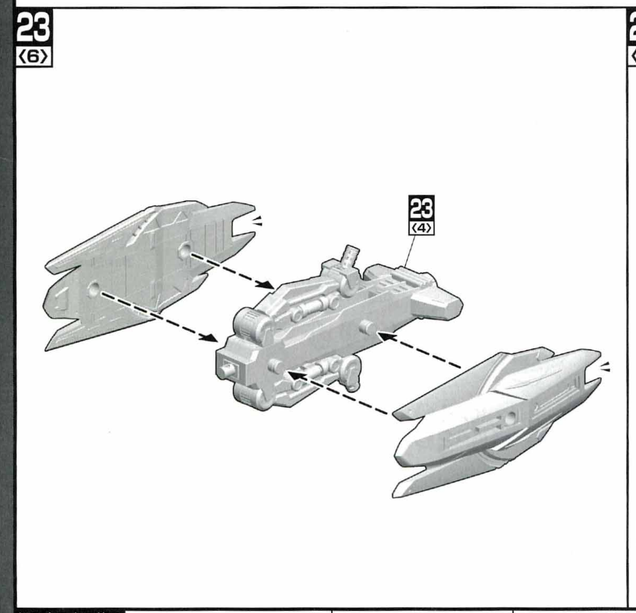

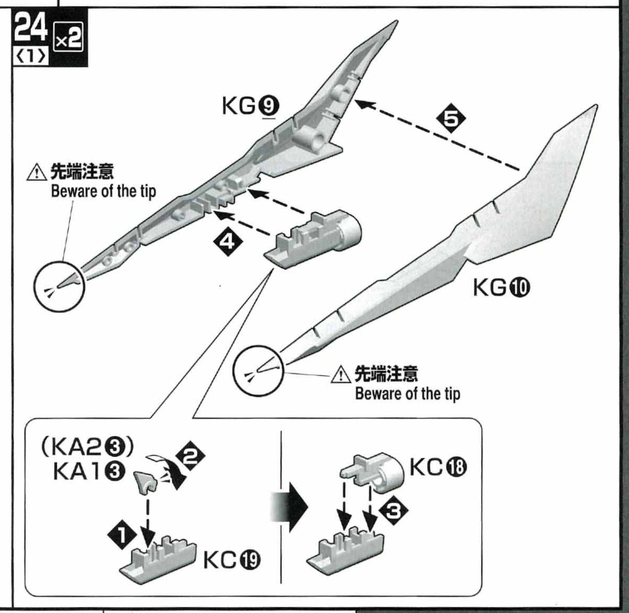

組み立て中に使用されているアイコン
Symbols used in instructions

×2 ・部品を数値の個数作る
・Build specified number of parts.

! ・向きに注意して組み立てる
・Pay attention to part orientation when assembling.

❶ ・❶→❷の順番で組み立てる
・Assemble in numerical order ❶, ❷...

・後から組み立てる
・Assemble this part later.

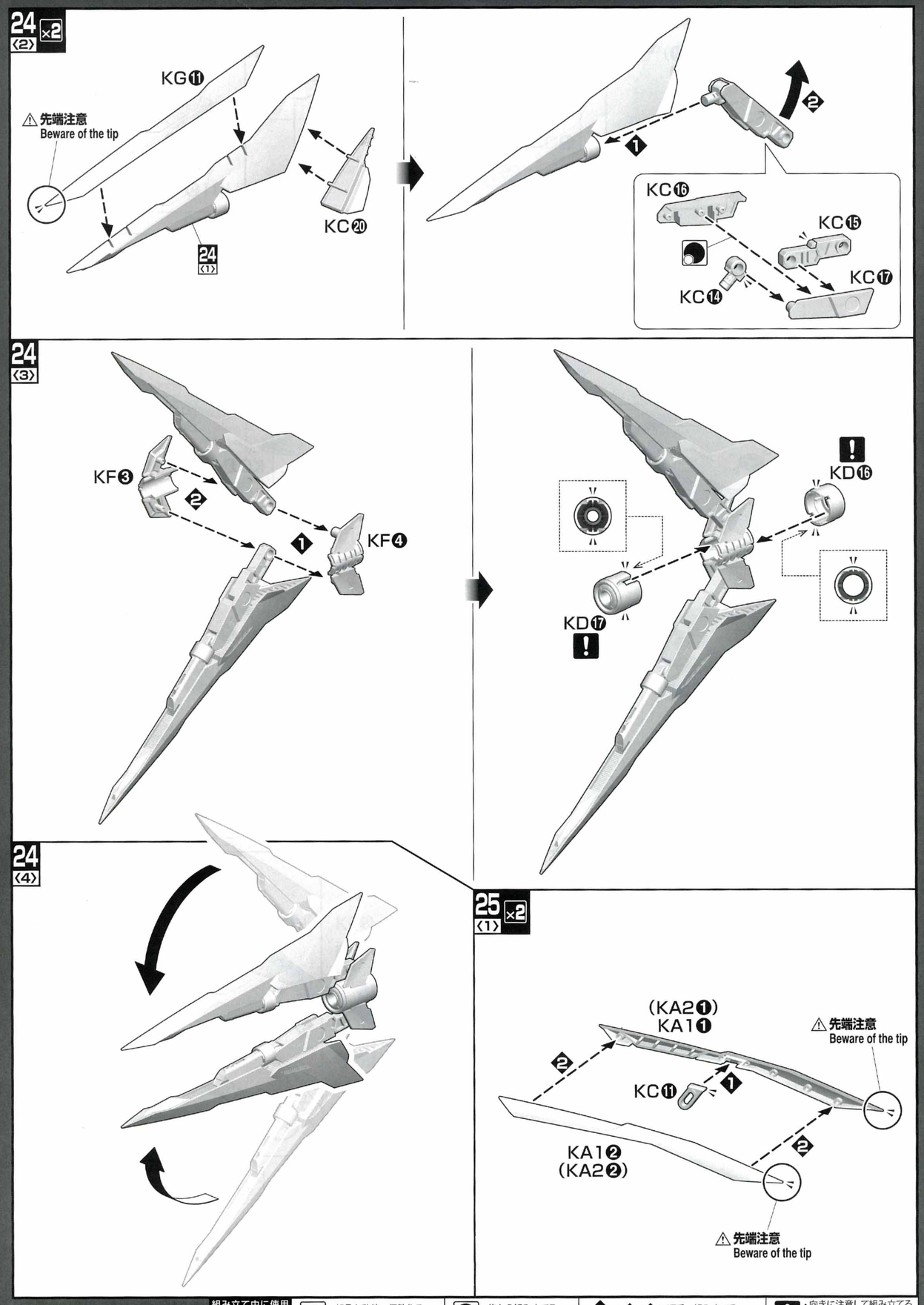

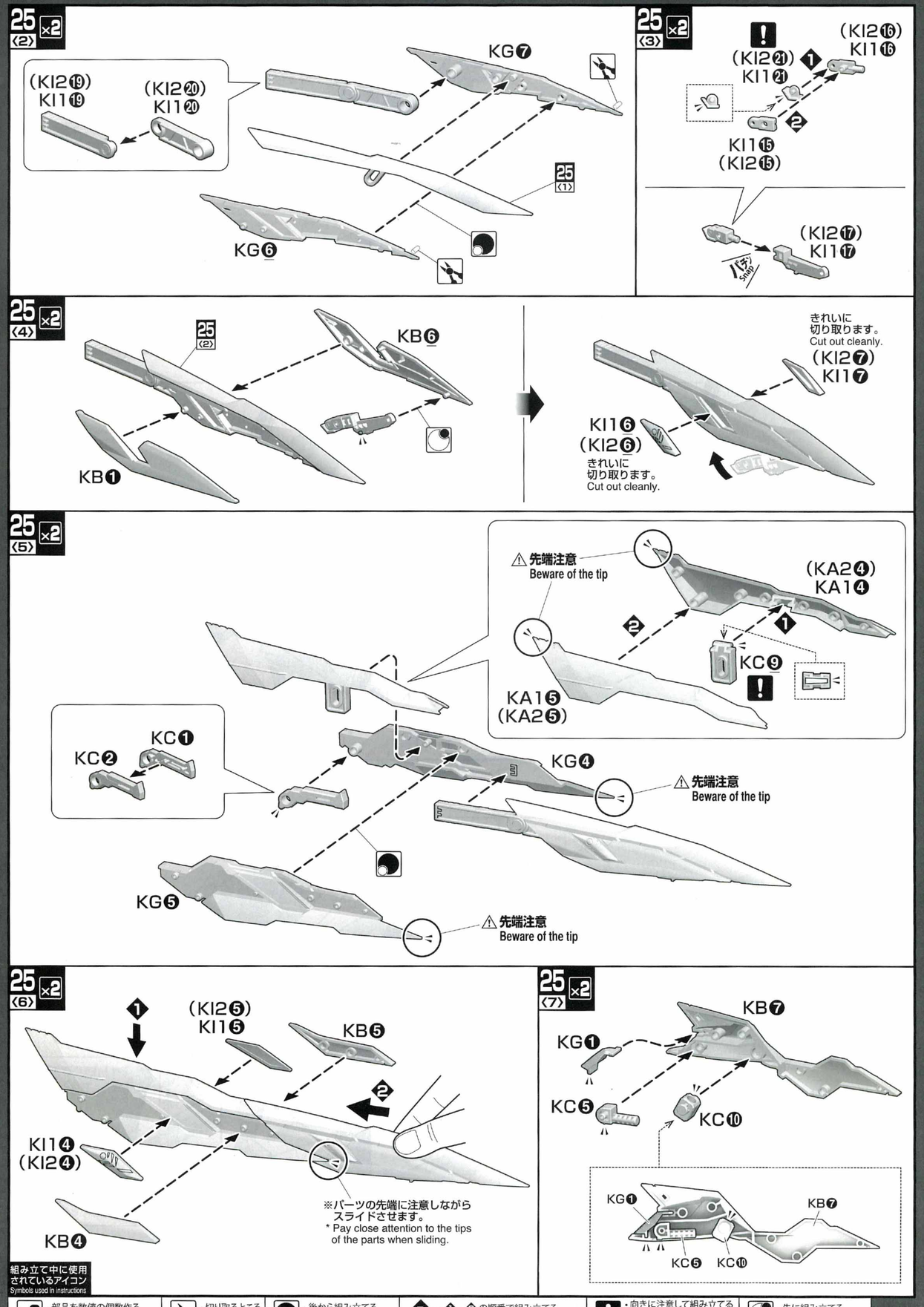

組み立て中に使用されているアイコン
Symbols used in instructions

- ×2 部品を数値の個数作る / Build specified number of parts.
- 後から組み立てる / Assemble this part later.
- ❶→❷の順番で組み立てる / Assemble in numerical order ❶, ❷...
- 向きに注意して組み立てる / Pay attention to part orientation when assembling.
- 切り取るところ / Cut here.
- 先に組み立てる / Assemble this part first.

25 ×2 〈8〉

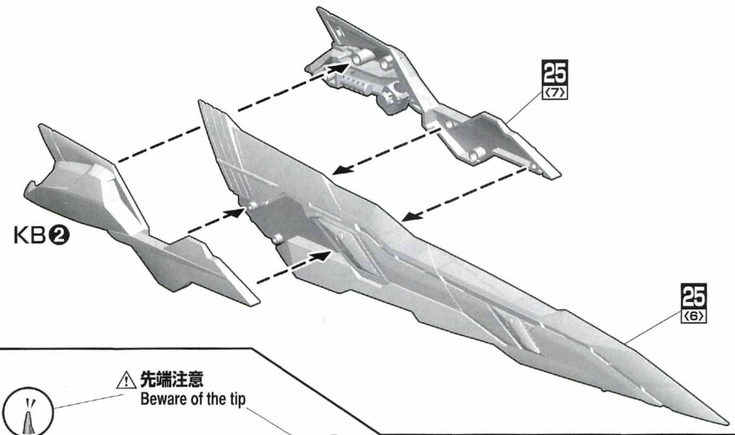

26 〈1〉

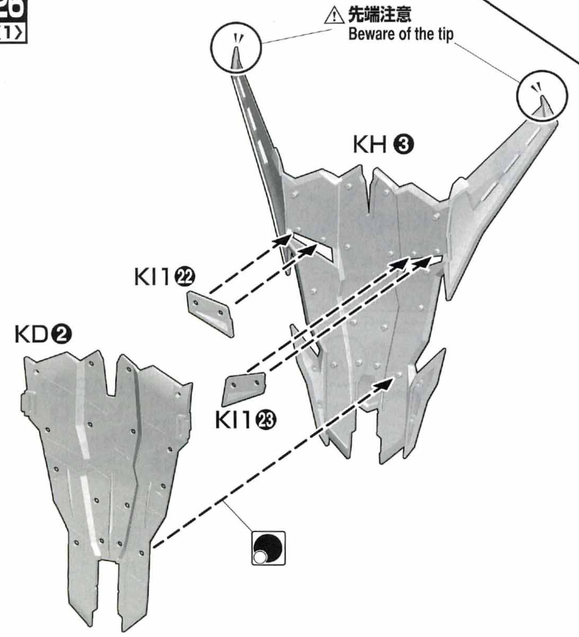

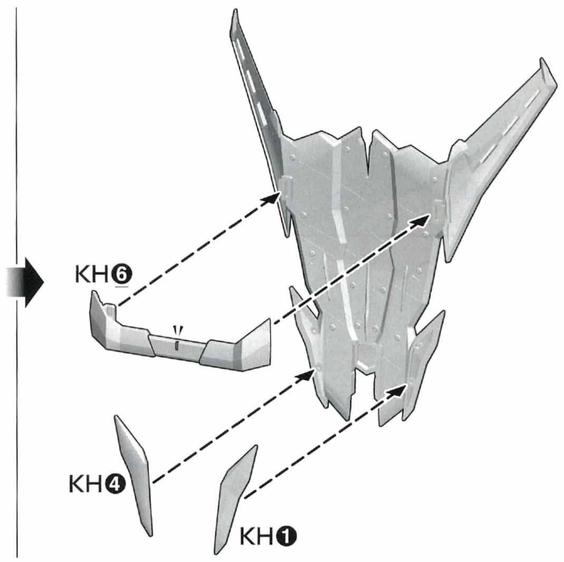

26 〈2〉

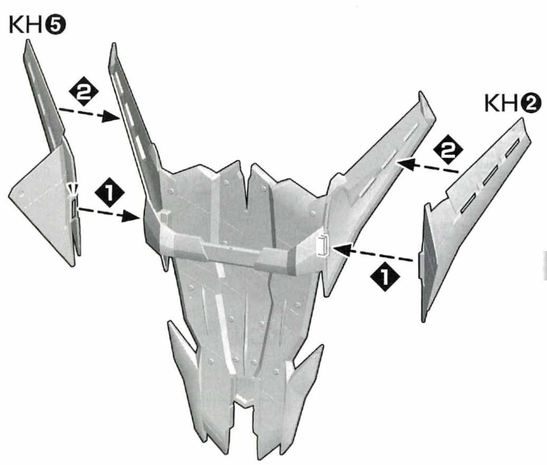

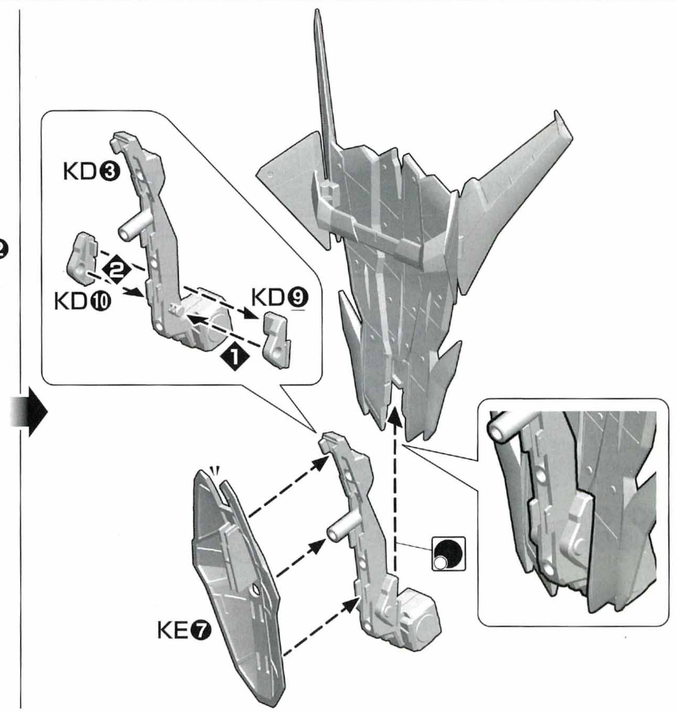

27 〈1〉

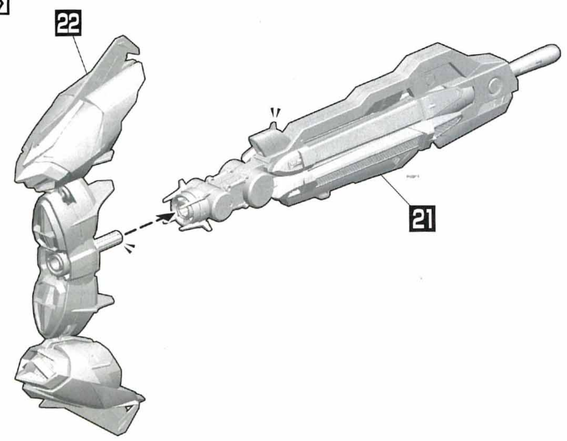

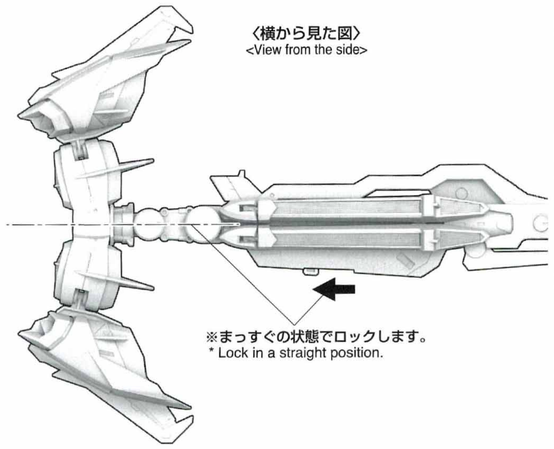

27 〈2〉

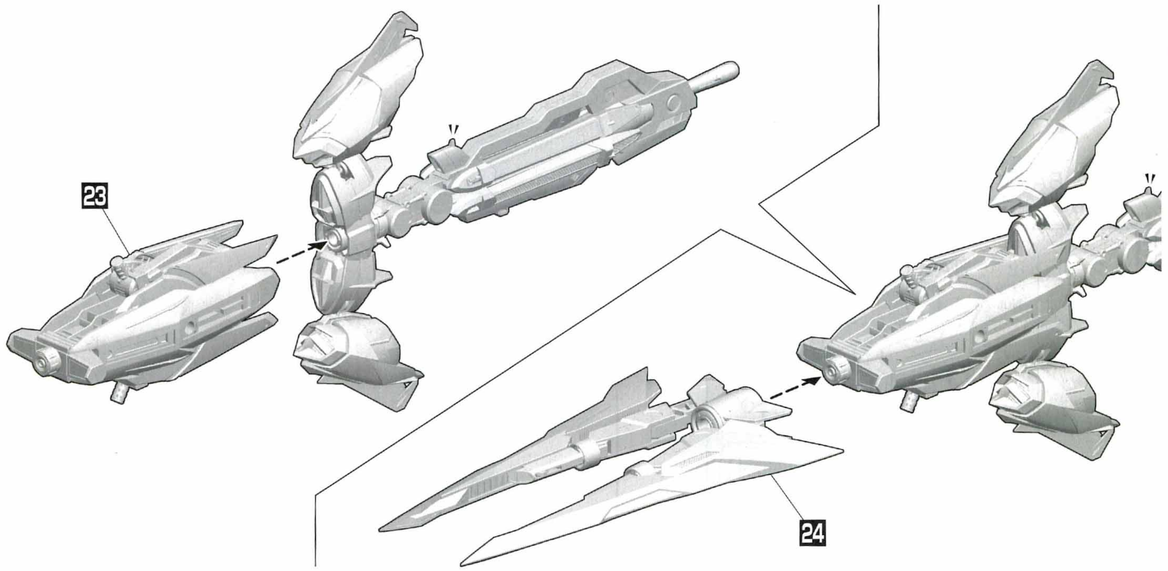

27 〈3〉

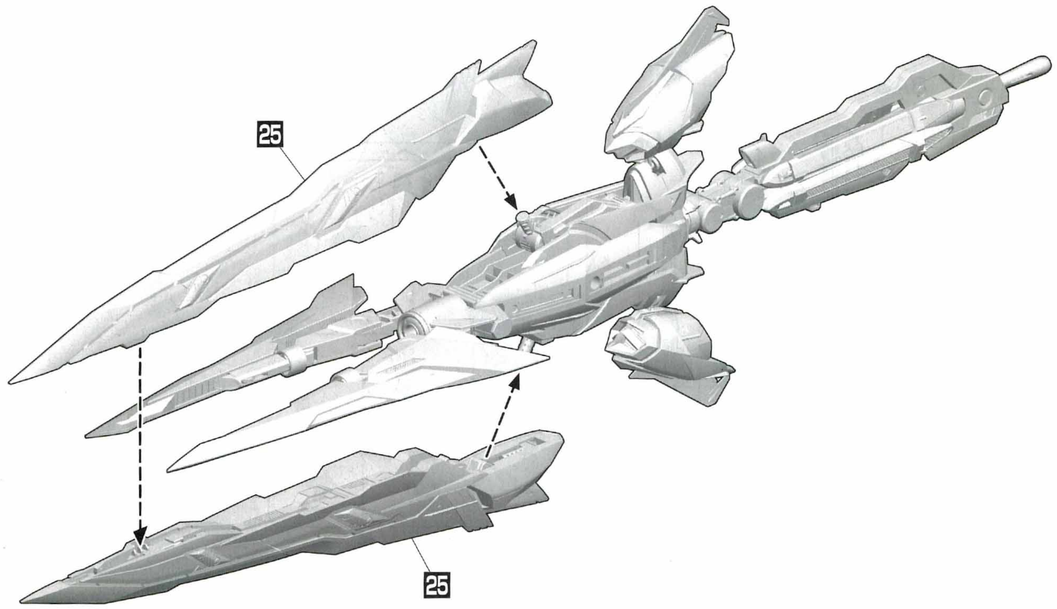

組み立て中に使用されているアイコン
Symbols used in instructions

- ×2 ・部品を数値の個数作る ・Build specified number of parts.
- ・後から組み立てる ・Assemble this part later.
- ❶ ・❶→❷の順番で組み立てる ・Assemble in numerical order ❶, ❷...

28

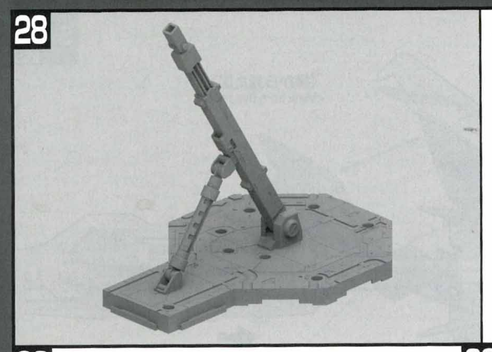

・組立28・29で使用するパーツ - Parts for the assembly 28 and 29

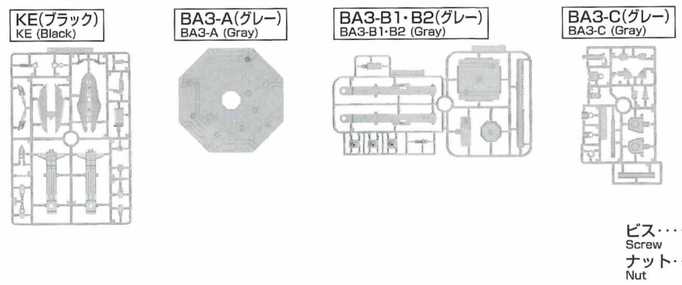

28〈1〉

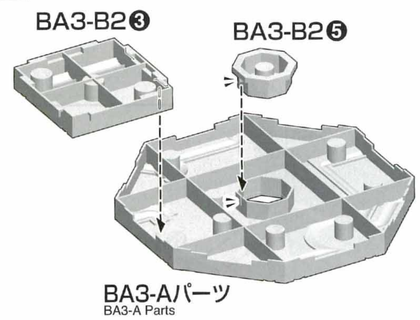

28〈2〉

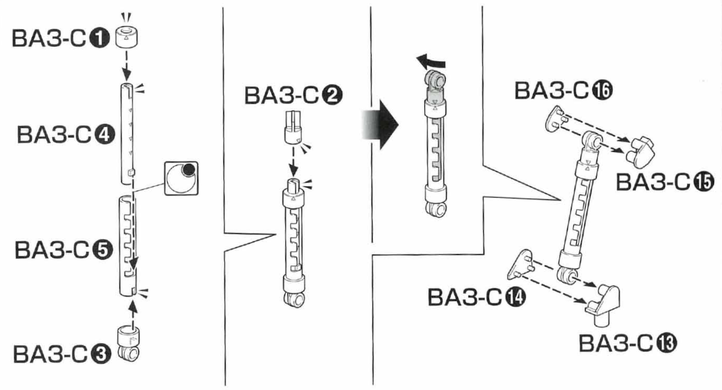

28〈3〉

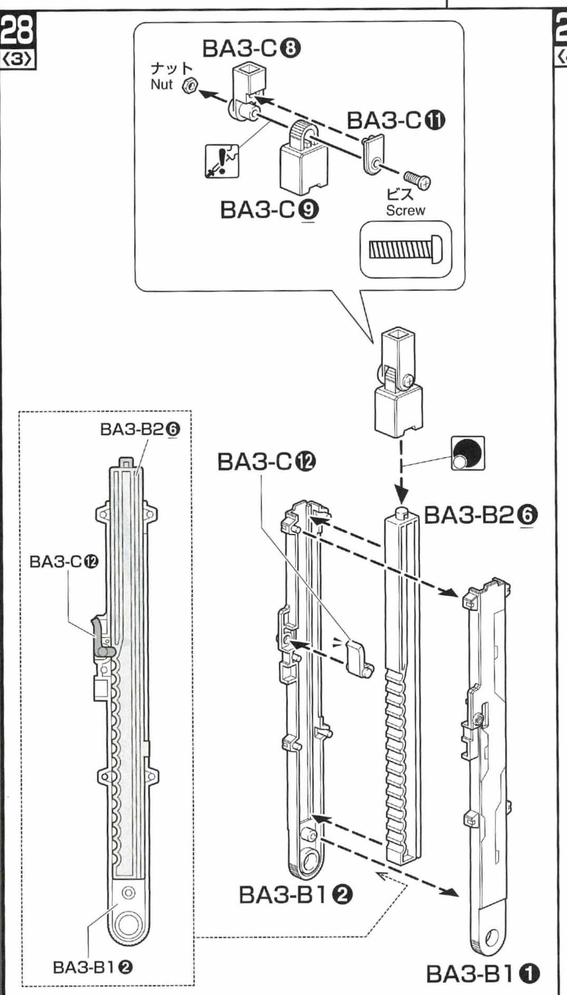

28〈4〉

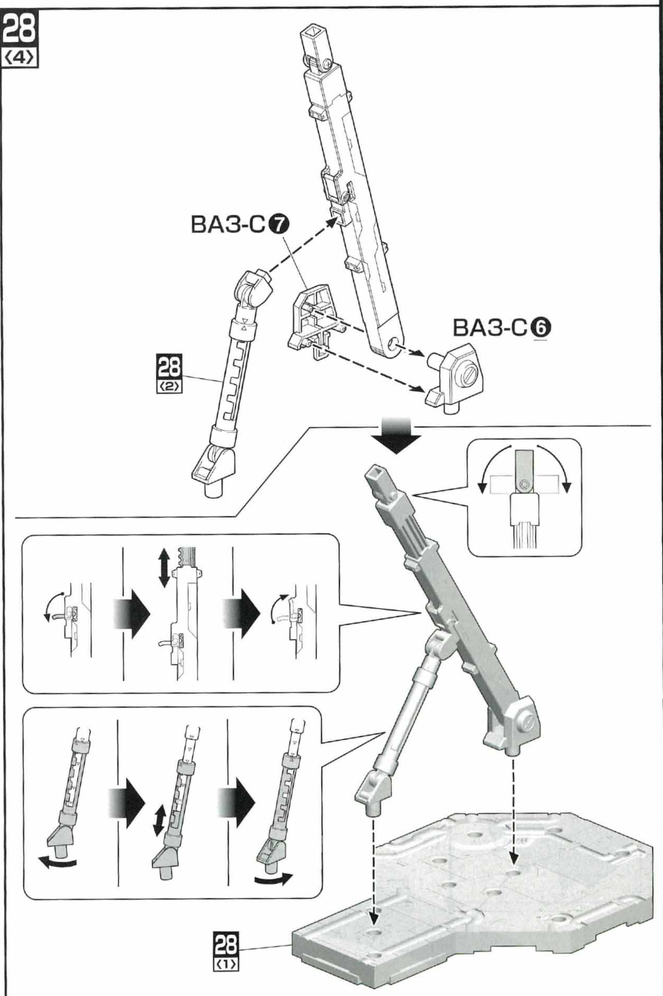

組み立て中に使用されているアイコン Symbols used in instructions

- 先に組み立てる・Assemble this part first.
- ビスの締めすぎに注意する・Do not overtighten screws.
- 後から組み立てる・Assemble this part later.

29〈1〉 SWORD FORM

※画像の完成品は塗装してあります。
※画像はイメージです。
* The completed product in the image has been painted.
* The images are for illustrative purposes only.

29〈2〉

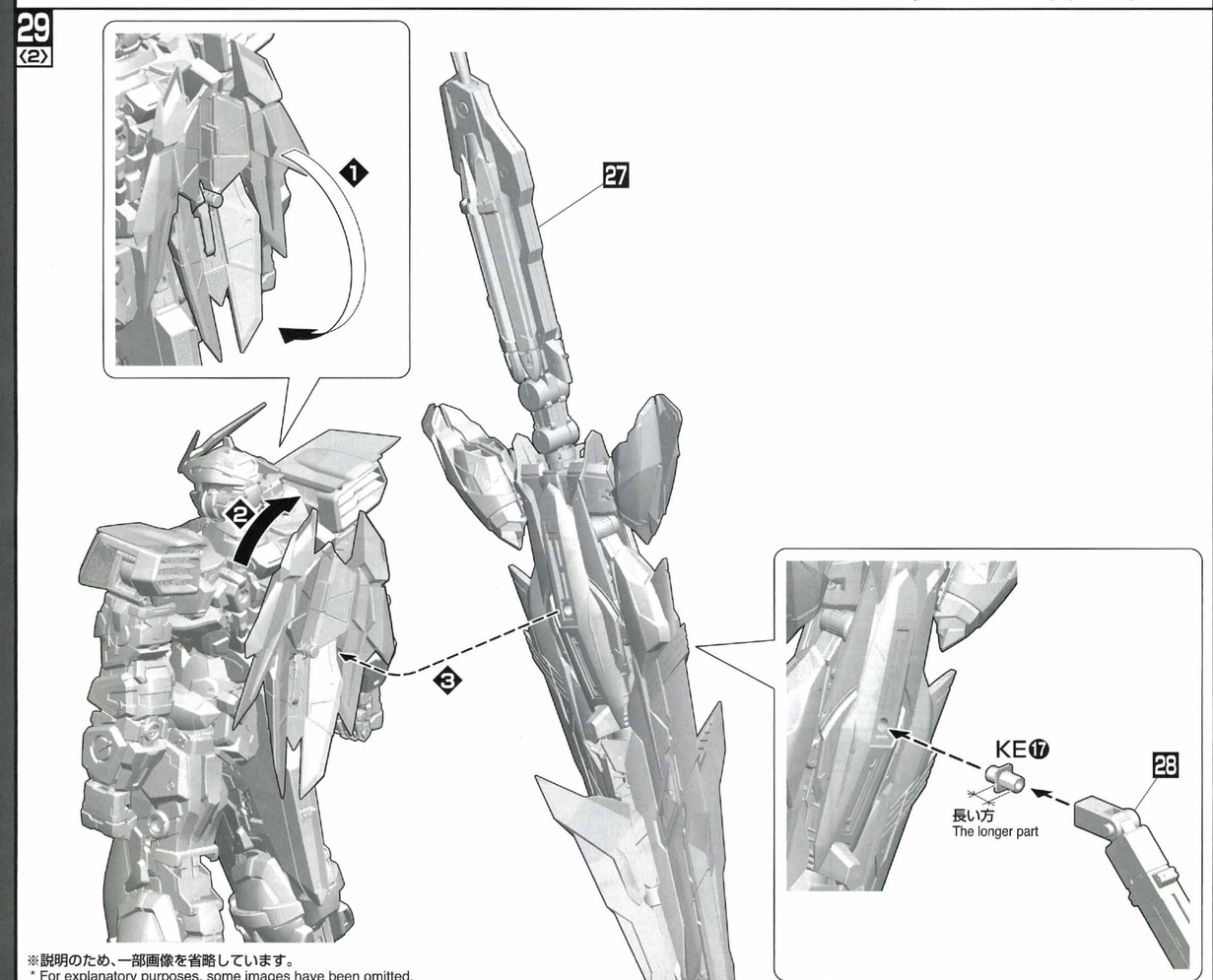

※説明のため、一部画像を省略しています。
* For explanatory purposes, some images have been omitted.

組み立て中に使用されているアイコン Symbols used in instructions

- ❶→❷の順番で組み立てる・Assemble in numerical order ❶, ❷...

SWORD FORM ⇒ ARROW FORM

ARROW FORM【SHORT MODE】

※本体からタクティカルアームズⅡLを外しておきます。
* Remove the Tactical ArmsⅡL from the MS.

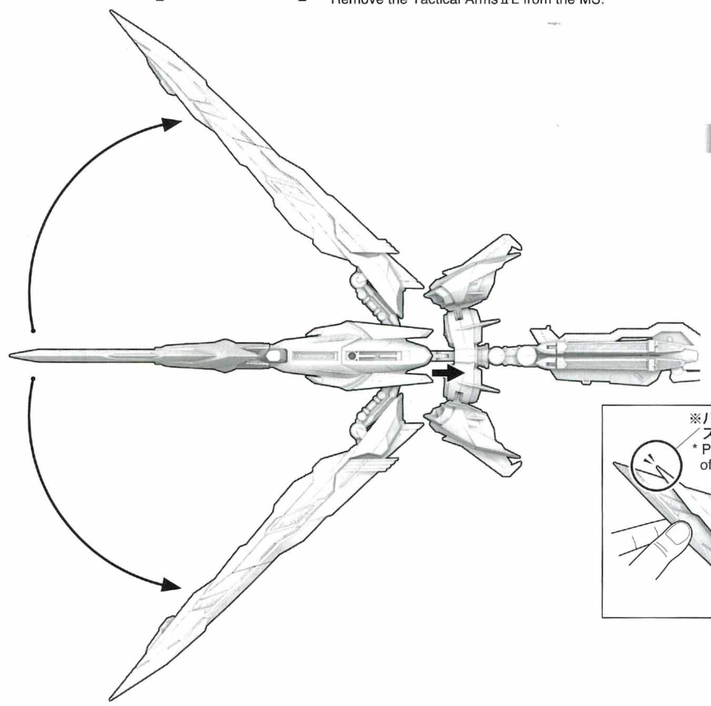

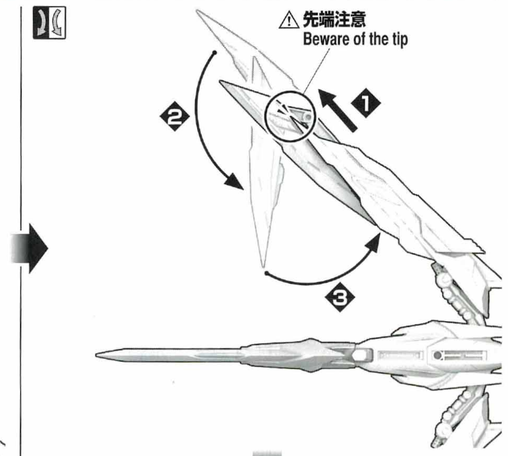

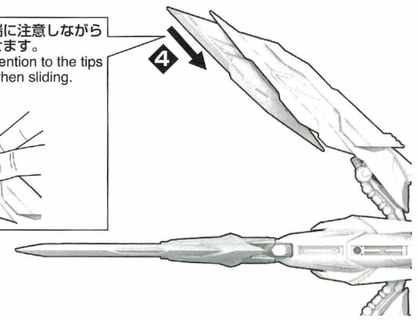

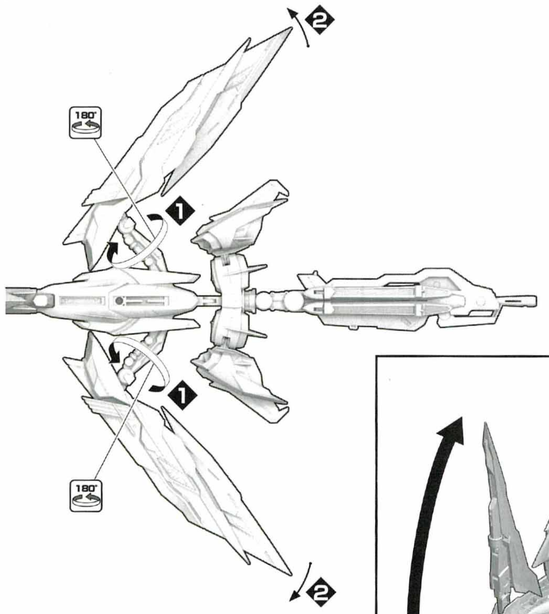

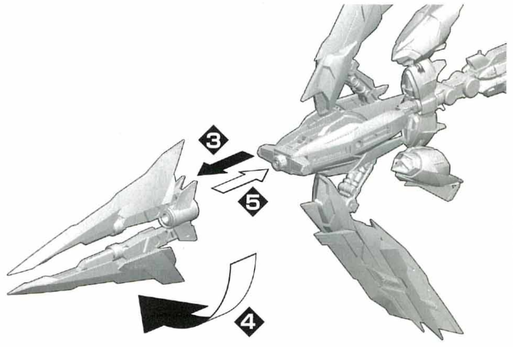

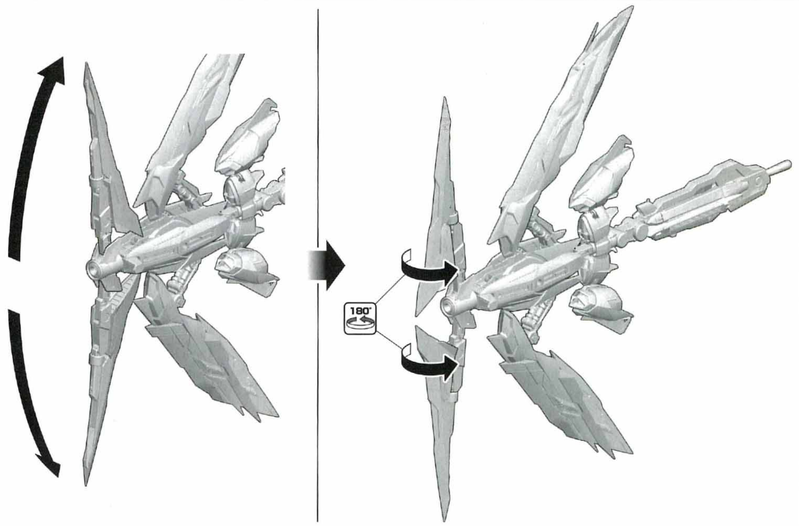

組み立て中に使用されているアイコン
Symbols used in instructions

- 反対側も同じように動かす
- Move the opposite side as well.

- ❶→❷の順番で組み立てる
- Assemble in numerical order ❶, ❷...

- 数値に合わせて回転させる
- Rotate as indicated.

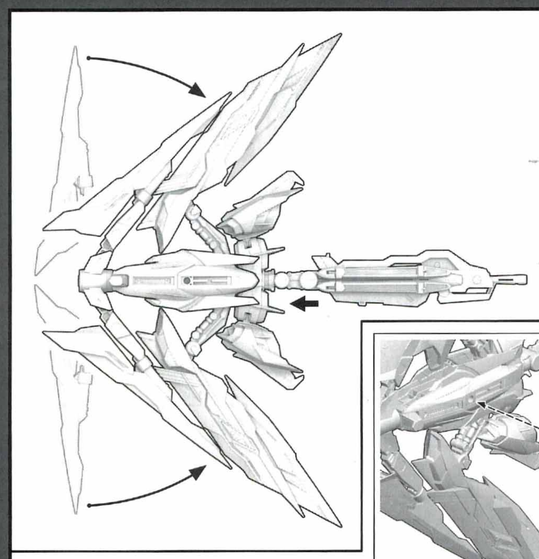

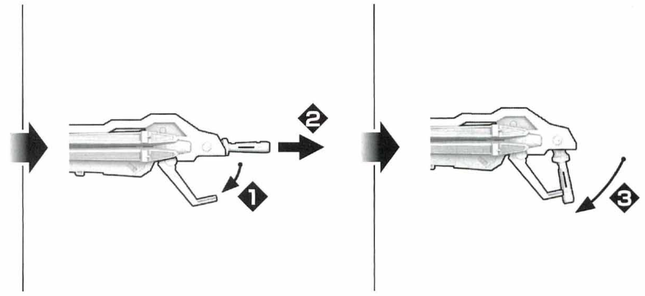

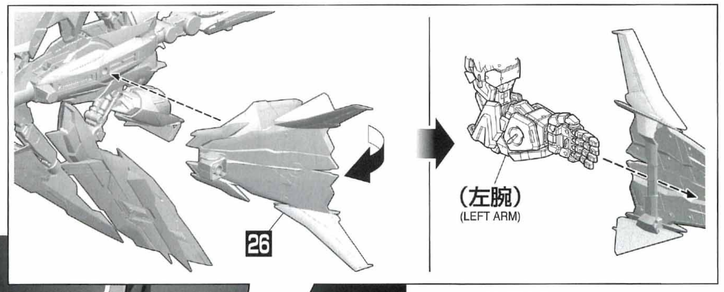

※画像の完成品は塗装してあります。
※画像はイメージです。
* The completed product in the image has been painted.
* The images are for illustrative purposes only.

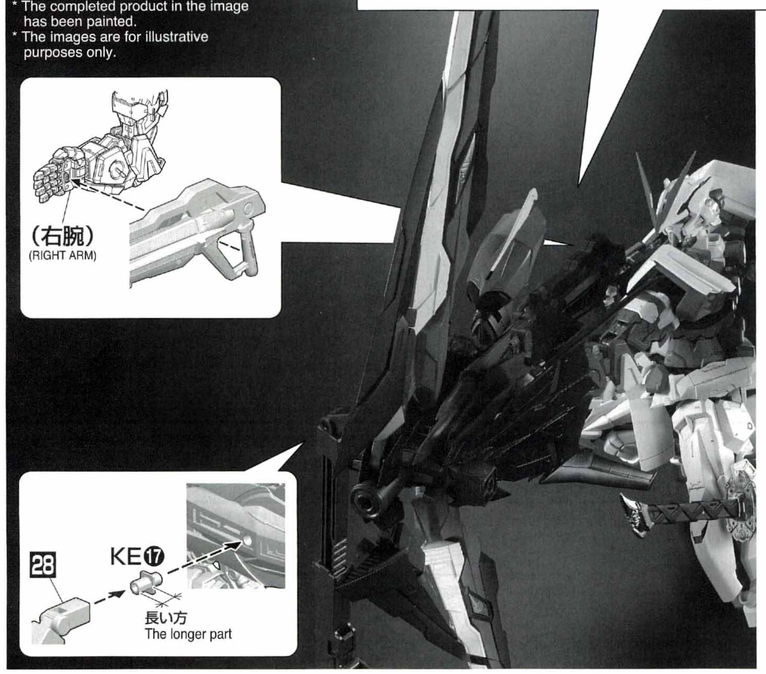

ARROW FORM【LONG MODE】

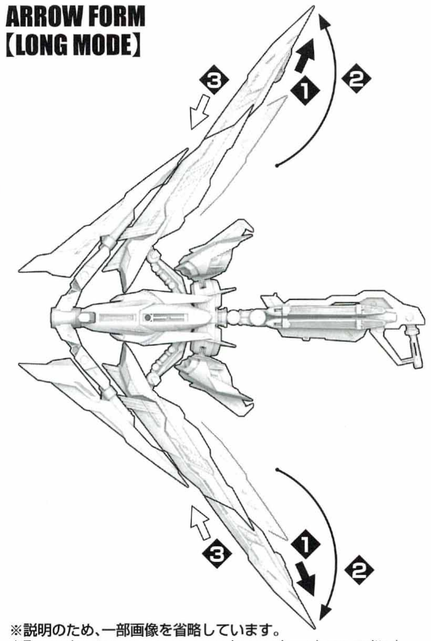

※説明のため、一部画像を省略しています。
* For explanatory purposes, some images have been omitted.

ARROW FORM ⇒ FLIGHT FORM

・FLIGHT FORMで使用するパーツ - Parts for the FLIGHT FORM

KD(ブラック)
KD (Black)

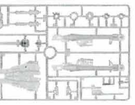

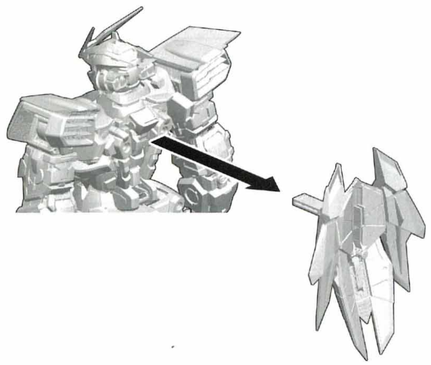

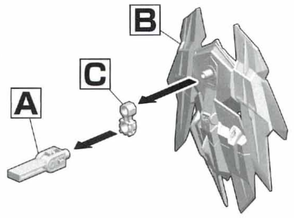

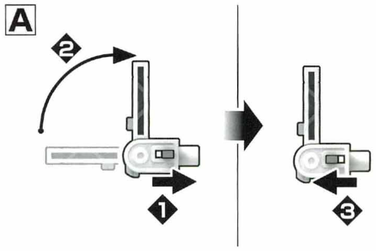

組み立て中に使用されているアイコン
Symbols used in instructions

- ❶→❷の順番で組み立てる
- Assemble in numerical order ❶, ❷...

ARROW FORM
【SHORT MODE】

※㉖は外しておきます。
* Remove ㉖.

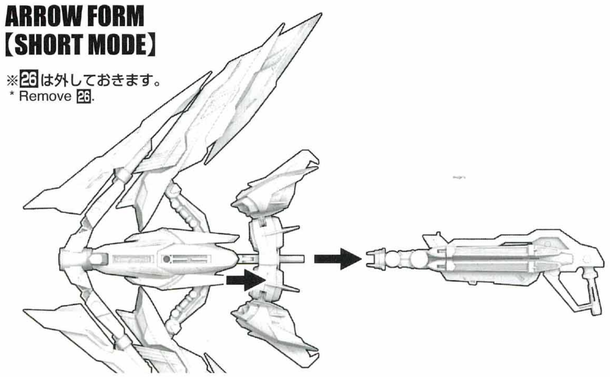

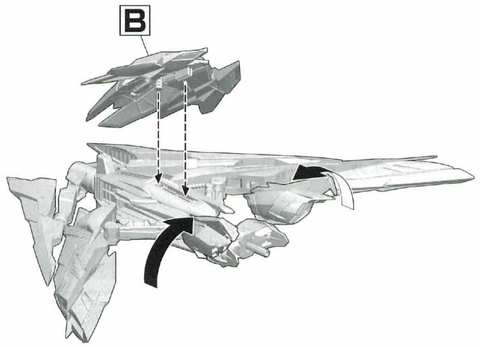

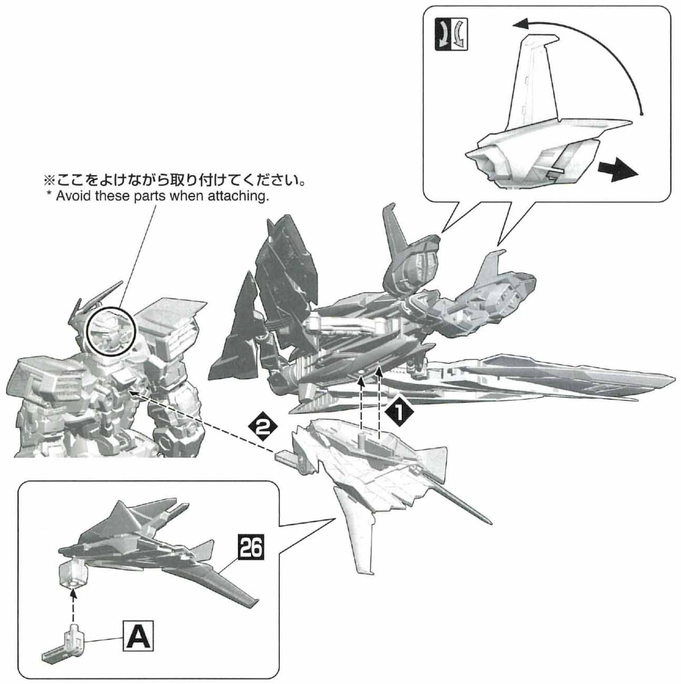

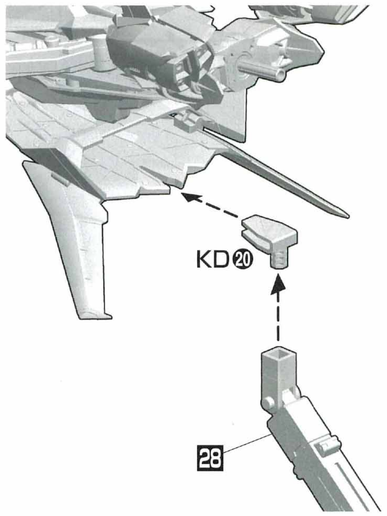

FLIGHT FORM ⇒ V FORM

※本体からタクティカルアームズⅡLを外しておきます。
* Remove the Tactical ArmsⅡL from the MS.

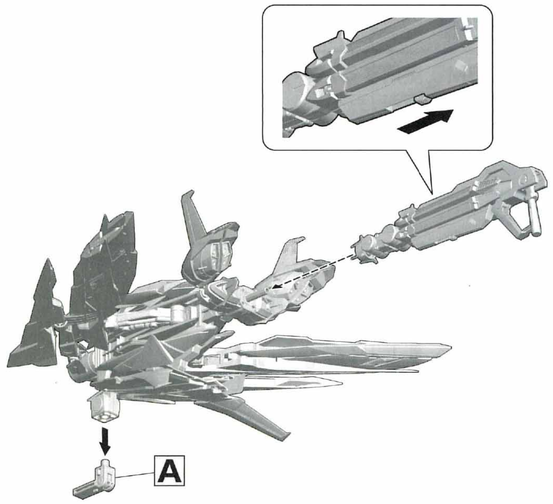

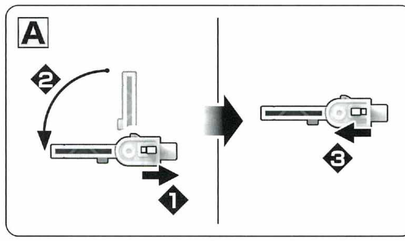

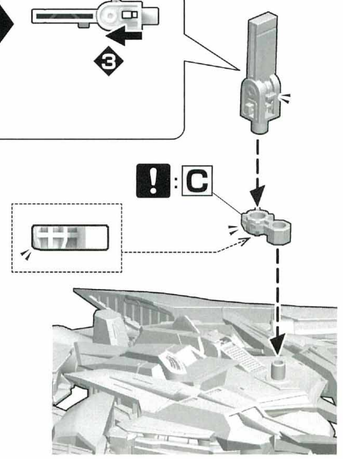

組み立て中に使用されているアイコン
Symbols used in instructions

- 反対側も同じように動かす
- Move the opposite side as well.

- ❶→❷の順番で組み立てる
- Assemble in numerical order ❶, ❷...

- 向きに注意して組み立てる
- Pay attention to part orientation when assembling.

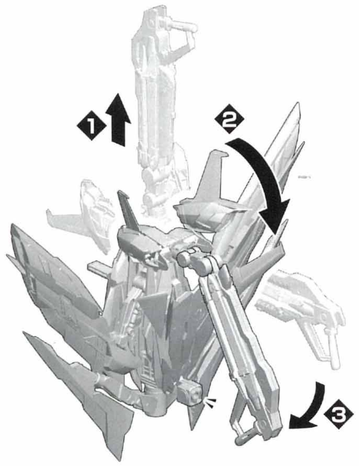

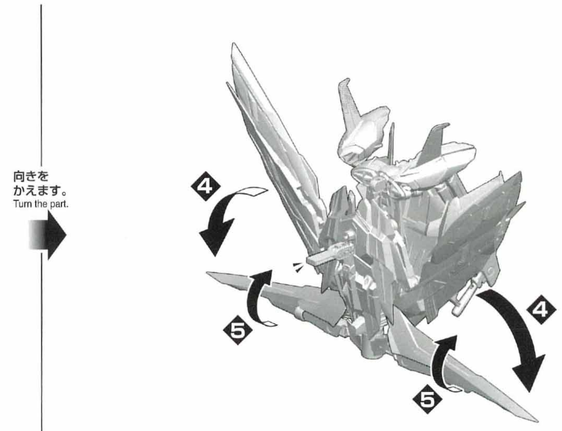

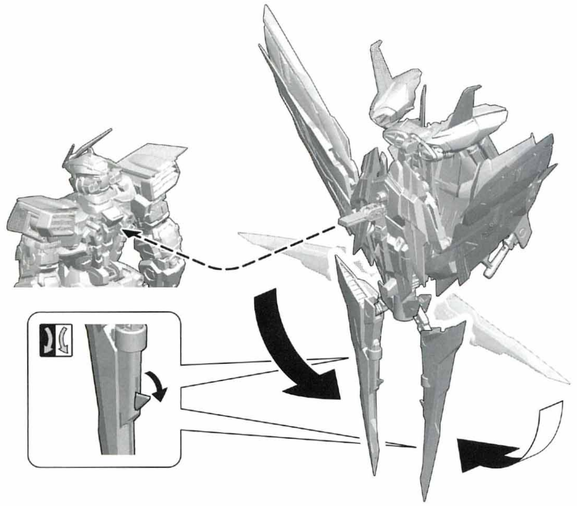

V FORM ⇒ MAGANOIKUTACHI FORM

※本体からタクティカルアームズⅡLを外しておきます。
* Remove the Tactical ArmsⅡL from the MS.

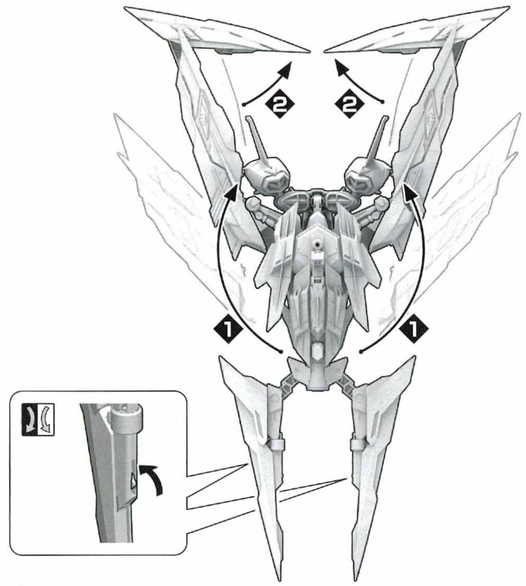

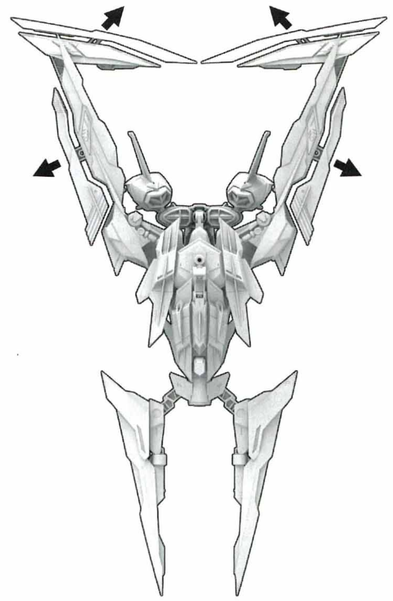

組み立て中に使用されているアイコン
Symbols used in instructions

- ❶→❷の順番で組み立てる
- Assemble in numerical order ❶, ❷...

- 反対側も同じように動かす
- Move the opposite side as well.

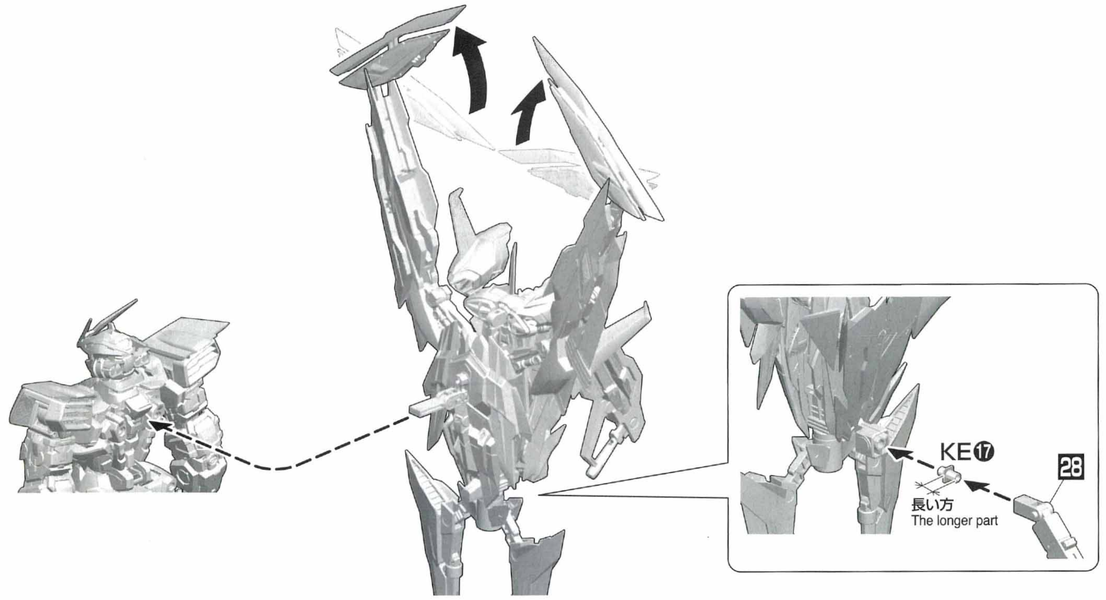

MAGANOIKUTACHI FORM ⇒ DELTA FORM

※本体からタクティカルアームズⅡLを外しておきます。
* Remove the Tactical ArmsⅡL from the MS.

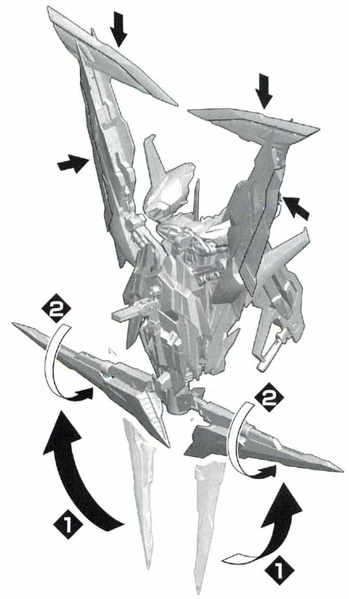

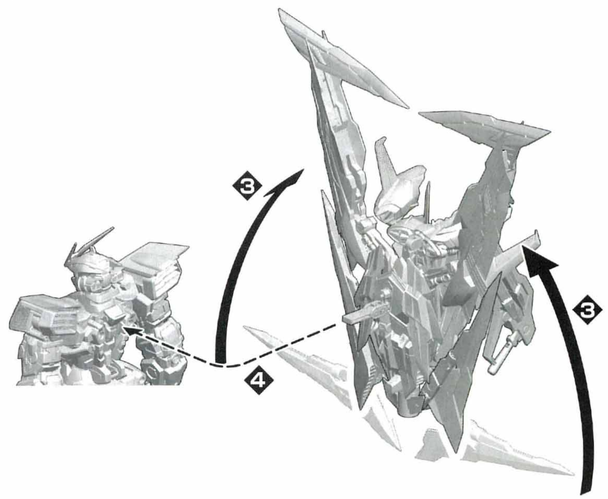

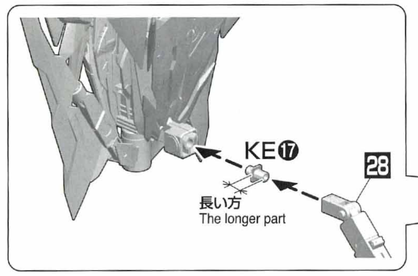

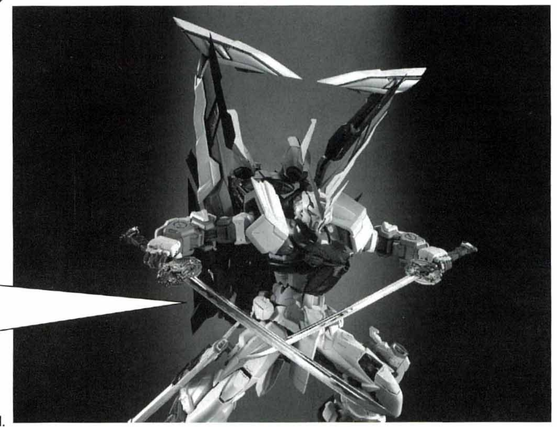

※画像の完成品は塗装してあります。
* The completed product in the image has been painted.

組み立て中に使用されているアイコン
Symbols used in instructions

1 ・❶→❷の順番で組み立てる
・Assemble in numerical order ❶, ❷...

DELTA FORM ⇒ WORK FORM

※本体からタクティカルアームズⅡLを外しておきます。
* Remove the Tactical ArmsⅡL from the MS.

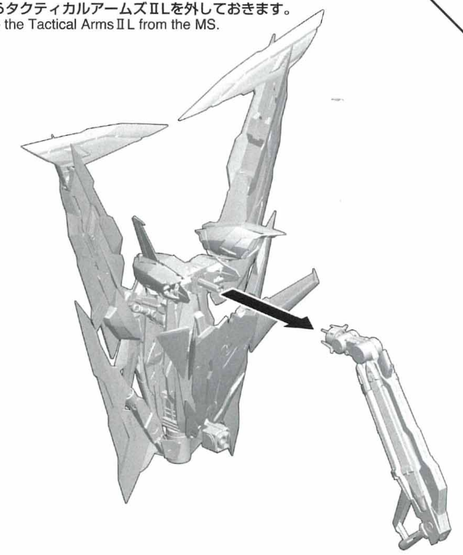

・WORK FORMで使用するパーツ - Parts for the WORK FORM

KE(ブラック)
KE (Black)

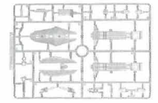

(左手にも持たせられます。)
(Attachable to the left hand as well.)

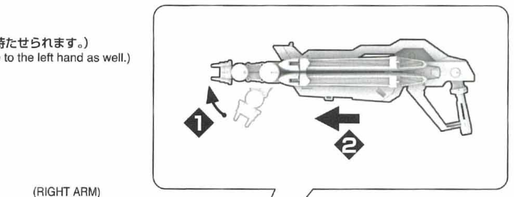

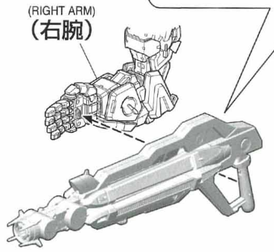

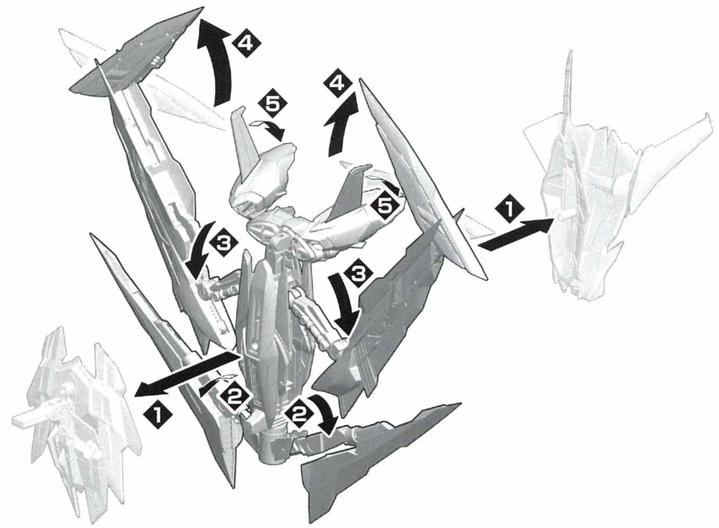

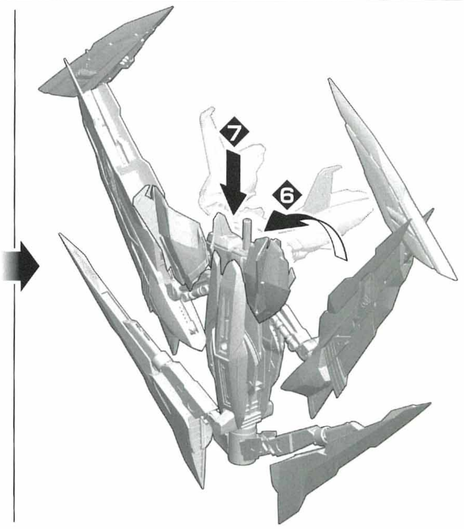

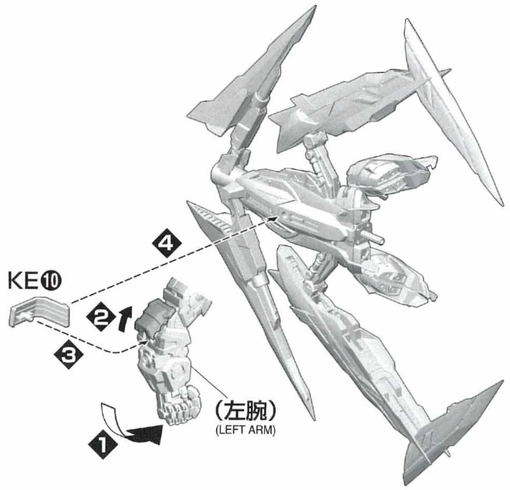

※画像の完成品は塗装してあります。
※画像はイメージです。
* The completed product in the image has been painted.
* The images are for illustrative purposes only.

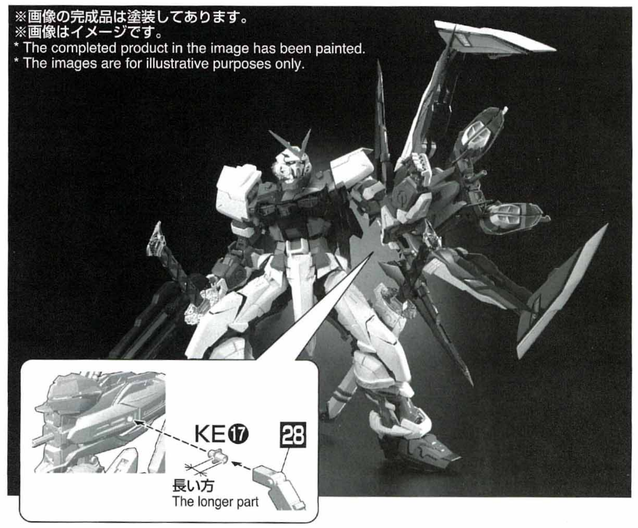

組み立て中に使用されているアイコン
Symbols used in instructions

・両側に同じパーツを取り付ける
・Both sides use identical parts.

1 ・❶→❷の順番で組み立てる
・Assemble in numerical order ❶, ❷...