Billing Boats®

Rainbow 201*

PHOTO MANUAL



DK Rainbow
Denne rejekutter er en typisk kutter fra 1960'erne, der blev brugt til at fange rejer ud for de tyske, hollandske og danske kyster. Udstyret om bord omfatter de nødvendige rejesigter og kogere til øjeblikkelig klargøring af fangsten.

GB Rainbow
This shrimp cutter is a typical cutter from the 1960's used for catching shrimp off the German, Dutch and Danish coasts. The equipment on board includes the necessary shrimp sieves and cookers for immediate preparation of the catch.

D Rainbow
Bei diesem Krabbenkutter handelt es sich um einen typischen Kutter aus den 1960er Jahren, der zum Krabbenfang vor der deutschen, niederländischen und dänischen Küste eingesetzt wurde. Zur Ausrüstung an Bord gehören die notwendigen Krabbensiebe und Kocher zur sofortigen Zubereitung des Fanges.

F Rainbow
Ce coupe-crevettes est un coupeur typique des années 1960 utilisé pour capturer les crevettes au large des côtes allemandes, néerlandaises et danoises. L'équipement à bord comprend les tamis à crevettes et les cuiseurs nécessaires à la préparation immédiate des prises.

NL Rainbow
Deze garnalenkotter is een typische kotter uit de jaren 60 die werd gebruikt voor de garnalenvangst voor de Duitse, Nederlandse en Deense kust. Tot de uitrusting aan boord behoren onder meer de benodigde garnalenzeven en kooktoestellen voor het direct bereiden van de vangst.

E Rainbow
Este cortador de camarones es un cortador típico de los años 60 utilizado para capturar camarones en las costas alemana, holandesa y danesa. El equipo a bordo incluye los tamices y cocedores de camarón necesarios para la preparación inmediata de la captura.

I Rainbow
Questo tagliagamberi è un tipico cutter degli anni '60 utilizzato per la cattura dei gamberetti al largo delle coste tedesche, olandesi e danesi. L'attrezzatura di bordo comprende i setacci per gamberi e i cuocitori necessari per la preparazione immediata del pescato.

P Rainbow
Este cortador de camarão é um cortador típico da década de 1960, usado para capturar camarão nas costas alemã, holandesa e dinamarquesa. O equipamento a bordo inclui peneiras e cozedores de camarão necessários para o preparo imediato do pescado.

PL Rainbow
Ten kuter do krewetek to typowy kuter z lat 60-tych używany do połowu krewetek u wybrzeży Niemiec, Holandii i Danii. Na pokładzie znajdują się niezbędne sita do krewetek i kuchenki umożliwiające natychmiastowe przygotowanie połowu.

To see our color conversion chart please visit https://www.billingboats.com/faq

Til denne model er mahogni bejdse og farver med følgende numre nødvendige:
For this model is mahogany stain and colours with the following numbers should be used:
Für dieses Modell sind Mahagoni Beize und Farben mit den folgenden Nummern notwendig:
Pour ce modèle, le mordant et les couleurs avec les numéros suivants doivent être employées:
Voor dit model zijn kleuren met de volgende nummers nodig:
Para est modelo se necesitan mordiente et colores con los siguientes nùmeros:
Per questo modello occorrono inchiostro tinteggiatore "mogano" e colori con questi numeri:
Pinte o modelo com tintura cõr Mogno e as cõres sugeridas da Billing Boats:
W przypadku tego modelu należy użyć bejcę mahoniową oraz farby o numerach:

Billing 1	= White
Billing 4	= Orange
Billing 8	= Brunswick Green
Billing 9	= Bright Red
Billing 11	= Black
Billing 12	= Pale Grey
Billing 16	= Gold
Billing 17	= Clear Poly
Billing 30	= Dark Ad Grey
Billing 36	= Mahogany Stain

1	Part number		Cut out		Paint with primer paint
1 / 11*	Paint number (* alternative colour)		Use putty (fill and sand)		Use cyanoacrylate glue
36	Wood stain		Fit to other parts		Give shape (before sticking)
1	Rope number		Part made with layers		Give shape (before sticking, if necessary use water)
	Give shape (for example use sand paper)	X	Drill a hole (x mm)		Roll up

1

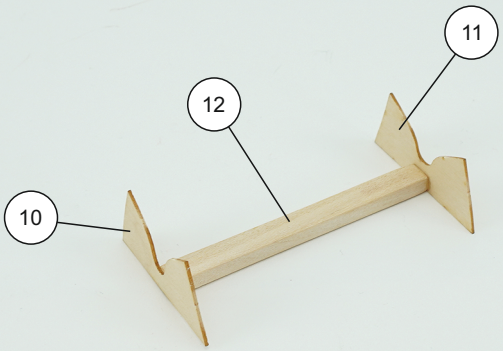
11
12
10

2

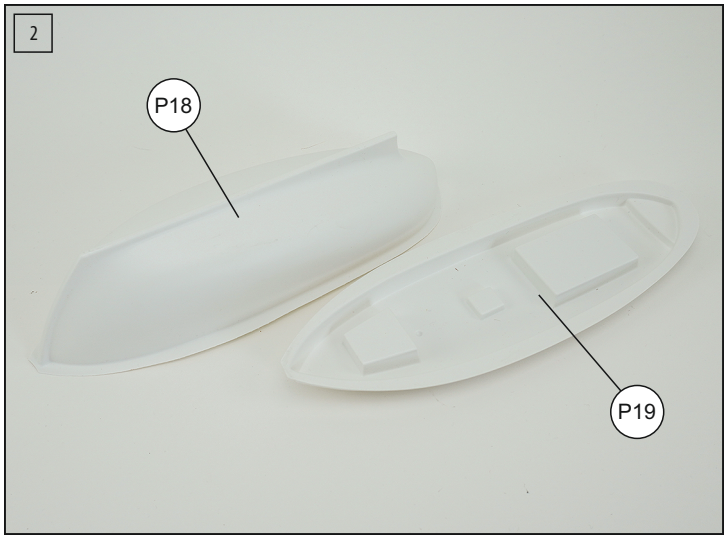
P18
P19

3

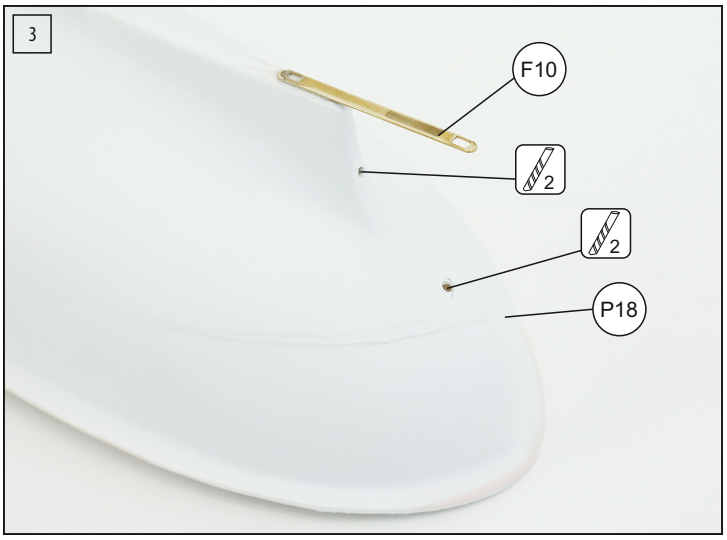
F10
2
2
P18

4

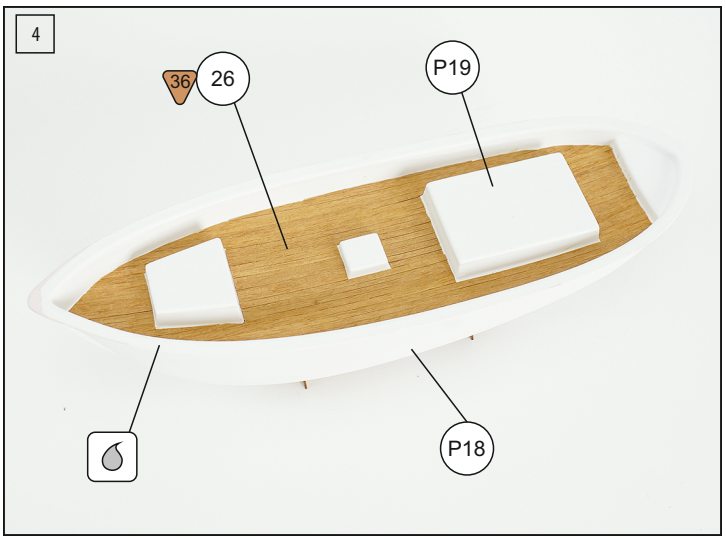
36
26
P19
P18

5


1
11
9
1
11

6

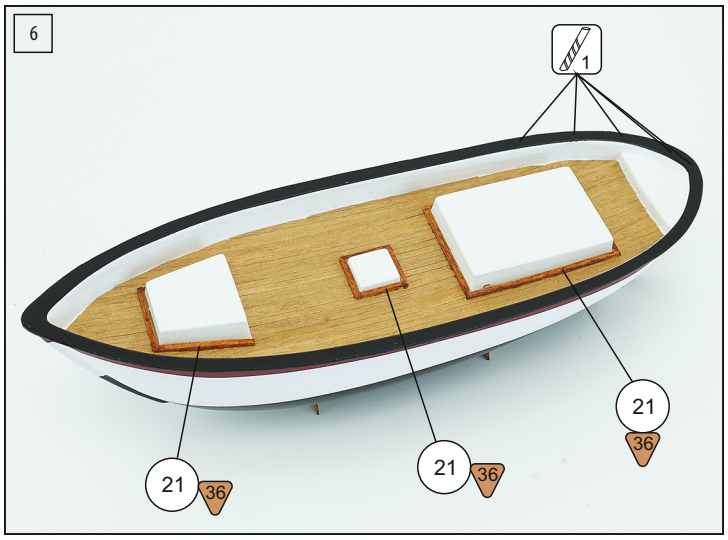
1
21
36
21
36
21
36

7

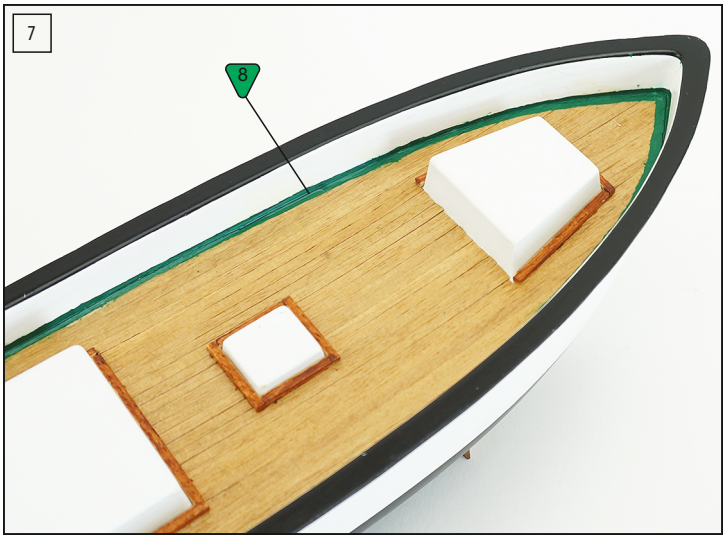
8

8

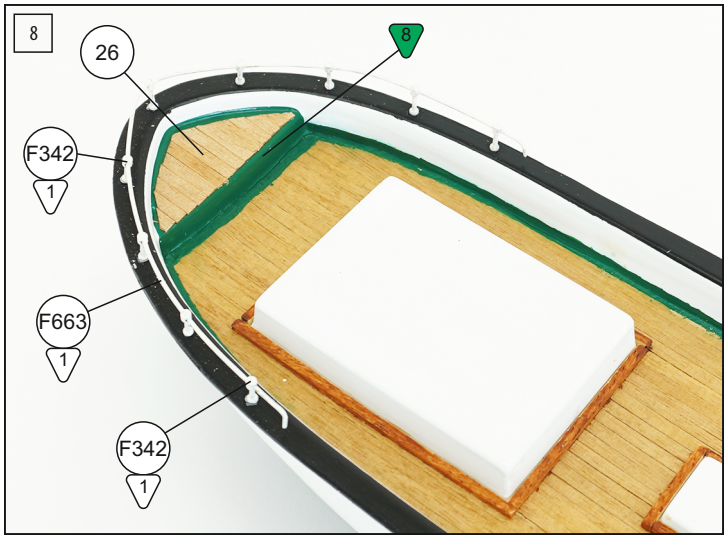
26
8
F342
1
F663
1
F342
1

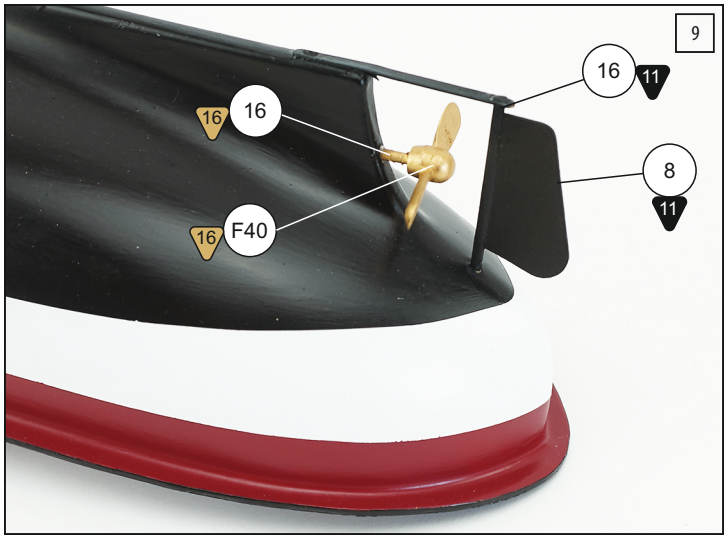
9
16
16
11
16
16
F40
8
11

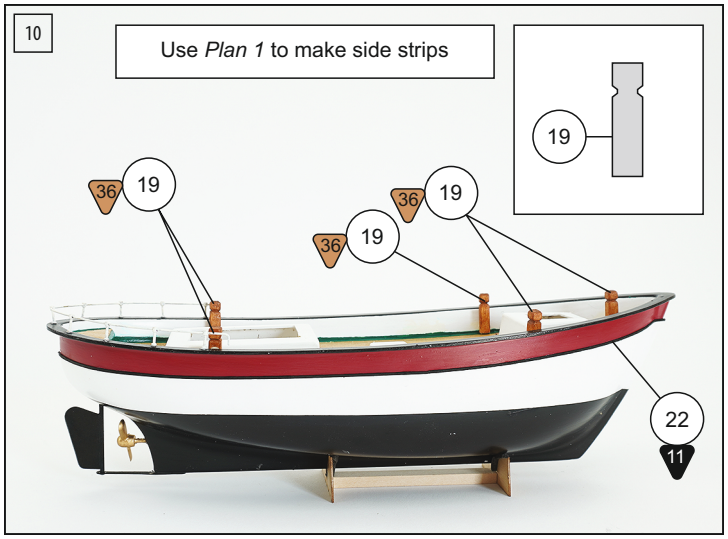
10
Use *Plan 1* to make side strips
19
36
19
36
19
36
19
22
11

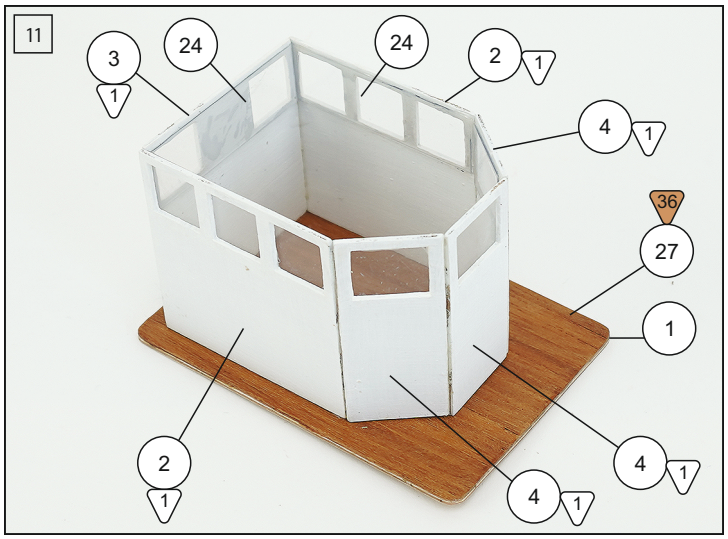
11
3
1
24
24
2
1
4
1
36
27
1
2
1
4
1
4
1

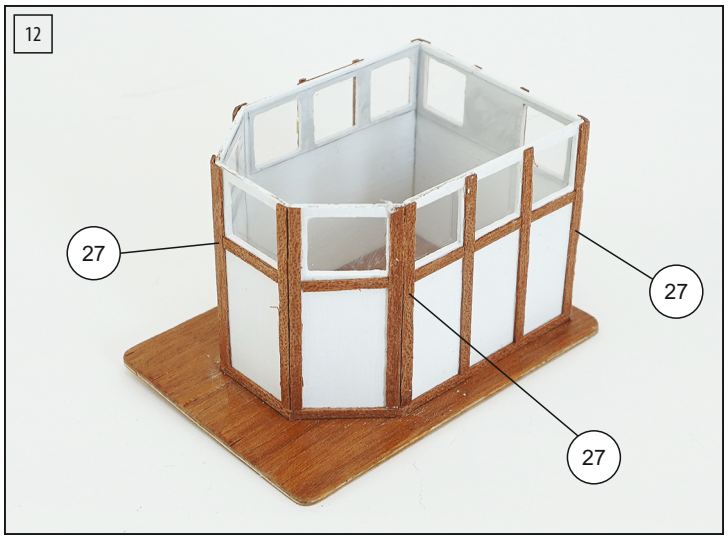
12
27
27
27

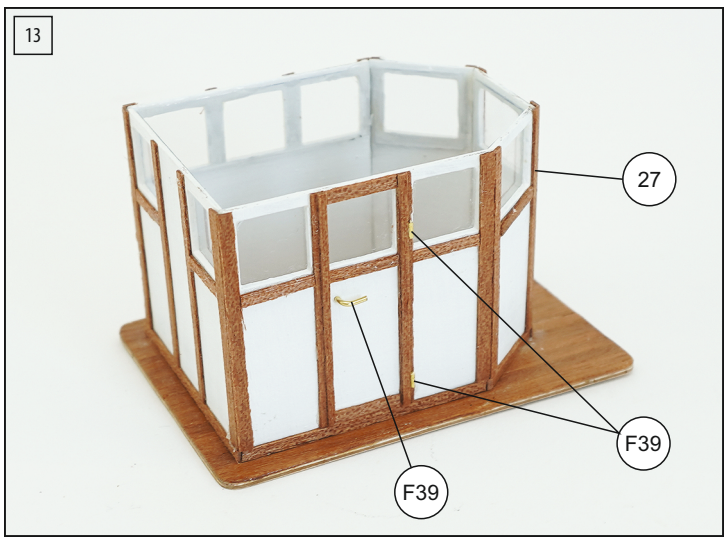
13
27
F39
F39

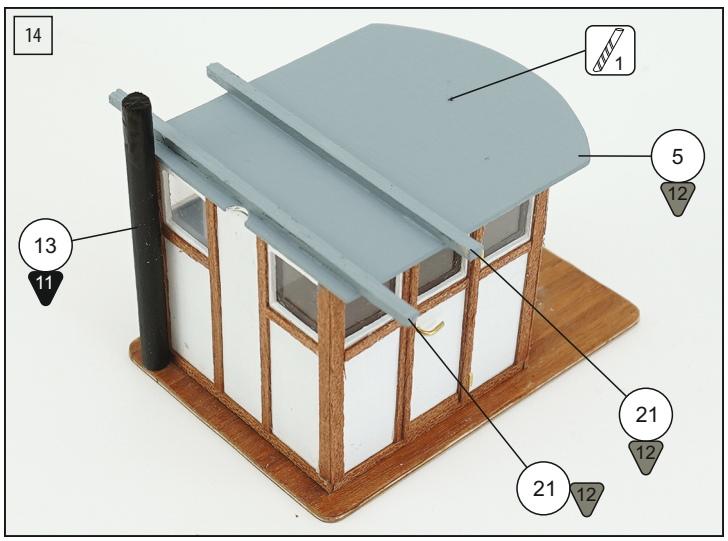
14
1
5
12
13
11
21
12
21
12

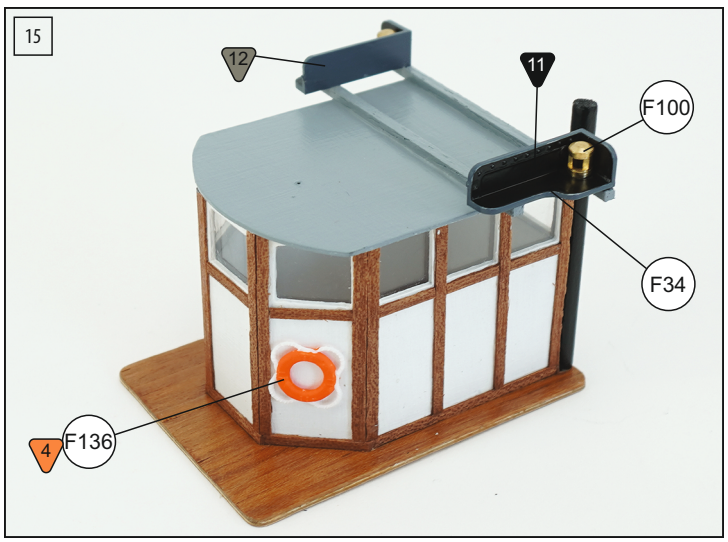
15
12
11
F100
F34
4
F136

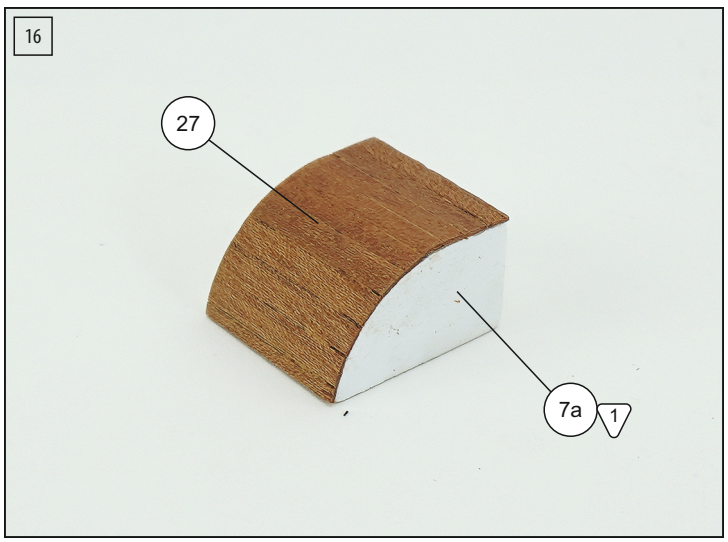
16
27
7a
1

17

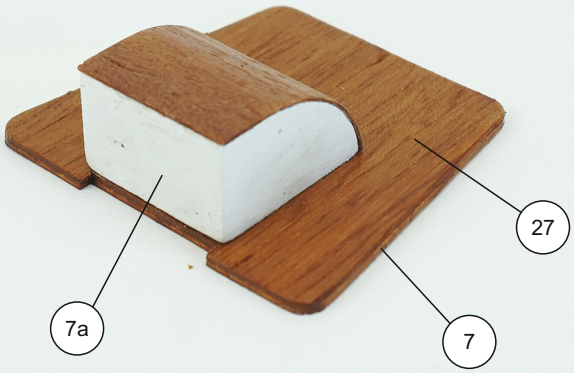

18

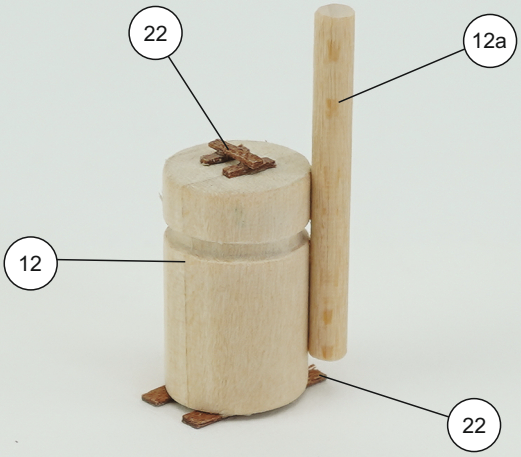

19

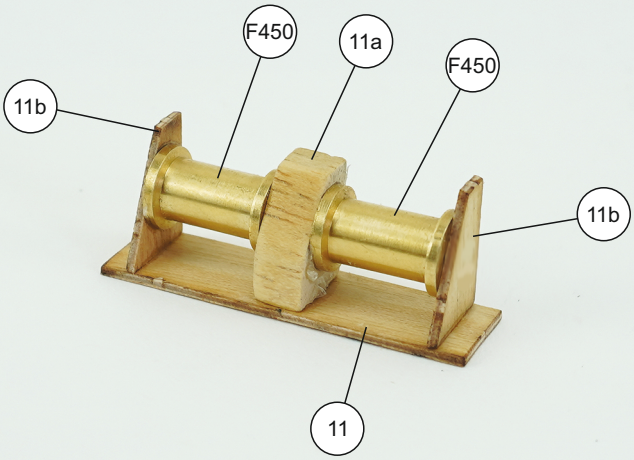

20

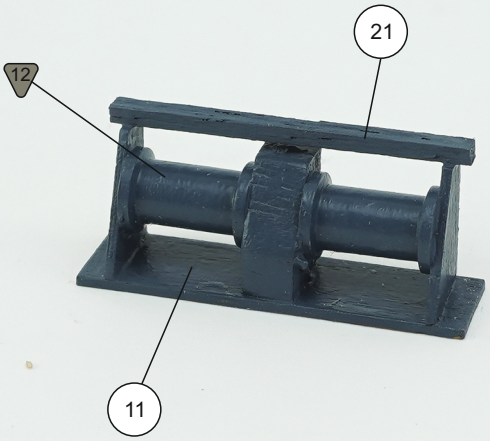

21

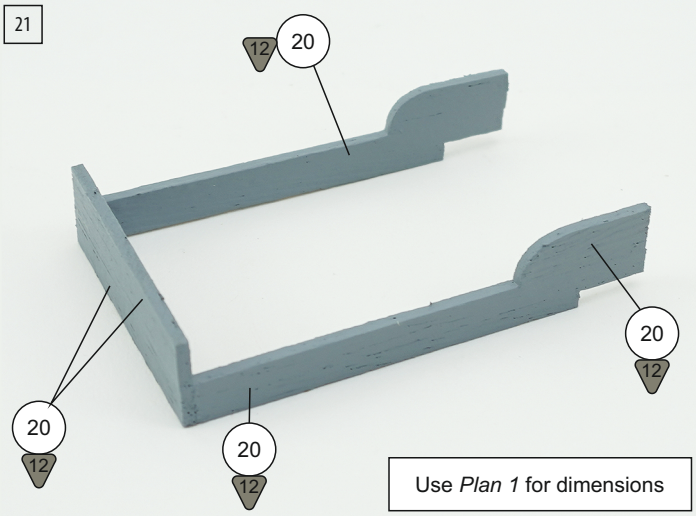

Use *Plan 1* for dimensions

22

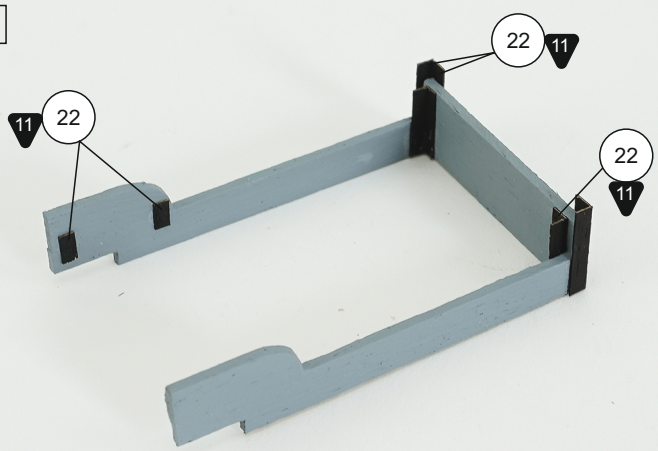

23

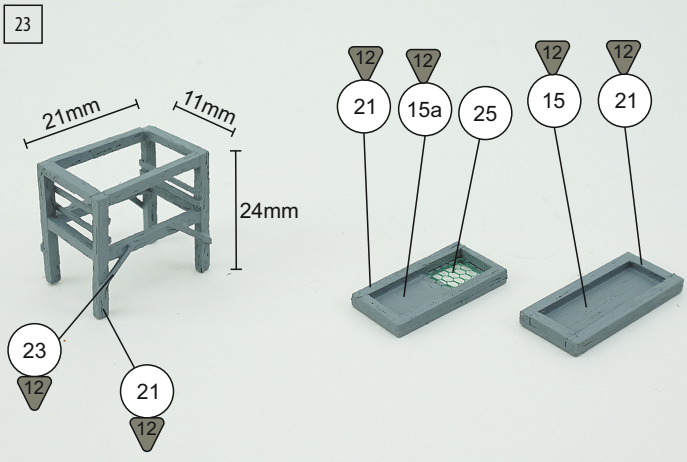

24

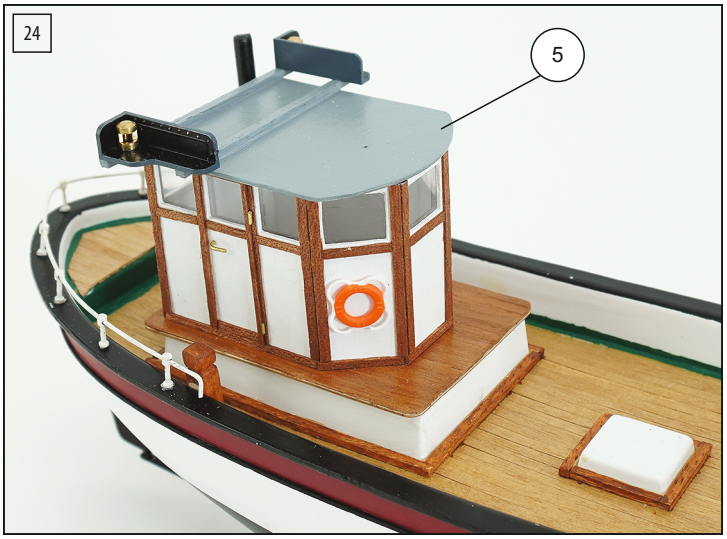

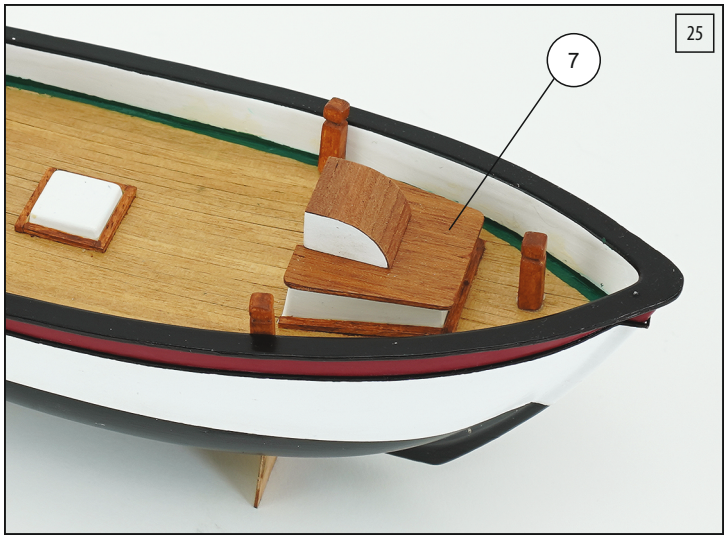
25
7

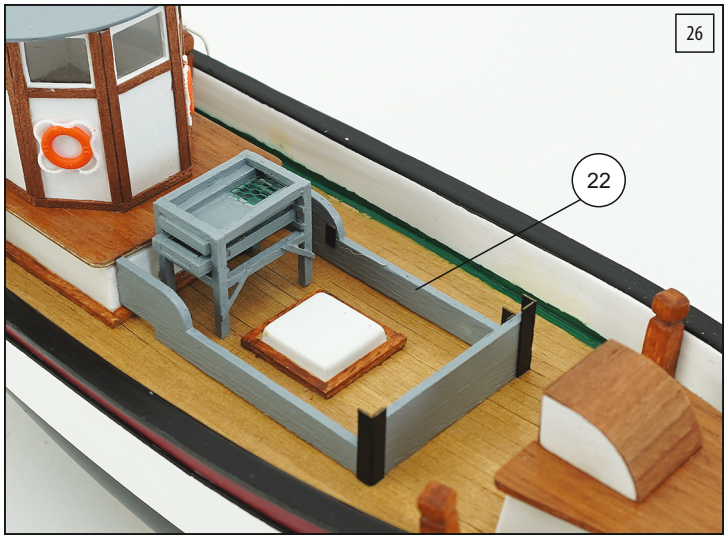
26
22


27
7b

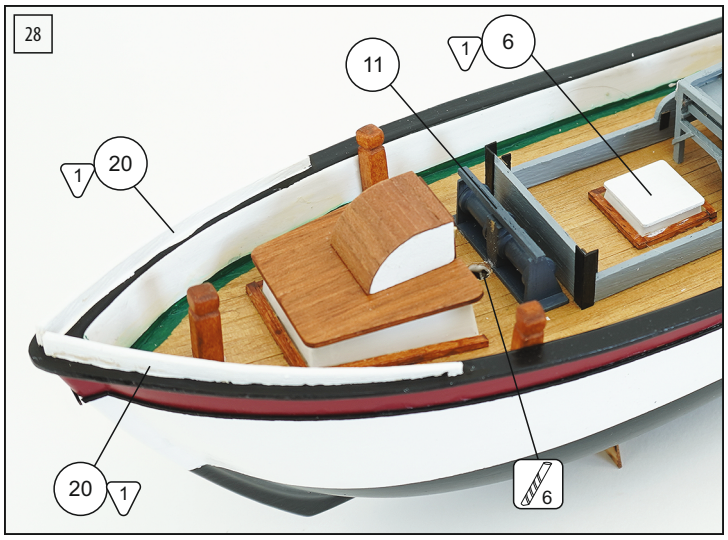
28
1
6
11
1
20
20
1
6

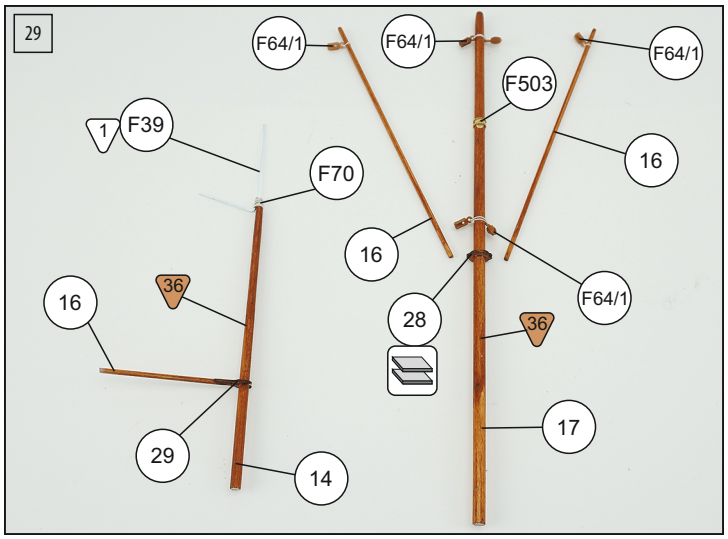
29
F64/1
F64/1
F64/1
F503
1
F39
F70
16
16
36
16
28
36
F64/1
17
29
14

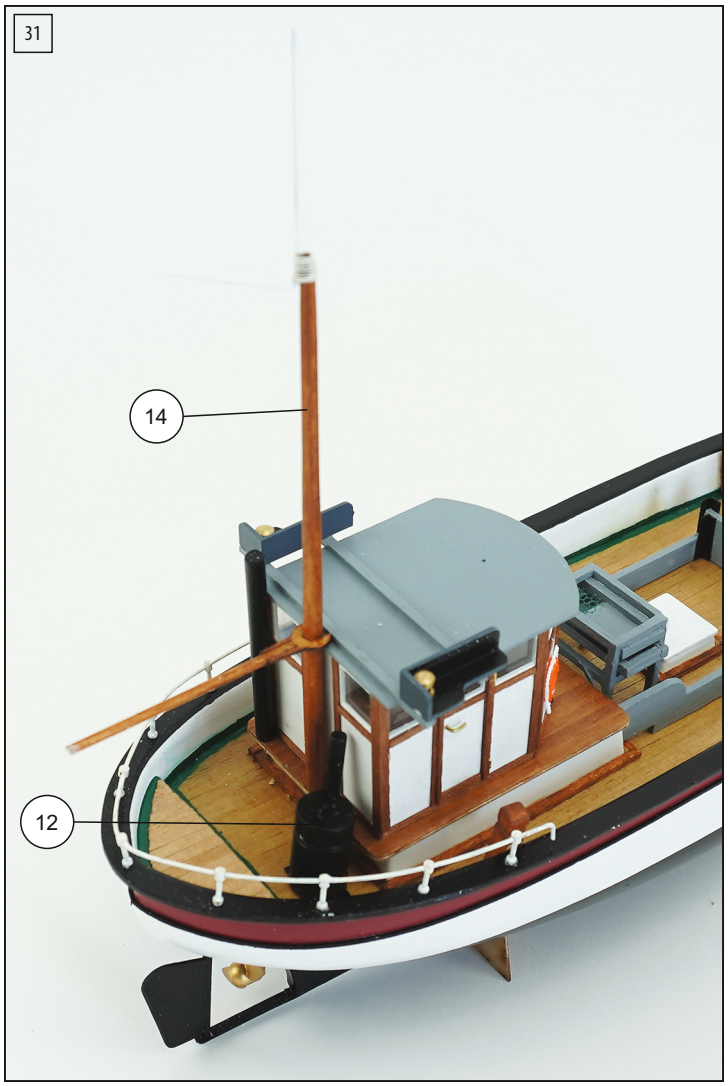
31
14
12

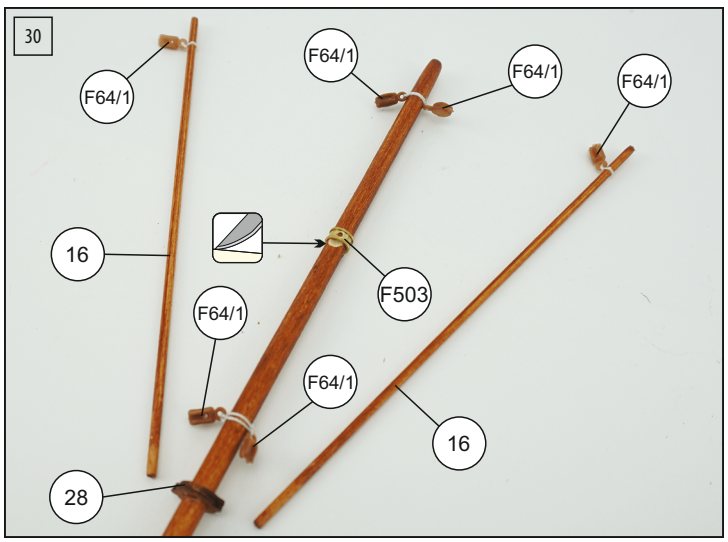
30
F64/1
F64/1
F64/1
F64/1
16
F503
F64/1
F64/1
16
28

32

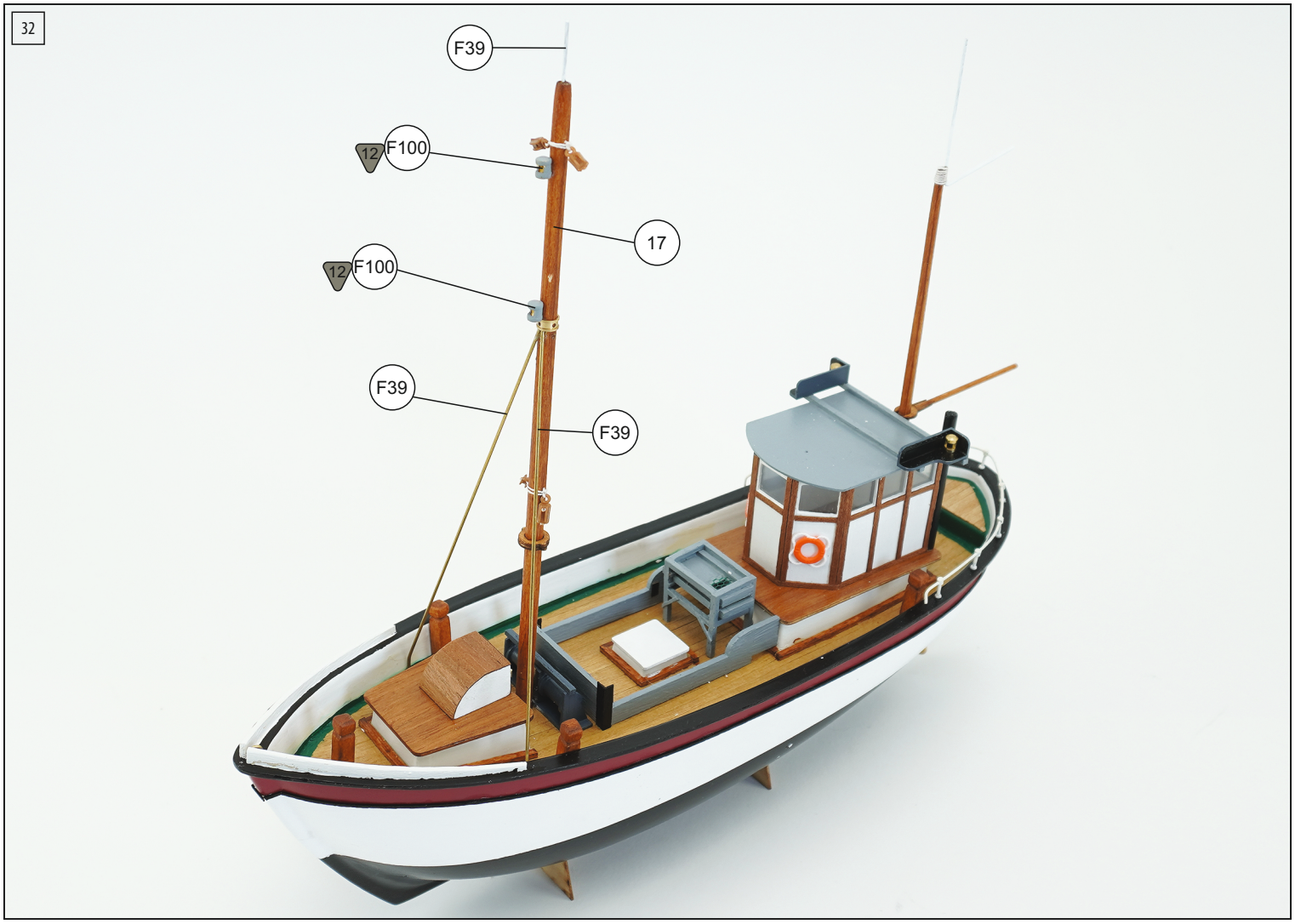

33

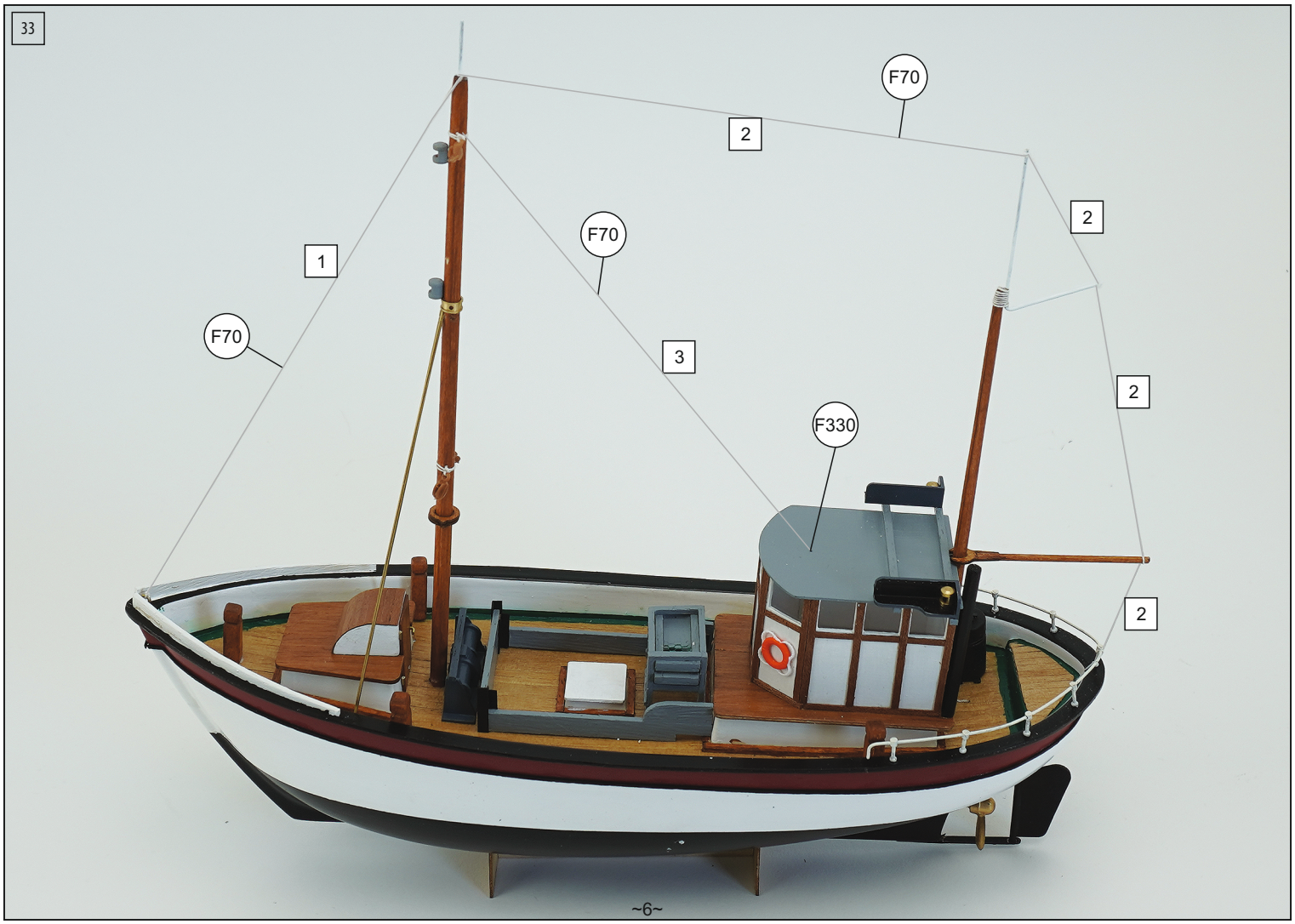

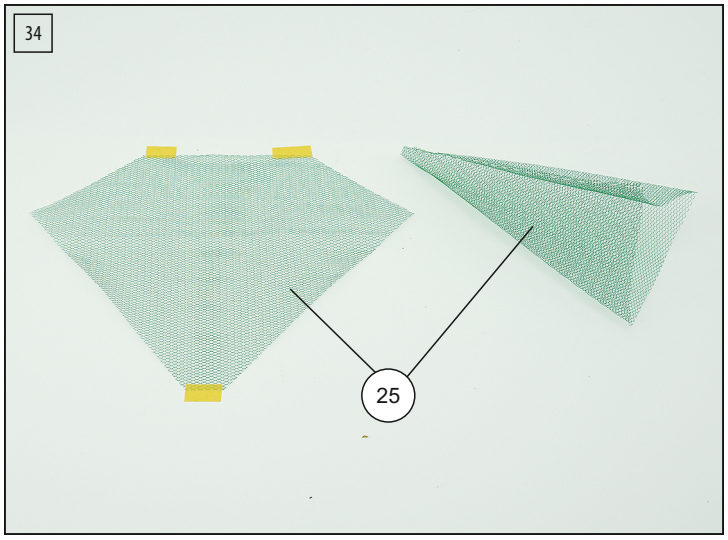
34
25

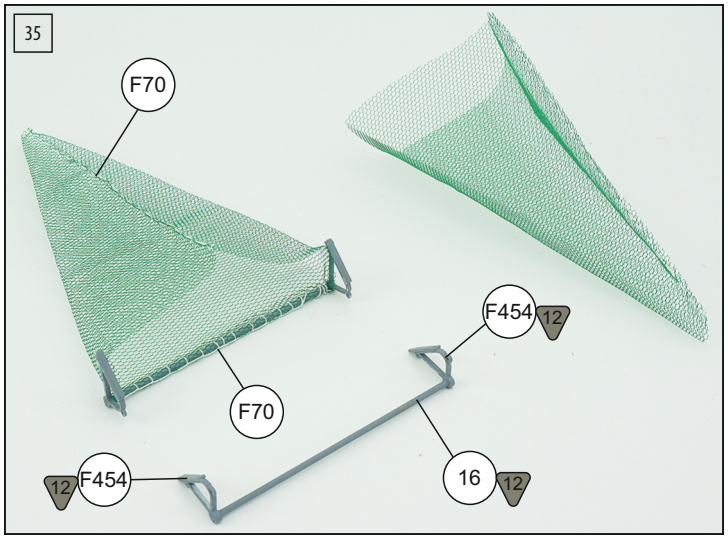
35
F70
F70
F454
12
12
F454
16
12

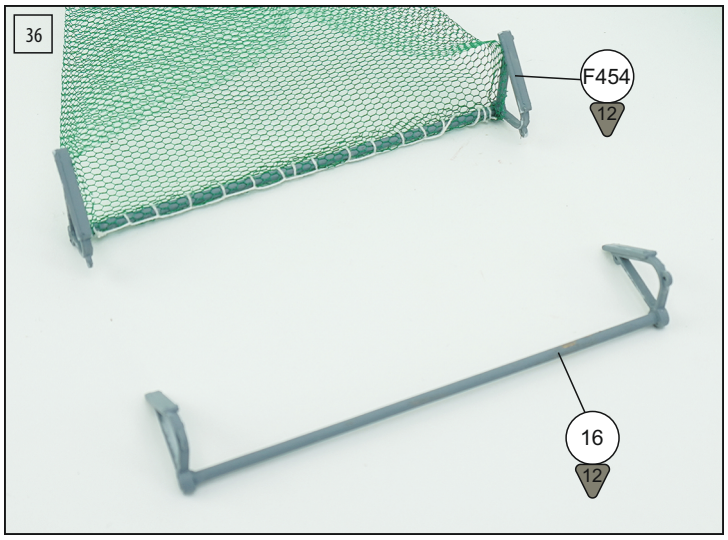
36
F454
12
16
12

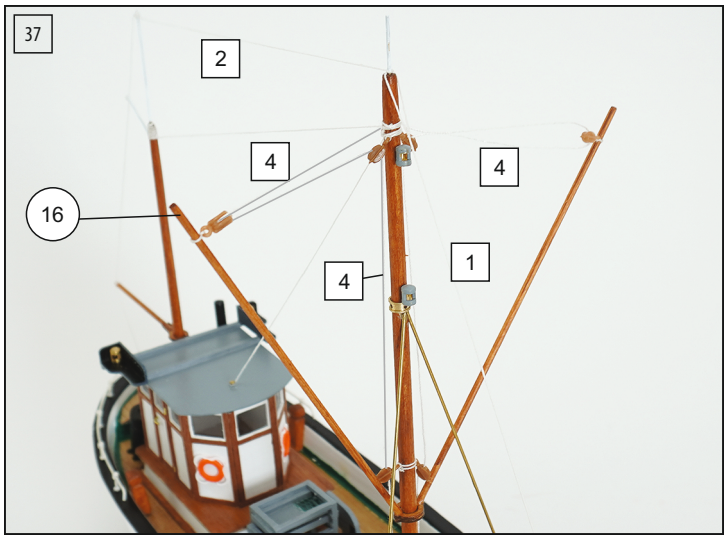
37
2
4
4
16
4
1

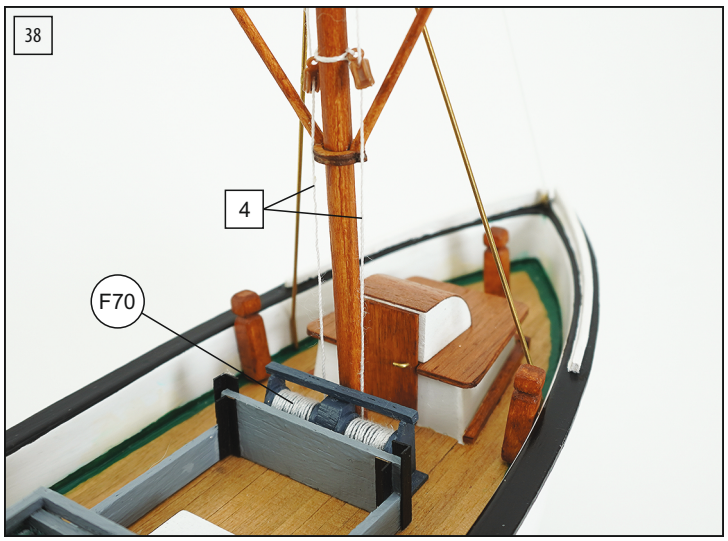
38
4
F70

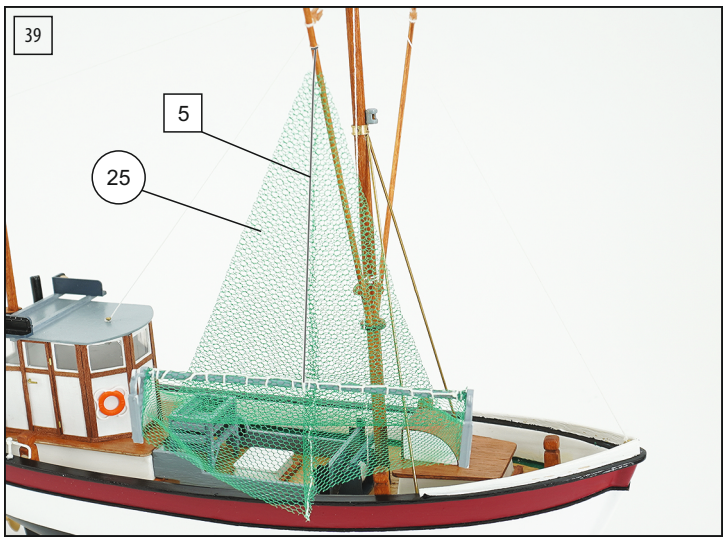
39
5
25

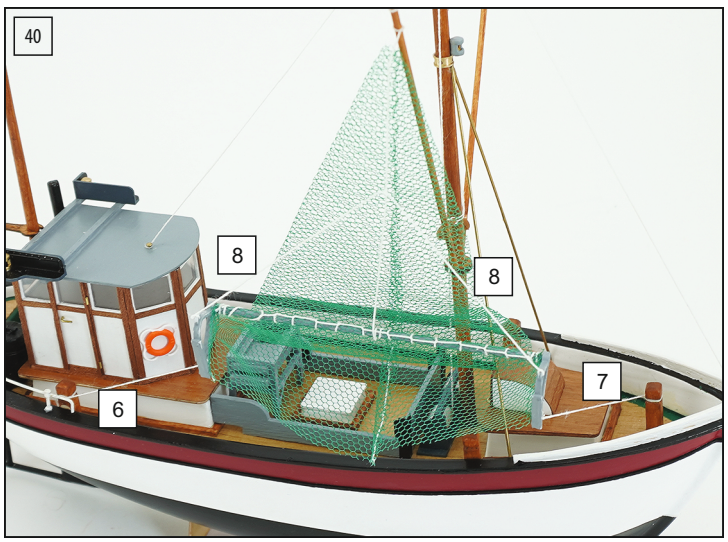
40
8
8
7
6

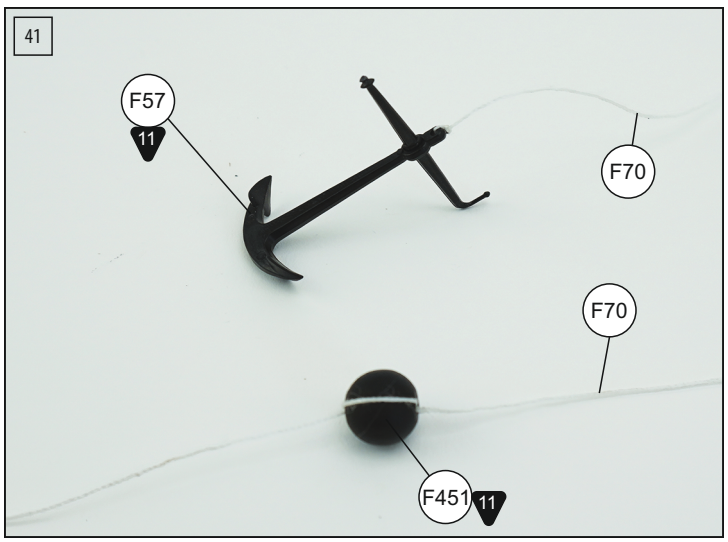
41
F57
11
F70
F70
F451
11

42



43




30
30
F57
93


RAINBOW

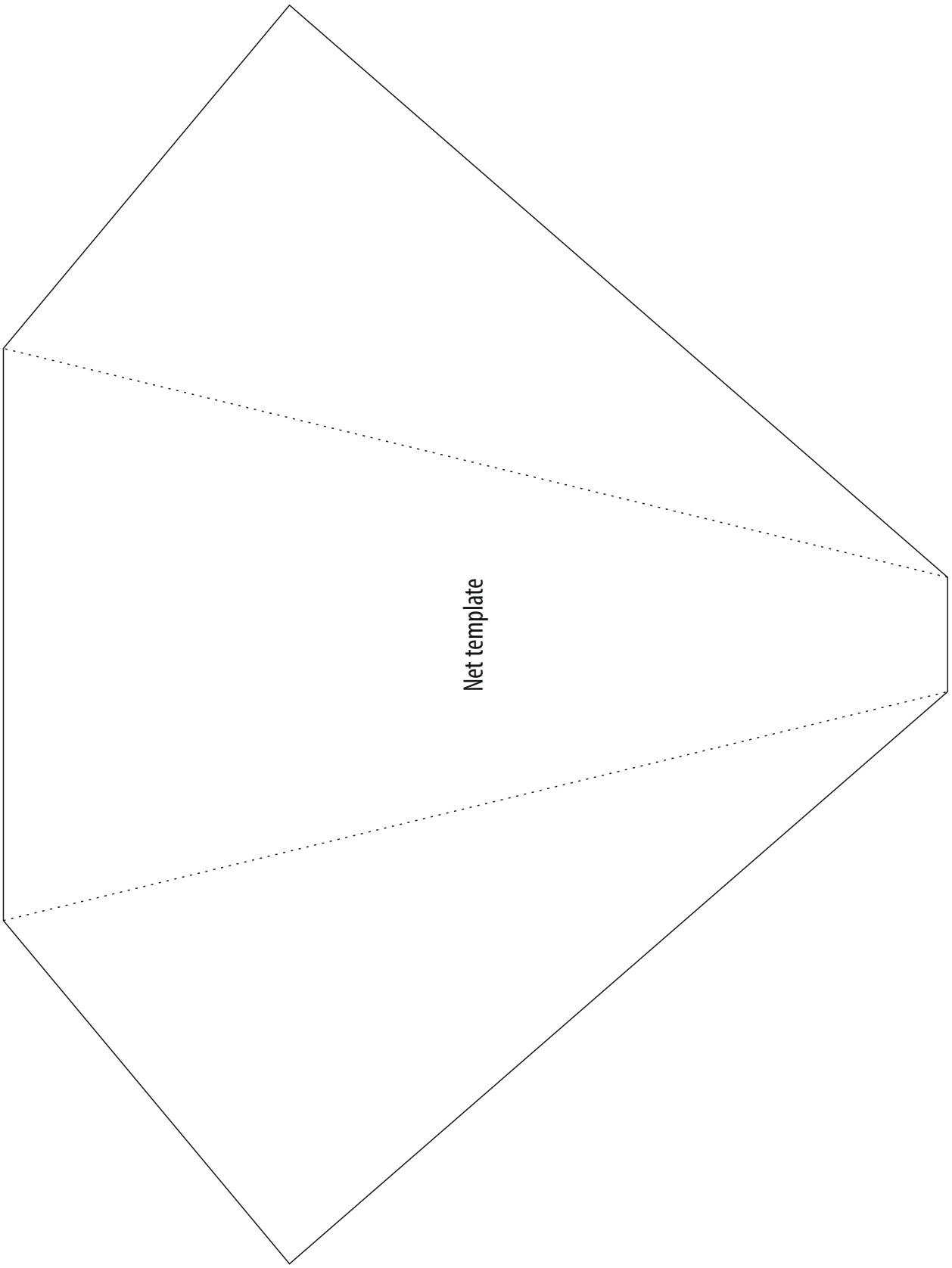
Net template

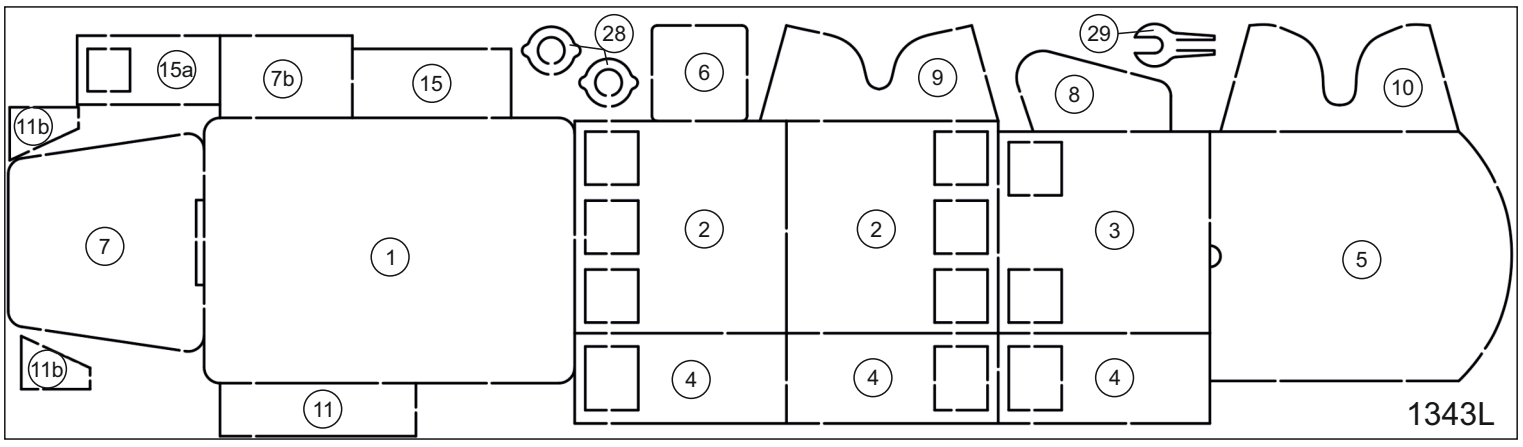
28
29
15a
7b
15
6
9
8
10
11b
7
1
2
2
3
5
11b
4
4
4
11
1343L

Table of contents for Rainbow Art. No. 201

Pcs.	No.	Dimension	Material	DK	GB	D	F	NL
1	P18		ABS	Skrog	Hull	Rumpf	Coque	Romp
1	P19		ABS	Dæk	Deck	Deck	Pont	Dek
1	1	1mm x-veneér	1343L	Kahyt	Cabin	Kajüte	Cabine	Kajuit
2	2	1mm x-veneér	1343L	Kahyt	Cabin	Kajüte	Cabine	Kajuit
1	3	1mm x-veneér	1343L	Kahyt	Cabin	Kajüte	Cabine	Kajuit
3	4	1mm x-veneér	1343L	Kahyt	Cabin	Kajüte	Cabine	Kajuit
1	5	1mm x-veneér	1343L	Kahyt	Cabin	Kajüte	Cabine	Kajuit
1	6	1mm x-veneér	1343L	Luge	Hatch	Luke	Ecoutille	Luik
1	7	1mm x-veneér	1343L	Kahyt	Cabin	Kajüte	Cabine	Kajuit
1	7a	11x18x19mm		Kahyt	Cabin	Kajüte	Cabine	Kajuit
1	7b	1mm x-veneér	1343L	Dør	Door	Tür	Porte	Deur
1	8	1mm x-veneér	1343L	Rudder	Ror	Ruder	Gouvernail	Roer
1	9	1mm x-veneér	1343L	Knægt	Slip	Knecht	Cale	Standaard
1	10	1mm x-veneér	1343L	Knægt	Slip	Knecht	Cale	Standaard
1	11	1mm x-veneér	1343L	Spil	Winch	Winde	Treuil	Winch
1	11a	9x5x12mm		Spil	Winch	Winde	Treuil	Winch
2	11b	1mm x-veneér	1343L	Spil	Winch	Winde	Treuil	Winch
1	12	ø12x20mm	Obechi	Kedel	Boiler	Kessel	Chandière	Ketel
1	12a	ø3x30mm	Obechi	Kedel	Boiler	Kessel	Chandière	Ketel
1	13	ø4x50mm	Obechi	Udstødning	Exhaust pipe	Auspuff	Tuyau d'échappement	Uitlaat
1	14	ø4x140mm	Obechi	Mast	Mast	Mast	Mât	Mast
1	15	1mm x-veneér	1343L	Sigte	Sieve	Sieb	Tamis	Zeef
1	15a	1mm x-veneér	1343L	Sigte	Sieve	Sieb	Tamis	Zeef
5	16	ø2x130mm	Mahogany	Bom	Boom	Baum	Bôme	Boom
1	17	ø5x240mm	Obechi	Mast	Mast	Mast	Mât	Mast
1	18	5x8x80mm	Obechi	Knægt	Slip	Knecht	Cale	Standaard
1	19	4x4x130mm	Mahogany	Pullert	Bollard	Poller	Bitte d'amarrage	Bolder
2	20	1,8x7x250mm	Ramin	Gelænder	Rail	Geländer	Bastingage	Railing
4	21	1,8x2x250mm	Ramin	Lister	Strips	Leisten	Baguettes	Strips
9	22	0,7x2x175mm	Ramin	Lister	Strips	Leisten	Baguettes	Strips
1	23	0,7x1x250mm	Ramin	Lister	Strips	Leisten	Baguettes	Strips
1	24	50x60mm	Ramin	Acetat	Acetate	Azetat	Rhodoid	Acetaat
1	25	220x340mm	Ramin	Net	Net	Netz	Filet	Net
15	26	0,7x3x250mm	Ramin	Lister	Strips	Leisten	Baguettes	Strips
7	27	0,7x3x250mm	Ramin	Lister	Strips	Leisten	Baguettes	Strips
2	28	1mm x-veneér	1343L	Beslag	Fitting	Beschlag	Garniture	Beslag
1	29	1mm x-veneér	1343L	Beslag	Fitting	Beschlag	Garniture	Beslag
1	30			Transfer	Transfer	Abziehbild	Decalcomanies	Transfer
1				Hovedtegninger	Plans	Zeichnungen	Plans	Tekening
1				Byggevejledning	Building instruction	Bauanleitung	Instruction de montage	Bouwbeschrijving
1	F10	40mm	Brass	Rudder	Ror	Ruder	Gouvernail	Roer
1	F34	23mm	Plastic	Lanternekasser	Board for sidelight	Lanternenkasten	Plancette pour feux	Lichtbakken

Table of contents for Rainbow Art. No. 201

Pcs.	No.	Dimension	Material	DK	GB	D	F	NL
2	F39	ø1x250mm	Brass	Messingtråd	Brass wire	Messingdräht	Fils de laiton	Messingdraad
1	F40	28mm	Plastic	Skibsskrue	Propeller	Schiffsschraube	Hélice	Propeller
1	F57	35mm	Plastic	Anker	Anchor	Anker	Ancre	Anker
6	F64/1	5mm	Plastic	Klods	Block	Block	Poulie	Blok
1	F70	10m	Rope	Ræb	Rope	Seil	Cordage	Touw
4	F100	ø4mm	Brass	Lys	Light	Licht	Feux	Licht
2	F136	8m		Redningsbælte	Lifebelt	Rettungsring	Ceinture de sauvetage	Reddingsgordel
1	F330	ø1x10mm		Stifte	Pins	Stifte	Clous	Spijkertjes
9	F342	10mm	Brass	Gelænderstøtte	Rail stanchion	Relingstütze	Chandelier	Railingpaal
2	F450	ø8mm	Plastic	Spil	Winch	Winde	Treuil	Winch
1	F451	ø10mm	Brass	Kugle	Ball	Kugel	Boule	Bal
4	F454	23mm		Netbøjle	Net hoops	Netzbügel	Arceaux	Netbeugels
1	F503	ø6mm	Plastic	Mast	Mast	Mast	Mât	Mast
1	F663	ø0,7x250mm	Brass	Messingtråd	Brass wire	Messingdräht	Fils de laiton	Messingdraad

Table of contents for Rainbow Art. No. 201

Pcs.	No.	Dimension	Material	E	I	P	PL
1	P18		ABS	Casco	Scafo	Casco	Kadłub
1	P19		ABS	Cubierta	Ponte	Convés	Pokład
1	1	1mm x-veneér	1343L	Camarote	Cabina	Cabine	Kabina
2	2	1mm x-veneér	1343L	Camarote	Cabina	Cabine	Kabina
1	3	1mm x-veneér	1343L	Camarote	Cabina	Cabine	Kabina
3	4	1mm x-veneér	1343L	Camarote	Cabina	Cabine	Kabina
1	5	1mm x-veneér	1343L	Camarote	Cabina	Cabine	Kabina
1	6	1mm x-veneér	1343L	Escotilla	Boccaporto	Escotilha	Właz
1	7	1mm x-veneér	1343L	Camarote	Cabina	Cabine	Kabina
1	7a	11x18x19mm		Camarote	Cabina	Cabine	Kabina
1	7b	1mm x-veneér	1343L	Puerta	Porta	Porta	Drzwi
1	8	1mm x-veneér	1343L	Timón	Timone	Leme	Ster
1	9	1mm x-veneér	1343L	Grada	Listello	Tiras	Podstawa
1	10	1mm x-veneér	1343L	Grada	Listello	Tiras	Podstawa
1	11	1mm x-veneér	1343L	Chigre	Verricello	Guincho	Wciągarka
1	11a	9x5x12mm		Chigre	Verricello	Guincho	Wciągarka
2	11b	1mm x-veneér	1343L	Chigre	Verricello	Guincho	Wciągarka
1	12	ø12x20mm	Obechi	Caldera	Caldaia	Caldeira	Bojler
1	12a	ø3x30mm	Obechi	Caldera	Caldaia	Caldeira	Bojler
1	13	ø4x50mm	Obechi	Tubo de escape	Tubo di scarico	Tubo de escape	Rura wydechowa
1	14	ø4x140mm	Obechi	Palo	Albero	Mastro	Maszt
1	15	1mm x-veneér	1343L	Tamiz	Setaccio	Peneira	Sito
1	15a	1mm x-veneér	1343L	Tamiz	Setaccio	Peneira	Sito
5	16	ø2x130mm	Mahogany	Botavara	Boma	Estrondo	Bom

Table of contents for Rainbow Art. No. 201

Pcs.	No.	Dimension	Material	E	I	P	PL
1	17	ø5x240mm	Obechi	Palo	Albero	Mastro	Maszt
1	18	5x8x80mm	Obechi	Grada	Listello	Tiras	Podstawa
1	19	4x4x130mm	Mahogany	Bolardo	Bitta	Poste de amarração	Pachołek
2	20	1,8x7x250mm	Ramin	Plantilla	Parapetto	Amurada	Reling
4	21	1,8x2x250mm	Ramin	Listón	Listello	Tiras	Listwa
9	22	0,7x2x175mm	Ramin	Listón	Listello	Tiras	Listwa
1	23	0,7x1x250mm	Ramin	Listón	Listello	Tiras	Listwa
1	24	50x60mm	Ramin	Acetate	Acetato	Acetato	Folia
1	25	220x340mm	Ramin	Red	Rete	Rede	Sieć
15	26	0,7x3x250mm	Ramin	Listón	Listello	Tiras	Listwa
7	27	0,7x3x250mm	Ramin	Listón	Listello	Tiras	Listwa
2	28	1mm x-veneér	1343L	Herrajes	Accessori	Fixador	Akcesoria
1	29	1mm x-veneér	1343L	Herrajes	Accessori	Fixador	Akcesoria
1	30			Calcas	Decalcomania	Decalque	Kalkomania
1				Planes	Piani	Planos	Rysunki
1				Instrucciones de montaje	Istruzioni di montaggio	lnstruções de montagem	Instrukcja budowy
1	F10	40mm	Brass	Timón	Timone	Leme	Ster
1	F34	23mm	Plastic	Cajas de linternas	Cassa lanterna	Suporte da luz lateral	Podstawa lampy
2	F39	ø1x250mm	Brass	Hilo de latón	Filo in ottone	Fio de latão	Drut
1	F40	28mm	Plastic	Hélice	Elica	Hélice	Śruba
1	F57	35mm	Plastic	Ancla	Ancora	Âncora	Kotwica
6	F64/1	5mm	Plastic	Bloque	Blocco	Bloco	Blok
1	F70	10m	Rope	Soga	Corda	Corda	Lina
4	F100	ø4mm	Brass	Luz	Leggero	Luzes	Lampa
2	F136	8m		Cinturón salvavidas	Cintura di salvataggio	Bóia Salva-vidas	Koło ratunkowe
1	F330	ø1x10mm		Clavijas	Chiodini	Pinos	Kołek
9	F342	10mm	Brass	Soporte de pasamanos	Supporti per corrimano	Poste de trilho	Poręcz
2	F450	ø8mm	Plastic	Chigre	Verricello	Guincho	Wciągarka
1	F451	ø10mm	Brass	Bola	Sfera	Esfera	Kula
4	F454	23mm		Perchas de red	Arco per la rete	Suportes da rede	Obręcz sieci
1	F503	ø6mm	Plastic	Palo	Albero	Mastro	Maszt
1	F663	ø0,7x250mm	Brass	Hilo de latón	Filo in ottone	Fio de latão	Drut



Billing Boats

www.billingboats.com

service@billingboats.dk

This model is Copyright protected.
All Copyrights to this version of the Rainbow belong to Billing Boats Denmark Aps.

Billing Boats Denmark Aps
Jegindøvej 21
DK-8800 Viborg
Denmark