MARY ANN “472” *



BUILDING INSTRUCTION

This model is Copyright protected.
All Copyrights to the designs of this version of the Mary Ann belongs to Billing Boats Denmark Aps.

www.billingboats.com

50-51009 110425

DK

MARY ANN

Bygget	Esbjerg i 1957
Bruttoregisterton	49,94
Besætning	3-4 mand
Længde o.stævn	18,35m
Total bredde	5,35m
Masthøjde	9,50m
Total sejlareal	7,75m2
Motor	2-cylinder diesel, 154 HK
Fart maskine alene	12 knob
Fiskeriområde	Vesterhavet, Nordsøen
Fangstredskab	Trawlnet
Fangst	Primært sild og torsk, sekundært industrifisk
Opbevaring	Under fangstperioden i lastrum, hvor fisken blev blandet med krystal is.

Inden man begynder med beklædningen, slibes spanternes kanter i facon med skroget. De slibes skråt fra midtskibs til forstævn og til agter. Kontroller med en liste, 3 spanter ad gangen. Listen skal ligge naturligt på spanternes endeflader. Hjælpestykkerne limes på stævnen som anlæg til beklædning. Beklædningen startes fra oven og nedefter til kølen begyndende fra hjælpestykket i stævnen til hjælpestykkerne i hækken. Det er vigtigt, at stykkerne stiftes og limes på skiftevis, et ad gangen på den ene og derefter på den anden side af skroget, ellers bliver skroget skævt. Lim også listernes kanter imod hinanden. Beklædningsstykkerne skæres i facon med stævnens hjælpelister som vist på tegningen. En beklædningsliste skal ligge naturligt på skroget og må ikke presses på plads. Læg listerne midtskibs løs på en spant og bøj dem mod stævnen (og bagefter mod agter). Der hvor den kommer til at ligge ovenpå den netop fastlimede liste (se tegn.) tegnes en streg og dette stykke bortskæres. Fortsæt på denne måde indtil beklædningen er færdig.

Her vises et eksempel, på hvordan De nemmest rejser kølen på en byggebedding. Til byggebedding bruges en træplade, der ikke er indeholdt i sættet.
Kølen stilles lodret og i vinkel mellem 2 hjælpelister på byggebeddingen.
Spanterne skal stå fuldstændig lodret og i vinkel. De limes fast en ad gangen. Lad vinkelen stå mod spantet, indtil limen er tør.
Nu tilpasses mellemstykkerne. De skal glide nemt på plads, derefter limes de fast.
Derefter fastlimes mastefødderne og de andre dele, der er vist på tegningen.

Mellemlisterne afkortes efter længde (se tegning) og limes i hakket ved spant og bjælkebugt. Tegningen viser, hvor mange spanter listerne skal spænde over.

De øvrige dele såsom dækslister, rælingslister, ror m.m. anbringes som vist på tegningen.
Bedding fremstilles af lister, der tilpasses og sammenlimes som vist.
Derefter finpudses og males skroget.

Tegningerne viser opbygningen af kahyt, skylight m.m på dæk, monteret med de forskellige fittingsdele.

Viser detaljerne og bearbejdningen af de enkelte master.
Når masterne er samlet, males de og beslåes med de respektive fittings.
Masterne anbringes i skroget som vist på hovedtegningen med den korrekte hældningsgrad. De fastgøres med det stående gods (stag, vanter etc. af rigningstråd). Denne del af rigningen er nummereret og kendetegnet med et 'R', så De kan se, hvor hver enkelt del fastgøres på skroget.

GB

MARY ANN

Built	In 1957 in Esbjerg
Tonnage	49,97 gross register ton
Lenght overall	18,35m
Beam	5,35m
Lenght of the mast	9,50m
Total sail area	7,75sq.m
Motor	2-cylinder diesel
Engine speed	12 knots
Crew	3-4 men
Fishing area	North Sea
Fishing tackle	Trawl
Haul	Firstly herring and cod and secondly trash fish.

Before you start the planking, sandpaper the edges of the frames from amidships to bow and stern in order to get the shape of the hull. Check with a strip, 3 frames at a time. The strip should fir easily on the edges of the frames. Glue the supporting pieces to the bow as foundation for the planking. Start the planking from above and downwards form the supporting pieces in the bow to the supporting pieces in the stern. It is important that you pin and glue the pieces and strips in turn on the port and starboard side of the hull, one at a time as the hull otherwise will warp. Glue also the edges of the strips against each other. Cut the planking in the shape of the supporting strips at the bow as shown on the drawing. A strip should fit easily on the hulls and must not be forced into the right place. Detach the strips amidships at a frame and bow them against the bow (and stern). They will lie upon the strip just affixed (see drawing). Draw a line on teh affixed strip and but the superfluous pieces off. Continue in that way until that plankung is finished.

Here we show an example how to build the keel on the support. For the support you can use a board, which is not included in the kit.
Put the keel vertical and at right angles between the 2 strips on the board.
The frames are placed quite vertical and a right angles. Glue them one at a time. Place the angles at the frame until the glue is dry.
Now adjust the middlepieces. they mustn't be too tight. Glue them.
Then glue the maststeps and the other parts, shown on the drawing.

Shorten the strips for the middelpieces (see drawing) and glue them in the notches between the shelves and frames.
The drawing shows how many frames the strips must couver.

Affix the other parts such as deckstrips, rail, rudder etc, as shown on the drawing.
The cradie is made out of strips according to the drawing.
Then you can sandpaper the hull again and paint it.

These drawings show how to assemble the various erections on deck as cabin, skylight etc. mounted with the correct fittings.

These sheets show the details of the masts and how to finish them.
When the masts are assembled, paint them and mount the fittings.
Affix the masts in the hull as shown on the main drawing with the correct angle. The masts are fastened with the standing rigging (stay, shrouds etc. of rigging thread). This part of the rigging is numbered and marked with an 'R', so you can see where to fix each part on the hull.

D

MARY ANN

Gebaut	In 1957 in Esbjerg
Tonnage	49,97 bruttoregisterton
Länge über alles	18,35m
Breite	5,35m
Höhe der Masten	9,50m
Segelfläche	7,75 qm
Motor	2-Zylinder diesel
Motorfahrt	12 Knoten
Besatzung	3-4 Mann
Fanggebiete	Nordsee
Fanggeräte	Grundschleppnetz
Fang	In erster Linie Heringe und Kabeljau, ausserdem Indus. fisch.

Hier wird ein Beispiel, wie man den Kiel auf einer Helling aufbaut. Als Helling nimmt man ein ebenes Brett, das nicht im Baukasten enthalten ist. Als material sollten Sie Tischlerplatte verwenden, die als Zuschnitt in gewünschter Grösse in den meisten Tischlereien zu haben ist.
Der Kiel wird senkrecht und rechtwinklig zwischen 2 Hilfleisten auf die Helling gestellt.
Die Spanten müssen vollkommen senkrecht und rechtwinklig auf dem Kiel stehen. Sie werden einer nach dem anderen verleimt. Man lässt den Winkel am Spant stehen, bis der Leim vollkommen trocken ist.
Jetzt werden die Zwischenstücke angepasst. Sie dürfen nicht zu stramm stizen. Dann werden sie festgeleimt.
Danach verleimt man die Mastfüsse und die anderen Teile, die auf der Zeichnung angegeben sind.

Die Leisten für die Zwischenstücke werden der Zeichnung entsprechend gekürtz und in den Einschnitten zwischen den Spanten und Querbalken verleimt.
Aus der Zeichnung geht hervor, über wieviel Spanten die Leisten gehen.

Bevor man mit der Beplankung beginnt ist es wichtig, die Kanten aller Spanten der Form des Rumpfes entsprechend abzuschleifen. Man schleift sie schräg ab von mittschiffs zum Vorsteven und danach achtern. Man kontrolliert mit einer Leiste - 3 Spanten auf einmal.

Die Leiste soll natürlich auf den Aussenkanten der Spanten liegen. Die Hilfsstücke werden am Vorsteven als Anlage für die Beplankung verleimt. Man beginnt mit der Beplankung von oben nach unten, vom Hilfsstück im Vorsteven bis zu den Hilfstücken am Achtersteven. Es ist wichtig, dass alle Teile abwechselnd, ein Teil auf der einen Seite des Rumpfes und danach die entsprechend Leiste auf der anderen Seite des Rumpfes festgenagelt und verleimt wird. Tut man nicht, besteht die Gefahr, dass der Rumpf schief wird. Leimen Sie auch die Kanten der Leisten gegeneinander.
Die Beplankung wird der Form der Hilfsleisten an Vorsteven angepasst, wie aus der Zeichnung hervorgeht.
Ein Leiste soll natürlich am Rumpf liegen. Sie darf nicht mit 'Gewalt', an den Platz gezwängt werden. Man legt die Leisten mittschiffs lose an einen Spant und biegt sie gegen den Steven (und danach nach achtern). Dort, wo die Leiste auf der soeben befestigten zu liegen kommt (z.Zeichnung), macht man einen Strich und das überflüssige Stück der befestigten Leiste wird abgeschnitten. Nun kann man die Leiste ohne Druck befestigen. Man setzt auf diese Weise fort, bis man mit der Beplankung fertig ist.

Die übringen Teile wie Decksleisten, Ruder u.a. werden der Zeichnung entsprechend angebracht.
Die Helling wird der Zeichnung entsprechend aus Leisten angefertigt.
Dann wird der Rumpf sauber abgeschliffen und gestrichen.

Die zeichnung zeigen das Zusammenbauen der verschiedenen Aufbauten an Deck wie Kajüte, Oberlicht u.a. die mit den verschiedenen beschlagteile versehen werden.

Diese Blatter zeigen die Einzelheiten und die bearbeitung der cerschiedenen Masten.
Wenn die Masten angefertigt sind, werden sie gestrichen und mit den entsprechenden Beslagteileen versehen.
Die Masten werden nach der Hauptzeichnung mit der richtigen Neigung zum Rumpf angebracht. Sie werden mit dem stehenden Gut (Stagen, Wanten u.ä. aus Takelgarn) befestigt. Dieser Teil der Takelgarn ist nummeriert und durch ein 'R' gekennzeichnet, damit Sie sehen können, wo jedes einzelne Teile am Rumpf befestigt wird.

F

MARY ANN

Construction	En 1957 á Esbjerg
Tonnage	49,97 tonnage brut
Longueur totale	18,35m
Largeur	5,35m
Hauteur du mat	9,50m
Surface total des voil	7,75m2
Moteur	Diesel 2-cylinders
Vitesse du moteur	12 noeuds
Equipage	3-4 hommes
Zone de pêche	Mer du Nord
Procéde de pêche	Chalut
Filet	Prévu, á l'orgine, pour la pêche du hareng et de la morue.

Nous montrons ici un exemple indicant comment construire la quille sur le support. Le support n'est pas livré dans le kit, choisir un bâti en bois épais et plat. Placer la quille verticalement entre 2 guides sur le support. Les couples doivent être positionnés perpendiculairement au support et à la quille. Les coller un par un. Les maintenir en position jusqu'au séchage complet.
Ajuster sans forcer les pièces intermédiaires et les coller.
Coller les pieds de mats et les autres pièces indiquées sur le schéma.

Couper á dimension les baquettes pour la partie centrale (voir dessin) et les coller dans les enchoches des couples. Le dessin montre combien de couples doivent être recouverts par les baquettes.

Avant de commerncer le placage du bordé, poncer la tranche des couples á l'avant et á l'arriére afin de suivre la forme de la coque. Contrôler avec une baquette sur 3 couples á la fois. La baquette doit s'ajuster sur la tranche des couples. Coller les piéces de support á l'avant comme base pour le placage. Commencer le placage de haut en bas depuis les piéces de support avant jusqu'aux piéces de support arriére. Il est inportant de clouer et coller les piéces et les baquettes alternativement du cote gauche et du côte droit de la coque, sinon celle ci pourrait être gauchie. Coller aussi les bords des baquettes côte á côte. Découper le placage á la forme des baquettes de support a l'étrave comme indique sur le dessin. Quand on a posé 4 ou 5 listeaux, il faut rattraper la différence de longueur entre le miliau de la coque et les extrémités en effilant les listeaux á leurs extrémités. Pour cala, les poser sur la coque et tracer la quantité de matiére á enlever sur chaque listeau. Continuer de cette maniére jusqu'a ce que le placage soit terminé.

Fixer les autres piéces telles que ponts, rambardes, gouvernail, etc. comme indiqué sur le dessin.
Le breceau est réalisé avec des baquettes, suivant le dessin.
Maintenant vous pouves de nouveau poncer la coque et la peindre.

Ces dessins montrent comment assemble les différents piéces sur le pont, telles que cabine, claire-voie etc. montées avec l'accastillage correspondant.

Ces pages montrent les détails des mats et comment les finir.
Quand les mats sont assemblés, les peindre et monter les accessoires.
Fixer les mats dans la coque comme indiqué sur le dessin principal, avec l'incidence correcte. Les mats sont fixés avec le gréement dormant (était, haubans etc avec du fil de gréement).
Cette partie du gréement est numérote et marquée d'un 'R'; de cette facon, vous pouvez voir oú fixer chaque partie sur la coque.

NL

MARY ANN

Gebouwd	1957 in Esbjerg
Tonnage	49,97 Brt.
Totale lengte	18,35m
Breedte	5,35m
Hoogte mast	9,50m
Zeiloppervlak	7,75m2
Motor	2-cylinder diesel
Snelheid met motor	12 knopen
Bemanning	3-4 Koppen
Visgronden	Nordzee
Soort net	Sleepnet
Soorten vis	Voornamelijk haring en kabeljauw, verder vis voor de verwekende industrie.

Hier ziet men hoe de romp op een plank (niet in de doos aanwezig) bebouwd wordt. zet de kiel vertikaal geklemd tussen twee op de plank gespijkerde strips. De gleuven eventueel wat uitvijlen of opvullen met strookjes papier. Breng de tussenstukken aan, deze moeten gemakkelijk in de gleuven vallen. Controleer of alls haaks staat en lijm stanten en tussenstukken vast.
Breng de mastvoeten en de overige delen aan en lijm ze vast.

Breng de dekbalken op maat en lijm zi in de gleuven tussen de spanten en dwarsbalken. Op de tekening ziet U over hoveel spanten ze gaan. Snij de dekken uit de voorgedrukkte platen, het is noodzakelijk dat ze buiten de gestippelde lijnen uitgesneden worden, daar het hout gekrompen kan zijn.

Voordat men de huidstrips aanbrengt, dient men de spanten in het verloop van de romp af te schuinen. Doe dit van het midden uit naar de vooren achtersteven. Controleer de afschuining met behulp van een huidstrip over 3 spanten tegelijk. Het afschuinen dient goed te gebeuren, daar men anders knikken in de romp krijgt die er niet meer uitgeschuurd kunnen worden. Begin de beplanking ter hoogte van het dek. De strips lopen van de hulpstukken aan de voorsteven tot die aan de achtersteven.

Men dient de stips om en om aan te brengen, dus eerst 1 strip links, dan 1 rechts, dan weer 1 links enz, doet men dit miet dan trekt de romp scheep door een teveel aan spanning aaneen kant. Schuin de strips aan de voorsteven af in het verloop van het hulpstuk - zie tekening.
De strips komen in hun naruurlijke verloop op de romp d.w.s. ze moeten niet op hun plaats gedwongen worden. Zet een strip met een speld vast op het middelste spant en buig hem voor en achter tegen de spanten aan. Daar waar hij de eerder aangebracht strip overlapt tekent U dit af met een potloop en verwijdert het afgetekende gedeelte. Op deze manier wordt de gehele romp dichtgemaakt.

Spuigaten uitsnijden - zie tekening voor plaatsen. De overige delen als dekplanken, railing, roer enz. als op tekening aanbrengen.
Standaard maken volgens tekening. Romp geheel glad schuren, vertilcale strips aanbrengen als op pag. 7, dan romp gronden en aflakken.

Op deze tekeningen wordt de bouw aangegeven van de verschillende constructies op het deck zoals stuurhut, bovenlicht enz. Deze delen met hun beslag maken, schilderen en aanbrengen.

Deze tekening tonen de samenstelling van de masten met hun beslag. Alle delen samenstellen, schilderen, blokken aanbrengen en de masten op het dek plaatsen, zie de hooftekening voor de hoek waaronder ze geplaatst moeten worden. De masten worden gesteund door het zg. ‘staande tuig’ (stagen en wanten van takelgarn). Dit gedeelte van de tuigage is gemerkt met ‘R’.

E

MARY ANN

Construido	En 1957 en Esbjerg
Tonaladas	Tonelaje bruto 49,97
Tripulación	3 personas
Eslora de proa	18,35m
Ancho total	5,35m
Altura de palo	9,50
Superficie total de la vela	7,75m2
Motor	2 cilindros diesel, 154CV
Velocidad con motor solo	12 nudos
Zona de captura	El Mar del Norte
Utiles de capt.	Red de arrastre (con palo)
Captura	Pricipalmente arenque y bacalao secundariamente pescado industrial.
Conservación	Durante el periódo de capture en la bodega bien

En esta ilustración puede ver la manera más fácil de levantar la quilla en una grada. Utilizar como grada una placa de maderas (no incluida en el juego de construcción).
Colocar la quilla verticalmente en la grada de manera que forme un ángulo entre 2 listas auxiliares.
Colocar las cuadernas de modo completamente perpendicular. Se montan una a una con cola.
No tocar el ángulo a la cuaderna hasta que haya secada la cola.
Proceder a ajustar las piezas intermedias. Deben deslizar fácilmente a su lugar después de lo cual se monten con cola.
Montar con cola los pies de palo y las otras partes monstradas en la ilustración.

Cortar los listones intermedios según el plano y montarlos con cola en el rebajo de la cuaderna y el curvatón. En el plano se puede ver el número de cuadernas a cubrir con cada listón.

Antes de iniciar el montaje del forro, se debe esmerilar los cantos de las cuadernas para darloas forma del casco.
Deben formar una inclinación empezando en la mitad del barco y trabajando hacia los dos extremos del barco.

Mediante un listón se pueden controlar 3 cuadernas a la vez. El listón debe apoyar de forma natural sobre los extremos de las cuadernas. Montar las piezas auxiliares y utilizarlas como apoyo para el forro.
Montar el forro desde arriba hacia abajo hasta la quilla, empezando en la pieza auxiliar de la proa y terminando en la pieza auxiliar de la popa. Es de suma importancia que se monten las piezas una por una cambiando de un lado al otro lado del casco, porque en casco de no cambiar de un lado a otro, el casco puede quedar torcido.
También se debe aplicar cola en los brodes de las piezas. Cortar las piezas de forro para dar forma de acuerdo con los listones auxiliares de la proa tal como va indicado en el plano. Un listón de forro debe apoyar de forma natural contra el casco sin que hage falta opresionarlo. Colocar los listones cuidadosamente en el centro del barco y encorvarlos hacia la pros (y luego hacia la roda trasera). Trazar una línea donde solapa la pieza justamente montada (ver el plano) y luego cortar la parte marcada. Continuar de esta manera hasta terminar con el forrado.

Colocar las demás piezas, que son listones para la cubierta y para la borda, el timón, etc., tal como va ilustrado en el plano. Construir la basada de listones que se adaptan y nontan com cola tal como va indicado.
Luego se puede proceder al esmerilado fino y el pintado del casco.

En el plano se puede apreciar la construcción del camarote, la lumtrera, etc. en la cubierta, montados con sus respectivas guarniciones.

Aquí se pueden apreciar los detalles y la elaboración de cada uno de los palos. Una vez unidos, se ouede proceder a la pintura de los palos y luego al montaje mediante las respectivas guarniciones. Colocar los palos en el casco tal como va indicado en el plano principal, dándolos la inclinación apropiada. Fijar los palos con la maniobra (estay, obenque, etc. de hilo de aparejo).
Esta parte del aparejo queda numerada y marcada con una ‘R’, así que se puede ver la posición de montaje en el casco de cada uno.

I

MARY ANN

Anno di costruzione	1957 a Esbjerg
Stazza	49,97 tonnellate
Lunghezza complessiva	18,35
Larghezza	5,35
Altezza dell'albero	
boma	9,5
Superficie delle	
vele	7,75 mq
Motore	Diesel a 2 cilindri
Velocità di crociera	12 nodi
Equipaggio	3-4 persone
Zona di pesca	Mare del Nord
Attrezzatura per la	
pesca	Rete elementare
Pesca	Soprattutto aringa e merluzzo, anche altri pesci

Questo disegno aiuta quando si tratta di cominciare il montaggio della chiglia, che viene collocata a tal scopo su uno scalo provvisorio; per lo scalo serve un asse di legno, che non è tuttavia contenuta nella scatola di montaggio. Come materiale è consigliabile del truciolare, reperibile in ogni misura nei negozi fai-da-te.
Inserire la chiglia perpendicolarmente e ad angolo retto rispetto a due listelli ausiliari. Incollare le ordinate una dopo l'altra, lasciando però che il pezzo ausiliare sorregga l'ordinata finché la colla non sarà perfettamente asciutta. A questo punto s'adattano i pezzi intermedi, che non devono però essere inseriti con troppa tensione. Una volta adattati, questi pezzi vanno incollati. Successivamente si incollano i piedi degli alberi nonché tutti i pezzi rimanenti riportati sul disegno.
I listelli per i pezzi intermedi si accorciano seguendo le istruzioni del disegno; poi si incollano negli incavi tra ordinate e travi trasversali. Il disegno informa circa quante ordinate sono da coprire con un listello.

Prima di iniziare i lavori con il fasciame, è opportuno levigare accuratamente gli spigoli di tutte le ordinate, tenendo presente la sagoma finale dello scafo. Iniziare questa operazione di smussaggio e levigatura partendo dal centro della nave, prima in direzione della ruota di prua e poi verso la poppa. Un listello dovrebbe coprire tre ordinate alla volta; naturalmente il listello deve poggiare sugli spigoli esterni delle ordinate. I listelli del fasciame vengono inseriti man mano, lavorando dall'alto in basso. Importante è che i vari listelli vengano incollati alternatamente da entrambi i lati dello scafo, onde evitare svergolature non desiderate dello stesso. Si consiglia anche di incollare gli spigoli dei listelli l'uno contro l'altro. Il fasciame si adatta alla ruota di prua in funzione della forma delle ordinate ausiliarie; per i particolari conviene confrontare con il disegno.
In generale il listello dovrebbe poggiare "con naturalezza" sullo scafo, non va assolutamente incastrato con la forza. È opportuno procedere seguendo questi consigli degli esperti: appoggiate i listelli al centro dello scafo contro un'ordinata; piegatelo poi prima verso prua e poi verso poppa. Nel punto in cui il listello poggia su quello previamente montato (vedi disegno) si fa una striscia; poi si asporta tagliando il pezzo che eccede. A questo punto il listello può essere incollato facilmente e senza l'impiego di forza. Se procedete in questo modo riuscirete presto ad ottenere buoni risultati

I restanti elementi come ad esempio i listelli per il ponte, il timone ecc. s'incollano allo scafo, seguendo attentamente le indicazioni del disegno; quindi si costruisce, sempre seguendo le istruzioni del disegno, lo scalo, servendosi di pezzi di listelli rimasti in eccedenza.
A questo punto, prima di procedere alla verniciatura, è necessario levigare accuratamente lo scafo.

Questi disegni mostrano il montaggio delle varie sovrastrutture sul ponte, come ad esempio cabina, osteriggi ecc., previamente dotate dei vari accessori.

Questi disegni Vi mostrano tutti i particolari necessari quando dovete lavorare gli alberi. Una volta preparati, gli alberi vengono verniciati e dotati poi dei rispettivi accessori.
Incollate gli alberi allo scafo, avendo cura di rispettare la corretta inclinazione. Agli alberi si fissano le varie manovre, le sartie ecc.
Questa parte che riguarda il montaggio del filo per le manovre è numerata ed è contrassegnata con la lettera "R": ciò Vi faciliterà nel trovare il punto giusto dove incollare ogni singolo elemento allo scafo.

P

MARY ANN

Construído em	Esbjerg, 1957
Toneladas brutas	49,94
Tripulação	3-4 tripulantes
Comprimento popa	
à proa	18,35 m
Largura total	5,35 m
Altura do mastro	9,50 m
Área total das velas	7,75 m^2
Motor	2 cilindros, 154 HP
Velocidade,	
só da máquina	12 nós
Área de pesca	Mar do Norte, Costa Ocidental da Jutlândia
Apetrechos de	
pesca	Rede de arrastão
Captura	Principalmente arenques e bacalhaus, em segundo lugar peixes para industrialização.
Conservação	Durante o período de captura, no porão de carga, onde o peixe era misturado com gelo cristalizado.

Aqui, mostra-se um exemplo de como poderá mais facilmente erguer a quilha numa rampa de construção.
Como rampa de construção, utiliza-se uma chapa de madeira que não está incluída no conjunto.
A quilha é colocada verticalmente e em ângulo reto entre as 2 tiras auxiliares na rampa de construção.
Os elementos de armação devem estar completamente verticais e em ângulo. Devem ser colados e fixados um de cada vez. Deixe os elementos de armação ficarem em ângulo até a cola estar seca. Adaptar, agora, as peças intermediárias. Devem se encaixar facilmente, devendo, depois, ser coladas.Colar, então, os pés dos mastros e as outras peças mostradas no desenho.
As tiras intermediárias deverão ser cortadas segundo o comprimento (ver desenho) e coladas no entalhe na armação e na viga intermediária.
O desenho mostra quantos elementos de armação as tiras devem cobrir.

Antes de se iniciar o revestimento, os cantos das armações devem ser lixadas para se encaixar no casco.

São lixadas obliquamente do centro do barco à proa e à popa. Controlar com uma tira, 3 elementos de armação de cada vez.
A tira deve repousar de modo natural nas extremidades dos elementos de armação. As peças auxiliares são coladas na proa, como base para o revestimento. O revestimento é iniciado de cima para baixo até a quilha, começando-se com a peça auxiliar da proa até as peças auxiliares da popa. É importante que as peças sejam pregadas e coladas alternadamente, um de cada vez de um lado e, depois, do outro lado do casco, senão o casco fica torto. Cole também os cantos das tiras um contra o outro. Os elementos de revestimento são cortados em forma de modo a encaixar com as vigas superiores, como mostrado no desenho. As tiras de revestimento devem repousar de modo natural sobre o casco e não podem ser forçadas em seu lugar. Coloque as tiras no centro do barco, soltas sobre um elemento de armação e dobre-as contra a proa (e depois contra a popa). No local em que ficar em cima da tira que se acaba de colar (ver desenho), marca-se um risco e este pedaço é cortado. Continue assim até que esteja acabado o revestimento.

As outras peças como, por exemplo, as tiras do deck e da amurada, leme, etc., devem ser colocadas como mostrado no desenho.

O suporte do casco é elaborado de tiras que são adaptadas e coladas como mostrado.
Depois, dá-se o toque final e pinta-se o casco.

Os desenhos mostram a construção da cabine, clarabóia, etc., no deck, montadas com as diferentes ferragens.

Mostra os detalhes e a elaboração de cada mastro.
Quando os mastros estiverem montados, deverão ser pintados e munidos com as respectivas ferragens.
Os mastros são colocados no casco como mostrado no desenho principal, com o grau de inclinação correto. São fixados com os apetrechos montados em pé (estai, ovém, etc. de linha de cordame). Esta parte do aparelhamento é numerada e caracterizada com um "R", de modo que se possa ver onde cada parte deve ser fixada no casco.

Fig 1

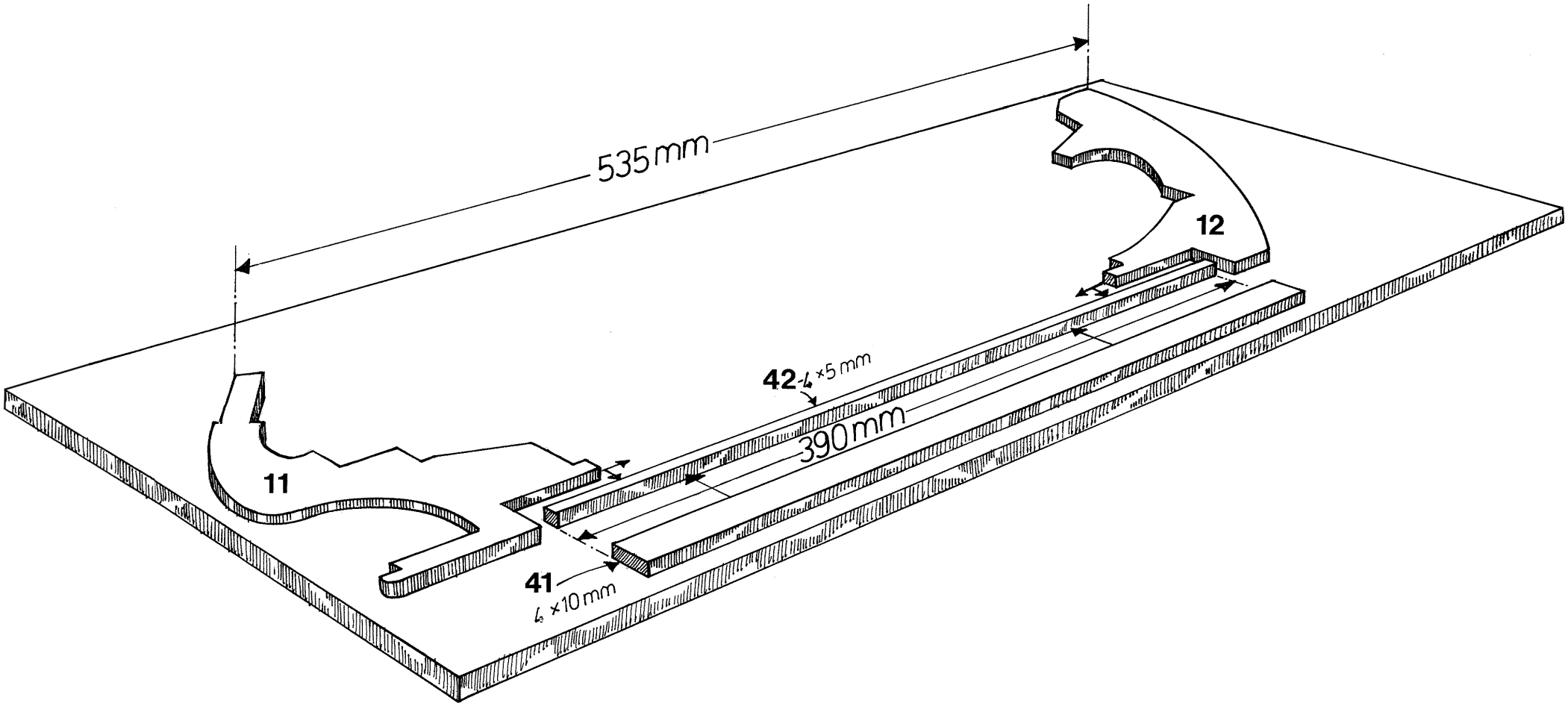

Fig 2

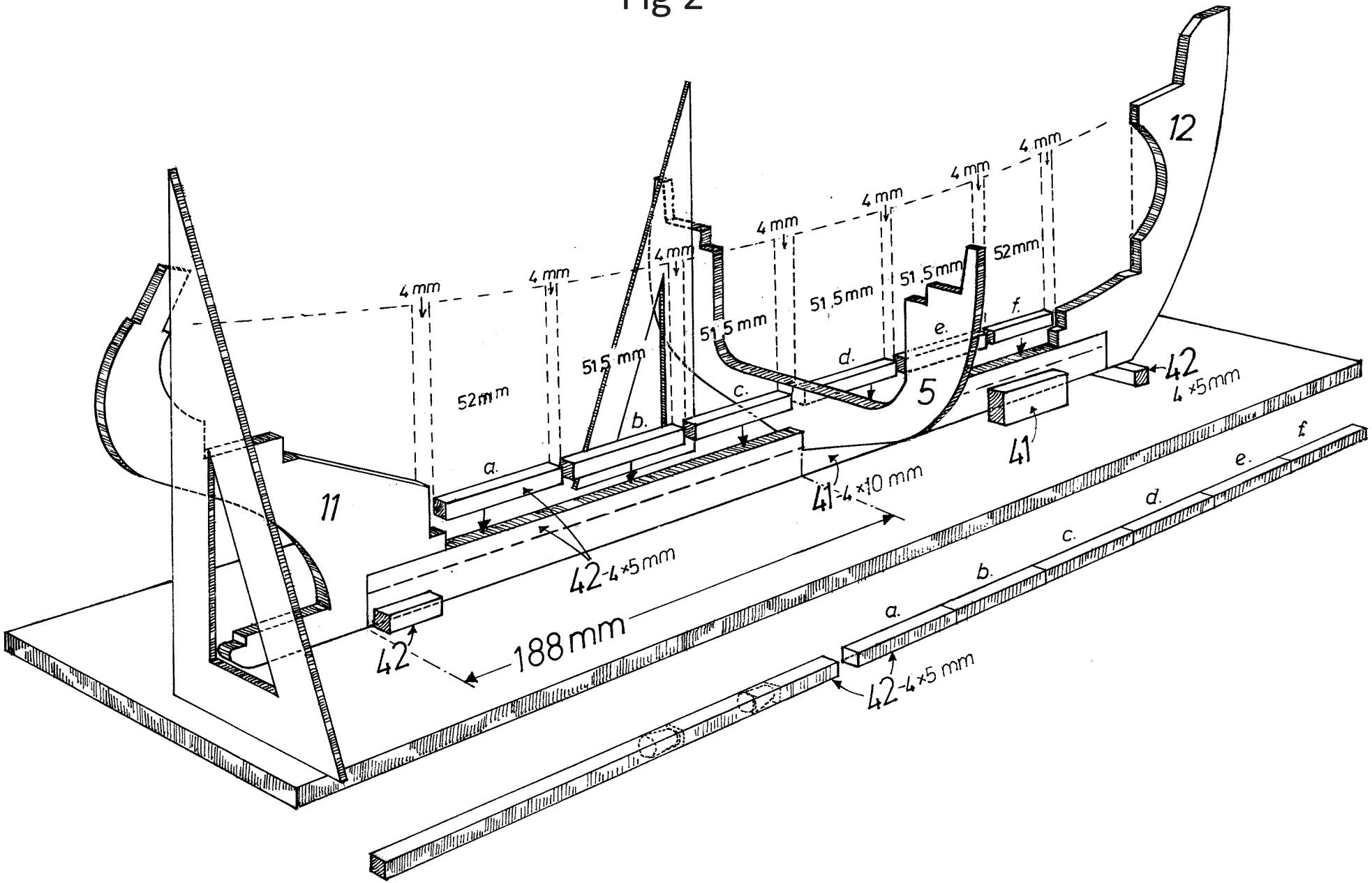

12
4 mm
4 mm
4 mm
4 mm
4 mm
4 mm
4 mm
52mm
51,5 mm
51,5 mm
51,5 mm
51,5 mm
52mm
a.
b.
c.
d.
e.
f.
5
11
42
4 ×5mm
41
41-4 ×10 mm
42-4 ×5mm
42
188mm
42-4 ×5 mm

Fig 3

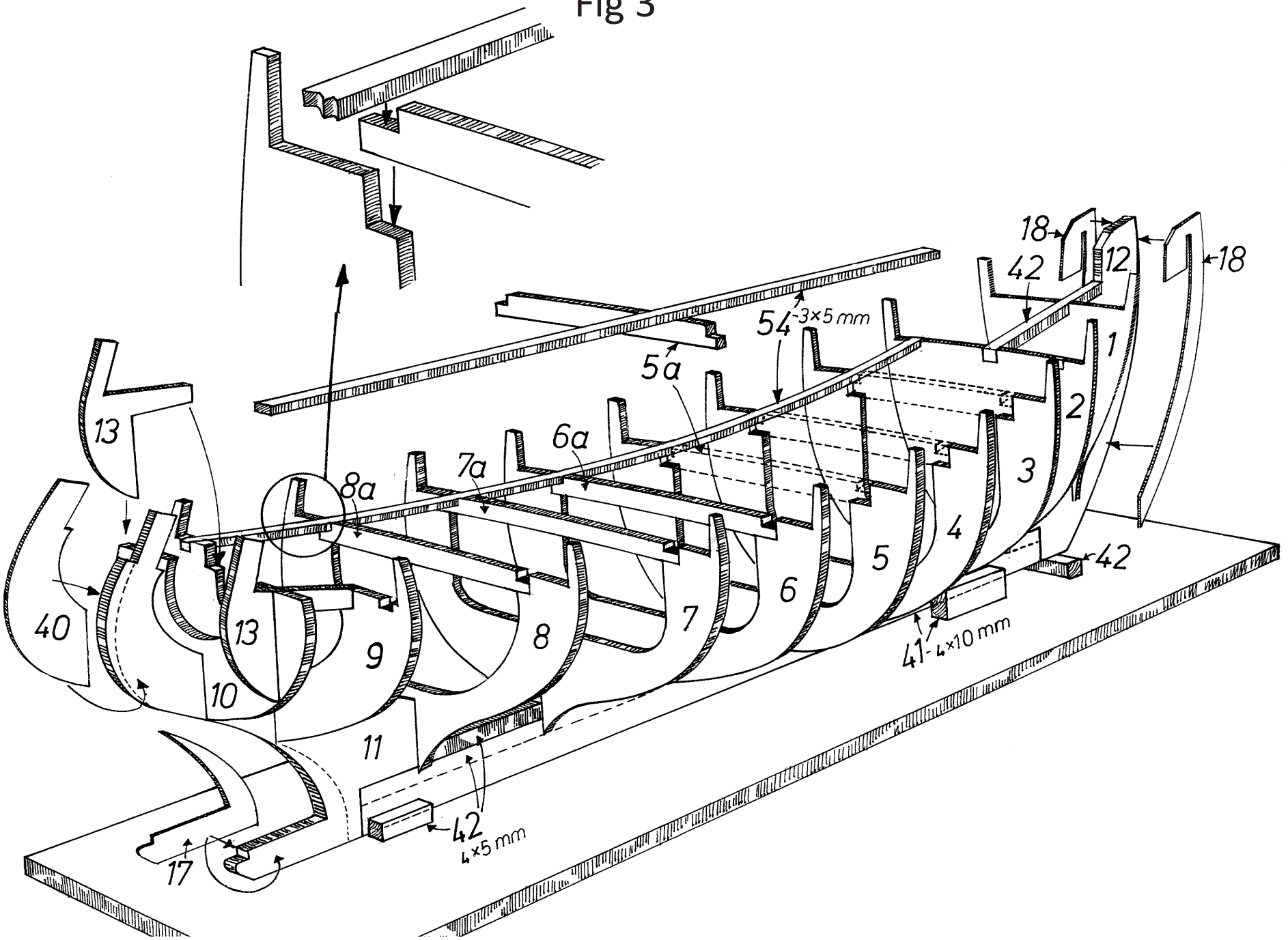
18
42
12
18
54
3×5 mm
5a
1
2
13
6a
7a
8a
3
4
5
6
7
8
9
10
11
13
40
42
41
4×10 mm
42
4×5 mm
17

Fig 4

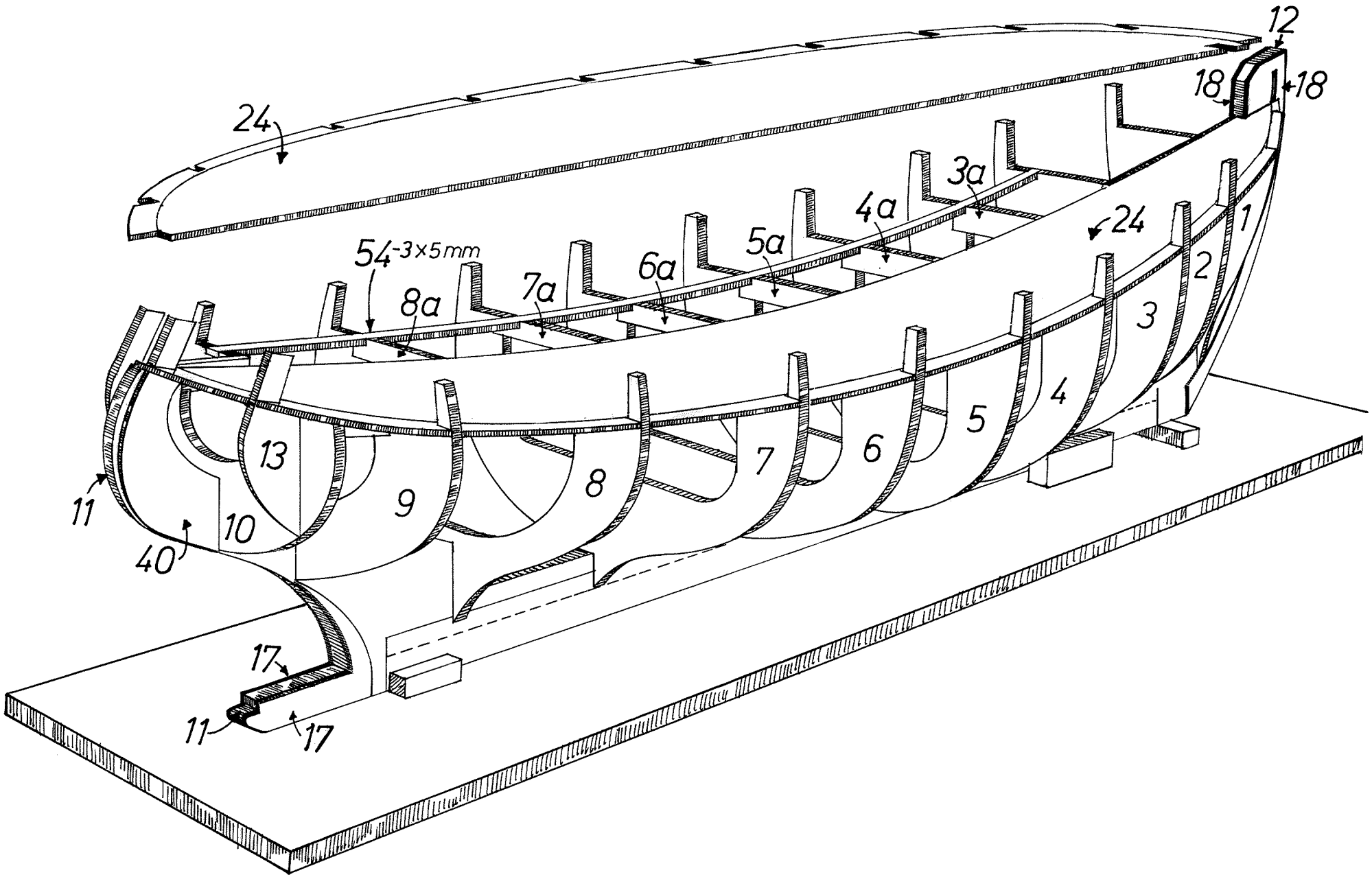
12
18
18
24
3a
4a
5a
6a
7a
8a
54-3x5mm
24
1
2
3
4
5
6
7
8
9
10
11
13
40
11
17
17

Fig 5

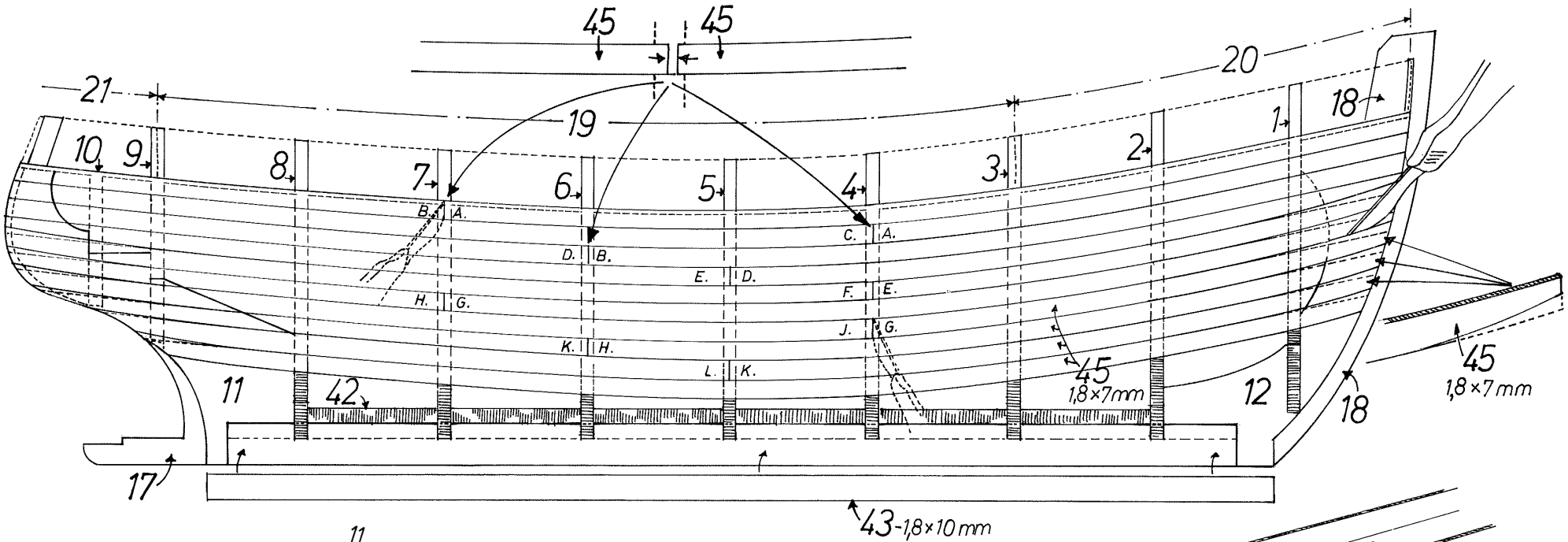
45
45
21
19
20
10
9
8
7
6
5
4
3
2
1
18
B.
A.
C.
A.
D.
B.
E.
D.
F.
E.
H.
G.
J.
G.
K.
H.
L.
K.
11
42
45
1,8×7mm
12
18
45
1,8×7mm
17
43-1,8×10mm

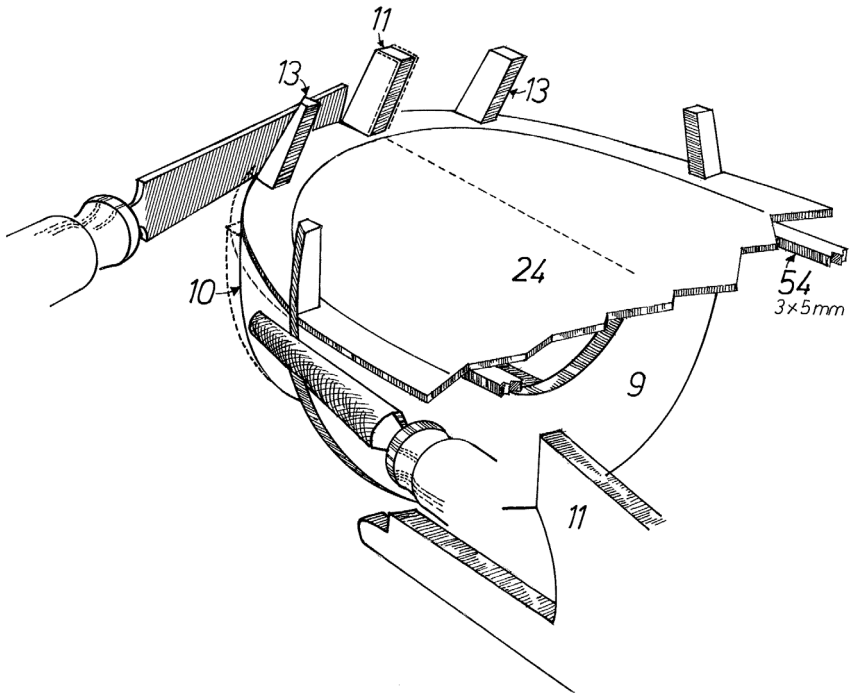
11
13
13
24
10
54
3×5mm
9
11

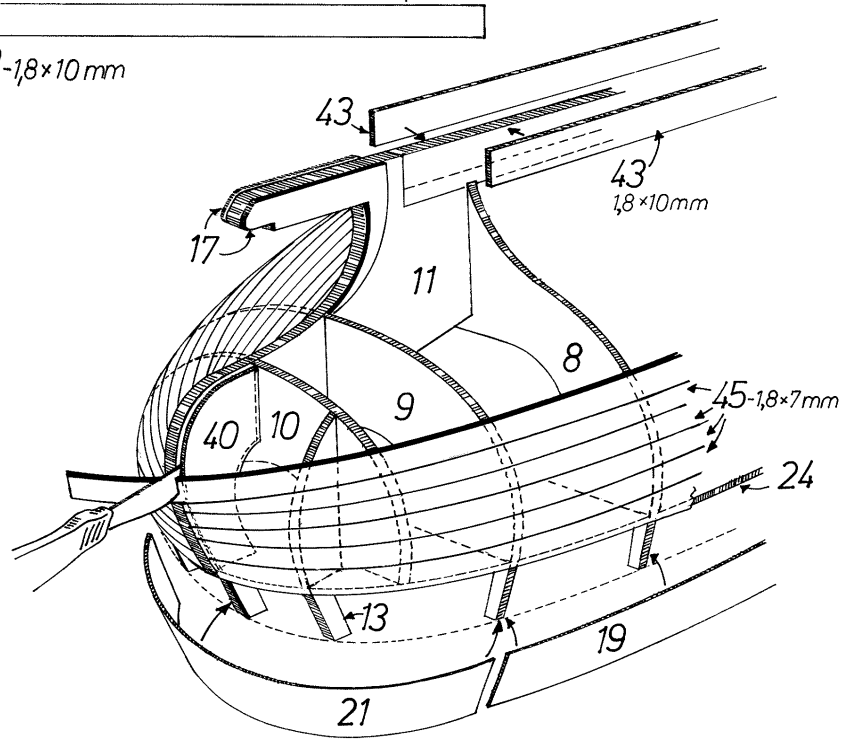
43
43
1,8×10mm
17
11
8
45-1,8×7mm
40
10
9
24
13
19
21

Fig 6

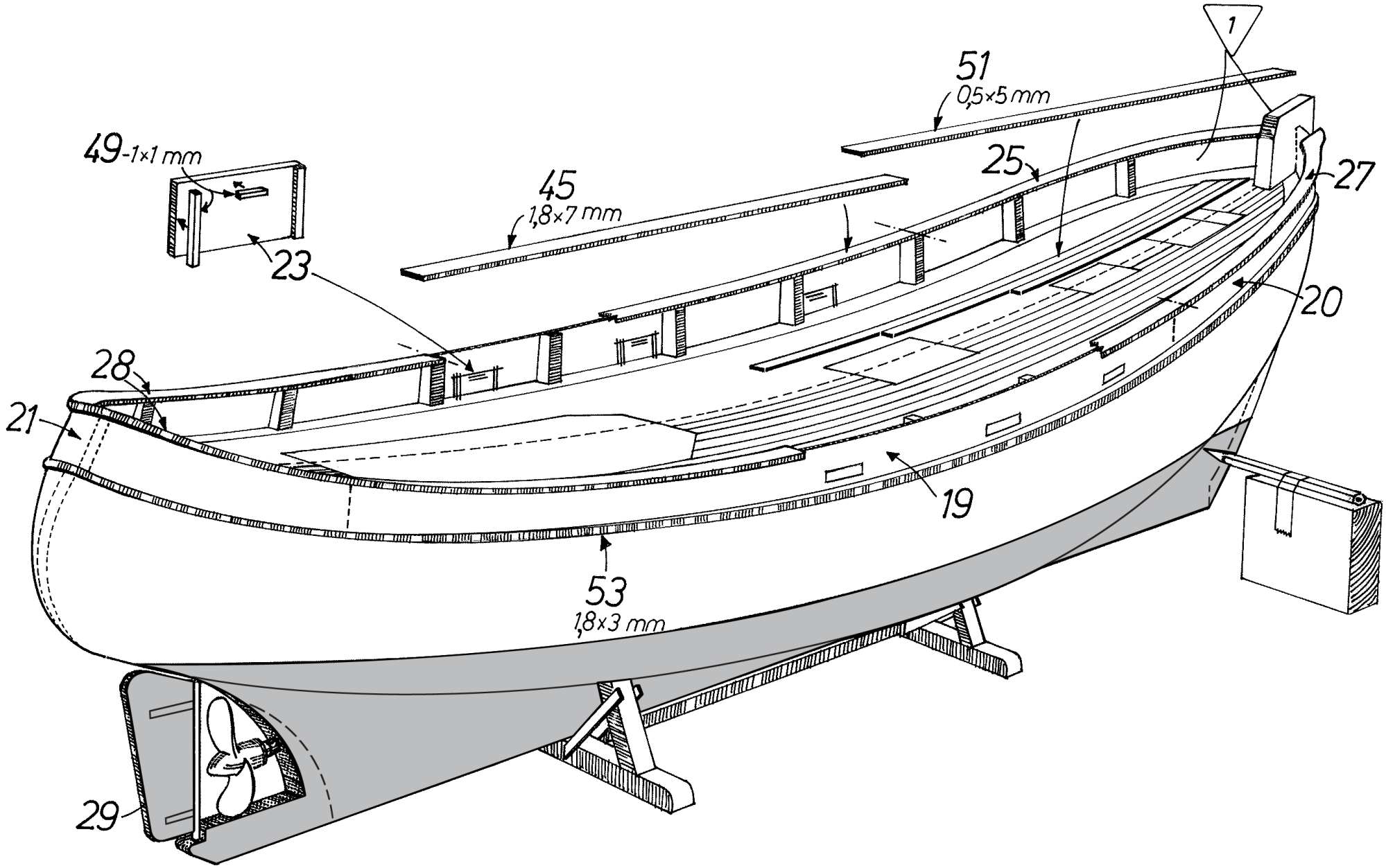

Fig 7

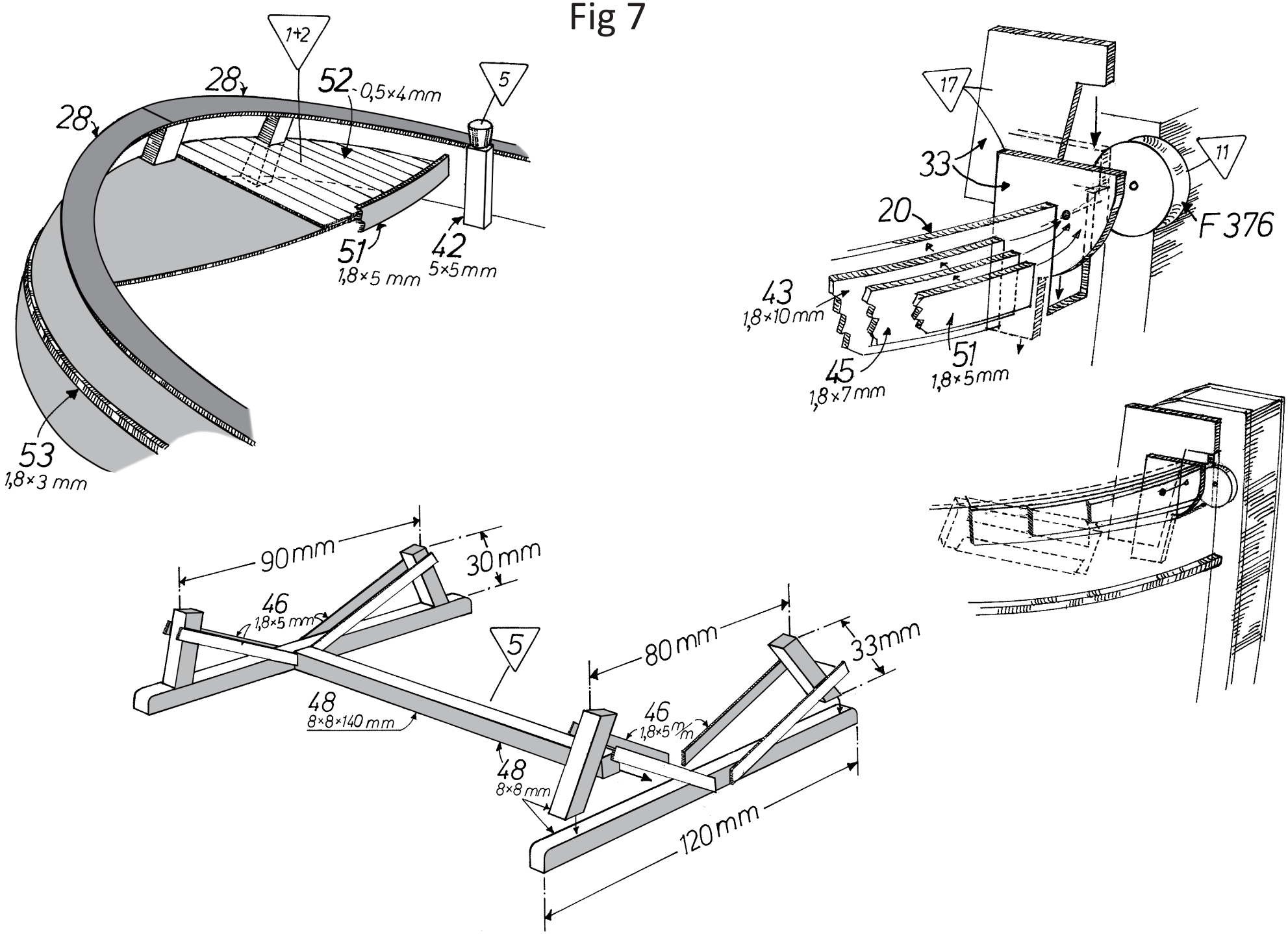
1+2
28
28
52 - 0,5×4 mm
5
51
1,8×5 mm
42
5×5 mm
53
1,8×3 mm
17
33
11
20
F 376
43
1,8×10 mm
45
1,8×7 mm
51
1,8×5 mm
90 mm
30 mm
46
1,8×5 mm
5
48
8×8×140 mm
48
8×8 mm
80 mm
33 mm
46
1,8×5 mm
120 mm

Fig 8

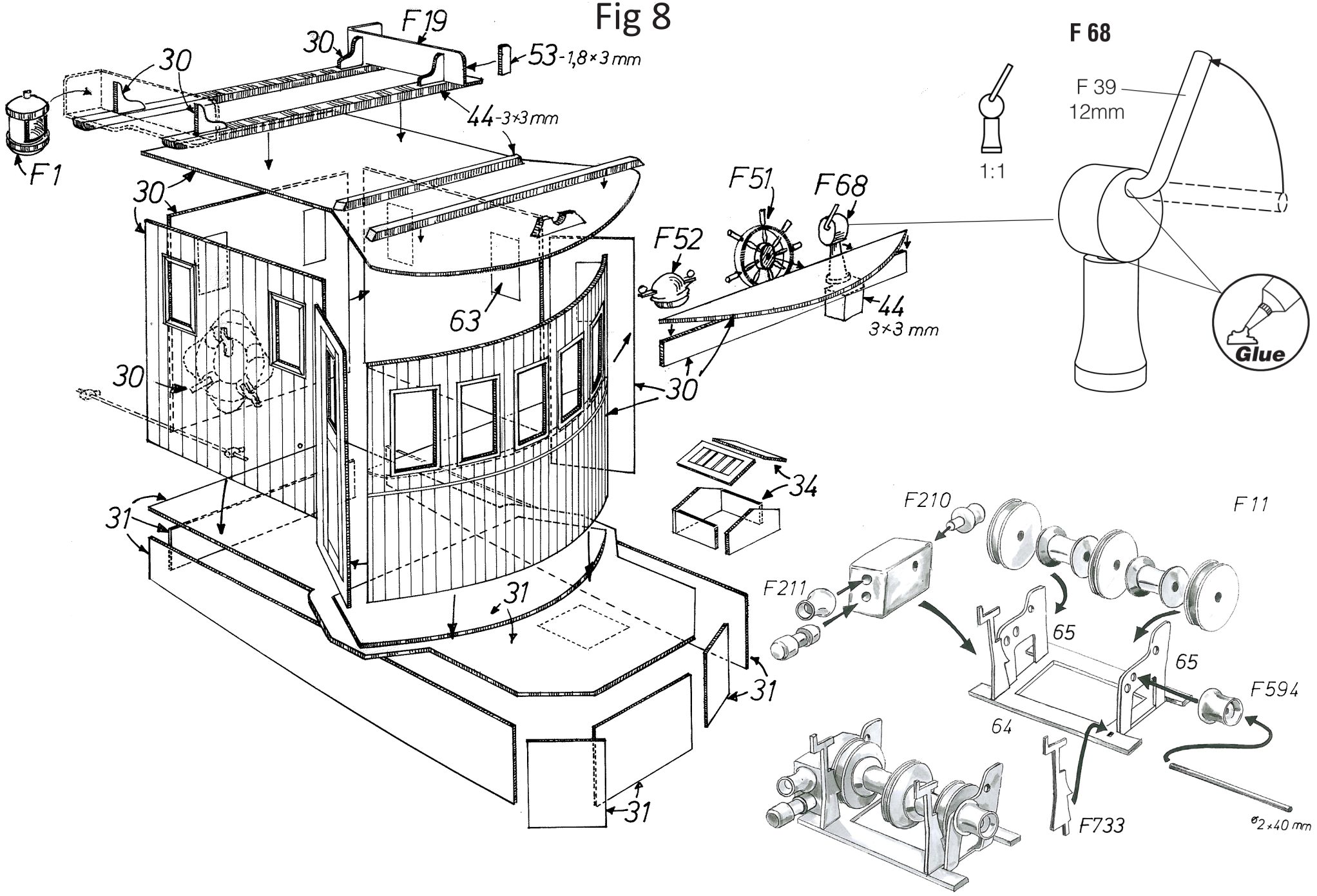
F19
30
53-1,8×3mm
44-3×3mm
F1
F51
F68
F52
63
44
3×3 mm
34
F210
F11
F211
65
F594
64
F733
ø2×40 mm
F 68
1:1
F 39
12mm
Glue

Fig 9

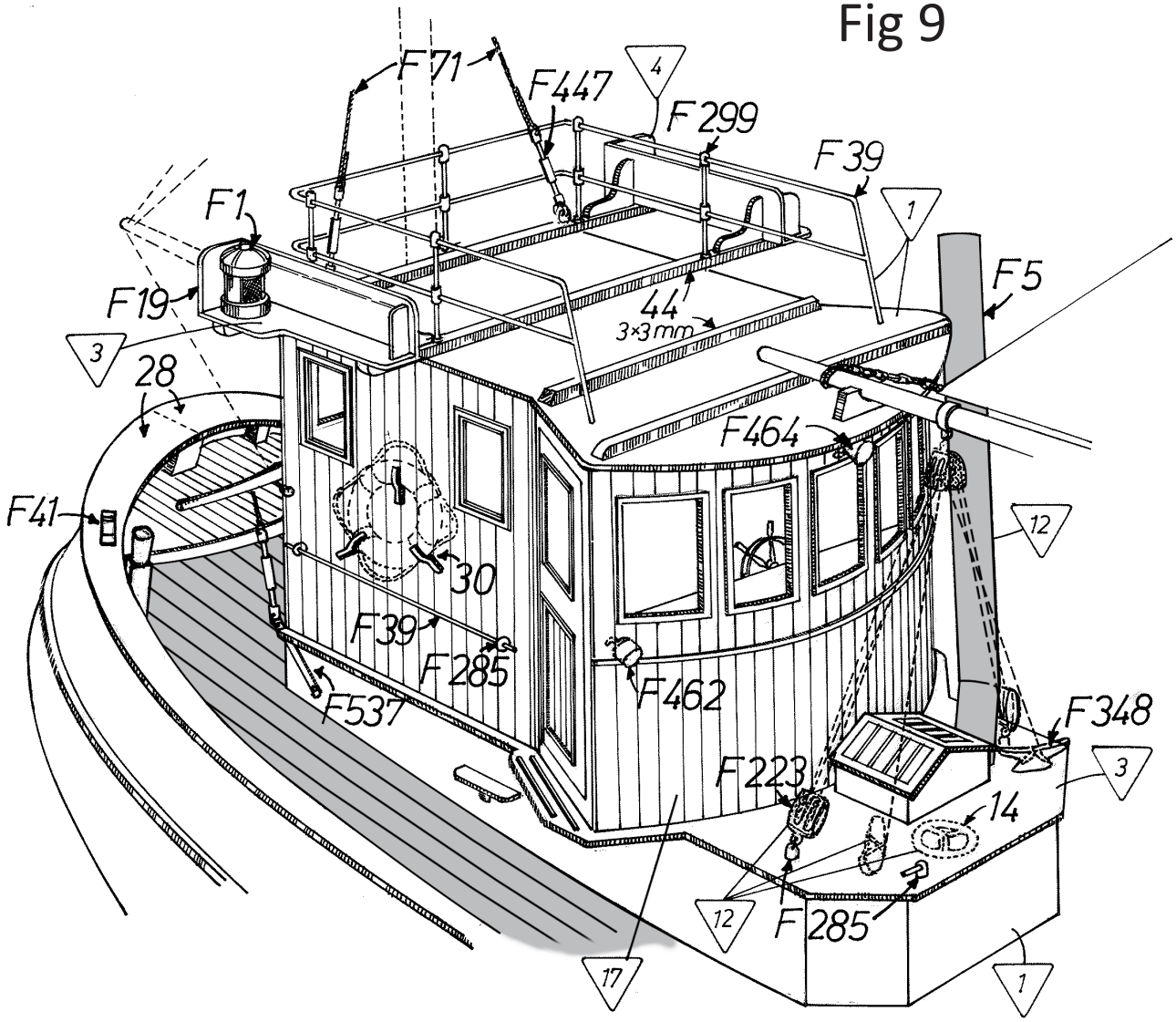
F71
F447
4
F299
F39
F1
1
F5
F19
44
3×3 mm
3
28
F464
F41
12
30
F39
F285
F462
F537
F348
F223
3
14
12
F285
17
1

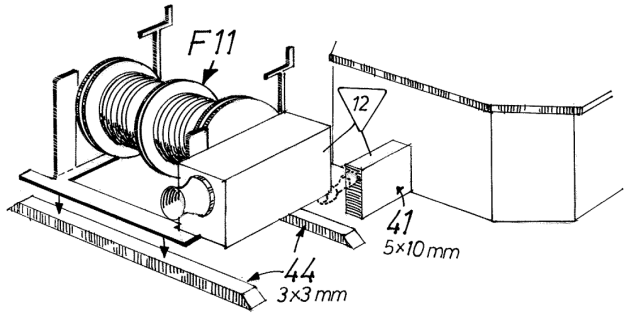
F11
12
41
5×10 mm
44
3×3 mm

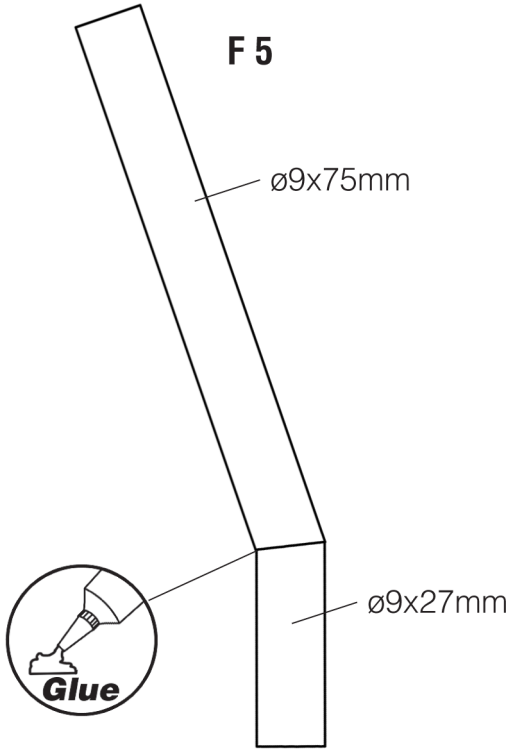
F 5
ø9x75mm
ø9x27mm
Glue

1:1

Fig 10

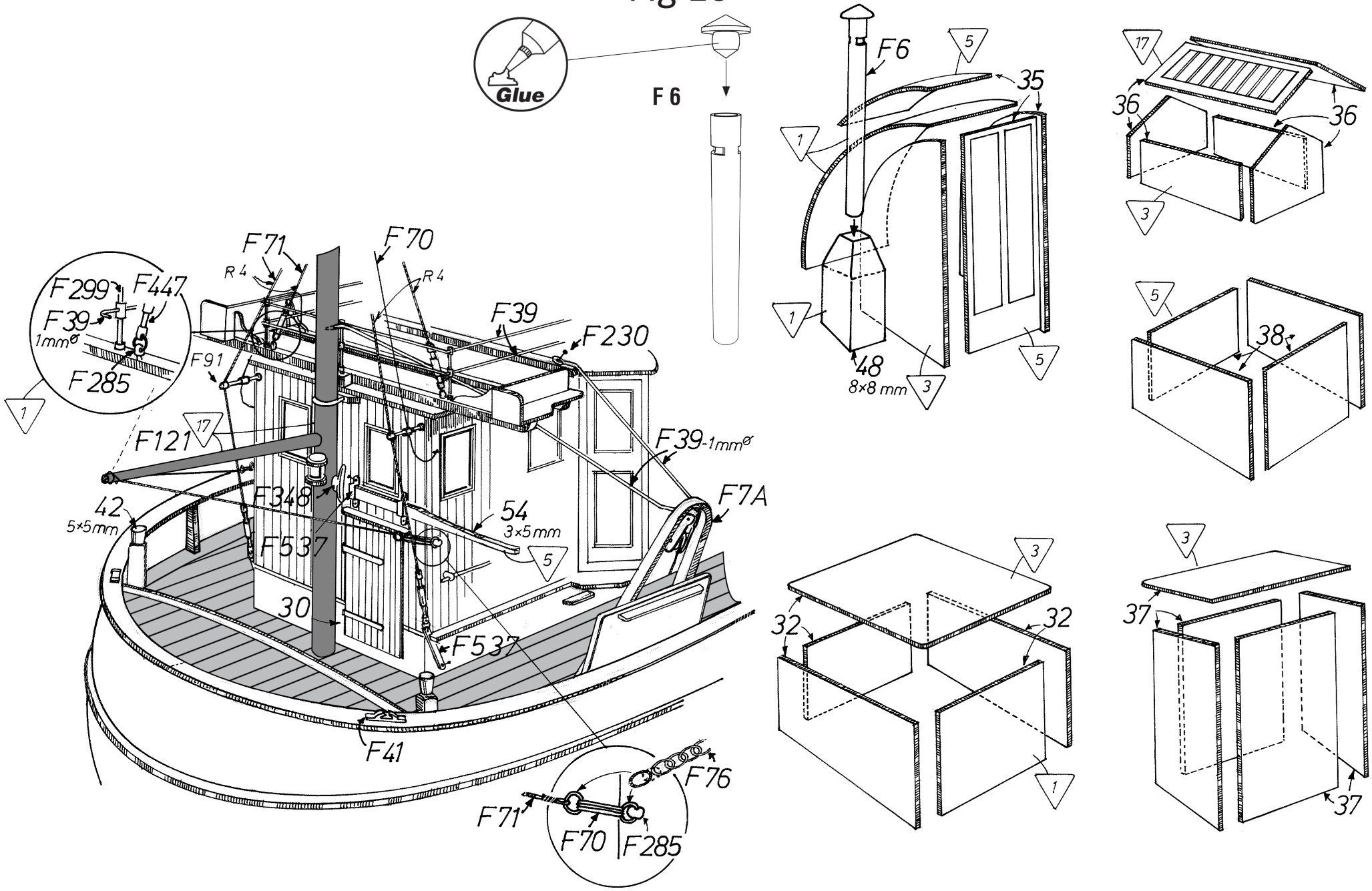
Glue
F 6
F6
5
35
1
1
48
8×8 mm
3
5
17
36
36
3
5
38
3
32
32
1
3
37
37
F71
R 4
F70
R 4
F39
F230
F299
F447
F39
1mm⌀
F285
1
F91
17
F121
F39-1mm⌀
F7A
42
5×5mm
F348
54
3×5mm
F537
5
30
F537
F41
F76
F71
F70
F285

Fig 11

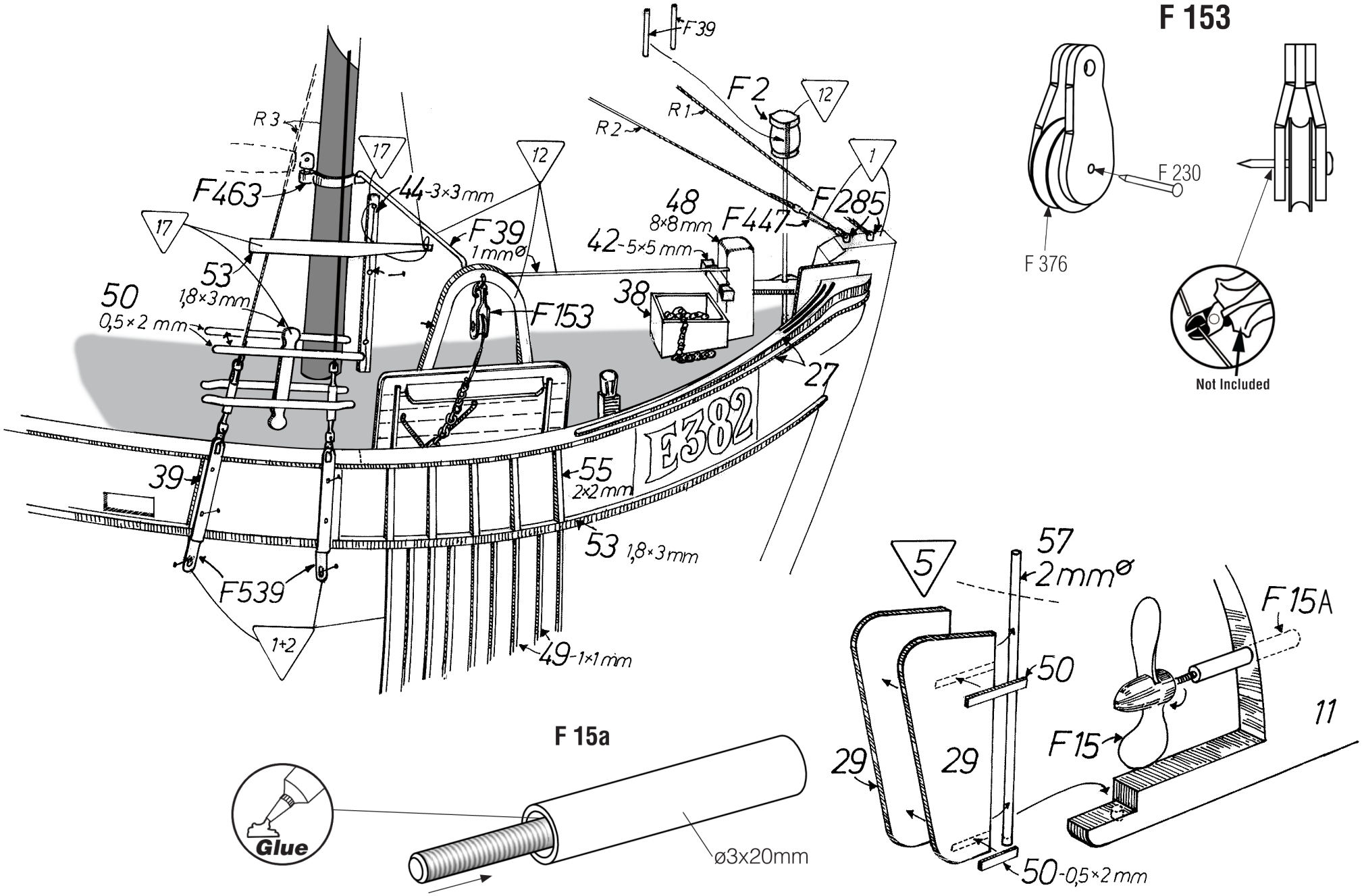
F 153
F 230
F 376
Not Included
F39
F2
12
R1
R2
R3
17
12
1
F463
44-3×3mm
48
8×8mm
F447
F285
F39
1mmø
42-5×5mm
53
1,8×3mm
50
0,5×2 mm
38
F153
27
E382
39
55
2×2mm
53 1,8×3mm
F539
1+2
49-1×1mm
5
57
2mmø
F15A
50
11
F15
29
29
50-0,5×2mm
F 15a
Glue
ø3x20mm

Fig 12

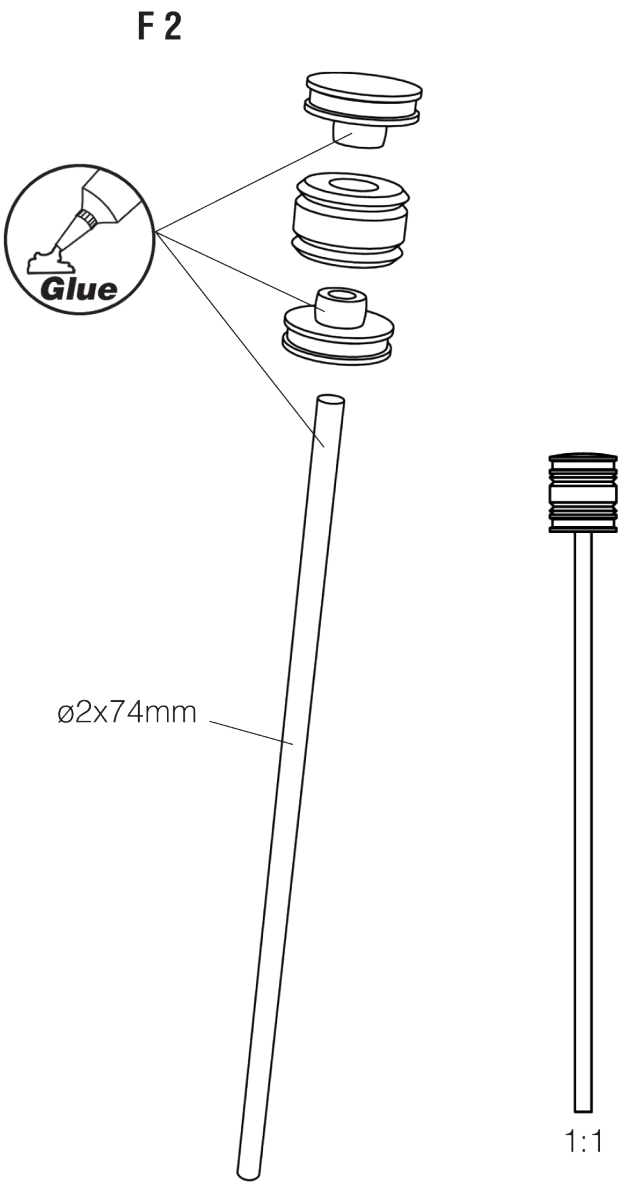
F 2
Glue
ø2x74mm

1:1

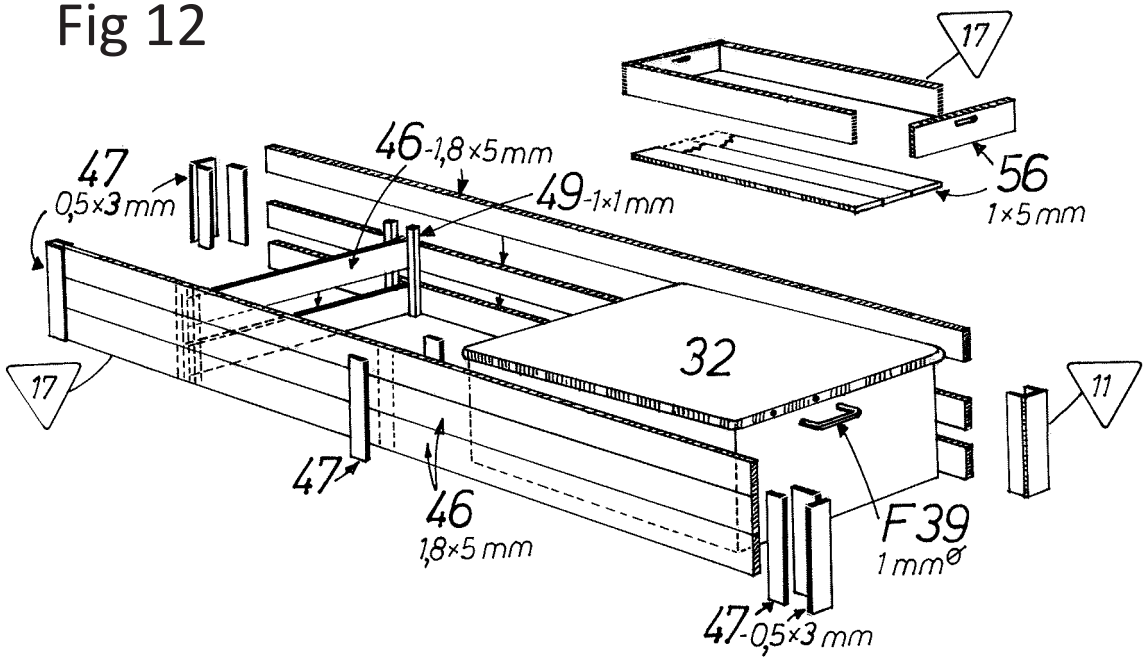
17
46 1,8×5 mm
47 0,5×3 mm
49 1×1 mm
56 1×5 mm
32
11
47
46 1,8×5 mm
F39 1 mmø
47 0,5×3 mm

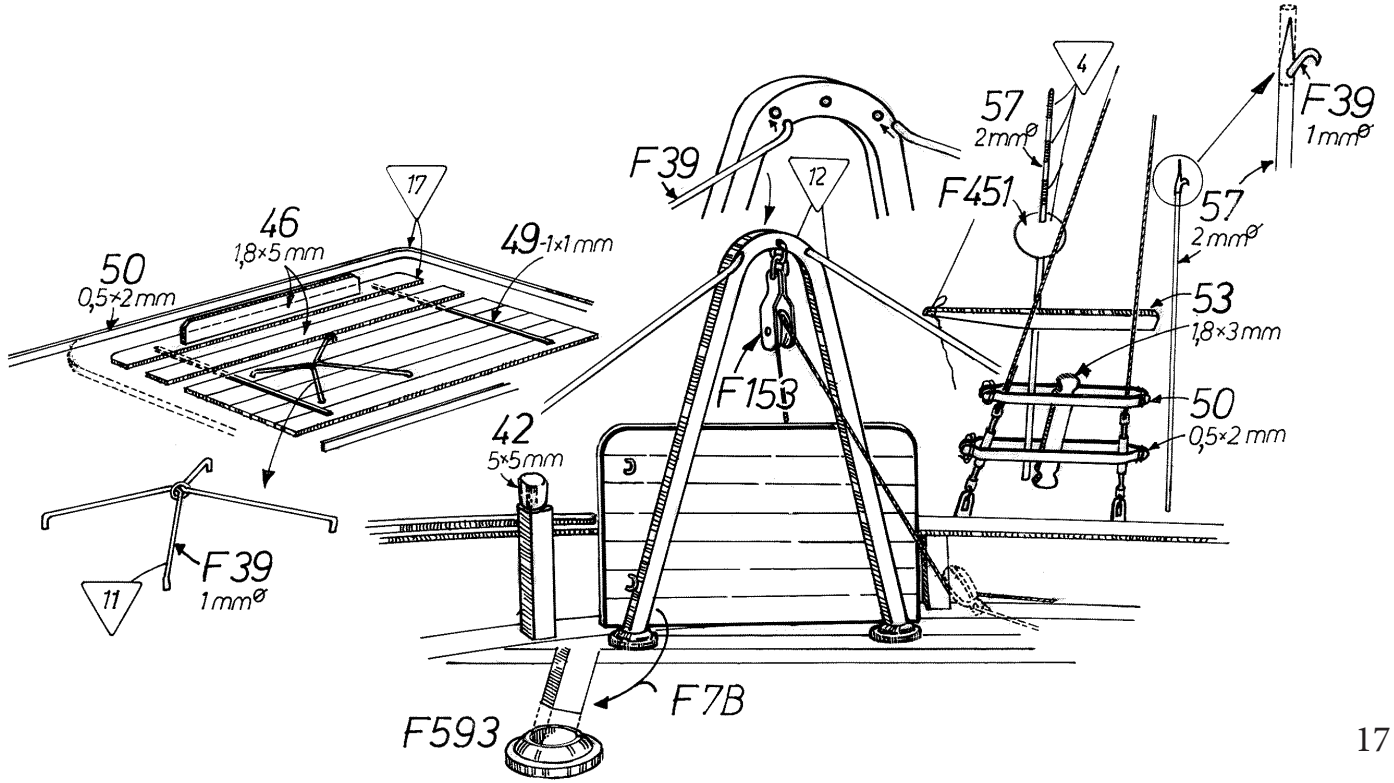
F39
12
4
57 2 mmø
F451
F39 1 mmø
57 2 mmø
17
46 1,8×5 mm
49 1×1 mm
50 0,5×2 mm
53 1,8×3 mm
F153
50 0,5×2 mm
42 5×5 mm
11
F39 1 mmø
F7B
F593

Fig 13

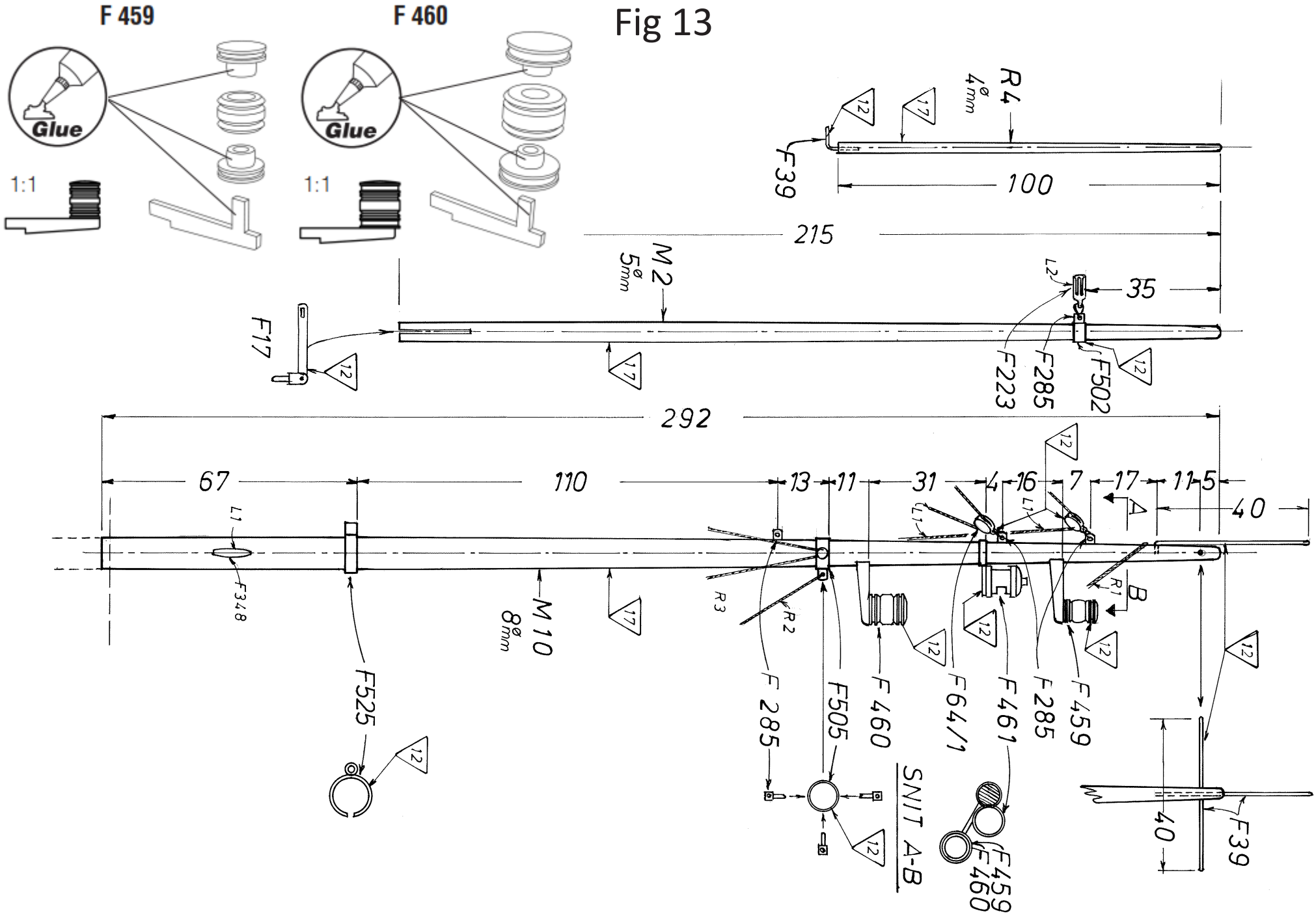
F 459
F 460
Glue
Glue
1:1
1:1
R4
4ø mm
F39
100
215
M2
5ø mm
35
F17
F223
F285
F502
292
67
110
13
11
31
4
16
7
17
11
5
40
A
B
L1
F348
M10
8ø mm
R3
R2
R1
F525
F 285
F505
F 460
F64/1
F461
F285
F459
SNIT A-B
F459
F460
40
F39
12
17

Fig 14

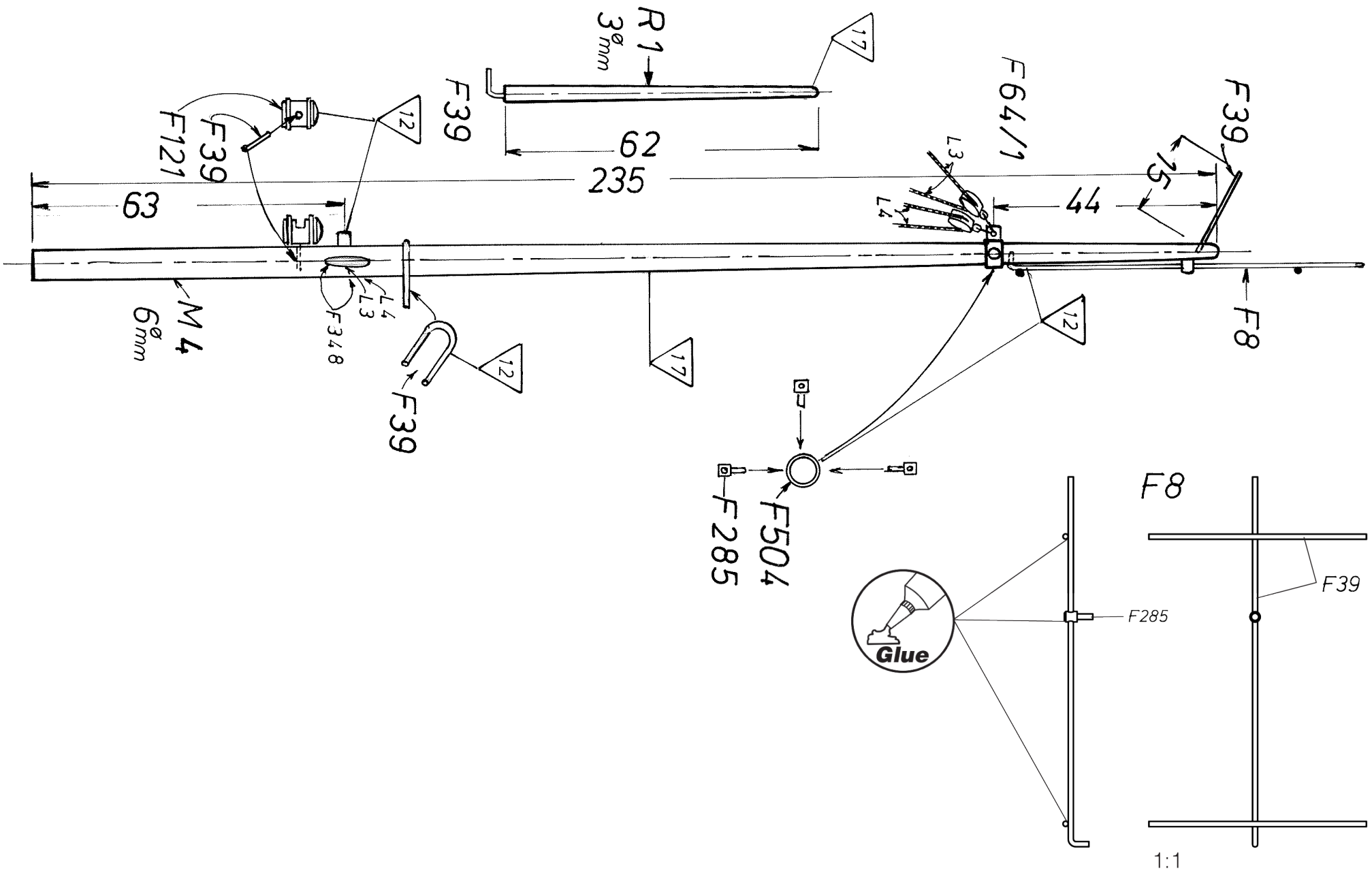
R1
3ø mm
F39
62
235
63
F121
F39
F64/1
F39
15
44
L3
L4
M4
6ø mm
F348
L4
L3
F39
F8
F285
F504
F8
F39
F285
Glue
1:1

Symboler		=	Rigningsnummer
		=	Farvenummer
		=	Bejdse

Symbols		=	Rigging No.
		=	Colour No.
		=	Stain

Zeichen		=	Takel Nr.
		=	Farben Nr.
		=	Beize

Symboles		=	Greement no.
		=	Couleur no.
		=	Mordant

Symbolen		=	Tuigage Nr.
		=	Kleur Nr.
		=	Beits

Símbolo		=	Oparejo Nr.
		=	Color Nr.
		=	Mordiente

Segno		=	Attrezzatura N°
		=	Colore N°
		=	Inchiostro tint.

Simbolos		=	Cordame n°
		=	Cõr n°
		=	Tintura

Til denne model er mahogni bejdse og farver med følgende numre nødvendige:
For this model is mahogany stain and colours with the following numbers should be used:
Für dieses Modell sind Mahagoni Beize und Farben mit den folgenden Nummern notwendig:
Pour ce modèle, le mordant et les couleurs avec les numéros suivants doivent être employées:
Voor dit model zijn kleuren met de volgende nummers nodig:
Para est modelo se necesitan mordiente et colores con los siguientes nùmeros:
Per questo modello occorrono inchiostro tinteggiatore ”mogano” e colori con questi numeri:
Pinte o modelo com tintura cõr Mogno e as cõres sugeridas da Billing Boats:

Billing	1	=	White
Billing	1+2	=	White + Duck Egg Blue
Billing	3	=	Emerald
Billing	4	=	Orange
Billing	5	=	Tan
Billing	11	=	Black
Billing	12	=	Pale Grey
Billing	17	=	Clear Poly
Billing	36	=	Bejdse/Stain/Beize/Mordant/Beize/Mordient

20

Tabel of contents for “Mary Ann” No. 472

Pcs	No.	Dimension	Material	Found in	DK	GB	D	F
1	1	4 mm x-veneér	959L	LAS	Spante	Frame	Spant	Couple
1	2	4 mm x-veneér	951L	LAS	Spante	Frame	Spant	Couple
1	3	4 mm x-veneér	951L	LAS	Spante	Frame	Spant	Couple
1	3a	4 mm x-veneér	959L	LAS	Bjælkebugt	Former	Balkbögen	Traverses
1	4a	4 mm x-veneér	959L	LAS	Bjælkebugt	Former	Balkbögen	Traverses
1	5a	4 mm x-veneér	959L	LAS	Bjælkebugt	Former	Balkbögen	Traverses
1	6a	4 mm x-veneér	959L	LAS	Bjælkebugt	Former	Balkbögen	Traverses
1	7a	4 mm x-veneér	959L	LAS	Bjælkebugt	Former	Balkbögen	Traverses
1	8a	4 mm x-veneér	959L	LAS	Bjælkebugt	Former	Balkbögen	Traverses
1	4	4 mm x-veneér	951L	LAS	Spante	Frame	Spant	Couple
1	5	4 mm x-veneér	951L	LAS	Spante	Frame	Spant	Couple
1	6	4 mm x-veneér	951L	LAS	Spante	Frame	Spant	Couple
1	7	4 mm x-veneér	951L	LAS	Spante	Frame	Spant	Couple
1	8	4 mm x-veneér	951L	LAS	Spante	Frame	Spant	Couple
1	9	4 mm x-veneér	959L	LAS	Spante	Frame	Spant	Couple
1	10	4 mm x-veneér	959L	LAS	Spante	Frame	Spant	Couple
1	11	4 mm x-veneér	959L	LAS	Agterstævn	Sternpost	Achtersteven	Piéce de proue
1	12	4 mm x-veneér	959L	LAS	Stævn	Bow	Vorsteven	Proue
2	13	4 mm x-veneér	959L	LAS	Hjælpespant	Auxiliary frame	Hilfsspant	Couples
1	14	1 mm x-veneér	953L	LAS	Svinghjul	Fly-wheel	Schwungrad	Volant
2	17	1 mm x-veneér	953L	LAS	Hjælpestykke	Auxiliary piece	Hilfsstück	Pièce annexe
2	18	1 mm x-veneér	953L	LAS	Hjælpestykke	Auxiliary piece	Hilfsstück	Pièce annexe
2	19	1 mm x-veneér	953L	LAS	Faconbeklædning	Formed piece, planking	Facon Beplankung	Piece prefabriquee
2	20	1 mm x-veneér	953L	LAS	Faconbeklædning	Formed piece, planking	Facon Beplankung	Piece prefabriquee
1	21	1 mm x-veneér	953L	LAS	Faconbeklædning	Formed piece, planking	Facon Beplankung	Piece prefabriquee
1	22	1 mm x-veneér	953L	LAS	Dæk, agter	Deck, aft	Deck, achtern	Pont, arriére
6	23	1 mm x-veneér	953L	LAS	Luger, spygat	Hatches, Scupper	Luken, Speigatt	Ecoutilles, dalot
2	24	2 mm x-veneér	954L	LAS	½ Dæk	½ Deck	½ Deck	½ Pont
1	25	2 mm x-veneér	954L	LAS	Ræling	Railing	Reling	Bastingage
2	26	2 mm x-veneér	954L	LAS	Lønning	Main rail	Reling	Plat-bord princip
3	27	2 mm x-veneér	954L	LAS	Ræling	Railing	Reling	Bastingage
2	28	2 mm x-veneér	956L-B	LAS	Ræling, agter	Rail, aft	Reling, achtern	Plat-bord, arriére
2	29	2 mm x-veneér	956L-B	LAS	Ror	Rudder	Ruder	Gouvernail

18	30	2 mm x-veneér	956L-A	LAS	Styrehus	Wheel house	Steuerhaus	Timonerie
2	30	2 mm x-veneér	956L-B	LAS	Styrehus	Wheel house	Steuerhaus	Timonerie
1	31	2 mm x-veneér	956L-A	LAS	Maskinruf	Engine doghouse	Maschinenruf	Chambre d.Machine
7	31	2 mm x-veneér	956L-B	LAS	Maskinruf	Engine doghouse	Maschinenruf	Chambre d.Machine
5	32	2 mm x-veneér	956L-A	LAS	Lastluge	Loading hatch	Ladeluke	Cales
2	33	2 mm x-veneér	956L-B	LAS	For ankerrulle	For anchor roll	Für Ankerrolle	Flasque d'ancre
4	34	2 mm x-veneér	956L-A	LAS	Skylight	Skylight	Oberlicht	Claire-voie
2	34	2 mm x-veneér	956L-B	LAS	Skylight	Skylight	Oberlicht	Claire-voie
5	35	2 mm x-veneér	956L-B	LAS	Nedgang	Companion	Niedergang	Ecoutille avant
6	36	2 mm x-veneér	956L-A	LAS	Skylight	Skylight	Oberlicht	Claire-voie
5	37	2 mm x-veneér	956L-B	LAS	Stavekasse	Stickbox	Stabkasten	Caisse p. cannes
4	38	2 mm x-veneér	956L-A	LAS	Ankerkædekasse	Anchorchain box	Ankerkettenkasten	Boite chaine ancre
2	39	2 mm x-veneér	956L-B	LAS	Plade ved røstjern	Chain plate	Platte f. Nagelbank	Plan. p. fixation
2	40	2 mm x-veneér	956L-B	LAS	Hjælpestykke	Auxiliary piece	Hilfsstück	Pièce annexe
1	41	4x10x550mm	Basswood	LB2	Liste for køl mm.	Strips for keel etc.	Leisten für Kiel ua.	Baguette pour quille
2	42	4x5x550mm	Basswood	LB2	Liste for køl mm.	Strips for keel etc.	Leisten für Kiel ua.	Baguette pour quille
2	43	1,8x10x550mm	Obechi	LB2	Liste for køl mm.	Strips for keel etc.	Leisten für Kiel ua.	Baguette pour quille
1	44	3x3x550mm	Basswood	LB2	Liste	Strip	Leiste	Baguette
45	45	1,8x7x550mm	Obechi	LB1	Beklædning mm.	Plankingstrips etc.	Beplankung u.a.	Baguettes p. bordé
4	46	1,8x5x550mm	Obechi	LB2	Beddingsliste	Strip for slip	Hellingleisten	Cale de baguettes
1	47	0,7x3x550mm	Annegré	LB2	Liste	Strip	Leiste	Baguette
1	48	8x8x550mm	Basswood	LB2	Beddingsliste	Strip for slip	Hellingleisten	Cale de baguettes
2	49	0,7x1x550mm	Mahogany	LB2	Liste	Strip	Leiste	Baguette
1	50	0,7x2x550mm	Mahogany	LB2	Liste	Strip	Leiste	Baguette
25	51	0,7x5x550mm	Mahogany	LB2	Liste for dæk	Strips for deck	Leisten für Deck	Baguettes pour pont
1	52	0,7x4x550mm	Mahogany	LB2	Liste, agterdæk	Strip, quaterdeck	Leiste, Achterdeck	Baguette pont arr.
3	53	1,8x3x550mm	Obechi	LB2	Fenderliste	Rubbing strake	Fenderleiste	Bande de garde-boue
2	54	2,8x5x550mm	Obechi	LB2	Liste, spant	Strip, frame	Leisten, Spant	Baguettes, couple
1	55	2x2x550mm	Basswood	LB2	Liste	Strip	Leiste	Baguette
4	56	0,7x5x550mm	Annegré	LB2	Liste	Strip	Leiste	Baguette
2	57	ø2x155mm	Basswood	TS	Rundstok	Round stick	Rundstock	Baguette ronde
1	M2	ø5x240mm	Basswood	TS				
1	M4	ø6x235mm	Basswood	TS				
1	M10	ø8x330mm	Basswood	TS	Hovedmast	Main mast	Hauptmast	Mât, principal

1	R1	ø3x70mm	Basswood	TS				
1	R4	ø4x120mm	Basswood	TS				
1	58	25x25cm	Cloth		Sejlstof	Sailcloth	Segelstoff	Tisseu de voile
1	59		TR 149	VEJ	Transfer	Transfer	Abziehbild	Decalcomanies
1	61	8026S		VEJ	Tegning	Drawing	Zeichnung	Plan
1	62	A4		VEJ	Byggevejledning	Building instruction	Bauanleitung	Instruction de montage
1	63	50x200mm	Acetate	VEJ	Acetat	Acetate	Azetat	Rhodoid
1	64 (F11)	1 mm x-veneér	953L	LAS	Spil	Winch	Winde	Treuil
2	65 (F11)	1 mm x-veneér	953L	LAS	Spil	Winch	Winde	Treuil
1	F70	10 m		TS	Rigningstråd	Rigging thread	Takelgarn	Fil de gréement
1	F71	10 m		TS	Rigningstråd	Rigging thread	Takelgarn	Fil de gréement
1	F73	3 m		TS	Rigningstråd	Rigging thread	Takelgarn	Fil de gréement

Tabel of contents for fittingkit “Mary Ann”

Pcs	No.	Dimension	Material	Found in	DK	GB	D	F
1	F68	13mm			Maskintelegraf	Engine room telegraph	Maschinentelegraph	Commande de machine telegraph
1	F76	2,5x3,5mm	Brass	BF-C	Kæde	Chain	Kette	Chaine
2	F91	18mm	Brass	BF-C	Gelænderstøtte	Rail stanchion	Relingstütze	Chandelier
1	F121	ø6x7,5mm	Brass	BF-B	Agterlanterne	Sternlight	Achterlaterne	Feu de poupe
2	F153	1 mm x-veneér	953L	LAS	Wirerulle	Wire reel	Wirerolle	Dévidoir
6	F183	ø10mm	Plastic	BF-A	Mastering	Mast hoop	Mastring	Cercle de mat
1	F222	7mm	Plastic	BF-A	Blok, Enkelt	Block, Single	Block, einzel	Poulie, simple
4	F223	7mm	Plastic	BF-A	Blok, Dobbelt	Block, Double	Block, doppel	Poulies, double
24	F230	7mm	Brass	BF-B	Messingsøm	Brass brad	Messingnägel	Clou en laiton
26	F285	ø2x5,5mm	Brass	BF-C	Øjebolt	Eye bolt	Augbolzen	Pitons
5	F299	ø2x23mm	Brass	BF-B	Gelænderstøtte	Rail stanchion	Relingstütze	Chandelier
5	F348	9mm	Plastic	BF-A	Klampe	Cleat	Klampe	Taquet
3	F376	ø8x1,9mm	Brass	BF-C	Ankerrulle	Anchor roll	Ankerrolle	Poulie d’ancre
5	F447	ø2x18mm	Brass	BF-B	Vantskrue	Rigging screw	Wantenschraube	Vis de ridage
1	F451	ø10mm	Wood	BF-A	Kugle	Ball	Kugel	Boule
1	F459	ø6x7,5mm			Trawllanterne	Trawl light	Schlepplaterne	Feu de chalut
1	F460	ø8x9mm	Brass		Trawllanterne	Trawl light	Schlepplaterne	Feu de chalut
1	F461	ø8x12mm	Brass	BF-B	Toplanterne	Masthead light	Toplaterne; Topplaterne	Feu de mât
1	F462	ø6x4mm	Brass	BF-C	Spotlight	Spotlight	Scheinwerfer	Projecteur

1	F464	ø8x5mm	Brass	BF-B	Spotlight	Spotlight	Scheinwerfer	Projecteur
1	F502	ø5mm	Brass	BF-C	Bombeslag	Boom fitting	Barfitting	Garniture du bôme
1	F504	ø7mm	Brass	BF-B	Mastebeslag	Mastfitting	Mastbeschlag	Garniture de mât
1	F505	ø8x3mm	Brass	BF-C	Mastebeslag	Mastfitting	Mastbeschlag	Garniture de mât
1	F525	ø10+ø3mm	Brass	BF-C	Bombeslag	Boom fitting	Barfitting	Garniture du bôme
4	F537	25mm	Brass	BF-C	Røstjern	Chainplate	Rüsteisen	Cadène
6	F539	40mm	Brass	BF-B	Røstjern	Chainplate	Rüsteisen	Cadène
4	F593	ø8x2,5mm	Brass	BF-B	Sokkel	Base	Sockel	Socle
1	F594	ø8x6,4mm	Brass	BF-B	Vridende ende	Warping End	Warping End	Fin de déformation
2	F733	8,2x23,7mm	Brass	BF-C	Spil	Winch	Winde	Treuil

Tabel of contents for “Mary Ann” No. 472

Pcs	No.	Dimension	Material	Found in	NL	E	I	P
1	1	4 mm x-veneér	959L	LAS	Spant	Cuaderna	Ordinata	Armação
1	2	4 mm x-veneér	951L	LAS	Spant	Cuaderna	Ordinata	Armação
1	3	4 mm x-veneér	951L	LAS	Spant	Cuaderna	Ordinata	Armação
1	3a	4 mm x-veneér	959L	LAS	Hulpspant	Viga de soporte	Trave ausiliaria	Viga de suporte
1	4a	4 mm x-veneér	959L	LAS	Hulpspant	Viga de soporte	Trave ausiliaria	Viga de suporte
1	5a	4 mm x-veneér	959L	LAS	Hulpspant	Viga de soporte	Trave ausiliaria	Viga de suporte
1	6a	4 mm x-veneér	959L	LAS	Hulpspant	Viga de soporte	Trave ausiliaria	Viga de suporte
1	7a	4 mm x-veneér	959L	LAS	Hulpspant	Viga de soporte	Trave ausiliaria	Viga de suporte
1	8a	4 mm x-veneér	959L	LAS	Hulpspant	Viga de soporte	Trave ausiliaria	Viga de suporte
1	4	4 mm x-veneér	951L	LAS	Spant	Cuaderna	Ordinata	Armação
1	5	4 mm x-veneér	951L	LAS	Spant	Cuaderna	Ordinata	Armação
1	6	4 mm x-veneér	951L	LAS	Spant	Cuaderna	Ordinata	Armação
1	7	4 mm x-veneér	951L	LAS	Spant	Cuaderna	Ordinata	Armação
1	8	4 mm x-veneér	951L	LAS	Spant	Cuaderna	Ordinata	Armação
1	9	4 mm x-veneér	959L	LAS	Spant	Cuaderna	Ordinata	Armação
1	10	4 mm x-veneér	959L	LAS	Spant	Cuaderna	Ordinata	Armação
1	11	4 mm x-veneér	959L	LAS	Achtersteven	Roda trasera	Dritto di poppa	Poste da pópa
1	12	4 mm x-veneér	959L	LAS	Voorsteven	Proa	Prua	Peca da próa
2	13	4 mm x-veneér	959L	LAS	Hulpspant	Cuaderna auxiliar	Ordinate ausiliari	Armação auxiliar
1	14	1 mm x-veneér	953L	LAS	Wiel	Cojinete principal	Volano	Manípulo
2	17	1 mm x-veneér	953L	LAS	Hulpstukken	Pieza de ayuda	Pezzo ausiliario	Peça auxiliar

2	18	1 mm x-veneér	953L	LAS	Hulpstukken	Pieza de ayuda	Pezzo ausiliario	Peça auxiliar
2	19	1 mm x-veneér	953L	LAS	Gevormd deel	Revestimiento de forma	Pezzo prefabbricato	Amurada da popa
2	20	1 mm x-veneér	953L	LAS	Gevormd deel	Revestimiento de forma	Pezzo prefabbricato	Amurada da popa
1	21	1 mm x-veneér	953L	LAS	Gevormd deel	Revestimiento de forma	Pezzo prefabbricato	Amurada da popa
1	22	1 mm x-veneér	953L	LAS	Dekdeel achter	Cubierta, popa	Ponte di poppa	Deck de popa
6	23	1 mm x-veneér	953L	LAS	Luiken, spuigaten	Escotilla	Ombrinale	Escotilha lateral
2	24	2 mm x-veneér	954L	LAS	½ Dek	½ Cubierta	½ Ponte	½ Deck
1	25	2 mm x-veneér	954L	LAS	Reling	Barrandilla	Parapetto di murata	Corrimão
2	26	2 mm x-veneér	954L	LAS	Reling voor	Borda	Prua-sovrastruttura	Amurada principal
3	27	2 mm x-veneér	954L	LAS	Reling	Barrandilla	Parapetto di murata	Corrimão
2	28	2 mm x-veneér	956L-B	LAS	Reling, achter	Borda, popa	Parapetto a poppa	Topo da amurada da popa
2	29	2 mm x-veneér	956L-B	LAS	Roer	Timón	Timone	Leme
18	30	2 mm x-veneér	956L-A	LAS	Stuurhuis	Garita del timonel	Cabina di pilotaggio	Cabine do timão
2	30	2 mm x-veneér	956L-B	LAS	Stuurhuis	Garita del timonel	Cabina di pilotaggio	Cabine do timão
1	31	2 mm x-veneér	956L-A	LAS	Opbouw machinek.	Lumbrera	Vano macchina	Casa de máquinas
7	31	2 mm x-veneér	956L-B	LAS	Opbouw machinek.	Lumbrera	Vano macchina	Casa de máquinas
5	32	2 mm x-veneér	956L-A	LAS	Luik	Escotilla para carga	Botola di carico	Escotilha para carga
2	33	2 mm x-veneér	956L-B	LAS	Houder ankerrol	Para rodilla de ancla	Per puleggia dell’ancora	Para roldana da âncora
4	34	2 mm x-veneér	956L-A	LAS	Bovenlicht	Claraboya	Osteriggio	Clarabóia
2	34	2 mm x-veneér	956L-B	LAS	Bovenlicht	Claraboya	Osteriggio	Clarabóia
5	35	2 mm x-veneér	956L-B	LAS	Trapafgang	Bajada	Scaletta boccaporto	Declinar
6	36	2 mm x-veneér	956L-A	LAS	Bovenlicht	Claraboya	Osteriggio	Clarabóia
5	37	2 mm x-veneér	956L-B	LAS	Kast	Caja	Cassetta	Caixa de proa
4	38	2 mm x-veneér	956L-A	LAS	Bak ankerketting	Caja cadena ancla	Cassetta catena dell’ancora	Caixa da corrente da âncora
2	39	2 mm x-veneér	956L-B	LAS	Versterking putting	Cadenote	Lastra cavigliera	Fixador do ovém
2	40	2 mm x-veneér	956L-B	LAS	Hulpstukken	Pieza de ayuda	Pezzo ausiliario	Peça auxiliar
1	41	4x10x550mm	Basswood	LB2	Balk voor kiel enz.	Liston de quilla	Listello per chiglia ed altro	Quilha principal e guias
2	42	4x5x550mm	Basswood	LB2	Balk voor kiel enz.	Liston de quilla	Listello per chiglia ed altro	Quilha principal e guias
2	43	1,8x10x550mm	Obechi	LB2	Balk voor kiel enz.	Liston de quilla	Listello per chiglia ed altro	Quilha principal e guias
1	44	3x3x550mm	Basswood	LB2	Strip	Listón	Listello	Tira
45	45	1,8x7x550mm	Obechi	LB1	Bekledningstrip enz.	Liston de forro	Listello fasciame	Tira de revestimento
4	46	1,8x5x550mm	Obechi	LB2	Strip/Standaard	Listones para grada	Listello per scalo	Tira do pé de suporte
1	47	0,7x3x550mm	Annegré	LB2	Strip	Listón	Listello	Tira
1	48	8x8x550mm	Basswood	LB2	Strip/Standaard	Listones para grada	Listello per scalo	Tira do pé de suporte

2	49	0,7x1x550mm	Mahogany	LB2	Strip	Listón	Listello	Tira
1	50	0,7x2x550mm	Mahogany	LB2	Strip	Listón	Listello	Tira
25	51	0,7x5x550mm	Mahogany	LB2	Strips voor dek	Liston p. cubierta	Listello per ponte	Tiras de entabuamento do convés
1	52	0,7x4x550mm	Mahogany	LB2	Strip achterdek	Liston, Cubierta popa	Listello ponte di poppa	Tira para o deck de popa
3	53	1,8x3x550mm	Obechi	LB2	Scheuerleiste	Listón de defensa	Listelli parabordo	Defensas de borracha
2	54	2,8x5x550mm	Obechi	LB2	Strip, spant	Liston, cuaderna	Listelli ordinate	Cobertura da quilha de popa
1	55	2x2x550mm	Basswood	LB2	Strip	Listón	Listello	Tira
4	56	0,7x5x550mm	Annegré	LB2	Strip	Listón	Listello	Tira
2	57	ø2x155mm	Basswood	TS	Rondhout	Palo redondo	Bastone rotondo	Bastão redondo
1	M2	ø5x240mm	Basswood	TS				
1	M4	ø6x235mm	Basswood	TS				
1	M10	ø8x330mm	Basswood	TS	Hoffmast	Palo, principal	Albero di maestra	Mastro principal
1	R1	ø3x70mm	Basswood	TS				
1	R4	ø4x120mm	Basswood	TS				
1	58	25x25cm	Cloth		Zeildoek	Vela	Stoffa per vele	Tecido da vela
1	59		TR 149	VEJ	Transfer	Calcas	Decalcomania	Decalque
1	61	8026S		VEJ	Tekening	El dijubo	Disegno	Desenho
1	62	A4		VEJ	Bouwbeschrijving	Instrucciones de montaje	Istruzioni di montaggio	Instruções de montagem
1	63	50x200mm	Acetate	VEJ	Acetaat	Acetate	Acetato	Acetato
1	64 (F11)	1 mm x-veneér	953L	LAS	Winch	Chigre	Verricello, Arganello	Guincho
2	65 (F11)	1 mm x-veneér	953L	LAS	Winch	Chigre	Verricello, Arganello	Guincho
1	F70	10 m		TS	Takelgaren	Hilo de aparejo	Filo per manovre	Linha de cordame
1	F71	10 m		TS	Takelgaren	Hilo de aparejo	Filo per manovre	Linha de cordame
1	F73	3 m		TS	Takelgaren	Hilo de aparejo	Filo per manovre	Linha de cordame

Tabel of contents for fittingkit “Mary Ann”

Pcs	No.	Dimension	Material	Found in	NL	E	I	P
1	F68	13mm			Machinekamertelegraaf	Telegrafo máquinas	Impianto telegrafico	Sala das máquinas e telégrafo
1	F76	2,5x3,5mm	Brass	BF-C	Ketting	Cadena	Catena	Corrente
2	F91	18mm	Brass	BF-C	Railingpaal	Soporte de pasamanos	Supporti per corrimano	Poste de trilho
1	F121	ø6x7,5mm	Brass	BF-B	Heklicht	Linternas de popa	Lanterna di poppa	Luz da popa
2	F153	1 mm x-veneér	953L	LAS	Katrollen	Rodillos alambre	Puleggia	Enrolador
6	F183	ø10mm	Plastic	BF-A	Mastring	Zuncho del mástil	Anello dell’albero	Anel do mastro
1	F222	7mm	Plastic	BF-A	Blok, enkel	Polea, simple	Blocco, semplice	Bloco, simples

4	F223	7mm	Plastic	BF-A	Blok, dubbel	Polea, Doble	Blocco, doppio	Bloce, duplo
24	F230	7mm	Brass	BF-B	Messingspijkertjes	Clavos de latón	Chiodo in ottone	Pregos de latão
26	F285	ø2x5,5mm	Brass	BF-C	Oogbout	Perno de cáncamo	Bullone ad occhio	Ferrolho
5	F299	ø2x23mm	Brass	BF-B	Railingpaal	Soporte de pasamanos	Supporti per corrimano	Poste de trilho
5	F348	9mm	Plastic	BF-A	Klamp	Cornamusas	Galloccia	Cunho
3	F376	ø8x1,9mm	Brass	BF-C	Ankerrol	Rodilla de ancla	Puleggia dell'ancora	Polia da âncora
5	F447	ø2x18mm	Brass	BF-B	Wantspanner	Tensor de obenques	Vite sartie	Parafuso do cordame
1	F451	ø10mm	Wood	BF-A	Bal	Bola	Sfera	Esfera
1	F459	ø6x7,5mm			Trawlerlicht	Linterna de arrestre	Lanterne del trawl	Luz de traineira
1	F460	ø8x9mm	Brass		Trawlerlicht	Linterna de arrestre	Lanterne del traw	Luz de traineira
1	F461	ø8x12mm	Brass	BF-B	Toplicht	Linterna superior	Proiettore	Luz do topo do mastro
1	F462	ø6x4mm	Brass	BF-C	Schijnwerper	Destacar	Riflettore	Holofote
1	F464	ø8x5mm	Brass	BF-B	Schijnwerper	Destacar	Riflettore	Holofote
1	F502	ø5mm	Brass	BF-C	Lummel	Herraje de la botavara	Bar-montaggi	Encaixe da retranca
1	F504	ø7mm	Brass	BF-B	Mastbeslag	Herrajes de palo	Accessorio per albero	Fitting do mastro
1	F505	ø8x3mm	Brass	BF-C	Mastbeslag	Herrajes de palo	Accessorio per albero	Fitting do mastro
1	F525	ø10+ø3mm	Brass	BF-C	Lummel	Herraje de la botavara	Bar-montaggi	Encaixe da retranca
4	F537	25mm	Brass	BF-C	Putting	Cadenote	Landra	Placas das correntes
6	F539	40mm	Brass	BF-B	Putting	Cadenote	Landra	Placas das correntes
4	F593	ø8x2,5mm	Brass	BF-B	Sokkel	Base	Base	Base
1	F594	ø8x6,4mm	Brass	BF-B	Warping End	Fin de deformación	Fine deformata	Encerior
2	F733	8,2x23,7mm	Brass	BF-C	Winch	Chigre	Verricello, Arganello	Guincho

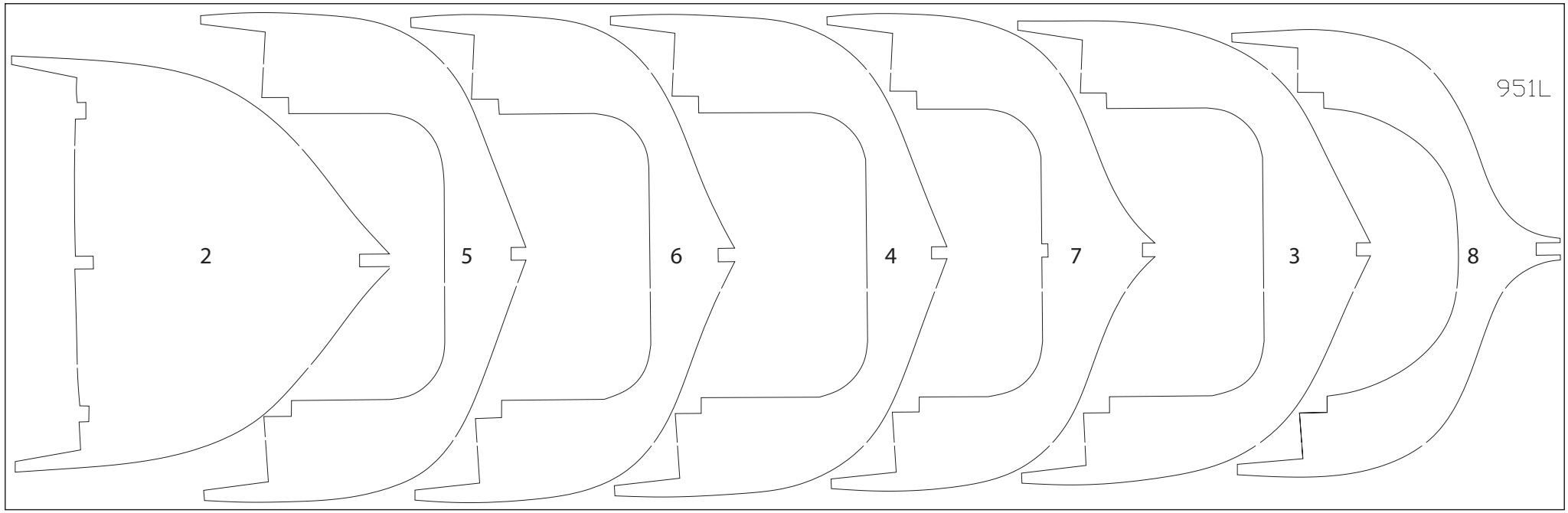
951L
2
5
6
4
7
3
8

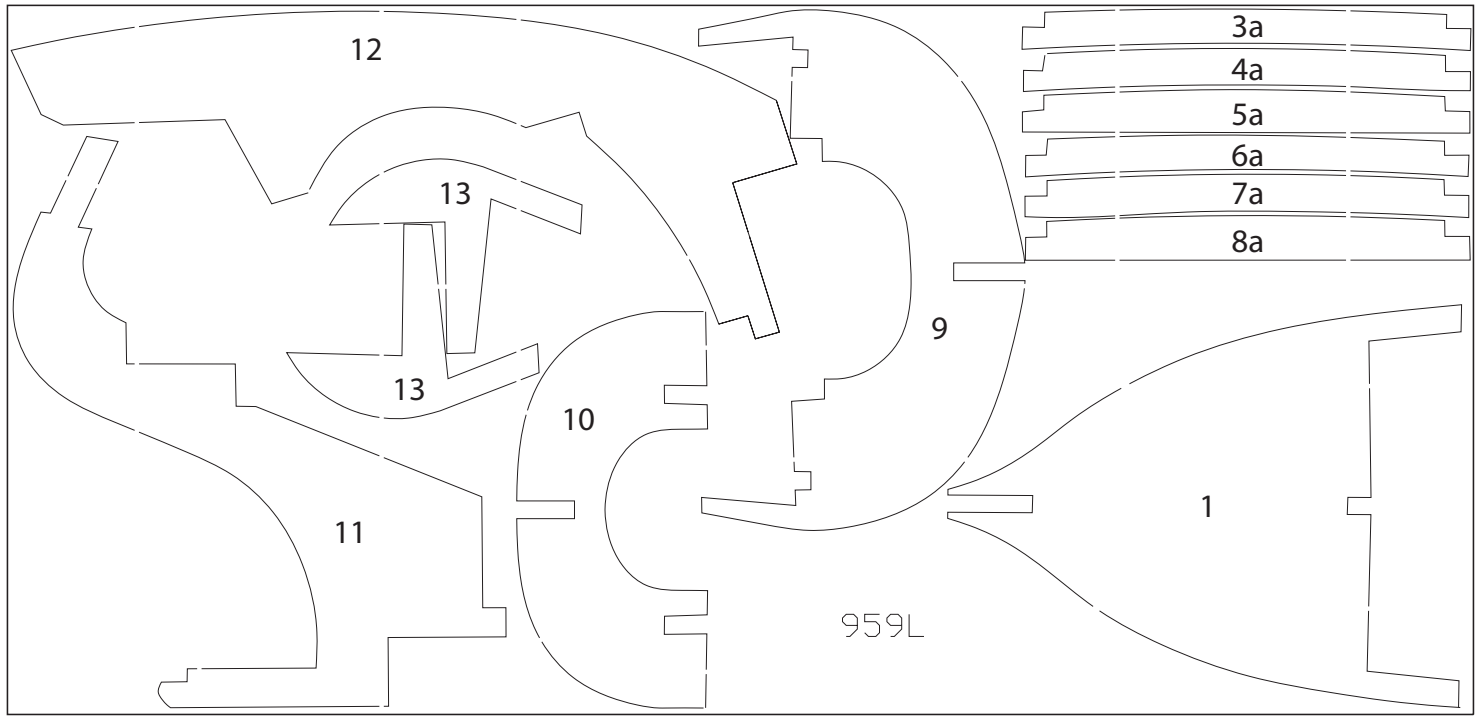
12
13
13
10
11
9
3a
4a
5a
6a
7a
8a
1
959L

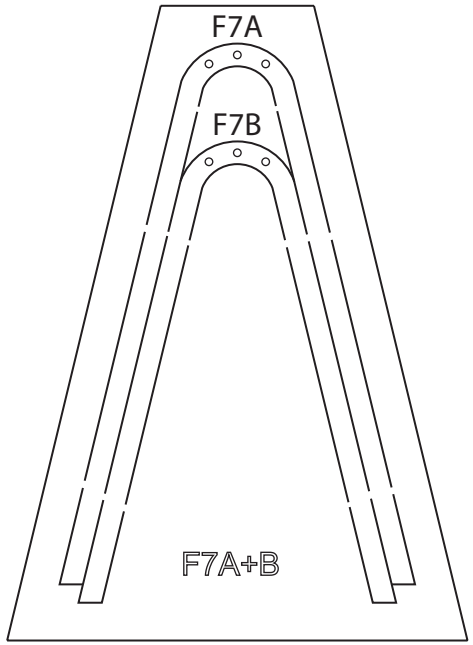
F7A
F7B
F7A+B

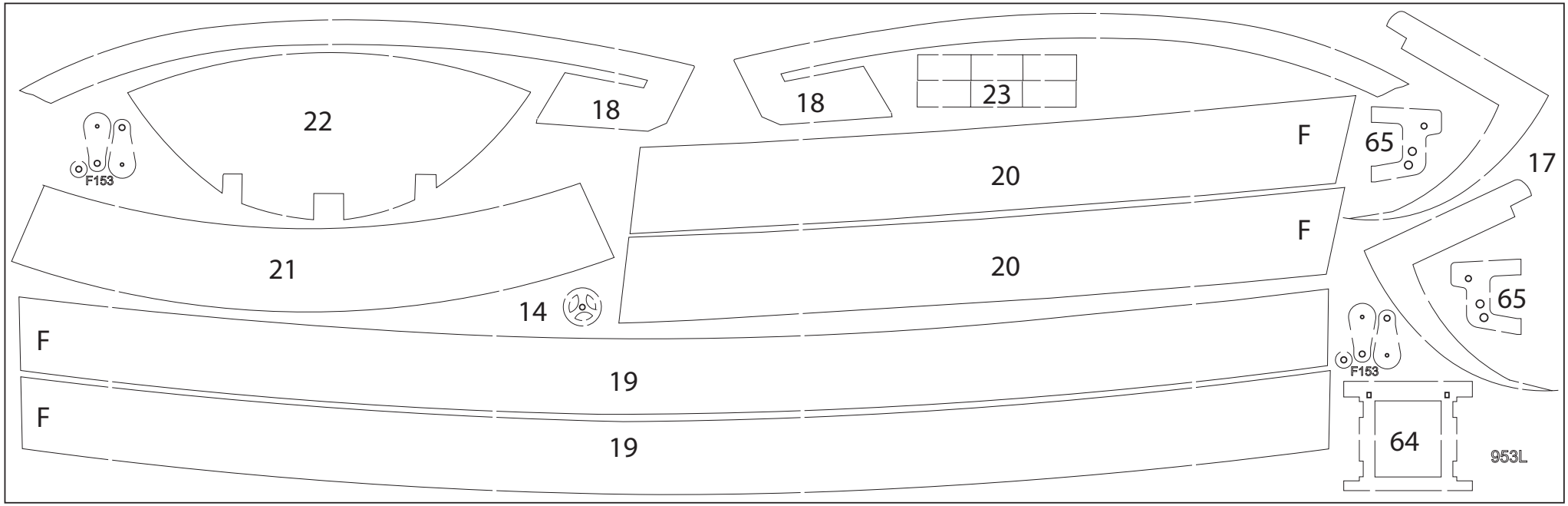
22
18
18
23
F
65
17
F153
20
F
20
21
65
14
F
19
F153
F
19
64
953L

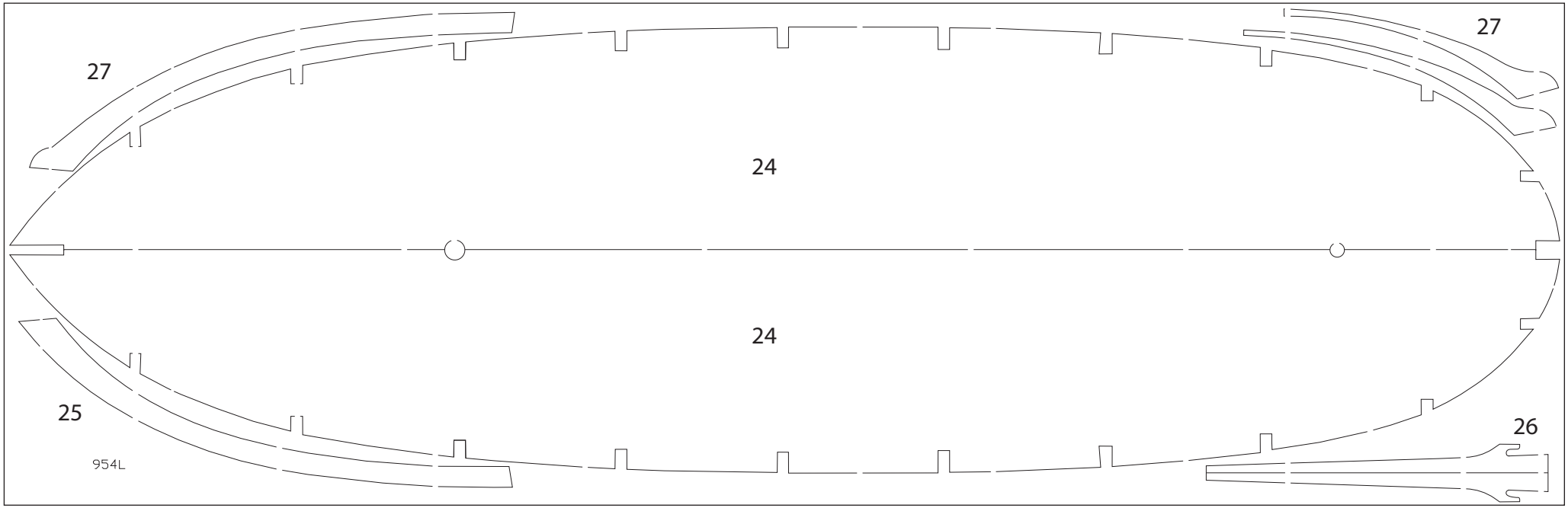
27
27
24
24
25
26
954L

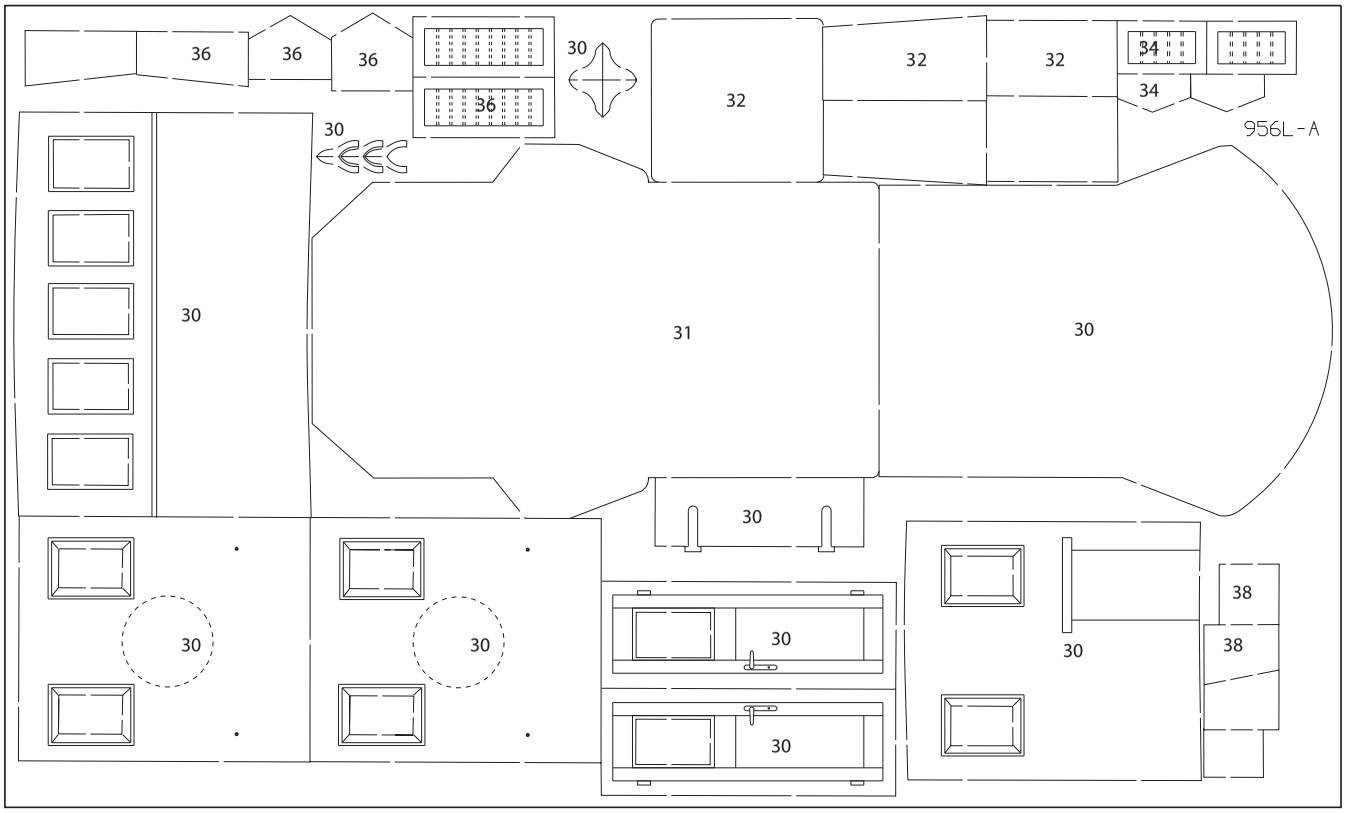
36
36
36
36
30
32
32
32
34
34
30
956L-A
30
31
30
30
30
30
30
30
30
38
38

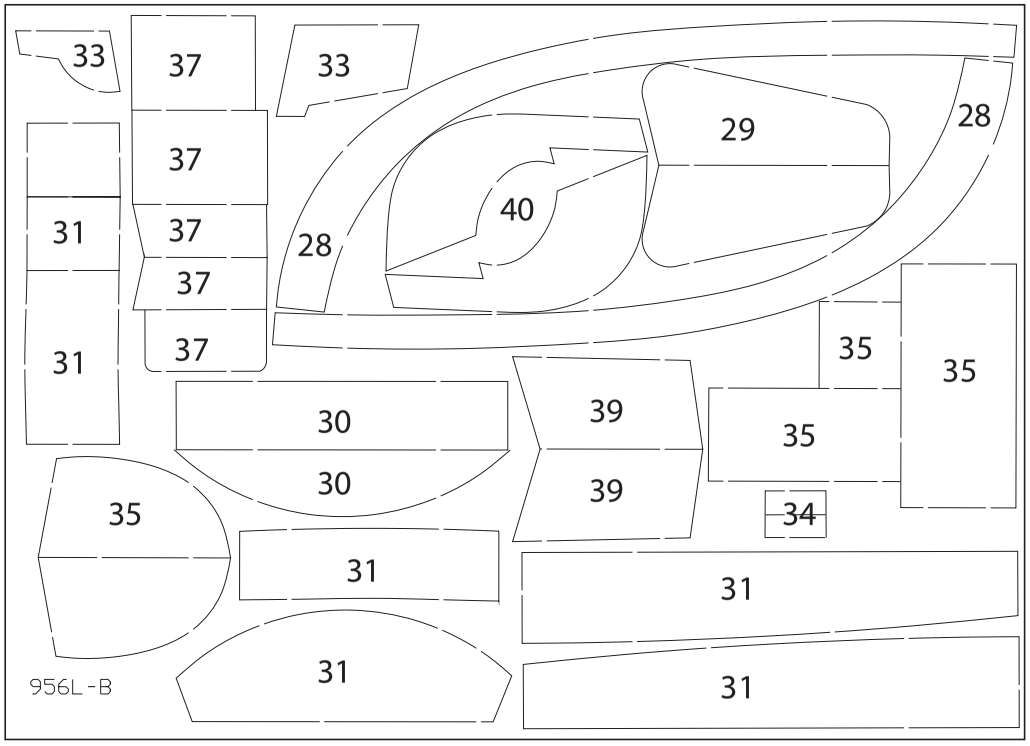
33
37
33
29
28
37
40
31
37
28
37
37
31
35
35
30
39
35
30
39
35
34
31
31
31
31
956L-B

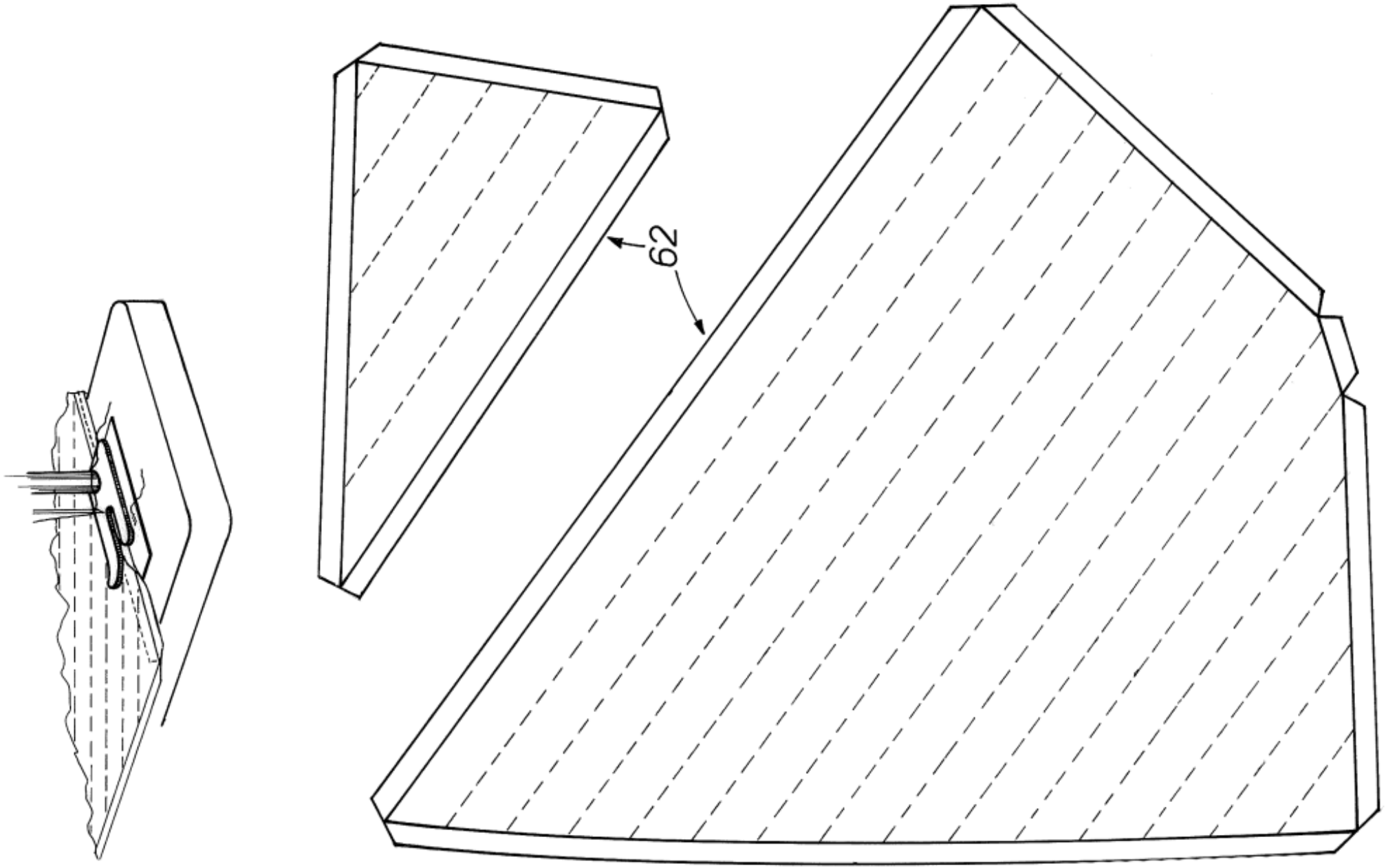
62


BILLING
BOATS
DENMARK