Bounty ”492” **



BUILDING INSTRUCTION

This model is Copyright protected
All Copyrights to the designs of this
version of the Esmeralda belongs
to Billing Boats Denmark Aps

DK

H.M.S. BOUNTY (1787)

Blandt alle de mytterier, der berettes om i søfartens historie, er mytteriet på 'Bounty' det mest bemærkelsesværdige eksempel på et oprør, som omfattede hele besætningen på et krigsskib i rum sø.
'Bounty' satte sejl i Spithead i England med Tahiti som mål. Her skulle skibet laste prøver af brødfrugt-træet, som de engelske myndigheder nærede store forventninger til. Man havde til hensigt at omplante det til de vestindiske øer for - til en lav pris - at skaffe føde til arbejderne i disse kolonier. Skibets og ekspeditionens kommmandant var William Bligh. Ombord var - udover de 46 besætningsmedlemmer - også en botaniker.
I april 1789 havde skibet allerede fuldført den første del af sin mission, og med sin kostbare last sejlede det med vinden agten for tværs, da mandskabet pludselig ud for Venskabsøerne gjorde oprør. Anstifteren og lederen var Fletcher Christian, en officer, som var uenig med kaptajnen. Bligh blev sat ud i en åben båd 30 mil fra Tofua sammen med 17 loyale besætningsmedlemmer.
Oprørerne vendte tilbage til Tahiti, hvor de lastede forsyninger og kvæg, hvorefter de forlod øen. Men de vendte snart tilbage, og 14 af dem gik i land og blev på øen for at skabe en ny tilværelse. De øvrige satte igen sejl, for sammen med nogle indfødte og 12 kvinder at finde et sikrere sted at slå sig ned. De fandt det virkelig og bosatte sig på øen Pitcain efter at have plyndret 'Bounty' for alt brugbar materiale. Idag lever Fletcher Christian og hans ledsageres lyshårede efterkommere stadig på denne ø. Bligh og hans 17 besætningsmedlemmer tilbragte 40 rædselsfulde døgn i båden, og udmarvede af sult, tørst og afsavn nåede de endelig Timor og vendte derefter hjem.

Længde	54,80m
Bredde	13,50m
Dybgang	6,40m

GB

H.M.S. BOUNTY (1787)

Among all those recorded through naval history, that of a the Bounty is certainly the most notable example of rebellion which involved the entire crew of a warship on the high seas. The Bounty set sail at Spithead, England and was bound for Thaiti in the South Sea Islands to load samples of the bread fruit tree, on which the English authorities placed high hopes.
They in fact intended to transplant it to the West Indies to feed the workers of those colonies, mostly Negro slaves, at a cheap price. The commander of the ship and of the expedition was William Bligh. Aboard besides the 46 men of crew, was also a botanist.
In April 1789 the ship had already completed the first part of her mission and with her precious cargo she was sailing before the wind when suddenly, off the Freindly Islands, the crew mutinied. They were instigated and led by Fletcher Christian, the executive officer, who dissented from the captain.
Bligh was set adrift in an open boat 30 miles from Tofua with 17 loyal members of the crew. The mutineers returned to Tahiti where they embarked supplies and cattle and then left the Islands. However, they soon returned and 14 of them landed to remain on the Island and find a new way of life. The remainder set sail again with some natives and 12 women in seach of a safer place to live. They indeed found it and settled a Pitcairn Islands after stripping the Bounty of all useful material. Today the fairhaired descendants of the colony founded by Fletcher Christian and his companions still live on that island. Bligh and the others spent 40 horrible days in the boat and exhausted by hunger, thirst and privations: they eventually reached Timor and subsequently returned home.

Lenght	54,80m
Width	13,50m
Draught	6,40m

D

H.M.S. BOUNTY (1787)

Unter allen in der Seefahrt bekannt gewordenen Schiffen erweckte die Bounty durch die meuterei Ihrer gesamten Mannschaft auf hoher See besonderes Interesse. Die Bounty lief in Spithead aus und sollte in Tahiti auf den Südseeinseln Brotbäume laden, von denen sich die englische Regierung sehr viel versprach. Man hatte vor, diese Bäume auf den Westindischen Inseln anzupflanzen und hoffte, mit der Brotfrucht ein besonders billiges Nahrungsmittel für die Arbeiter dieser Kolonien, die sich überwiegend aus Negersklaven rekrutierten, zu erhalten. Der Kapitän des Schiffes zu dessen 46 köpfiger Besatzung auch ein Botaniker gehörte, war Bligh. Im April 1789 - das Schiff hatte den ersten Teil seiner unvermittelt, als sie an den Freundschaftsinseln vorbeisegelte, unter der Mann- schaft eine Meuterei aus. Der Aufruhr wurde ge- schürt und geleitet von Christian Fletcher, dem 1. Offizier, der sich vom Kapitän lossagte. Bligh, der Kapitän, und 17 Ihm die Treue haltende Mitglieder der Mannschaft wurden in einem offenen Boot auf hoher See etwa 30 Meilen vor Tofua ausgesetz.
Die Meuterer segelten nach Tahiti zurück, wo sie Verpflegung und Vieh an Bord nahmen und gingen wieder in See. Man besann sich jedoch, kehrte noch einmal um und 14 Mann der Besatzung blieben auf der Hauptinsel zurück, um ein neues Leben anzufangen. Der Rest der Mannschaft, zusammen mit einigen Eingeborenen und 12 Fraue machten sich auf die Suche nach einer sicheren Zuflucht, die sie schliesslich auf Pitcairn fanden. Sie bauten von der Bounty alles ab, was sich nur irgenwie verwenden liess. Heute noch kann mann an den blondhaarigen Nachkommen dieser Insel sehen, dass Christian Fletcher mit seinen Leuten auf dieser Insel lebte. Bligh und seine Leute brachten 40 fürchterliche Tage in Ihrem Boot auf hoher See zu, geplagt von Hunger, Durst und Witterung, bis sie endlich Timor erreichten und von dort heimkehren konnten.

Länge	54,80m
Breite	13,50m
Teifgang	6,40m

F

H.M.S. BOUNTY (1787)

Dans l'histoire navale, parmi tous ceux relatés, celui du Bounty est certainement léxemple le plus notable dùne rebellion qui souleva l'équipage entier d'un bateau du guerre en haute mer.
Le Bounty appareilla à Spithead, en Angleterre, á destination de Tahiti dans les iles des Mers du Sud pour charger des échantillons d'arbres á pain sur lesquels les autorités anglaises fondaient de grands espoirs. Elles avaient en fait l'intention de les transplanter aux Antilles pour nourir à bas prix les ouvriers de ces colonies, pour la plupart des esclaves noirs. Le commandant du navire et de l'expédition était William Bligh. A bord, parmi les 46 membres de l'équipage, il y avait également un botaniste. En Avril 1789, le navire avait presque totalement rempli sa et, avec son précieux chargement, il naviguait toutes voiles dehors quand soudain, aprés les iles Friendly, l'équipage se mutina. Ils étaient incités et dirigés par Fletcher Christian, l'officier en second, qui était en désaccord avec le capitaine. Bligh fut abandonné dans une chaloupe, á 30 miles de Tofua, avec 17 members loyaux de l'équipage. Les mutins retournèrent à Tahiti où ils embarquèrent des fournitures et du bétail, puis ils quittèrent i'ile. Cependant, ils y revinrent bientôt, et 14 d'entre eux débarquèrent pour rester sur l'île et y trouver une nouvelle vie. Le reste des hommes reprit la mer avec quelques indigènes et 12 femmes, à la recherche d'un endroit libre pour vivre. Ils le trouvèrent et s'installèrent sur l'île de Pitcairn après avoir délesté le Bounty de tous les matériaux utilsables. Aujourd'hui, les descendants aux cheveux clairs de la colonie fondée par Fletcher Christian et ses compagnons vivent toujours sur cette ile. Bligh et les autres passèrent 40 jours horribles dans la chaloupe, épuisés par la faim, la soif et les privations, ils atteignirent finalement Timor et par la suite, ils rentrèrent chez eux.

Longueur	54,80m
Largeur	13,50m
Tirant d'eau	6,40m

NL

H.M.S. BOUNTY (1787)

De muiterij op de Bounty is wel het meest bekende geval van muiterij waarbij de gehele bemanning van een oorlogschip op volle zee betrokken was.
De Bounty vertrok vanuit Spithead, Engeland, met als bestemming Tahiti om stekken van de broodboom te halen. De Engelse regering had het plan om deze boom in de West Indische kolonien te planten om zodoende de slaven daar, meestal negers, goedkoop te kunnen voeden. De commandant van het schip voor deze expeditie was William Bligh. Ook aan boord, naast de 46 bemanningsleden, was een botanist. In April 1789, met het eerste gedeelte van haar missie voltooid, brak er muiterij uit toen het schip ter hoogte van de Friendly Islands voer. De muiters werden aangevoerd door Fletcher Christian, de eerste officier, die het niet eens wat met de behandeling van de bemanning door de kapitein. Op 30 mijl van Tofua Island werden Bligh en 17 loyale bemannings
leden in een open boot over boord gezet. Ne 40 verschrikkelijke dagen in deze open boot en uitgeput door honger, dorst en de hitte, bereikten ze Timor, vanwaar ze naar huis terugkeerden. De muiters voeren terug naar Tahiti, waar ze voorraden innamen, en verlieten het eiland weer. Ze kwamen echter spoeding weer terug en 14 van hen bleven op het eiland om te proberen een nieuw bestaan op te bouwen. De rest voer weer uit, samen met een paar Tahitianen en 12 vrouwen om een veiliger woonplaats te zoeken. Ze vonden deze inderdaad en wel op Pitcarin Island. Hier vestigden zij zich na de Bounty ontdaan te hebben van alle bruikbare materialen. Vandaag de dag leven de blonde nakomelingen van Fletcher Christian en zijn medemuiters nog steeds op dit eiland.

Lengte	54,80m
Breedte	13,50m
Diepgang	6,40m

E

H.M.S. BOUNTY (1787)

Entre todos los motínes que se cuentan en la história naval lo de Bounty representa un exemplo muy digno de atención de un motín, que compredó toda la tripulación de un buque de guerra en alta mar.
“Bounty” salió de Spitehead en Inglaterra con destinación le Tahiti.
Allí el barco debía tomar cargamento de muestras del árbol del pan, del cual las autoridades ingleses se esperaban mucho. Tenían la intención de lo importar en las Antillas para procurarse- por un precio bajo-alimentación para los trabajadores de aquellas colonías. El comandante del barco y de la expedición era William Bligh. Al bordo había, además de la tripulación de 46 personas también un botánico. En avril de 1789 el barco ya había acumplido el primer parte de su mission y navigaba con su cargaison precioso con el viento de popa cuando la tripulación de golpe se motinó a lo largo de las Islas de la Amistad. El autor y el jefe fue Fletcher Christian, un oficial que no estaba de acuerdo con el capitan. Metieron Bligh en un barco abierto a una distancia de 30 millas de Tofua con 17 miembros leales de la tripulación.
Los rebeldes volvieron a Tahiti, donde cargaron provisión y ganado, y después salieron de la isla. Pero volvieron pronto, y 14 entre ellos bajaron a tierra y se quedaron en la isla para crear una nueva existencia. Los demás se fueron de nuevo con unos nativos y 12 mujeres para buscar a un lugar más seguro. Lo encontraron en realidad y se establecieron en la isla, Pitcain, despues de un pillaje total de Bounty. Hoy vivent todavia en esa isla los descendientes de Fletcher Christian y de sus compañeras. Tienen los cabellos muy rubios.
Bligh y los 17 miembros de la tripulacion pasaron 40 días horribles en el barco y llegaron al fin a Timor. Estan muriendo de hambre. Luego regressaron en Inglaterra.

Eslora	54,80m
Manga	13,50m
Calado	6,40m

I

H.M.S. BOUNTY (1787)

Tra tutte le imbarcazioni famose della storia della navigazione marittima il Bounty desta oggi un particolare interesse in seguito al memorabile ammutinamento di quasi tutto l'equipaggio in alto mare.
Il Bounty salpò da Spithead con la missione di caricare a Tahiti nei mari del sud degli alberi del pane che tanto promettenti parevano al governo britannico.
I governanti pensavano infatti di piantarli sulle isole delle Indie Occidentali nella speranza di ricavare dai loro frutti un alimento particolarmente conveniente per i lavoratori delle colonie che in grandissima parte erano schiavi.
Il capitano della nave, che annoverava tra i 46 membri dell'equipaggio anche un esperto botanico, era William Bligh. La nave aveva già percorso la prima parte del viaggio e stava passando le Isole delle Amicizie, quando nell'aprile del 1789 scoppiò improvvisamente un ammutinamento tra l'equipaggio: l'insurrezione venne fomentata e capeggiata da Christian Fletcher, primo ufficiale del Bounty oppostosi al capitano Bligh. Bligh e 17 marinai che gli erano rimasti fedeli vennero abbandonati su una scialuppa in alto mare, a una trentina di miglia davanti alle coste dell'isola di Tofua.
Gli ammutinati tornarono invece indietro a Tahiti ove caricarono cibo e bestiame, per poi salpare nuovamente. Alcuni ebbero tuttavia un ripensamento e 14 di loro decisero di rimanere sull'isola principale, intenzionati a cominciare una nuova vita. Il resto del equipaggio insieme ad alcuni indigeni e 12 donne si mise a cercare un rifugio sicuro che infine trovarono sull'isola di Pitcairn.
Dal Bounty smontarono qualunque cosa potesse esser loro utile e si stabilirono per sempre sull'isola. Il capitano Bligh ed i suoi fedeli dovettero invece trascorrere 40 giorni terribili a bordo della scialuppa, tormentati da sete, fame ed in balìa delle onde ed intemperie, finché non raggiunsero l'isola di Timor.
Da lì poterono affrontare il viaggio di ritorno.
I capelli biondi di molti abitanti del posto sono ancor oggi prova tangibile, per così dire, della presenza di Christian Fletcher e dei suoi uomini su quell'isola remota.

Lunghezza:	54,80m
Larghezza:	13,50m
Immersione:	6,40m

P

H.M.S. BOUNTY (1787)

Entre todos os motins descritos na história da navegação, o de 'Bounty' é o exemplo mais remarcável de uma revolta abrangendo toda a tripulação de um navio de guerra em alto mar. O 'Bounty' zarpou de Spithead, na Inglaterra, com destino a Tahiti. Ali, o barco carregaria mudas de fruta-pão, relativamente à qual as autoridades inglesas tinham grandes expectativas.
A intenção era plantá-la nas Índias Ocidentais, para conseguir um alimento de baixo custo para os trabalhadores dessas colônias. O comandante do barco e da expedição era William Bligh.
Além dos 46 tripulantes, havia a bordo também um botânico.
Em abril de 1789, o barco já tinha cumprido a primeira parte de sua missão e, com a sua preciosa carga, zarpou com o vento em popa, quando a tripulação de repente se amotinou na altura das Ilhas da Amizade. O instigador e líder era Fletcher Christian, um oficial que discordava do capitão.
O capitão Bligh foi colocado num barco aberto, a 30 milhas de Tofua, juntamente com 17 tripulantes leais. Os amotinados voltaram para Tahiti, onde carregaram mantimentos e gado, após o qual deixaram a ilha. Mas, logo voltaram, e 14 deles desembarcaram e ficaram na ilha para criar uma nova vida. Os demais zarparam novamente para, junto com alguns nativos e 12 mulheres, encontrarem um lugar mais seguro para ficar.
De fato acharam o lugar desejado, fixando residëncia na ilha Pitcairn, depois de ter saqueado todo o material útil do 'Bounty'. Hoje, os loiros descendentes de Fletcher Christian e seus comparsas ainda vivem nessa ilha.
O capitão Bligh e seus 17 tripulantes passaram 40 dias horrorosos no barco e, quase mortos de fome, sede e privações, chegaram a Timor, retornando depois para a Inglaterra

Comprimento	54,80m
Largura	13,50m
Calado	6,40m

Table of contents:

Pcs.	No.	Dimension	Material	DK	GB	D	F
1	1	4 mm x-veneér	1087L-A	Spante	Frame	Spant	Couple
1	2	4 mm x-veneér	1087L-A	Spante	Frame	Spant	Couple
1	3	4 mm x-veneér	1088L	Spante	Frame	Spant	Couple
1	4	4 mm x-veneér	1087L-B	Spante	Frame	Spant	Couple
1	5	4 mm x-veneér	1088L	Spante	Frame	Spant	Couple
1	6	4 mm x-veneér	1087L-B	Spante	Frame	Spant	Couple
1	7	4 mm x-veneér	1087L-B	Spante	Frame	Spant	Couple
1	8	4 mm x-veneér	1088L	Spante	Frame	Spant	Couple
1	9	4 mm x-veneér	1088L	Spante	Frame	Spant	Couple
1	10	4 mm x-veneér	1087L-B	Spante	Frame	Spant	Couple
1	11	4 mm x-veneér	1087L-A	Stævn	Bow	Vorsteven	Etravé
1	12	4 mm x-veneér	1087L-B	Agterstævn	Sternpost	Achtersteven	Piéce de proue
1	13	4 mm x-veneér	1087L-A	Spante	Frame	Spant	Couple
1	14	4 mm x-veneér	1087L-A	Spante	Frame	Spant	Couple
2	14a	4 mm x-veneér	1087L-B	Hjælpestykke	Auxiliary piece	Hilfsstück	Pièce annexe
2	15	4 mm x-veneér	1088L	Spante	Frame	Spant	Couple
2	16	4 mm x-veneér	1088L	Spante	Frame	Spant	Couple
2	17	4 mm x-veneér	1088L	Spante	Frame	Spant	Couple
1	18	4 mm x-veneér	1087L-B	Mastefod	Maststep	Maststütze	Support de mât
1	19	4 mm x-veneér	1087L-B	Mastefod	Maststep	Maststütze	Support de mât
1	20	4 mm x-veneér	1087L-B	Mastefod	Maststep	Maststütze	Support de mât
1	21	4 mm x-veneér	1087L-B	Ror	Rudder	Ruder	Gouvernail
1	22	4 mm x-veneér	1087L-B	Hjælpestykke	Auxiliary piece	Hilfsstück	Pièce annexe
2	23	2 mm x-veneér	1090L-A	Dæk	Deck	Deck	Pont
2	24	1 mm x-veneér	1091L	Hjælpestykke	Auxiliary piece	Hilfsstück	Pièce annexe
2	25	2 mm x-veneér	1090L-A	Hjælpestykke	Auxiliary piece	Hilfsstück	Pièce annexe
2	26a	2 mm x-veneér	1090L-A	Ror	Rudder	Ruder	Gouvernail
2	27	2 mm x-veneér	1090L-A	Beklædning	Plankingstrip	Beplankung leisten	Bande de bordage
1	27a	2 mm x-veneér	1090L-B	Ræling	Railing	Reling	Bastingage
2	28a	2 mm x-veneér	1090L-B	Kahyt	Cabin	Kajüte	Cabine
4	28b	2 mm x-veneér	1090L-B	Kahyt	Cabin	Kajüte	Cabine
2	28c	2 mm x-veneér	1090L-A	Kahyt	Cabin	Kajüte	Cabine
2	28d	2 mm x-veneér	1090L-B	Kahyt	Cabin	Kajüte	Cabine
2	29	2 mm x-veneér	1090L-A	Kahyt	Cabin	Kajüte	Cabine
3	29	2 mm x-veneér	1090L-B	Kahyt	Cabin	Kajüte	Cabine
2	30	2 mm x-veneér	1090L-A	Luge	Hatch	Luke	Ecoutille
1	31	2 mm x-veneér	1090L-A	Luge	Hatch	Luke	Ecoutille
6	32	2 mm x-veneér	1090L-A	Spil	Winch	Winde	Treuil

Table of contents:

Pcs.	No.	Dimension	Material	DK	GB	D	F
4	33	2 mm x-veneér	1090L-A	Luge	Hatch	Luke	Ecoutille
2	34	2 mm x-veneér	1090L-B	Mærs	Top	Mars	Hûne
2	35	2 mm x-veneér	1090L-B	Kindbakke	Gripes	Mastbacken	Jottereaux
2	36	2 mm x-veneér	1090L-B	Kindbakke	Gripes	Mastbacken	Jottereaux
2	37	2 mm x-veneér	1090L-A	Mærs	Top	Mars	Hûne
2	38	2 mm x-veneér	1090L-A	Kindbakke	Gripes	Mastbacken	Jottereaux
2	39	2 mm x-veneér	1090L-B	Kindbakke	Gripes	Mastbacken	Jottereaux
1	40	2 mm x-veneér	1090L-A	Mærs	Top	Mars	Hûne
1	40	2 mm x-veneér	1090L-B	Mærs	Top	Mars	Hûne
2	41	2 mm x-veneér	1090L-B	Kindbakke	Gripes	Mastbacken	Jottereaux
1	42	2 mm x-veneér	1090L-A	Spante	Frame	Spant	Couple
1	43	2 mm x-veneér	1090L-A	Spante	Frame	Spant	Couple
2	44	2 mm x-veneér	1090L-A	Røstbræt	Chainboard	Rüstbrett	Cadénes de grand mat
2	45	2 mm x-veneér	1090L-B	Røstbræt	Chainboard	Rüstbrett	Cadénes de grand mat
2	46	2 mm x-veneér	1090L-B	Røstbræt	Chainboard	Rüstbrett	Cadénes de grand mat
2	47	2 mm x-veneér	1090L-B	Ræling	Railing	Reling	Bastingage
2	48	2 mm x-veneér	1090L-A	Spil	Winch	Winde	Treuil
2	49	2 mm x-veneér	1090L-A	Spil	Winch	Winde	Treuil
2	50	2 mm x-veneér	1090L-A	Gaffel	Gaff	Gaffel	Corne
1	51	3 mm x-veneér	1089L	Stævntstykker	Bowpieces	Stücke f. Vorsteven	Piéce pour etrave
1	52a	3 mm x-veneér	1089L	Agterstævn	Sternpost	Achtersteven	Piéce de proue
2	52b	3 mm x-veneér	1089L	Agterstævn	Sternpost	Achtersteven	Piéce de proue
2	52c	3 mm x-veneér	1089L	Agterstævn	Sternpost	Achtersteven	Piéce de proue
4	53	3 mm x-veneér	1089L	Spante	Frame	Spant	Couple
6	54	3 mm x-veneér	1089L	Spante	Frame	Spant	Couple
10	54a	3 mm x-veneér	1089L	Spante	Frame	Spant	Couple
4	55a	3 mm x-veneér	1089L	Galion	Figure	Gallion	Figure
2	55b	3 mm x-veneér	1089L	Galion	Figure	Gallion	Figure
2	56	3 mm x-veneér	1089L	Galleri	Gallery	Gallerie	Galerie
2	57	3 mm x-veneér	1089L	Rorstand	Steering stand	Ruderstand	Capot de timonde de gouvernail
3	58	3 mm x-veneér	1089L	Bedding	Bedding Slip	Helling	Cale de construction
4	59	3 mm x-veneér	1089L	Konsol	Bracket	Konsole	Console
2	60	3 mm x-veneér	1089L	Mærs	Top	Mars	Hûne
2	61	3 mm x-veneér	1089L	Mærs	Top	Mars	Hûne
2	62	3 mm x-veneér	1089L	Mærs	Top	Mars	Hûne
2	63	3 mm x-veneér	1089L	Salling	Cross tree	Saling	Barre de hune
2	64	3 mm x-veneér	1089L	Salling	Cross tree	Saling	Barre de hune
1	65	3 mm x-veneér	1089L	Æselhoved	Bowsprit	Eselhaupt	Chouquet
1	66	3 mm x-veneér	1089L	Æselhoved	Bowsprit	Eselhaupt	Chouquet

Table of contents:

Pcs.	No.	Dimension	Material	DK	GB	D	F
1	67	3 mm x-veneér	1089L	Æselhoved	Bowsprit	Eselhaupt	Chouquet
2	68	3 mm x-veneér	1089L	Konsol	Bracket	Konsole	Console
1	69	3 mm x-veneér	1089L	Mastefod	Maststep	Maststütze	Support de mât
1	70	3 mm x-veneér	1089L	Mastefod	Maststep	Maststütze	Support de mât
1	71	3 mm x-veneér	1089L	Mastefod	Maststep	Maststütze	Support de mât
1	72	3 mm x-veneér	1089L	Æselhoved	Bowsprit	Eselhaupt	Chouquet
1	73	3 mm x-veneér	1089L	Æselhoved	Bowsprit	Eselhaupt	Chouquet
1	74	3 mm x-veneér	1089L	Æselhoved	Bowsprit	Eselhaupt	Chouquet
1	75	3 mm x-veneér	1089L	Spil	Winch	Winde	Treuil
1	76	3 mm x-veneér	1089L	Klods	Block	Klotz	Poulie
2	77	3 mm x-veneér	1089L	For ruller	For pulley	Für Rollen	Pour poulies
1	78	3 mm x-veneér	1089L	Galge	Gallow	Galgen	Potences
1	79	3 mm x-veneér	1089L	Rorstævn	Rudder stock	Rudersteven	Méche de gouvernail
1	80	3 mm x-veneér	1089L	Mellemstykke	Middle piece	Zwischenstück	Pièce centrale
10	81	1 mm x-veneér	1091L	Galleri	Gallery	Gallerie	Galerie
1	82	1 mm x-veneér	1091L	Jomfru	Dead eye	Jungfer	Cap de mouton
1	83	1 mm x-veneér	1091L	Spil	Winch	Winde	Treuil
1	84	1 mm x-veneér	1091L	Spil	Winch	Winde	Treuil
6	85	1 mm x-veneér	1091L	Spil	Winch	Winde	Treuil
2	86	1 mm x-veneér	1091L	Kofilnaglebænk	Belaying pin bench	Belegnägelbank	Ratelier de cordage
1	87	1 mm x-veneér	1091L	Kofilnaglebænk	Belaying pin bench	Belegnägelbank	Ratelier de cordage
2	88	1 mm x-veneér	1091L	Kofilnaglebænk	Belaying pin bench	Belegnägelbank	Ratelier de cordage
3	89	1 mm x-veneér	1091L	Kofilnaglebænk	Belaying pin bench	Belegnägelbank	Ratelier de cordage
2	90	2 mm x-veneér	1090L-A	Redningsbåd	Lifeboat	Rettungsboot	Canot de sauvetage
2	91	1 mm x-veneér	1091L	Klyds	Fairlead	Klüse	Chaumard
17	92	1 mm x-veneér	1091L	For bom	For bar	Für Baum	Pour bombe
14	93	1 mm x-veneér	1091L	Lejder	Ladder	Leiter	Echelle
2	94	1 mm x-veneér	1091L	Rorstand	Steering stand	Ruderstand	Capot de timonde de gouvernail
1	95	1 mm x-veneér	1091L	Galleri	Gallery	Gallerie	Galerie
1	96	1 mm x-veneér	1091L	Galleri	Gallery	Gallerie	Galerie
2	97	1 mm x-veneér	1091L	Galion	Figure	Figur	Figure
2	98	1 mm x-veneér	1091L	Galion	Figure	Figur	Figure
2	100	4 mm x-veneér	1088L	Pullert	Bollard	Poller	Bitte d'amarrage
1	101	4 mm x-veneér	1087L-B	For klokke	For bell	Für Glocke	Pour cloche
2	102	4 mm x-veneér	1087L-A	Spil	Winch	Winde	Treuil
2	103	4 mm x-veneér	1088L	Bedding	Bedding Slip	Helling	Cale de construction
2	104	4 mm x-veneér	1087L-B	Mellemstykke	Middle piece	Zwischenstück	Pièce centrale
1	105	50x120mm		Acetat	Acetate	Azetat	Rhodoid
1	106	4x14x500mm	Basswood	Liste	Strip	Leiste	Baguette

Table of contents:

Pcs.	No.	Dimension	Material	DK	GB	D	F
1	107	4x4x600mm	Basswood	Liste	Strip	Leiste	Baguette
3	108	2,8x8x550mm	Obechi	Liste	Strip	Leiste	Baguette
46	109	1,8x7x780mm	Obechi	Liste	Strip	Leiste	Baguette
2	110	1,8x6x550mm	Obechi	Liste	Strip	Leiste	Baguette
2	111	1,8x5x550mm	Obechi	Liste	Strip	Leiste	Baguette
10	112	1,8x3x550mm	Obechi	Liste	Strip	Leiste	Baguette
5	113	1,8x2x550mm	Obechi	Liste	Strip	Leiste	Baguette
3	114	2,8x5x550mm	Obechi	Liste	Strip	Leiste	Baguette
1	115	5x5x550mm	Basswood	Liste	Strip	Leiste	Baguette
1	116	2x2x600mm	Basswood	Liste	Strip	Leiste	Baguette
3	117	0,7x1x550mm	Mahogany	Liste	Strip	Leiste	Baguette
1	118	0,7x2x550mm	Mahogany	Liste	Strip	Leiste	Baguette
29	119	0,7x4x550mm	Annegré	Liste	Strip	Leiste	Baguette
1	120	ø12x30mm	Basswood	Rundstok	Round stick	Rundstock	Baguette ronde
1	121	2 mm x-veneér	1090L-B	Redningsbåd	Lifeboat	Rettungsboot	Canot de sauvetage
1	123		9009S	Sejl	Sail	Segel	Voil
1	124			Tegning	Drawing	Zeichnung	Plan
1	125			Byggevejledning	Building instruction	Bauanleitung	Instruction de montage
1	126		FL 115	Flag	Flag	Flagge	Drapeau
1	127	2 mm x-veneér	1090L-A	Redningsbåd	Lifeboat	Rettungsboot	Canot de sauvetage
1	128	2 mm x-veneér	1090L-B	Redningsbåd	Lifeboat	Rettungsboot	Canot de sauvetage
1	129	2 mm x-veneér	1090L-B	Redningsbåd	Lifeboat	Rettungsboot	Canot de sauvetage
1	130	2 mm x-veneér	1090L-B	Redningsbåd	Lifeboat	Rettungsboot	Canot de sauvetage
1	131	2 mm x-veneér	1090L-B	Redningsbåd	Lifeboat	Rettungsboot	Canot de sauvetage
1	132	2 mm x-veneér	1090L-A	Redningsbåd	Lifeboat	Rettungsboot	Canot de sauvetage
1	133	2 mm x-veneér	1090L-A	Redningsbåd	Lifeboat	Rettungsboot	Canot de sauvetage
1	134	1 mm x-veneér	1091L	Redningsbåd	Lifeboat	Rettungsboot	Canot de sauvetage
1	135	1 mm x-veneér	1091L	Redningsbåd	Lifeboat	Rettungsboot	Canot de sauvetage
1	136	2 mm x-veneér	1090L-A	Redningsbåd	Lifeboat	Rettungsboot	Canot de sauvetage
1	F73	30 m		Rigningstråd	Rigging thread	Takelgarn	Fil de gréement
1	F72	30 m		Rigningstråd	Rigging thread	Takelgarn	Fil de gréement
1	F71	50 m		Rigningstråd	Rigging thread	Takelgarn	Fil de gréement
1	F70	100 m		Rigningstråd	Rigging thread	Takelgarn	Fil de gréement
1	BM1	ø5x190mm	Basswood	Æselhoved	Bowsprit	Eselhaupt	Chouquet
1	BM2	ø8x210mm	Basswood	Æselhoved	Bowsprit	Eselhaupt	Chouquet
1	M1	ø8x300mm	Basswood	Fore Mast	Fore mast	Vordermast	Mât avant
1	M2	ø6x180mm	Basswood	Fore Mast	Fore mast	Vordermast	Mât avant
1	M3	ø4x140mm	Basswood	Fore Mast	Fore mast	Vordermast	Mât avant
1	M4	ø10x330mm	Basswood	Stor mast	Main Mast	Grossmast	Mât, principal

Table of contents:

Pcs.	No.	Dimension	Material	DK	GB	D	F
1	M6	ø4x140mm	Basswood	Stor mast	Main Mast	Grossmast	Mât, principal
1	M7	ø2x155mm	Basswood	Stor mast	Main Mast	Grossmast	Mât, principal
1	M8	ø6x340mm	Basswood	Mesanmast	Mizzen mast	Besahnmast	Tape-cul mât
1	M9	ø4x140mm	Basswood	Mesanmast	Mizzen mast	Besahnmast	Tape-cul mât
1	R1	ø4x180mm	Basswood	Rå	Yard	Rahe	Cadene
1	R2	ø5x280mm	Basswood	Rå	Yard	Rahe	Cadene
1	R3	ø4x225mm	Basswood	Rå	Yard	Rahe	Cadene
1	R4	ø3x140mm	Basswood	Rå	Yard	Rahe	Cadene
1	R5	ø5x280mm	Basswood	Rå	Yard	Rahe	Cadene
1	R6	ø4x225mm	Basswood	Rå	Yard	Rahe	Cadene
1	R7	ø4x225mm	Basswood	Rå	Yard	Rahe	Cadene
1	R8	ø4x225mm	Basswood	Rå	Yard	Rahe	Cadene
1	R9	ø3x200mm	Basswood	Rå	Yard	Rahe	Cadene
1	R10	ø3x120mm	Basswood	Rå	Yard	Rahe	Cadene
1	R11	ø3x120mm	Basswood	Rå	Yard	Rahe	Cadene
Pcs.	**No.**	**Dimension**	**Material**	**NL**	**E**	**I**	**P**
1	1	4 mm x-veneér	1087L-A	Spant	Cuaderna	Ordinata	Armação
1	2	4 mm x-veneér	1087L-A	Spant	Cuaderna	Ordinata	Armação
1	3	4 mm x-veneér	1088L	Spant	Cuaderna	Ordinata	Armação
1	4	4 mm x-veneér	1087L-B	Spant	Cuaderna	Ordinata	Armação
1	5	4 mm x-veneér	1088L	Spant	Cuaderna	Ordinata	Armação
1	6	4 mm x-veneér	1087L-B	Spant	Cuaderna	Ordinata	Armação
1	7	4 mm x-veneér	1087L-B	Spant	Cuaderna	Ordinata	Armação
1	8	4 mm x-veneér	1088L	Spant	Cuaderna	Ordinata	Armação
1	9	4 mm x-veneér	1088L	Spant	Cuaderna	Ordinata	Armação
1	10	4 mm x-veneér	1087L-B	Spant	Cuaderna	Ordinata	Armação
1	11	4 mm x-veneér	1087L-A	Voorsteven	Proa	Ruota di prua	Proa
1	12	4 mm x-veneér	1087L-B	Achtersteven	Roda trasera	Dritto di poppa	Poste da pópa
1	13	4 mm x-veneér	1087L-A	Spant	Cuaderna	Ordinata	Armação
1	14	4 mm x-veneér	1087L-A	Spant	Cuaderna	Ordinata	Armação
2	14a	4 mm x-veneér	1087L-B	Hulpstukken	Pieza de ayuda	Pezzo ausiliario	Peça auxiliar
2	15	4 mm x-veneér	1088L	Spant	Cuaderna	Ordinata	Armação
2	16	4 mm x-veneér	1088L	Spant	Cuaderna	Ordinata	Armação
2	17	4 mm x-veneér	1088L	Spant	Cuaderna	Ordinata	Armação
1	18	4 mm x-veneér	1087L-B	Mastvoet	Pie de mástil	Piede d'albero	Pé de mastro
1	19	4 mm x-veneér	1087L-B	Mastvoet	Pie de mástil	Piede d'albero	Pé de mastro
1	20	4 mm x-veneér	1087L-B	Mastvoet	Pie de mástil	Piede d'albero	Pé de mastro

Table of contents:

Pcs.	No.	Dimension	Material	NL	E	I	P
1	21	4 mm x-veneér	1087L-B	Roer	Timón	Timone	Leme
1	22	4 mm x-veneér	1087L-B	Hulpstukken	Pieza de ayuda	Pezzo ausiliario	Peça auxiliar
2	23	2 mm x-veneér	1090L-A	Dek	Cubierta	Ponte	Convés
2	24	1 mm x-veneér	1091L	Hulpstukken	Pieza de ayuda	Pezzo ausiliario	Peça auxiliar
2	25	2 mm x-veneér	1090L-A	Hulpstukken	Pieza de ayuda	Pezzo ausiliario	Peça auxiliar
2	26a	2 mm x-veneér	1090L-A	Roer	Timón	Timone	Leme
2	27	2 mm x-veneér	1090L-A	Bekledningstrips	Listónes de forro	Listelli fasciame	Tiras de casco
1	27a	2 mm x-veneér	1090L-B	Reling	Barrandilla	Parapetto di murata	Corrimão
2	28a	2 mm x-veneér	1090L-B	Kajuit	Camarote	Cabina	Cabine
4	28b	2 mm x-veneér	1090L-B	Kajuit	Camarote	Cabina	Cabine
2	28c	2 mm x-veneér	1090L-A	Kajuit	Camarote	Cabina	Cabine
2	28d	2 mm x-veneér	1090L-B	Kajuit	Camarote	Cabina	Cabine
2	29	2 mm x-veneér	1090L-A	Kajuit	Camarote	Cabina	Cabine
3	29	2 mm x-veneér	1090L-B	Kajuit	Camarote	Cabina	Cabine
2	30	2 mm x-veneér	1090L-A	Luik	Escotilla	Boccaporto	Escotilha
1	31	2 mm x-veneér	1090L-A	Luik	Escotilla	Boccaporto	Escotilha
6	32	2 mm x-veneér	1090L-A	Winch	Chigre	Verricello, Arganello	Guincho
4	33	2 mm x-veneér	1090L-A	Luik	Escotilla	Boccaporto	Escotilha
2	34	2 mm x-veneér	1090L-B	Mars	Cofa	Coffa	Topo
2	35	2 mm x-veneér	1090L-B	Hulpstukken, Kiel	Mandíbulas	Ganasce	Suporte da junção de mastro
2	36	2 mm x-veneér	1090L-B	Hulpstukken, Kiel	Mandíbulas	Ganasce	Suporte da junção de mastro
2	37	2 mm x-veneér	1090L-A	Mars	Cofa	Coffa	Topo
2	38	2 mm x-veneér	1090L-A	Hulpstukken, Kiel	Mandíbulas	Ganasce	Suporte da junção de mastro
2	39	2 mm x-veneér	1090L-B	Hulpstukken, Kiel	Mandíbulas	Ganasce	Suporte da junção de mastro
1	40	2 mm x-veneér	1090L-A	Mars	Cofa	Coffa	Topo
1	40	2 mm x-veneér	1090L-B	Mars	Cofa	Coffa	Topo
2	41	2 mm x-veneér	1090L-B	Hulpstukken, Kiel	Mandíbulas	Ganasce	Suporte da junção de mastro
1	42	2 mm x-veneér	1090L-A	Spant	Cuaderna	Ordinata	Armação
1	43	2 mm x-veneér	1090L-A	Spant	Cuaderna	Ordinata	Armação
2	44	2 mm x-veneér	1090L-A	Rusten	Cadenote	Asse di catene	Tabuado
2	45	2 mm x-veneér	1090L-B	Rusten	Cadenote	Asse di catene	Tabuado
2	46	2 mm x-veneér	1090L-B	Rusten	Cadenote	Asse di catene	Tabuado
2	47	2 mm x-veneér	1090L-B	Reling	Barrandilla	Parapetto di murata	Corrimão
2	48	2 mm x-veneér	1090L-A	Winch	Chigre	Verricello, Arganello	Guincho
2	49	2 mm x-veneér	1090L-A	Winch	Chigre	Verricello, Arganello	Guincho
2	50	2 mm x-veneér	1090L-A	Gaffel	Pico de cangrejo	Raffia	Carangueja
1	51	3 mm x-veneér	1089L	Stücke vor voorsteven	Piezas de proa	Componenti per dritto di prua	Pecas da popa
1	52a	3 mm x-veneér	1089L	Achtersteven	Roda trasera	Dritto di poppa	Poste da pópa
2	52b	3 mm x-veneér	1089L	Achtersteven	Roda trasera	Dritto di poppa	Poste da pópa

Table of contents:

Pcs.	No.	Dimension	Material	NL	E	I	P
2	52c	3 mm x-veneér	1089L	Achtersteven	Roda trasera	Dritto di poppa	Poste da pópa
4	53	3 mm x-veneér	1089L	Spant	Cuaderna	Ordinata	Armação
6	54	3 mm x-veneér	1089L	Spant	Cuaderna	Ordinata	Armação
10	54a	3 mm x-veneér	1089L	Spant	Cuaderna	Ordinata	Armação
4	55a	3 mm x-veneér	1089L	Sierwerk	Galeón	Figurine	Figura
2	55b	3 mm x-veneér	1089L	Sierwerk	Galeón	Figurine	Figura
2	56	3 mm x-veneér	1089L	Galerie	Galería	Galleria	Galeria
2	57	3 mm x-veneér	1089L	Stuurkolom	Soporte del timón	Posto del timone	Bloco do timão
3	58	3 mm x-veneér	1089L	Stander	Soporte / Pedestal / Peana	Supporto	Suporte para o casco
4	59	3 mm x-veneér	1089L	Konsole	Consola, Caballetes	Consolle	Console
2	60	3 mm x-veneér	1089L	Mars	Cofa	Coffa	Topo
2	61	3 mm x-veneér	1089L	Mars	Cofa	Coffa	Topo
2	62	3 mm x-veneér	1089L	Mars	Cofa	Coffa	Topo
2	63	3 mm x-veneér	1089L	Bramzaling	Cofa	Crocetta	Junção inferior do mastro
2	64	3 mm x-veneér	1089L	Bramzaling	Cofa	Crocetta	Junção inferior do mastro
1	65	3 mm x-veneér	1089L	Ezelshoofd	Herraje de juntapalos	Testa di moro	Testa di moro
1	66	3 mm x-veneér	1089L	Ezelshoofd	Herraje de juntapalos	Testa di moro	Testa di moro
1	67	3 mm x-veneér	1089L	Ezelshoofd	Herraje de juntapalos	Testa di moro	Testa di moro
2	68	3 mm x-veneér	1089L	Konsole	Consola, Caballetes	Consolle	Console
1	69	3 mm x-veneér	1089L	Mastvoet	Pie de mástil	Piede d'albero	Pé de mastro
1	70	3 mm x-veneér	1089L	Mastvoet	Pie de mástil	Piede d'albero	Pé de mastro
1	71	3 mm x-veneér	1089L	Mastvoet	Pie de mástil	Piede d'albero	Pé de mastro
1	72	3 mm x-veneér	1089L	Ezelshoofd	Herraje de juntapalos	Testa di moro	Testa di moro
1	73	3 mm x-veneér	1089L	Ezelshoofd	Herraje de juntapalos	Testa di moro	Testa di moro
1	74	3 mm x-veneér	1089L	Ezelshoofd	Herraje de juntapalos	Testa di moro	Testa di moro
1	75	3 mm x-veneér	1089L	Winch	Chigre	Verricello, Arganello	Guincho
1	76	3 mm x-veneér	1089L	Blok	Bloque	Blocco	Bloco
2	77	3 mm x-veneér	1089L	Voor rollen	Rodillos	Per pulegge	Fixador do ovém
1	78	3 mm x-veneér	1089L	Galg	Guindastes	Braccio da carico	Arco do guindaste
1	79	3 mm x-veneér	1089L	Roerkonig	Proa de timón	Dritto di poppa	Suporte do leme
1	80	3 mm x-veneér	1089L	Tussenstuk	Pieza intermedia	Pezzo centrale	Peça intermediária
10	81	1 mm x-veneér	1091L	Galerie	Galeria	Galleria	Galeria
1	82	1 mm x-veneér	1091L	Juffernblokken	Virgenes	Testa di montone	Bigota
1	83	1 mm x-veneér	1091L	Winch	Chigre	Verricello, Arganello	Guincho
1	84	1 mm x-veneér	1091L	Winch	Chigre	Verricello, Arganello	Guincho
6	85	1 mm x-veneér	1091L	Winch	Chigre	Verricello, Arganello	Guincho
2	86	1 mm x-veneér	1091L	Nagelbank	Banco de cabillas	Rastrelliera	Banco dos pinos de amarração
1	87	1 mm x-veneér	1091L	Nagelbank	Banco de cabillas	Rastrelliera	Banco dos pinos de amarração
2	88	1 mm x-veneér	1091L	Nagelbank	Banco de cabillas	Rastrelliera	Banco dos pinos de amarração

Table of contents:

Pcs.	No.	Dimension	Material	NL	E	I	P
3	89	1 mm x-veneér	1091L	Nagelbank	Banco de cabillas	Rastrelliera	Banco dos pinos de amarração
2	90	2 mm x-veneér	1090L-A	Reddingsboot	Bote salvavidas	Battello di salvataggio	Barco salva-vidas
2	91	1 mm x-veneér	1091L	Verhaalklamp	Escobén	Passacavo	Tubarão hawse
17	92	1 mm x-veneér	1091L	Voor boom	Botalón	Scaletta	Estopa
14	93	1 mm x-veneér	1091L	Ladder	Escalera	Scaletta	Escada
2	94	1 mm x-veneér	1091L	Stuurkolom	Soporte del timón	Posto del timone	Bloco do timão
1	95	1 mm x-veneér	1091L	Galerie	Galeria	Galleria	Galeria
1	96	1 mm x-veneér	1091L	Galerie	Galeria	Galleria	Galeria
2	97	1 mm x-veneér	1091L	Sierwerk	Galeón	Figurine	Figura
2	98	1 mm x-veneér	1091L	Sierwerk	Galeón	Figurine	Figura
2	100	4 mm x-veneér	1088L	Bolder	Bolardo	Bitta	Poste de amarração
1	101	4 mm x-veneér	1087L-B	Voor scheepsbel	Campanilla	Verricello	Amurada de pópa
2	102	4 mm x-veneér	1087L-A	Winch	Chigre	Verricello, Arganello	Guincho
2	103	4 mm x-veneér	1088L	Stander	Soporte / Pedestal / Peana	Supporto	Suporte para o casco
2	104	4 mm x-veneér	1087L-B	Tussenstuk	Pieza intermedia	Pezzo centrale	Peça intermediária
1	105	50x120mm		Acetaat	Acetate	Acetato	Acetato
1	106	4x14x500mm	Basswood	Strip	Listón	Listello	Tira
1	107	4x4x600mm	Basswood	Strip	Listón	Listello	Tira
3	108	2,8x8x550mm	Obechi	Strip	Listón	Listello	Tira
46	109	1,8x7x780mm	Obechi	Strip	Listón	Listello	Tira
2	110	1,8x6x550mm	Obechi	Strip	Listón	Listello	Tira
2	111	1,8x5x550mm	Obechi	Strip	Listón	Listello	Tira
10	112	1,8x3x550mm	Obechi	Strip	Listón	Listello	Tira
5	113	1,8x2x550mm	Obechi	Strip	Listón	Listello	Tira
3	114	2,8x5x550mm	Obechi	Strip	Listón	Listello	Tira
1	115	5x5x550mm	Basswood	Strip	Listón	Listello	Tira
1	116	2x2x600mm	Basswood	Strip	Listón	Listello	Tira
3	117	0,7x1x550mm	Mahogany	Strip	Listón	Listello	Tira
1	118	0,7x2x550mm	Mahogany	Strip	Listón	Listello	Tira
29	119	0,7x4x550mm	Annegré	Strip	Listón	Listello	Tira
1	120	ø12x30mm	Basswood	Rondhout	Palo redondo	Bastone rotondo	Bastão redondo
1	121	2 mm x-veneér	1090L-B	Reddingsboot	Bote salvavidas	Battello di salvataggio	Barco salva-vidas
1	123		9009S	Zeil	Vela	Vele	Velas
1	124			Tekening	El dijubo	Disegno	Desenho
1	125			Bouwbeschrijving	Instrucciones de montaje	Istruzioni di montaggio	Instruções de montagem
1	126		FL 115	Vlag	Bandera	Bandiera	Bandeira
1	127	2 mm x-veneér	1090L-A	Reddingsboot	Bote salvavidas	Battello di salvataggio	Barco salva-vidas
1	128	2 mm x-veneér	1090L-B	Reddingsboot	Bote salvavidas	Battello di salvataggio	Barco salva-vidas
1	129	2 mm x-veneér	1090L-B	Reddingsboot	Bote salvavidas	Battello di salvataggio	Barco salva-vidas

Table of contents:

Pcs.	No.	Dimension	Material	NL	E	I	P
1	130	2 mm x-veneér	1090L-B	Reddingsboot	Bote salvavidas	Battello di salvataggio	Barco salva-vidas
1	131	2 mm x-veneér	1090L-B	Reddingsboot	Bote salvavidas	Battello di salvataggio	Barco salva-vidas
1	132	2 mm x-veneér	1090L-A	Reddingsboot	Bote salvavidas	Battello di salvataggio	Barco salva-vidas
1	133	2 mm x-veneér	1090L-A	Reddingsboot	Bote salvavidas	Battello di salvataggio	Barco salva-vidas
1	134	1 mm x-veneér	1091L	Reddingsboot	Bote salvavidas	Battello di salvataggio	Barco salva-vidas
1	135	1 mm x-veneér	1091L	Reddingsboot	Bote salvavidas	Battello di salvataggio	Barco salva-vidas
1	136	2 mm x-veneér	1090L-A	Reddingsboot	Bote salvavidas	Battello di salvataggio	Barco salva-vidas
1	F73	30 m		Takelgaren	Hilo de aparejo	Filo per manovre	Linha de cordame
1	F72	30 m		Takelgaren	Hilo de aparejo	Filo per manovre	Linha de cordame
1	F71	50 m		Takelgaren	Hilo de aparejo	Filo per manovre	Linha de cordame
1	F70	100 m		Takelgaren	Hilo de aparejo	Filo per manovre	Linha de cordame
1	BM1	ø5x190mm	Basswood	Ezelshoofd	Herraje de juntapalos	Testa di moro	Testa di moro
1	BM2	ø8x210mm	Basswood	Ezelshoofd	Herraje de juntapalos	Testa di moro	Testa di moro
1	M1	ø8x300mm	Basswood	Voormast	Mástil	L'albero anteriore	Mastro dianteiro
1	M2	ø6x180mm	Basswood	Voormast	Mástil	L'albero anteriore	Mastro dianteiro
1	M3	ø4x140mm	Basswood	Voormast	Mástil	L'albero anteriore	Mastro dianteiro
1	M4	ø10x330mm	Basswood	Hoffmast, Hoofdmast	Palo, principal	Albero, principale	Mastro principal
1	M5	ø6x235mm	Basswood	Hoffmast, Hoofdmast	Palo, principal	Albero, principale	Mastro principal
1	M6	ø4x140mm	Basswood	Hoffmast, Hoofdmast	Palo, principal	Albero, principale	Mastro principal
1	M7	ø2x155mm	Basswood	Hoffmast, Hoofdmast	Palo, principal	Albero, principale	Mastro principal
1	M8	ø6x340mm	Basswood	Bezaanmast	Verga de mesana	Albero di mezzana	Mastro de mezena
1	M9	ø4x140mm	Basswood	Bezaanmast	Verga de mesana	Albero di mezzana	Mastro de mezena
1	R1	ø4x180mm	Basswood	Ra	Verga	Pennone	Verga
1	R2	ø5x280mm	Basswood	Ra	Verga	Pennone	Verga
1	R3	ø4x225mm	Basswood	Ra	Verga	Pennone	Verga
1	R4	ø3x140mm	Basswood	Ra	Verga	Pennone	Verga
1	R5	ø5x280mm	Basswood	Ra	Verga	Pennone	Verga
1	R6	ø4x225mm	Basswood	Ra	Verga	Pennone	Verga
1	R7	ø4x225mm	Basswood	Ra	Verga	Pennone	Verga
1	R8	ø4x225mm	Basswood	Ra	Verga	Pennone	Verga
1	R9	ø3x200mm	Basswood	Ra	Verga	Pennone	Verga
1	R10	ø3x120mm	Basswood	Ra	Verga	Pennone	Verga
1	R11	ø3x120mm	Basswood	Ra	Verga	Pennone	Verga

Fittings:

Pcs.	No.	Dimension	Material	DK	GB	D	F
1	F22A	ø0,5x2500mm	Copper	Kobbertråd	Copperwire	Kupferdraht	Fil de cuivre
2	F41	12mm	Plastic	Klyds	Fairlead	Klüse	Chaumard
1	F51	ø24mm	Brass	Ror	Rudder	Ruder	Gouvernail
54	F54	8mm	Wood	Kofilnagle	Belaying pin	Belegnägel	Cabillot
2	F89	51mm	Plastic	Anker	Anchor	Anker	Ancre
1	F117	46mm		Skorsten	Chimney	Schornstein	Cheminée
4	F163	ø6x40mm	Brass	Kanon	Cannon	Kanon	Canon
4	F164	2 mm x-veneér	F164L-6	Lavet	Carriage	Lafette	Affut de canon
1	F236	ø6mm		Klokke	Bell	Glocke	Cloche
40	F285	ø2x6mm	Brass	Øjebolt	Eye bolt	Augbolzen	Pitons
4	F291	ø5mm	Brass	Rulle	Roll	Rolle	Poulie
24	F317	ø4x2mm	Brass	Koøje	Porthole	Bullauge	Hublot
40	F330	ø1x10mm	Brass	Søm	Nail	Nägel	Clou
7	F348	9mm	Plastic	Klampe	Cleat	Klampe	Taquet
10	F378	ø4x1,5mm	Brass	Mastknop	Mastknop	Masttop	Pommes de mát
3	F379	ø5x1,5mm	Brass	Mastknop	Mastknop	Masttop	Pommes de mát
1	F409	ø1,5x250mm	Brass	Messingtråd	Brass wire	Messingdräht	Fils de laiton
62	F488	ø3mm	Plastic	Perle	Pearl	Perle	Perle
10	F495	ø4x24mm	Brass	Kanon	Cannon	Kanon	Canon
30	F537	25mm	Brass	Røstjern	Chainplate	Rüsteisen	Cadène
10	F540	10x14mm	Brass	Lavet	Carriage	Lafette	Affut de canon
8	F671	20mm	Brass	Rorbeslag	Rudder fitting	Ruderbeschlag	Gouvernail garniture
64	F695	ø5mm	Wood	Jomfru	Dead eye	Jungfer	Cap de mouton
52	F696	ø7mm	Wood	Jomfru	Dead eye	Jungfer	Cap de mouton
136	F697	5mm	Wood	Blok, Enkelt	Block, Single	Block, einzel	Poulie, simple
10	F698	5mm	Wood	Blok, Dobbelt	Block, Double	Block, doppel	Poulies, double
14	F700	7mm	Wood	Blok, Dobbelt	Block, Double	Block, doppel	Poulies, double
1	F1003	50mm	Brass	Galionsfigur	Figurehead	Galionsfigur	Figure de proue

Fittings:

Pcs.	No.	Dimension	Material	NL	E	I	P
1	F22A	ø0,5x2500mm	Copper	Koperdraad	Alambre de cabre	Filo ni rame	Fio de cobre
2	F41	12mm	Plastic	Verhaalklamp	Escobén	Passacavo	Tubarão hawse
1	F51	ø24mm	Brass	Roer	Timón	Timone	Leme
54	F54	8mm	Wood	Korvijnägel	Cabilla	Ribattino	Pino de amarração
2	F89	51mm	Plastic	Anker	Ancla	Ancora	Âncora
1	F117	46mm		Schoorsteen	Chimenia	Ciminiera	Chaminé
4	F163	ø6x40mm	Brass	Kanon	Cañón	Cannone	Canhão
4	F164	2 mm x-veneér	F164L-6	Kanonwagen	Cureña	Affusto	Carro
1	F236	ø6mm		Scheepbel	Campanilla	Campana	Sino
40	F285	ø2x6mm	Brass	Oogbout	Perno de cáncamo	Bullone ad occhio	Ferrolho
4	F291	ø5mm	Brass	Rollen	Rodillo	Pulegge	Polia
24	F317	ø4x2mm	Brass	Patrijspoort	Portilla	Oblò	Escotilha
40	F330	ø1x10mm	Brass	Spijkertje	Clavo	Chiodo	Prego
7	F348	9mm	Plastic	Klamp	Cornamusas	Galloccia	Cunho
10	F378	ø4x1,5mm	Brass	Mastkloot	Sombrerete de palo	Estremità superiore dell'albero	Topo do maestro
3	F379	ø5x1,5mm	Brass	Mastkloot	Sombrerete de palo	Estremità superiore dell'albero	Topo do maestro
1	F409	ø1,5x250mm	Brass	Messingdraad	Hilo de latón	Filo in ottone	Fio de latão
62	F488	ø3mm	Plastic	Perle	Perla	Perla	Pérola
10	F495	ø4x24mm	Brass	Kanon	Cañón	Cannone	Canhão
30	F537	25mm	Brass	Putting	Cadenote	Landra	Placas das correntes
10	F540	10x14mm	Brass	Kanonwagen	Cureña	Affusto	Carro
8	F671	20mm	Brass	Roerbeslag	Herrajes de timón	Accessori per timone	Ferragens para o leme
64	F695	ø5mm	Wood	Juffernblokken	Virgenes	Testa di montone	Bigota
52	F696	ø7mm	Wood	Juffernblokken	Virgenes	Testa di montone	Bigota
136	F697	5mm	Wood	Blok, enkel	Polea, simple	Blocco, semplice	Bloco, simples
10	F698	5mm	Wood	Blok, dubbel	Polea, Doble	Blocco, doppio	Bloce, duplo
14	F700	7mm	Wood	Blok, dubbel	Polea, Doble	Blocco, doppio	Bloce, duplo
1	F1003	50mm	Brass	Boegbeeld	Figurón de proa	Polena	Figura de proa

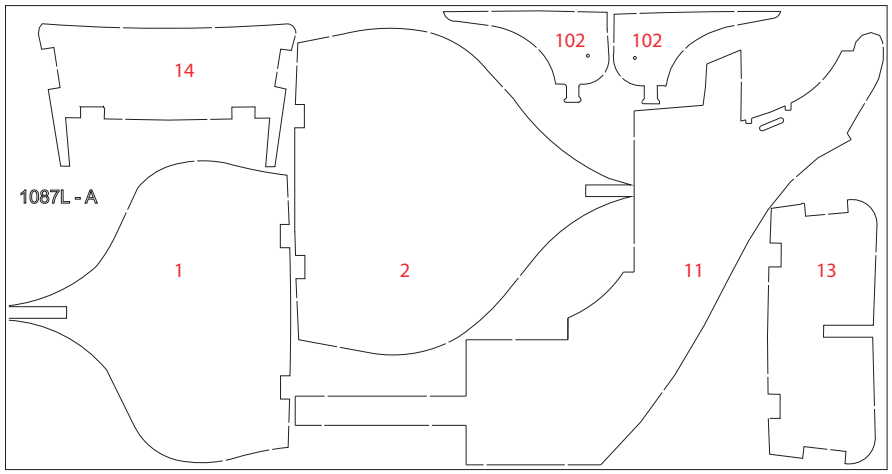
14
102
102
1087L - A
1
2
11
13

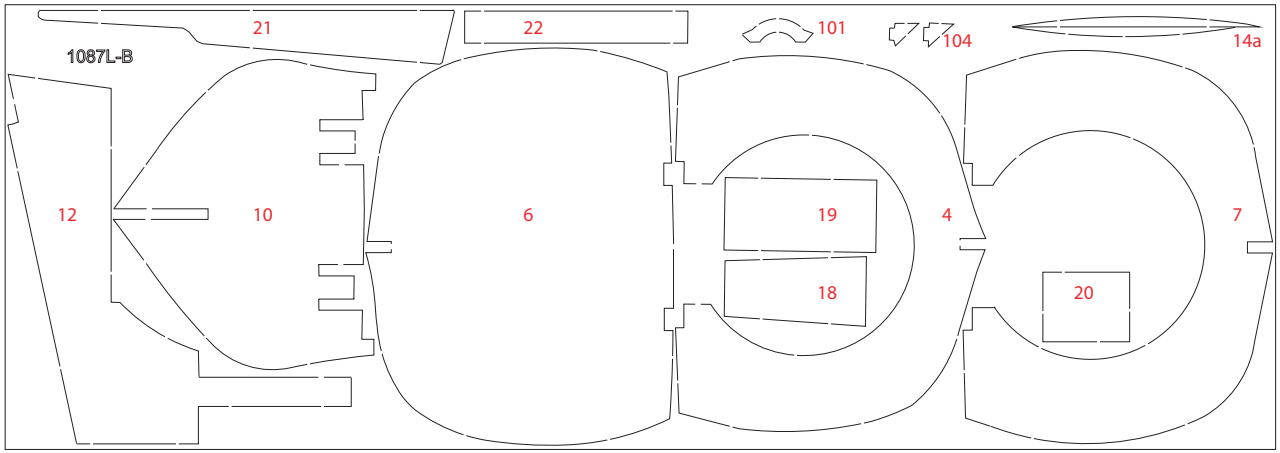
21
22
101
104
14a
1087L-B
12
10
6
19
4
7
18
20

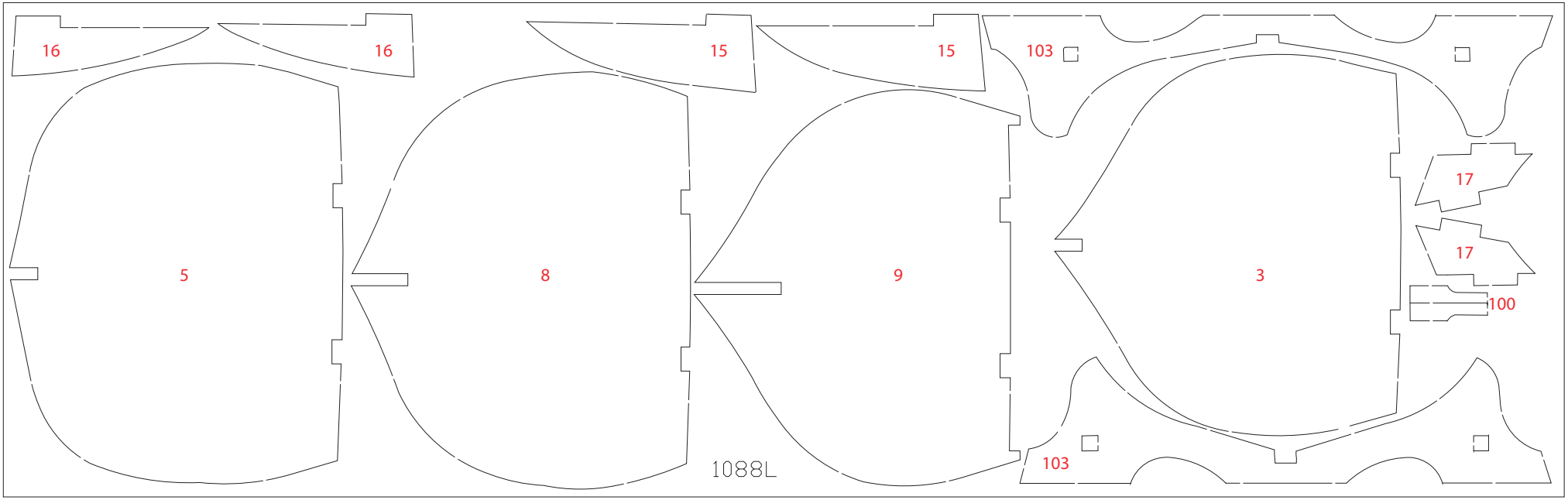
16
16
15
15
103
17
17
5
8
9
3
100
1088L
103

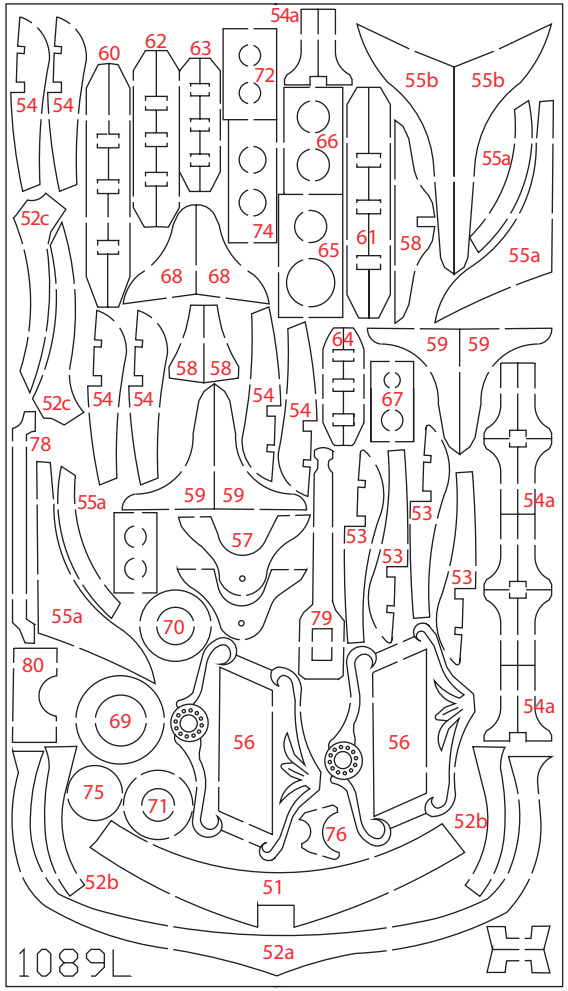
1089L

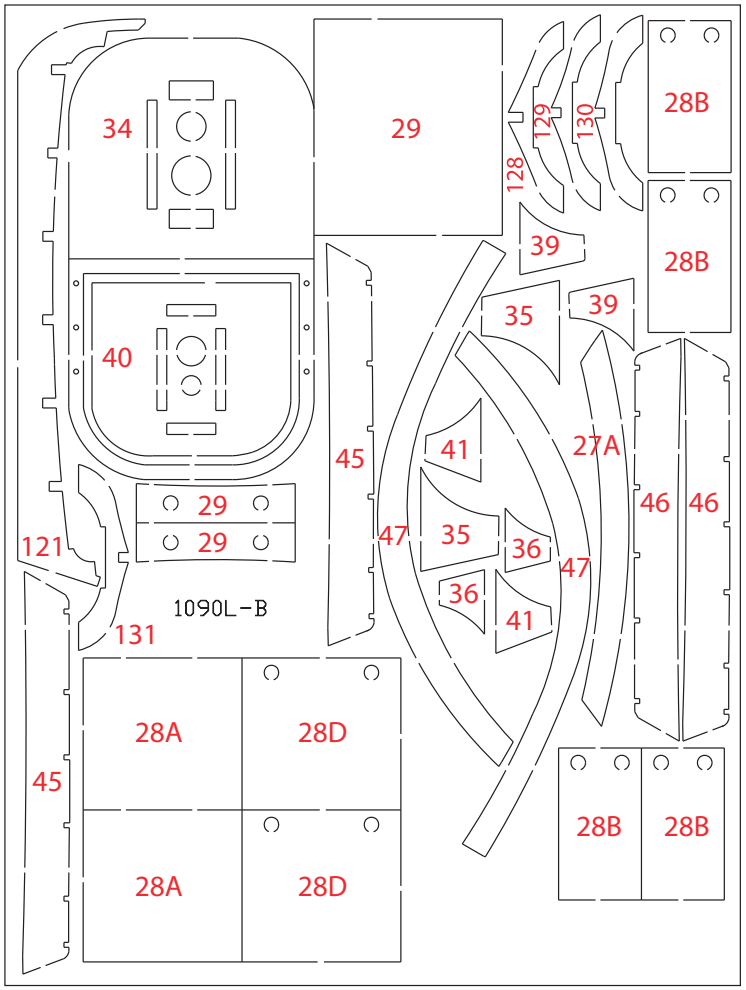
1090L-B

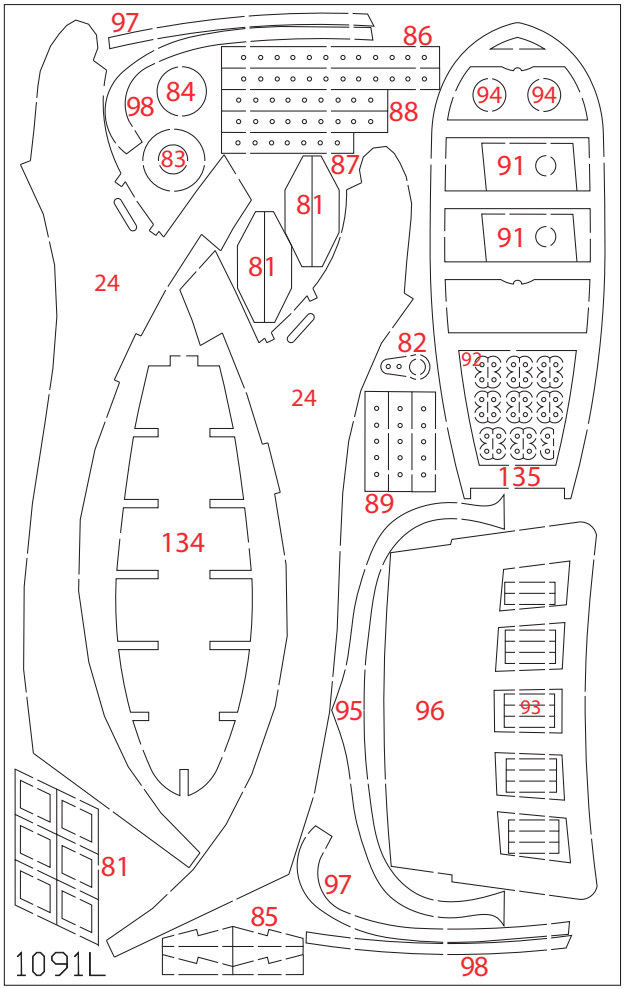
1091L

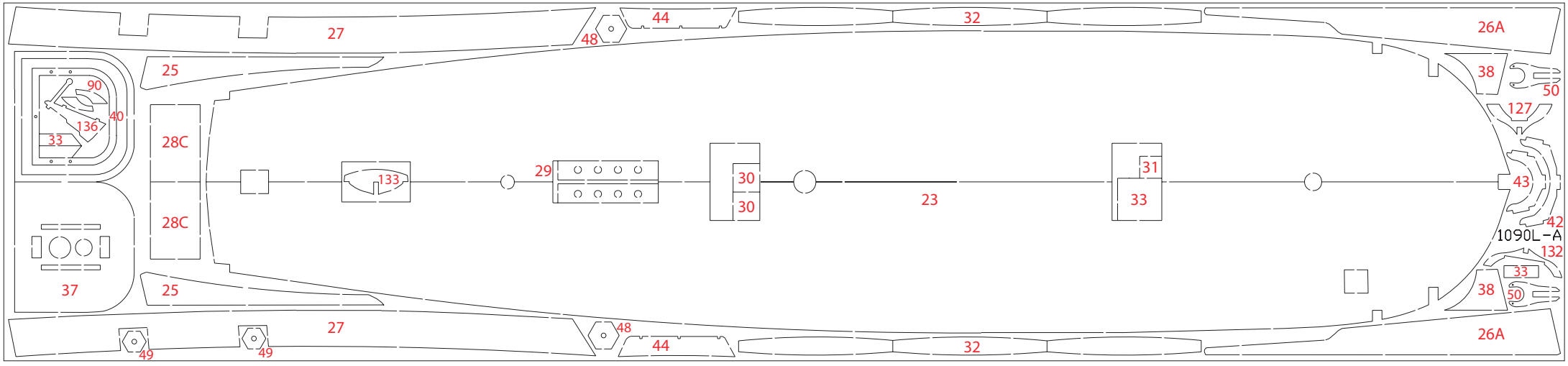
1090L-A

Symboler  = Rigningsnummer
= Farvenummer

Symbols  = Rigging No.
= Colour No.

Zeichen  = Takel Nr.
= Farben Nr.

Symboles  = Greement no.
= Couleur no.

Symbolen  = Tuigage Nr.
= Kleur Nr.

Símbolo  = Oparejo Nr.
= Color Nr.

Segno  = Attrezzatura Nº
= Colore Nº

Simbolos  = Cordame nº
= Cõr nº

Til denne model er mahogni bejdse og farver med følgende numre nødvendige:
For this model is mahogany stain and colours with the following numbers should be used:
Für dieses Modell sind Mahagoni Beize und Farben mit den folgenden Nummern notwendig:
Pour ce modèle, le mordant et les couleurs avec les numéros suivants doivent être employées:
Voor dit model zijn kleuren met de volgende nummers nodig:
Para est modelo se necesitan mordiente et colores con los siguientes nùmeros:
Per questo modello occorrono inchiostro tinteggiatore ”mogano” e colori con questi numeri:
Pinte o modelo com tintura cõr Mogno e as cõres sugeridas da Billing Boats:

Billing 1 = White
Billing 11 = Black
Billing 16 = Gold
Billing 17 = Clear Poly
Billing 36 = Bejdse/Stain/Beize/Mordant/Beize/Mordient

Fig. 1

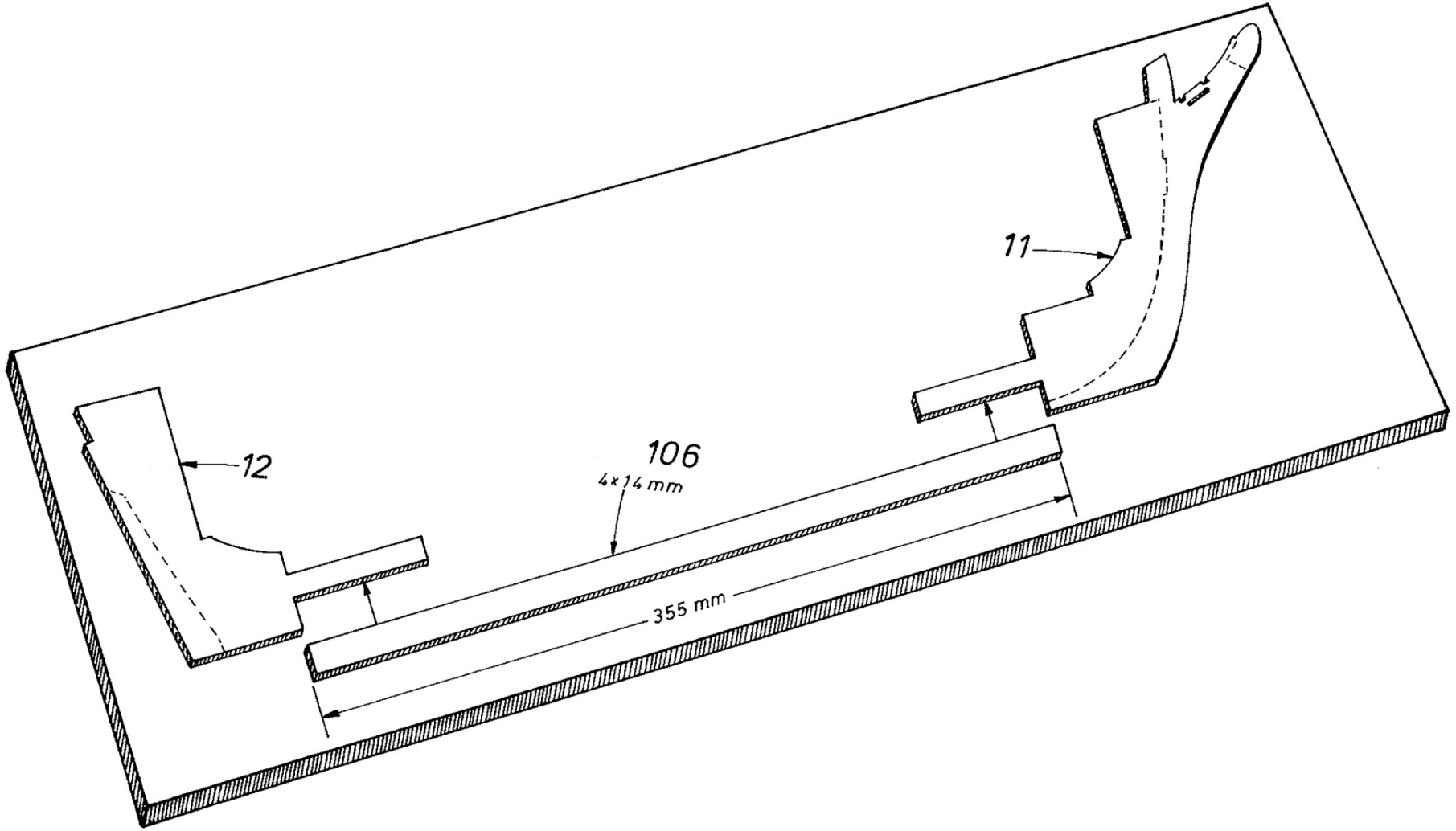

Fig. 2

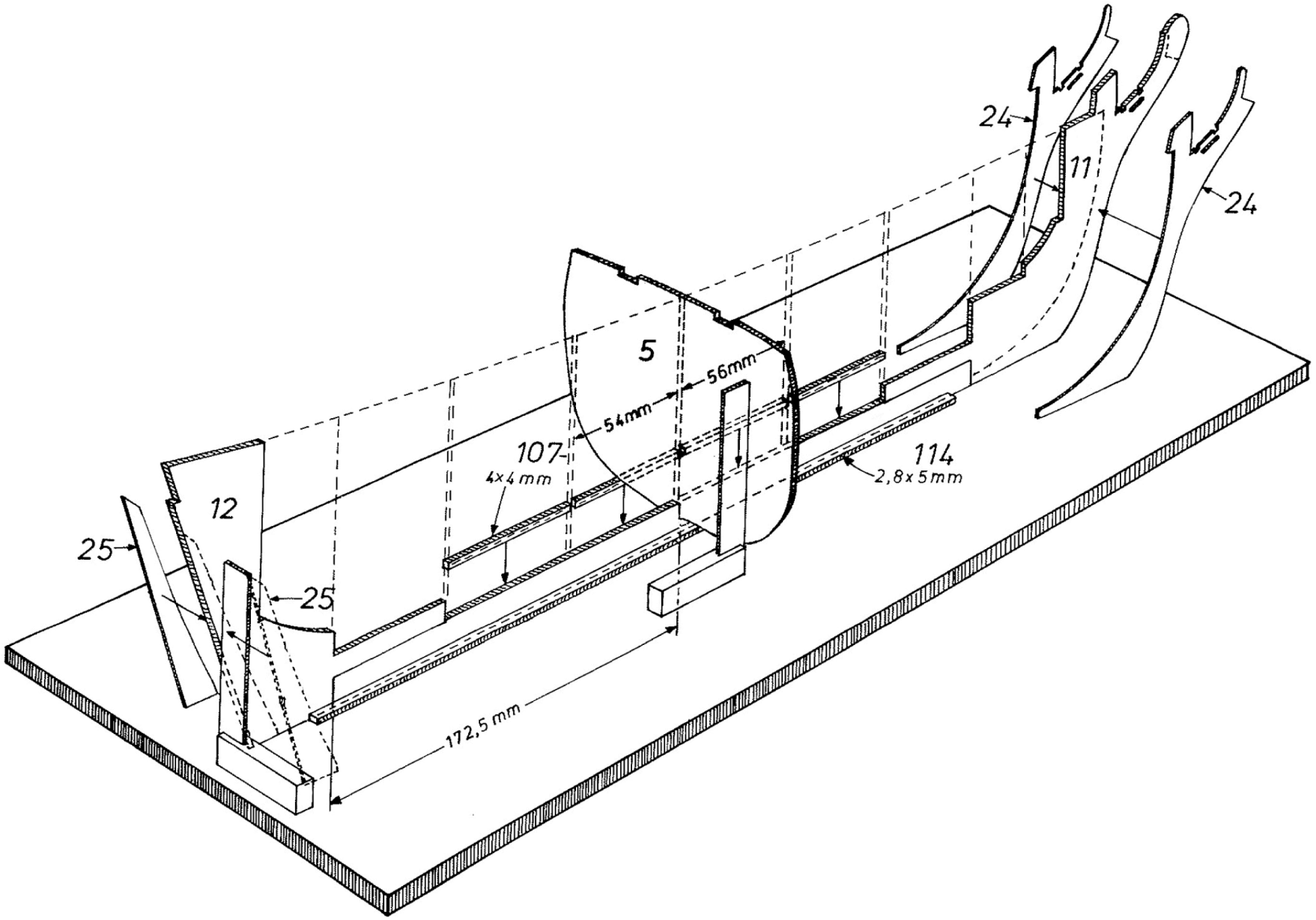

Fig. 3

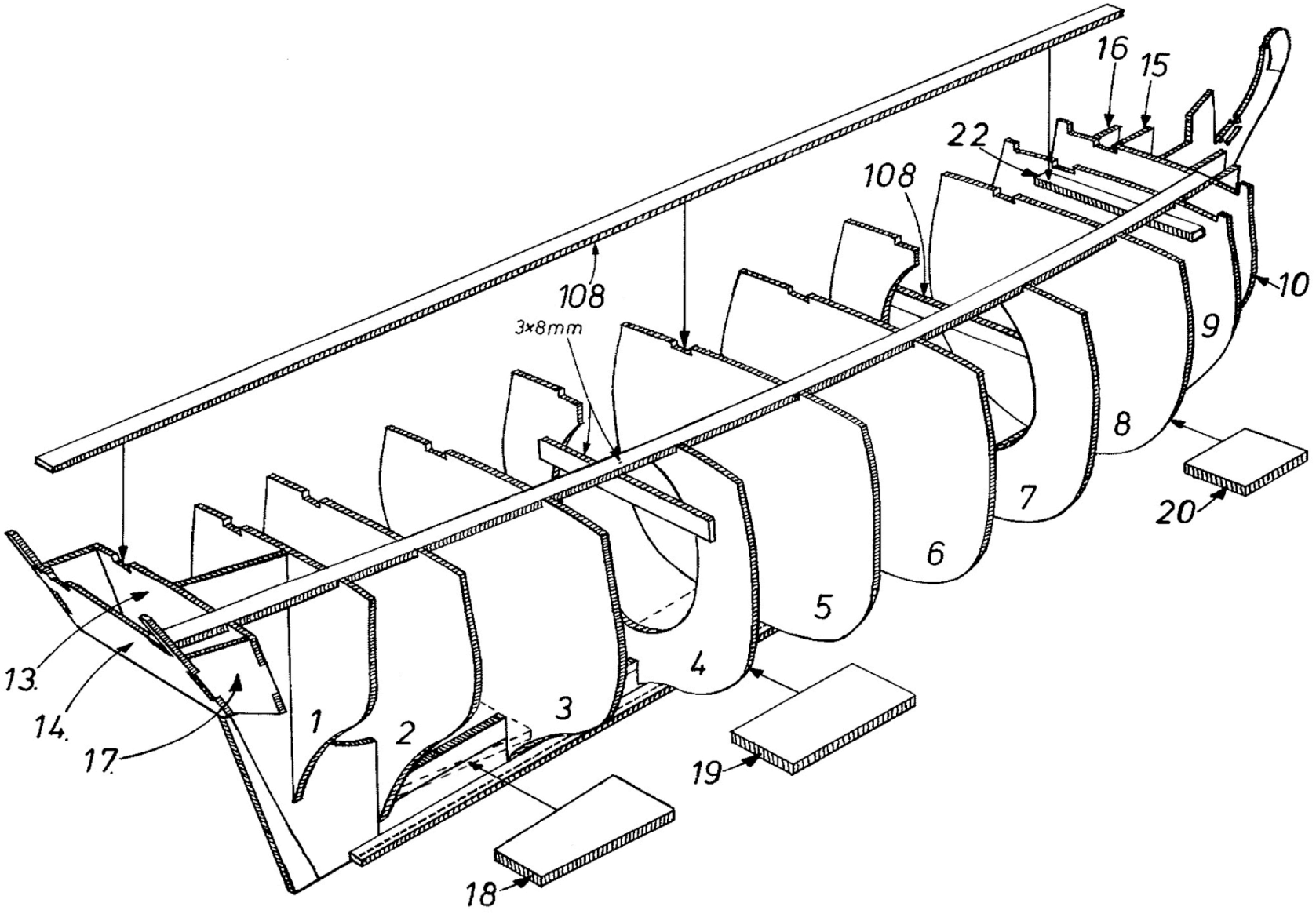

Fig. 4

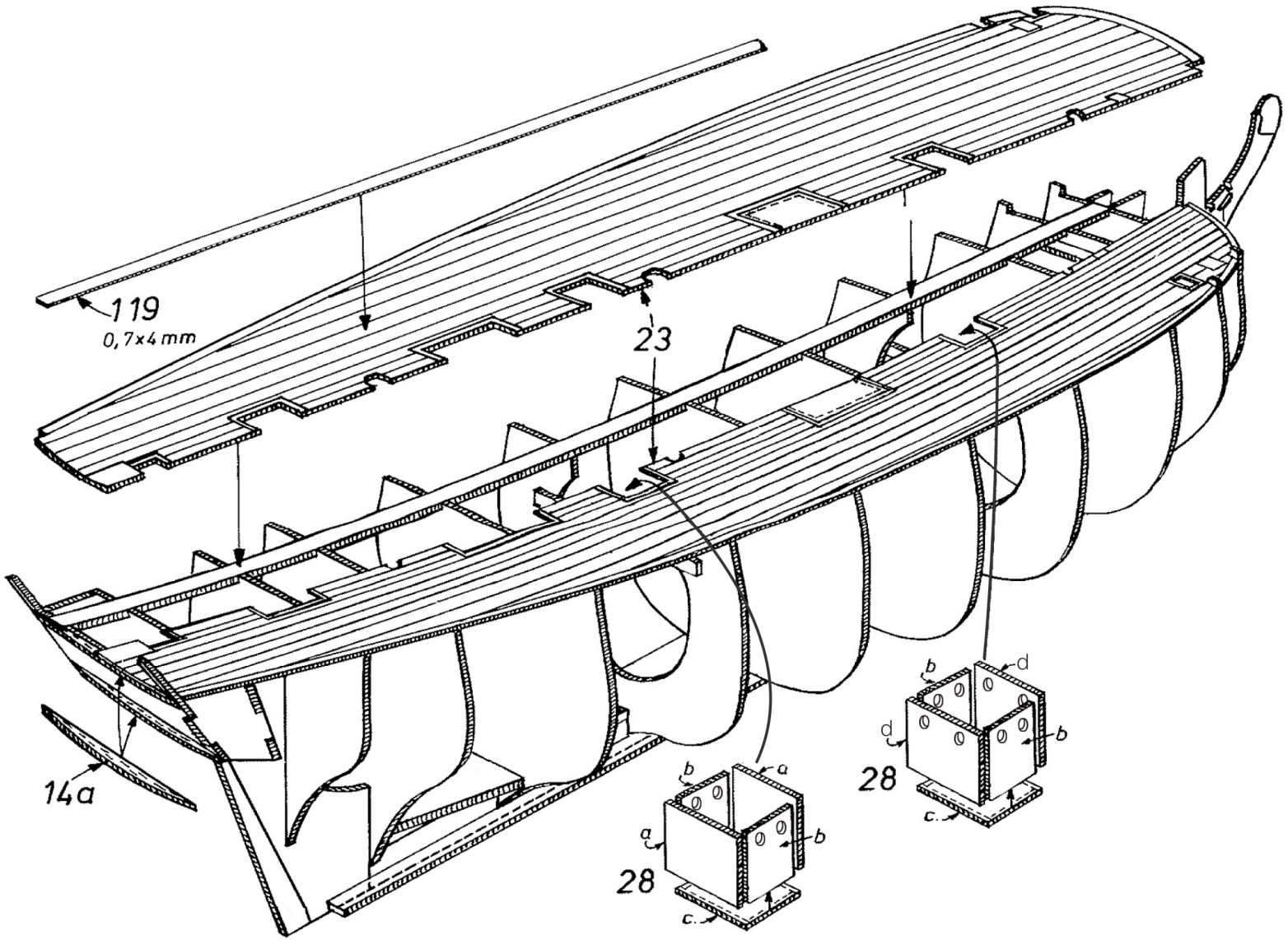

Fig. 5

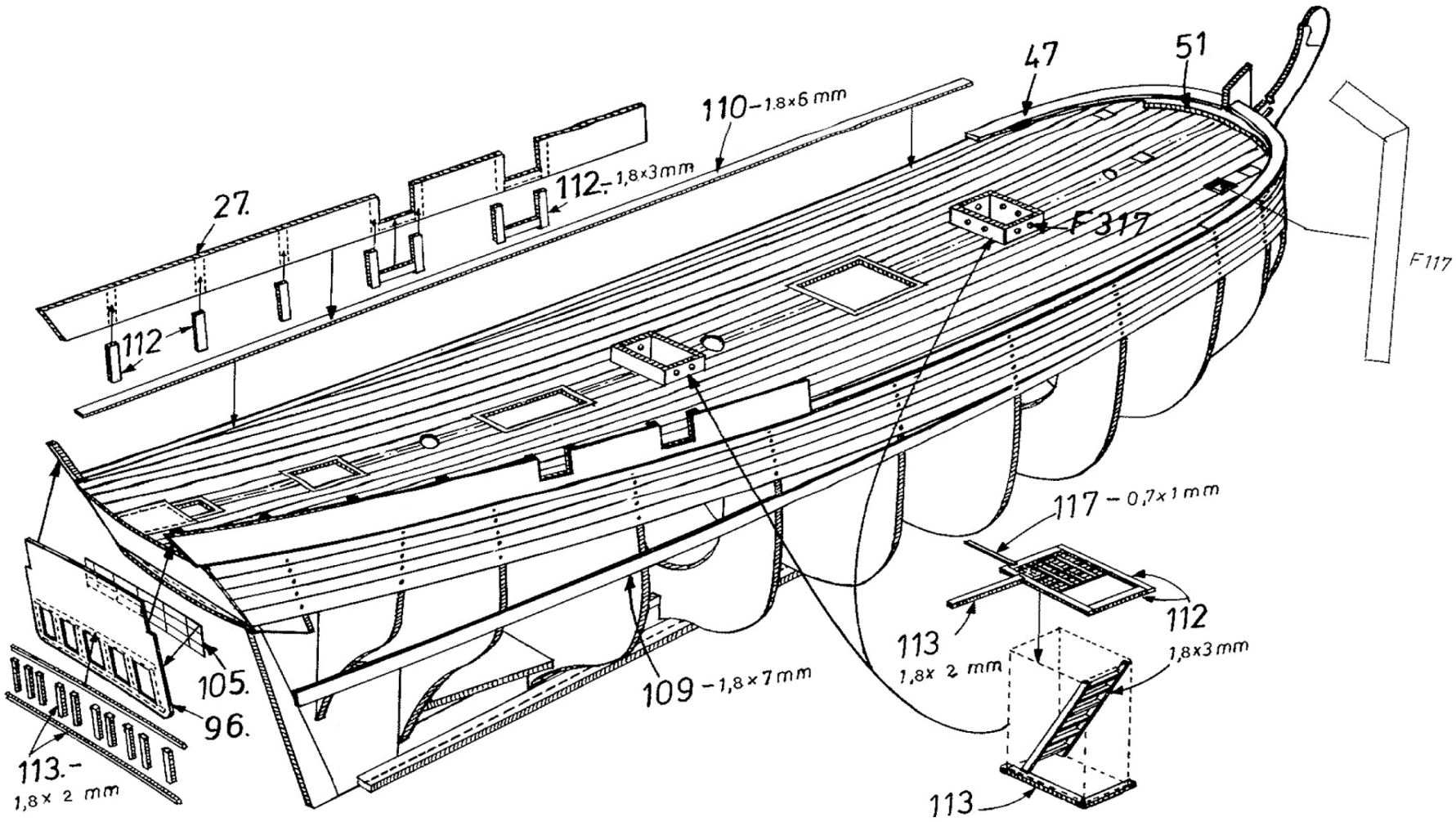
47
51
110 – 1,8×6 mm
112 – 1,8×3 mm
27.
112
F 317
F 117
117 – 0,7×1 mm
112
1,8×3 mm
113
1,8× 2 mm
105.
96.
109 – 1,8×7 mm
113.–
1,8× 2 mm
113

Fig. 6

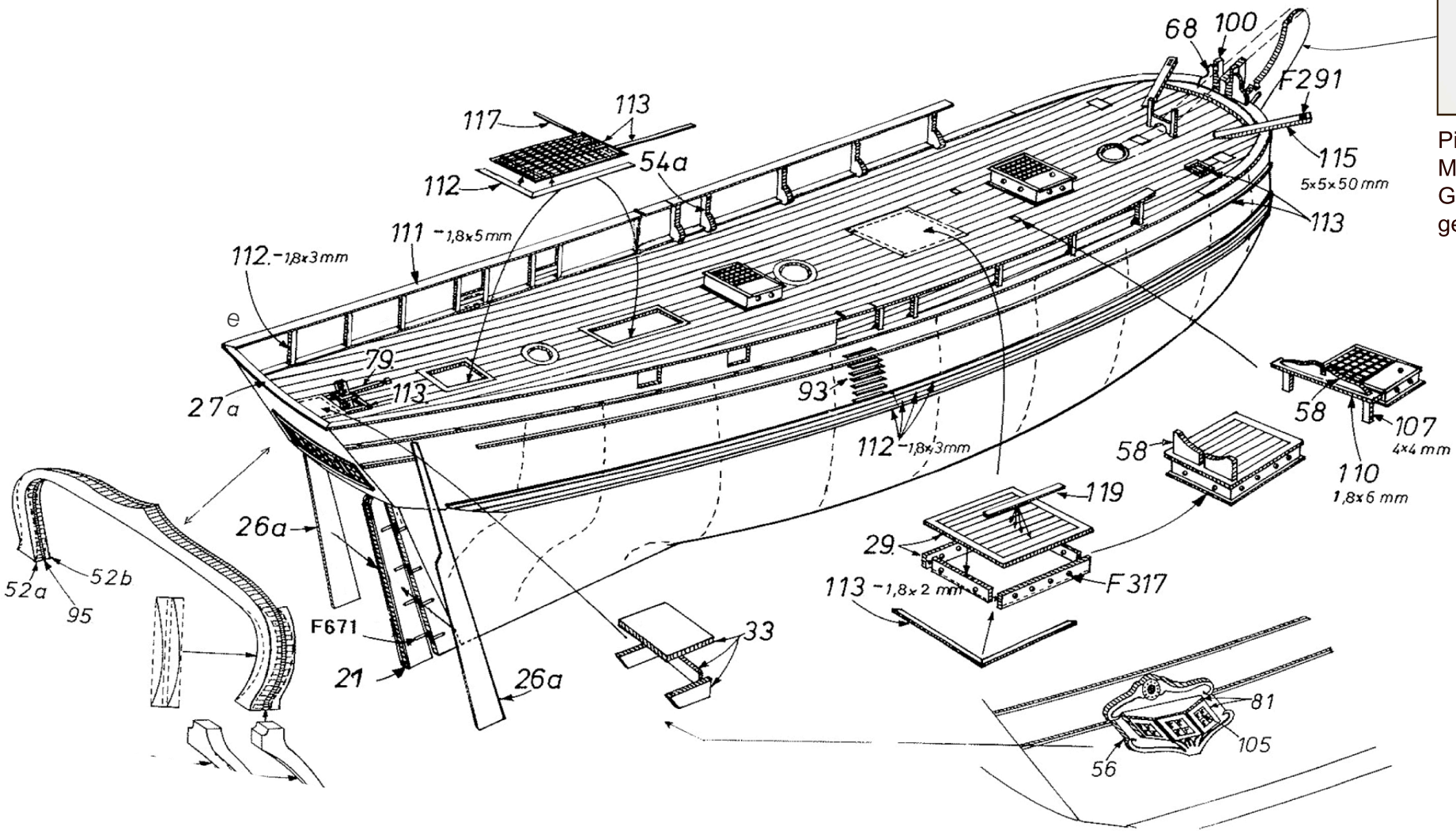



Pic. Figurehead.
Made with assistance of
Gerad Taylor
geradtaylor.com

Fig. 7

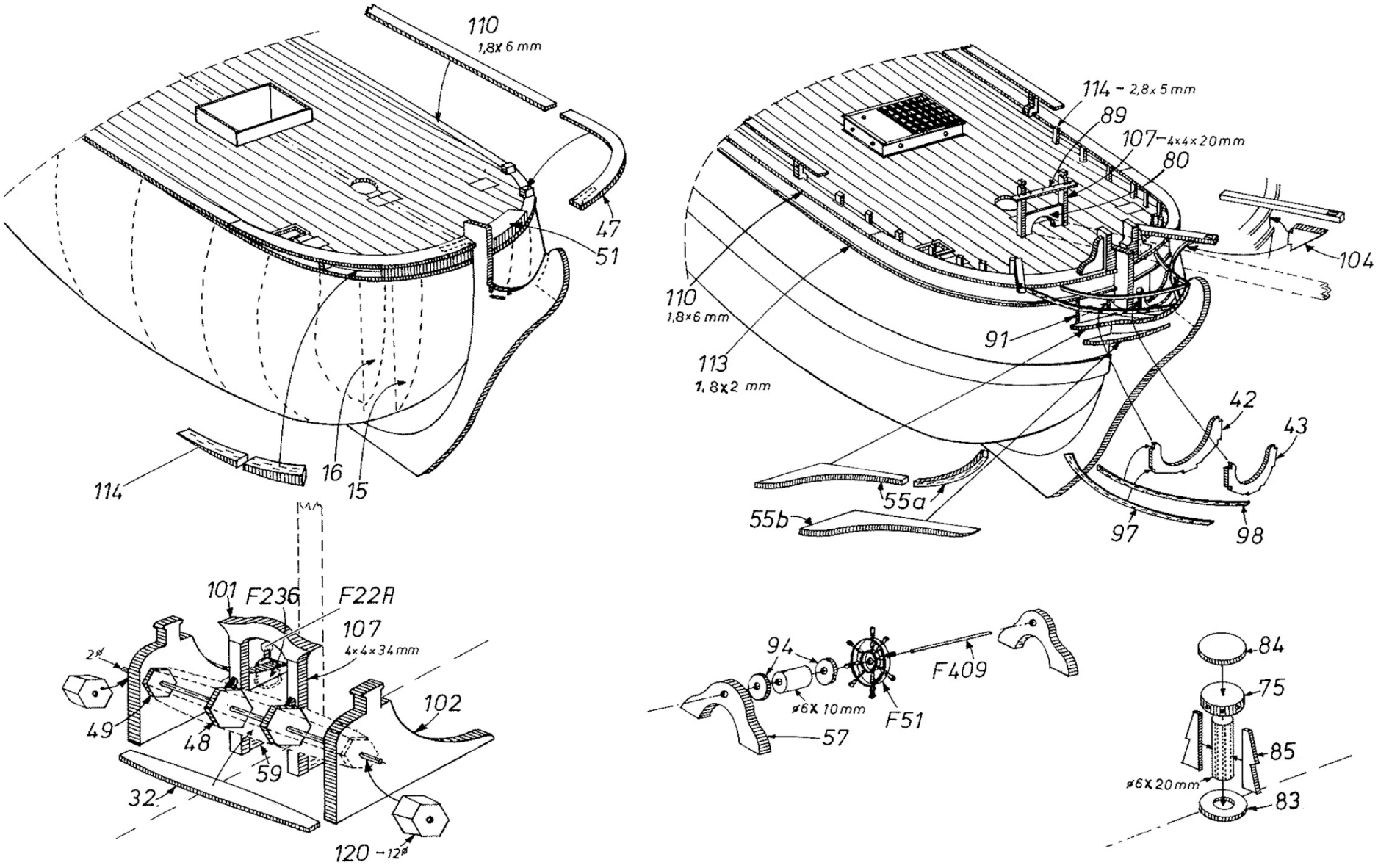
110
1,8x 6 mm
47
51
114
16
15
101
F236
F22R
107
4x4x34mm
2ø
49
48
59
32
102
120 - 12ø
114 - 2,8x 5 mm
89
107 - 4x4x20mm
80
104
110
1,8x6 mm
113
1,8x2 mm
91
42
43
55a
55b
97
98
94
F409
ø6x 10mm
F51
57
84
75
85
ø6x 20mm
83

Fig. 8

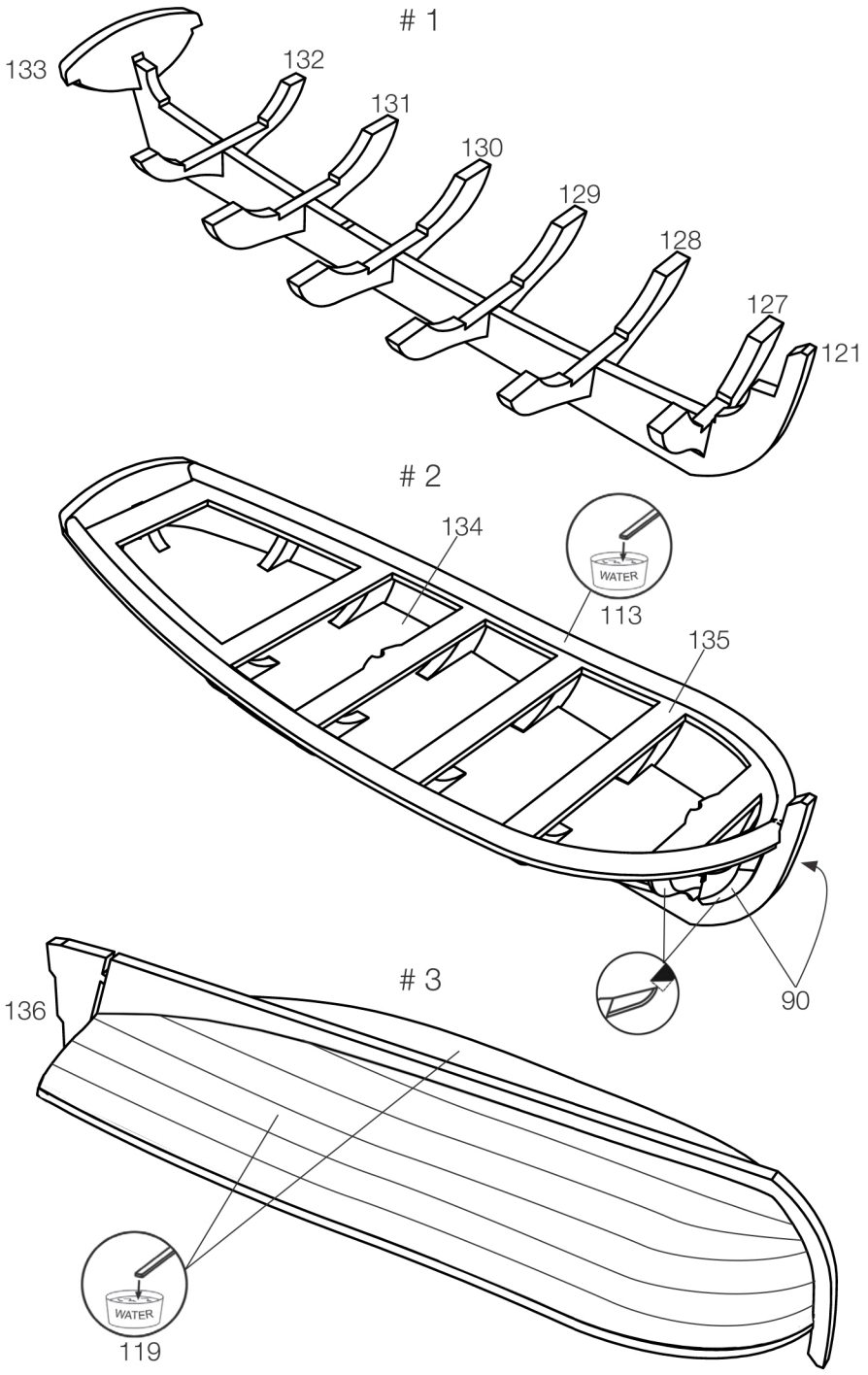
1
133
132
131
130
129
128
127
121
2
134
WATER
113
135
90
3
136
WATER
119

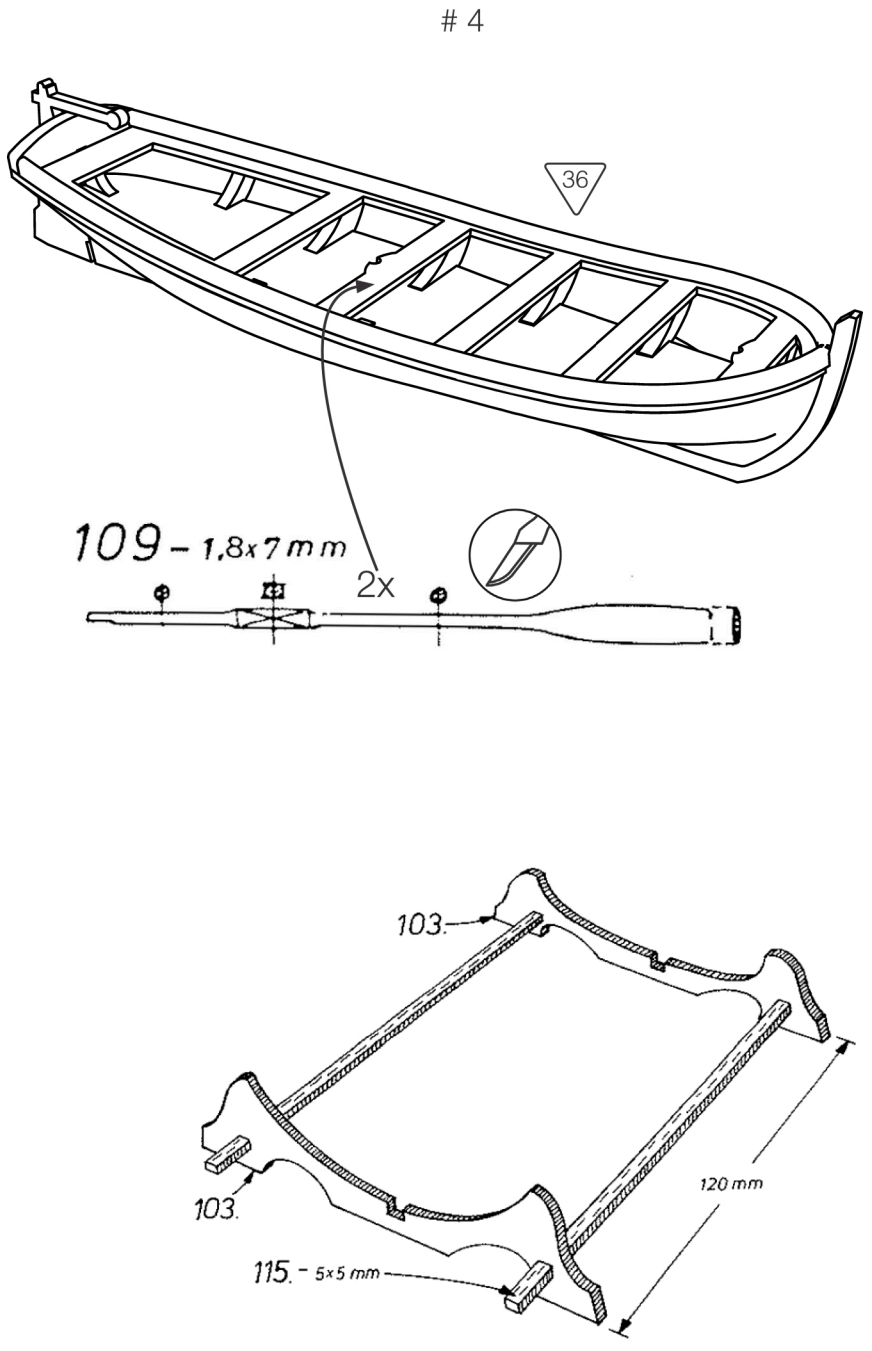
4
36
109 – 1,8x7 mm
2x
103.
103.
120 mm
115. – 5x5 mm

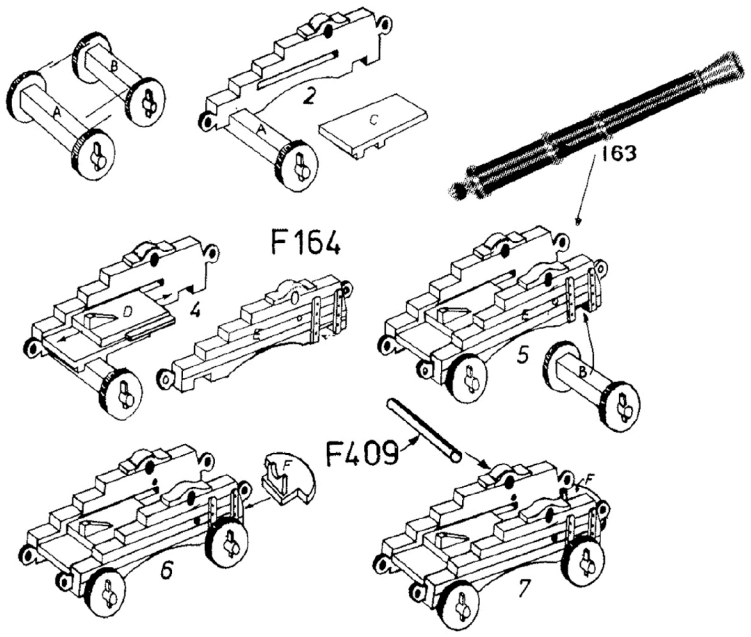

S1	F71	R1	F72	L1	F73
S2	F71	R2	F73	L2	F72
S3	F71	R3	F73	L3	F72
S4	F71	R4	F73	L4	F71
S5	F71	R5	F73	L5	F71
S6	F71	R6	F72	L6	F72
S7	F71	R7	F72	L7	F71
S8	F71	R8	F73	L8	F71
S9	F73	R9	F73	L9	F72
S10	F71	R10	F72	L10	F71
S11	F71	R11	F73	L11	F71
S12	F71	R12	F72	L12	F72
S13	F71	R13	F72	L13	F72
S14	F71	R14	F73	L14	F71
S15	F73	R15	F72	L15	F72
S16	F71	R16	F73	L16	F71
S17	F71	R17	F72	L17	F71
S18	F71	R18	F73	L18	F72
S19	F71	R19	F72	L19	F71
S20	F71	R20	F72	L20	F71
S21	F71	R21	F72	L21	F71
S22	F71	R22	F72	L22	F71
S23	F71			L23	F71
S24	F72			L24	F71
S25	F71			L25	F71
				L26	F71
				L27	F71
				L28	F71
				L29	F71
				L30	F71
				L31	F71
				L32	F71
				L33	F71

Fig. 9

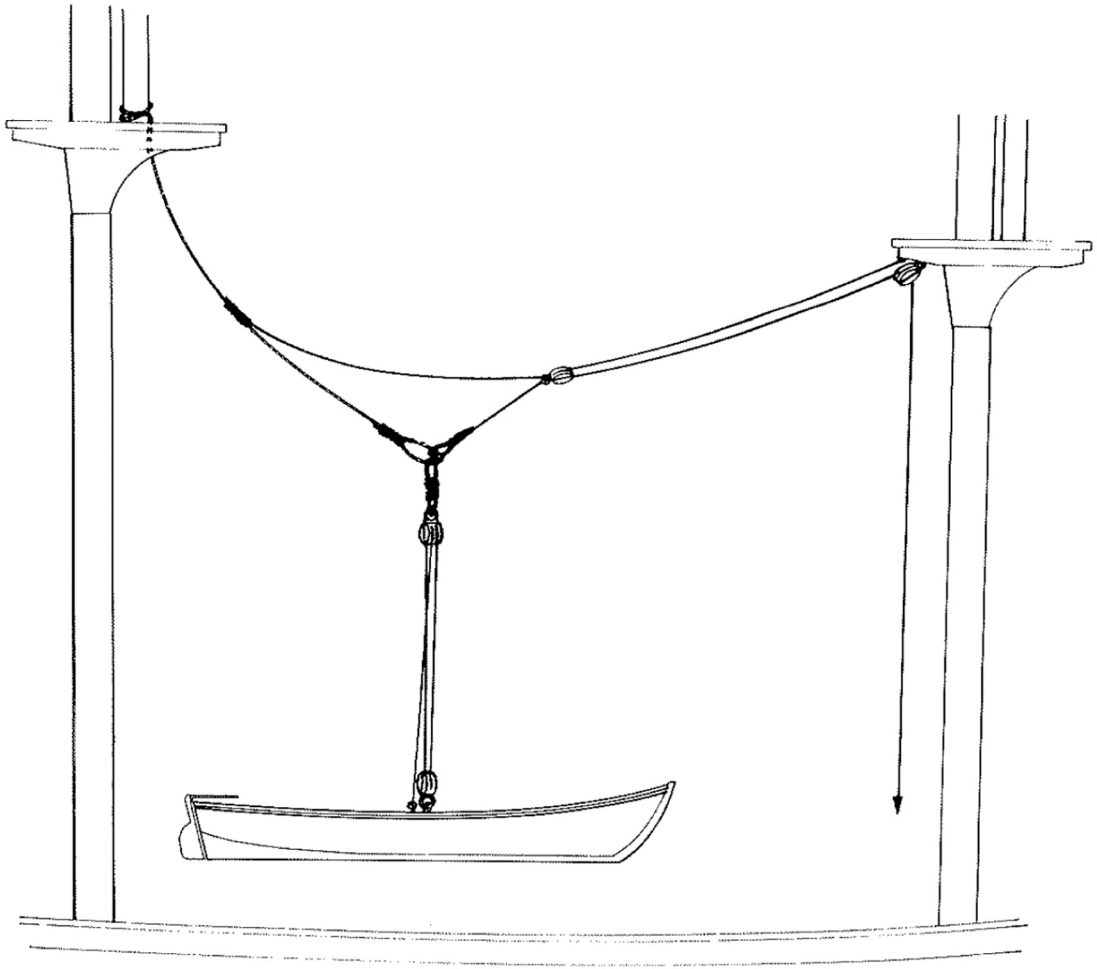

Fig. 10

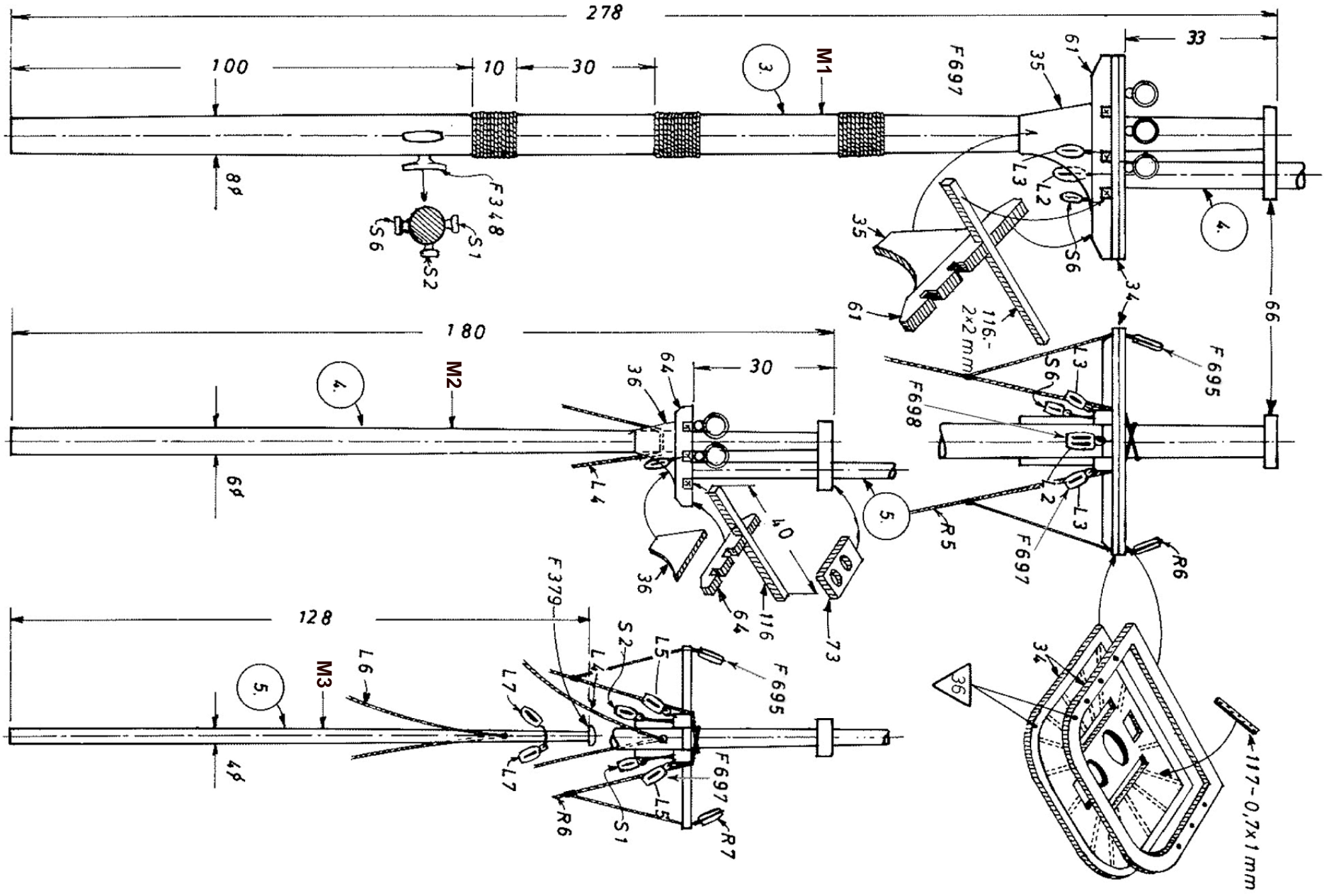

FORE MAST

Fig. 11

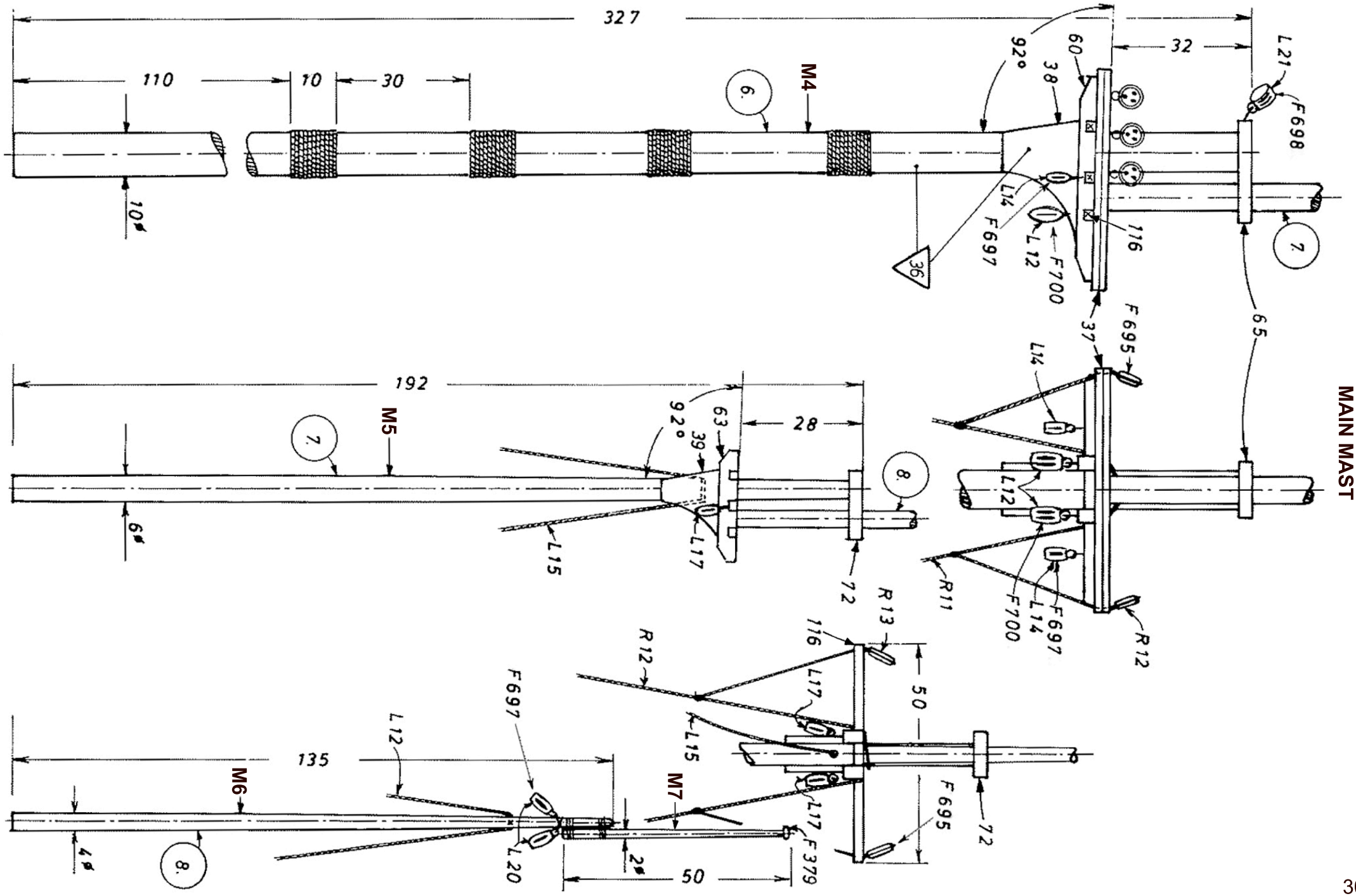

MAIN MAST

Fig. 12

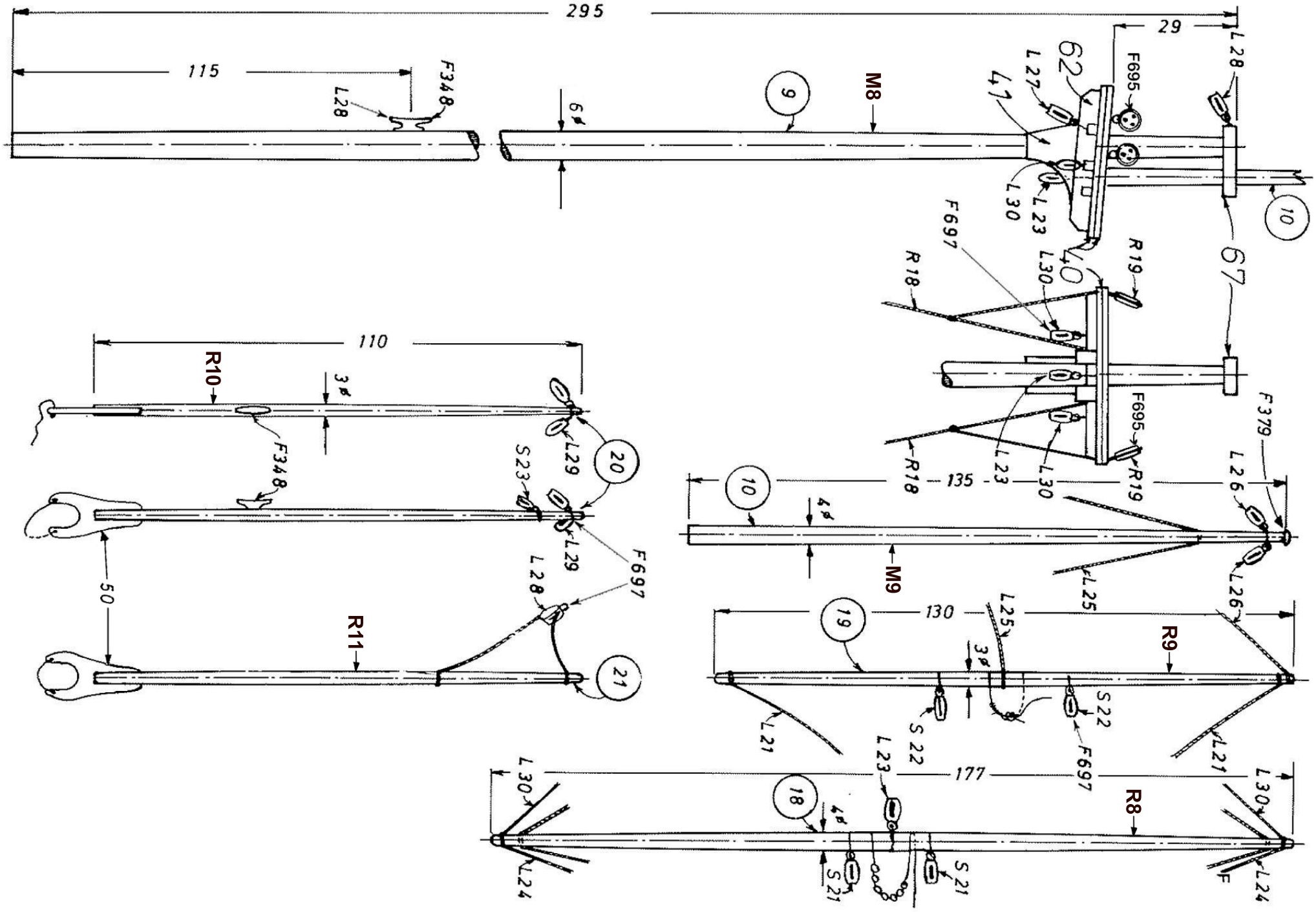

MIZZEN MAST

Fig. 13

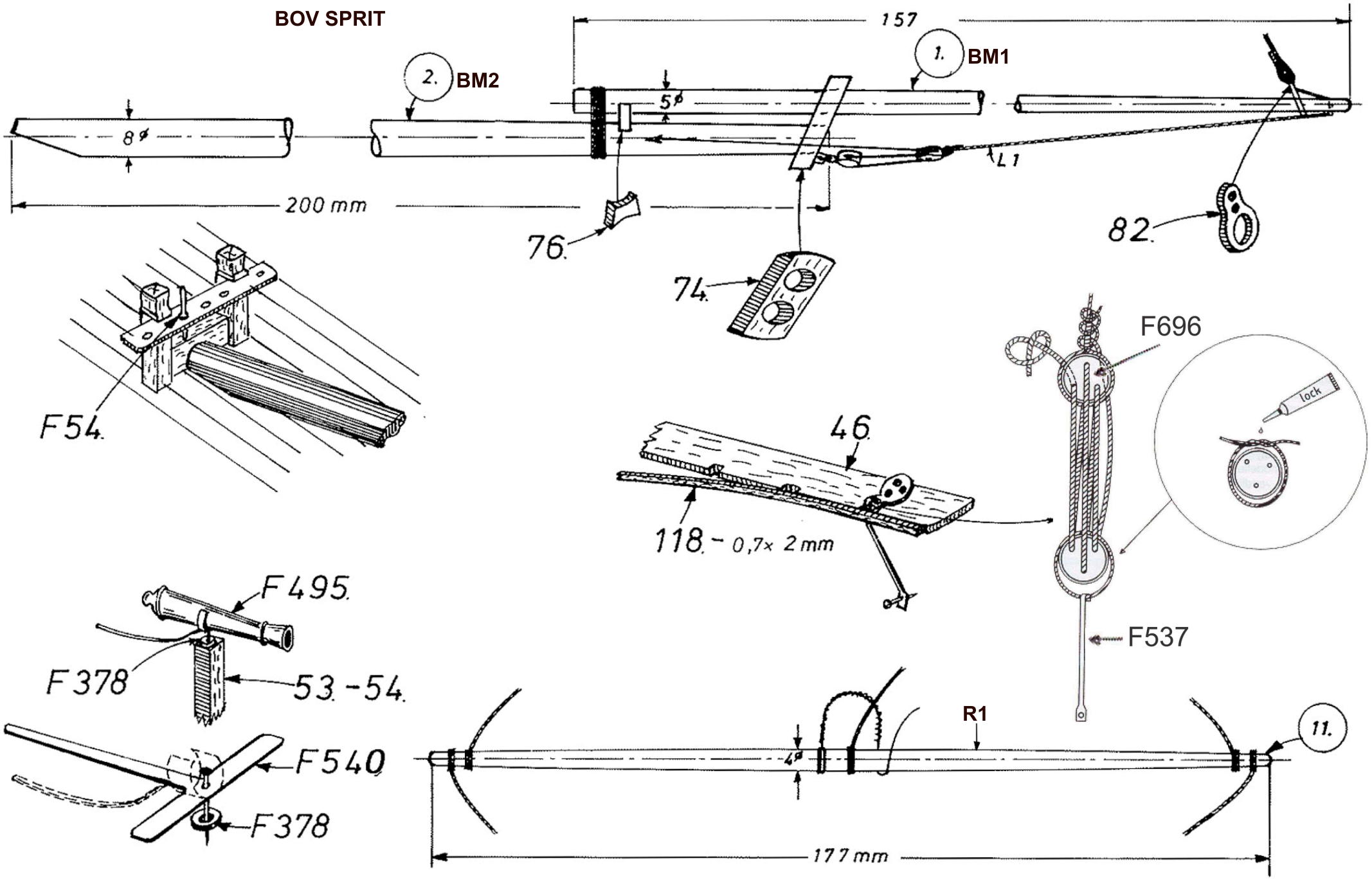
BOV SPRIT
157
1.
BM1
2.
BM2
5ø
8ø
200 mm
L1
76.
74.
82.
F54.
F696
lock
46.
118. - 0,7× 2 mm
F537
F495.
F378
53.-54.
F540
F378
R1
4ø
11.
177 mm

Fig. 14

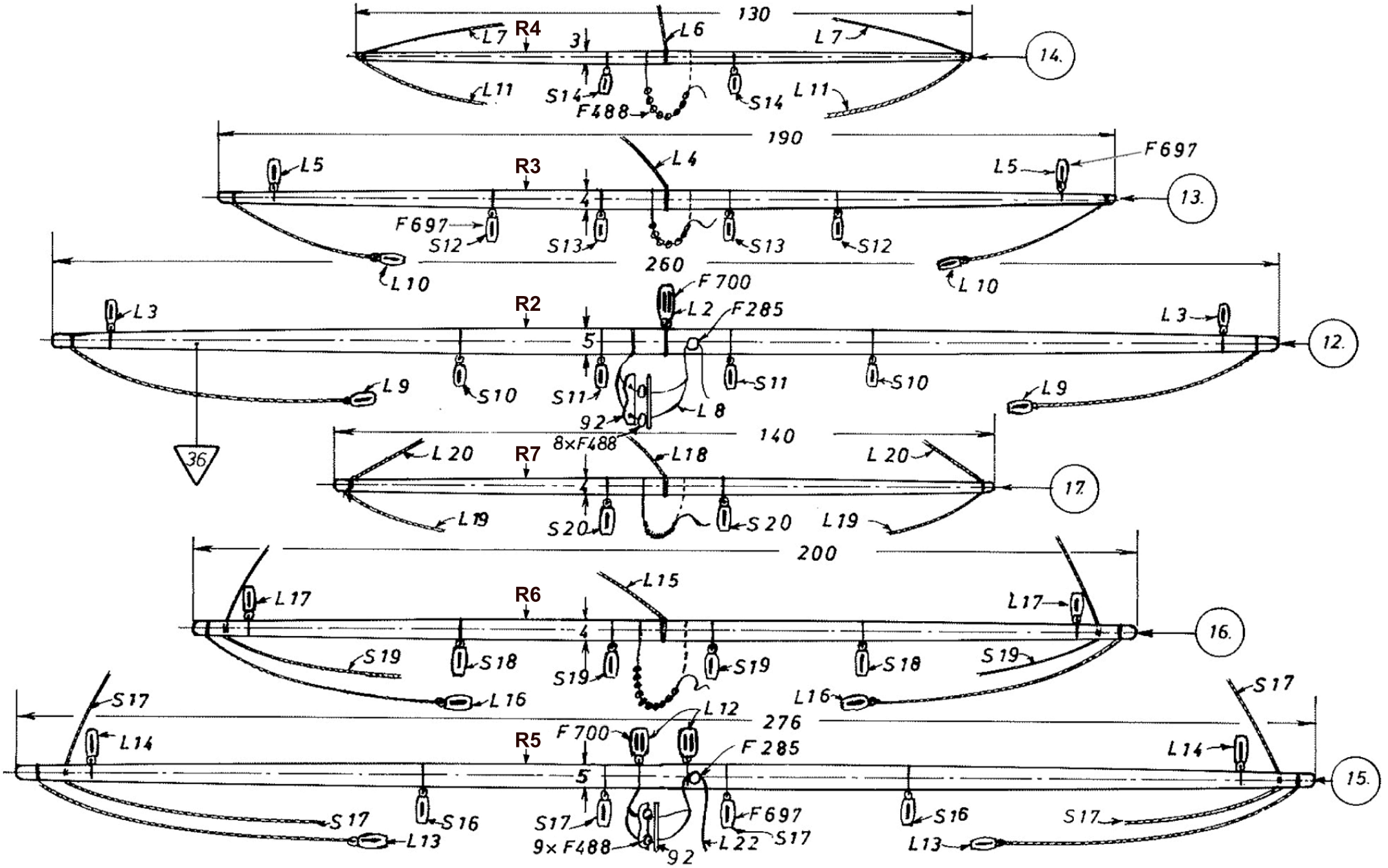
130
L7
R4
3
L6
L7
14.
L11
S14
F488
S14
L11
190
L5
R3
4
L4
L5
F697
13.
F697
S12
S13
S13
S12
260
L10
L10
F700
L3
R2
L2
F285
L3
12.
5
L9
S10
S11
S11
S10
L9
92
L8
8×F488
140
36
L20
R7
L18
L20
17.
4
L19
S20
S20
L19
200
L17
R6
L15
L17
16.
4
S19
S18
S19
S19
S18
S19
L16
L16
S17
S17
L14
276
L12
F700
R5
F285
L14
15.
5
S17
S16
S17
F697
S16
S17
9×F488
92
L22
S17
L13
L13











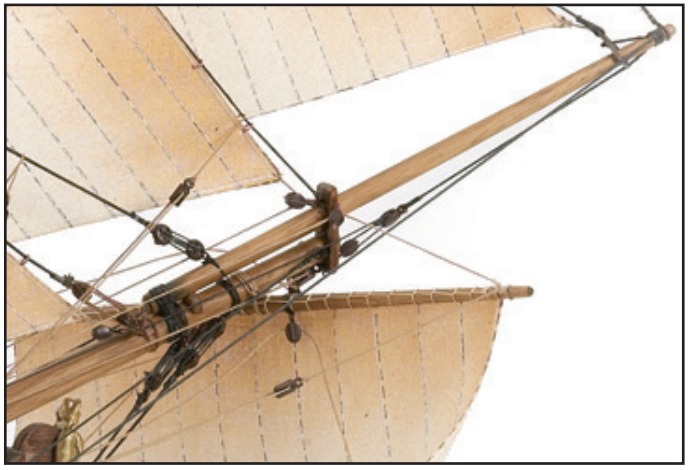


BILLING BOATS
DENMARK