FORWARD BASE

1/48 SCALE MODEL KIT No 48303

Передова база

Інтенсивний характер бойових дій у В'єтнамі вимагав швидкої реакції від авіації, яка залучалася до безпосередньої підтримки військ. Цим вимогам цілком відповідали легкі штурмовики Bronco та ударні вертольоти AH-1G. Так, літаки OV-10A Bronco в певний період війни змогли скоротити час підльоту в зону бойових дій до п'яти хвилин, і багато в чому це вдавалося завдяки розташуванню аеродромів поруч з районами, де велися бойові дії. Аеродроми, таким чином, ставали передовими базами для ударної авіації. Спочатку OV-10A Bronco використовували як літаки спостереження та наведення, проте відсутність певний час у противника сильної ППО дозволила їх застосування у якості легких штурмовиків. В той же час літаки поступалися в маневреності і точності враження цілей гелікоптерам, які, у свою чергу, могли базуватися на одному аеродромі з Bronco. Так було, наприклад, на авіабазі в Да Нанзі, також на одному аеродромі з гелікоптерами базувалася оснащена OV-10A ескадрилья VAL-4 «Black Ponies».

Forward base

The intense nature of the fighting in Vietnam required a quick response from the aviation, which was involved in the direct support of the troops. Bronco light attack aircraft and AH-1G attack helicopters fully met these requirements. Thus, the OV-10A Bronco planes in a certain period of the war were able to reduce the time of approach to the combat zone to five minutes, and in many ways this was possible due to the location of airfields near the areas where hostilities were conducted. Airfields thus became advanced bases for strike aircraft. Initially, the OV-10A Bronco was used as a surveillance and guidance aircraft, but the lack of strong air defense by the enemy for some time allowed their use as light attack aircraft. At the same time, the planes were inferior in maneuverability and accuracy of the impression of targets to helicopters, which, in turn, could be based on the same airfield as the Bronco. This was the case, for example, at the air base in Da Nang, also the OV-10A-equipped VAL-4 «Black Ponies» squadron was based on the same airfield with helicopters.

Тактико-технічні характеристики Cobra AH-1G

Довжина фюзеляжу, м	13,5
Висота, м	4,1
Максимальна злітна вага, кг	4266
Силова установка	Lycoming T53-L-13, 1100 л.с.
Максимальна швидкість, км/ч	282
Практична стеля, м	3480
Озброєння	7,62-мм багатоствольний кулемет, 40-мм гранатомет, шестиствольна 20-мм гармата, ракети

Tactical and Technical Specifications of Cobra AH-1G

Fuselage length, m	13,5
Height, m	4,1
Max. takeoff weight, kg	4266
Powerplant	Lycoming T53-L-13 , 1,100 shp
Speed, km/h	282
Service Ceiling, m	3480
Armament	7.62 mm multi-barreled minigun, 40 mm grenade launcher, six-barreled 20 mm cannon, rockets

ФАРБИ, ЩО ВИКОРИСТОВУЮТЬСЯ / USED COLORS:

	COLOR	ICM	Revell	Tamiya
A	Чорний | Black	1002	8	XF1
B	Алюміній | Aluminium	1023	99	XF16
C	Нейтральний сірий | Neutral Grey	1036	47	XF75
D	Оливковий | Olive Green	1068	360	-
E	Зелений | Deep Green	1009	61	-
F	Сталь | Natural Steel	1025	91	X11
G	Збройовий метал | Gun metal	1027	-	X10
H	Напівпрозорий синій | Clear Blue	1012	752	X23

	COLOR	ICM	Revell	Tamiya
J	Напівпрозорий червоний | Clear Red	1011	731	X27
K	Гумовий чорний | Rubber Black	1039	6	XF85
L	Камуфляжний | Camouflage Green	1071	46	XF81
M	US Темно-зелений | US Dark Green	1072	363	XF13
N	Жовтий | Deep Yellow	1003	-	XF3
P	Помаранчевий | Deep Orange	1006	-	-
R	Небесно-сіра | Sky Gray	1033	-	-

Для отримання глянцевого, сатинового чи матового ефекту – використовуйте наші лаки!
For a glossy, satin or matte effect – use our varnishes!

2001 МАТОВИЙ ЛАК VARNISH MATT

2002 САТИНОВИЙ ЛАК VARNISH SATIN

2003 ГЛЯНЦЕВИЙ ЛАК VARNISH GLOSS

01 СТАДІЯ СКЛАДАННЯ ASSEMBLY STEP

A ФАРБА, ЩО ВИКОРИСТОВУЄТЬСЯ USED COLOR

НЕ КЛЕЇТИ DO NOT CEMENT

ЗРОБИТИ ОТВІР OPEN HOLE

03 СКЛАДАЛЬНА ОДИНИЦЯ ASSEMBLY UNIT

ПРИ ЗБИРАННІ НЕ ВИКОРИСТОВУЄТЬСЯ PARTS NOT FOR USE

x2 ЗРОБИТИ ДВІ ДЕТАЛІ MAKE 2 PCS

ЗАШПАКЛЮВАТИ PUTTY

У В А Г А !

Перед складанням уважно прочитати керівництво з монтажу. Кожна деталь пронумерована. Дотримуватися послідовності монтажу. Необхідні робочі інструменти: ніж і напилок для зачистки деталей; гумова стрічка, клейка стрічка і прищіпки для білизни (для притиснення склеюваних деталей). Деталі з пластику очистити в розчині м'якого миючого засобу і висушити на повітрі для того, щоб фарба і перевідні картинки краще прилипали. Перед приклеюванням перевірити, чи підходять деталі; клей наносити економно. Хром і фарбу видалити з поверхонь склеювання. Невеликі деталі пофарбувати перед тим, як вони будуть видалені з рамок. Фарбу необхідно добре просушити, тільки після цього продовжувати складання. Кожну відповідну перевідну картинку вирізати окремо і приблизно на 20 секунд занурити в теплу воду. На позначеному місці картинку відокремити від паперу і притиснути промокальним папером.

C A U T I O N !

Read the instructions thoroughly prior to assembly. Each component is numbered. Adhere to specified sequence of assembly. Tools required: knife and file for removal of components from frame; rubber bond, adhesive tape and clothes pegs for clamping components together after applying adhesive. Clean plastic components in a mild detergent solution and allow to air-dry so that paint and transfers adhere better. Prior to applying adhesive, check to see whether the components fit together; apply adhesive sparingly. Remove chrome and paint from the contact surfaces. Paint small components before removing them from the frame. Allow paint to dry well, and only then continue to assemble. Cut out each transfer individually and immerse in warm water for approx. 20 seconds. Slide transfer off paper and into designated position, then press on with blotting paper.

ТОВ ICM Холдинг
вул. Бориспільська 9, корпус 64,
02099, Київ, Україна
Тел./факс: +38(044) 369 54 12
E-mail: export@icm.com.ua

ICM Holding
Borispolskaya, 9, build. 64,
02099, Kiev, Ukraine
Tel./Fax: +38(044) 369 54 12
E-mail: export@icm.com.ua

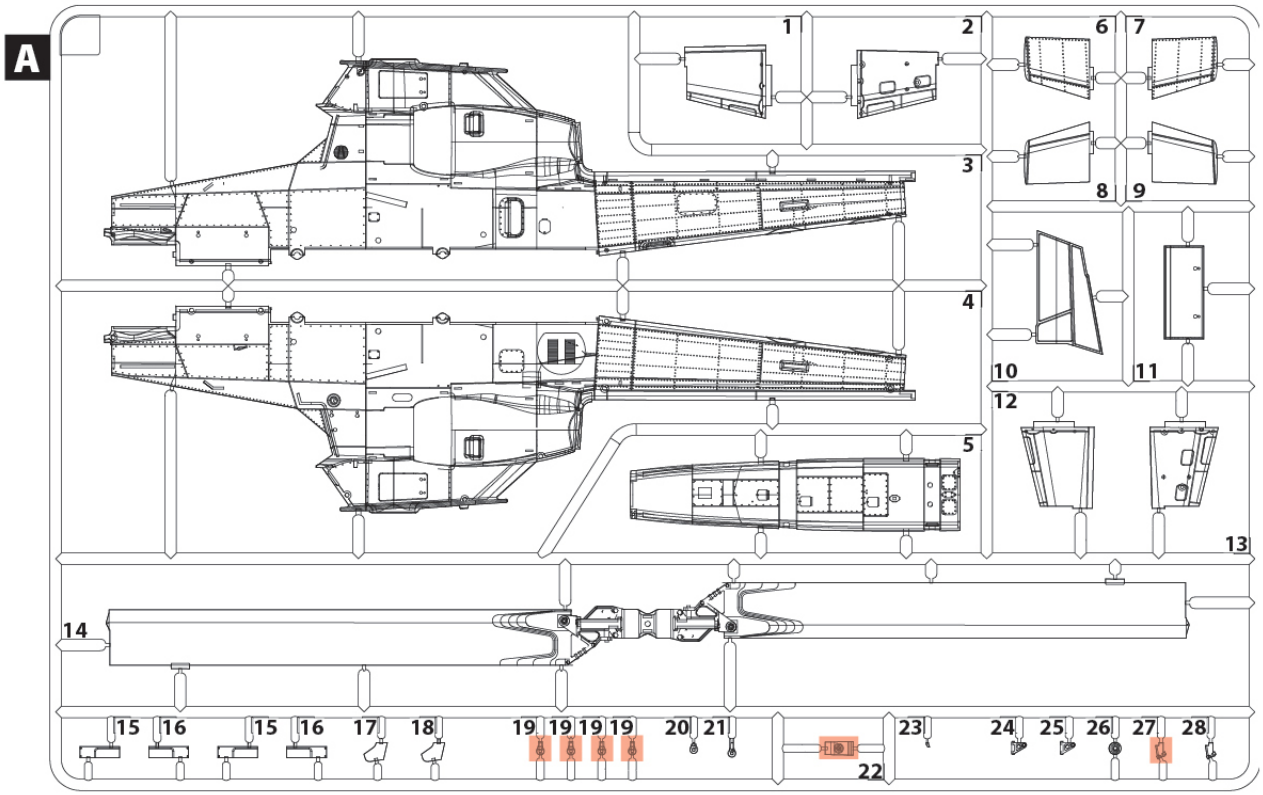
A
1
2
6
7
3
8
9
4
10
11
12
5
13
14
15
16
15
16
17
18
19
19
19
19
20
21
22
23
24
25
26
27
28

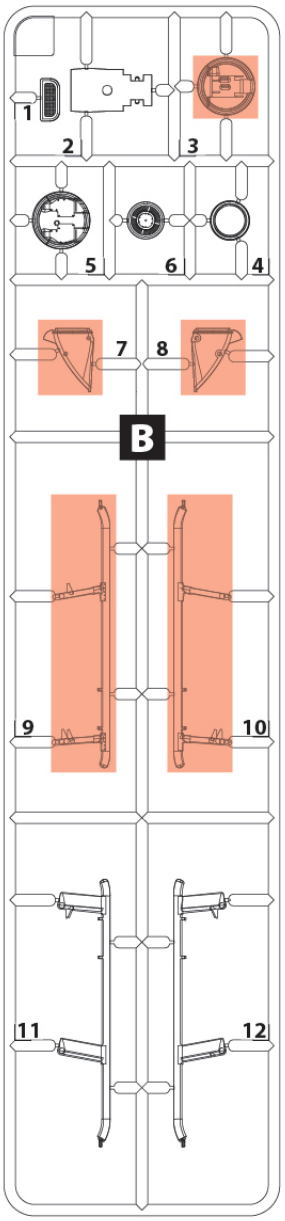
1
2
3
5
6
4
7
8
B
9
10
11
12

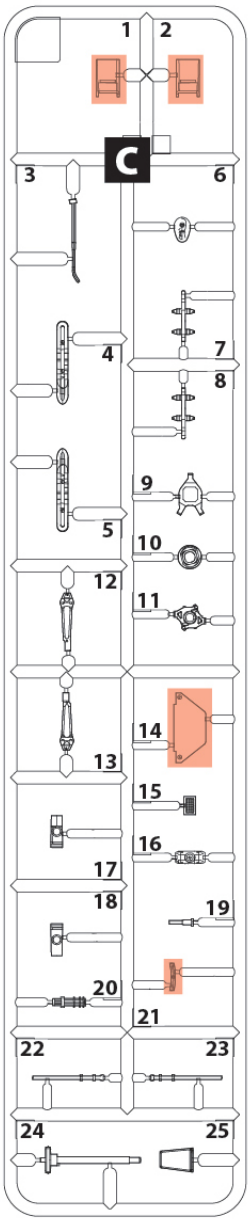
1
2
C
3
6
4
7
8
9
5
10
12
11
14
13
15
16
17
18
19
20
21
22
23
24
25

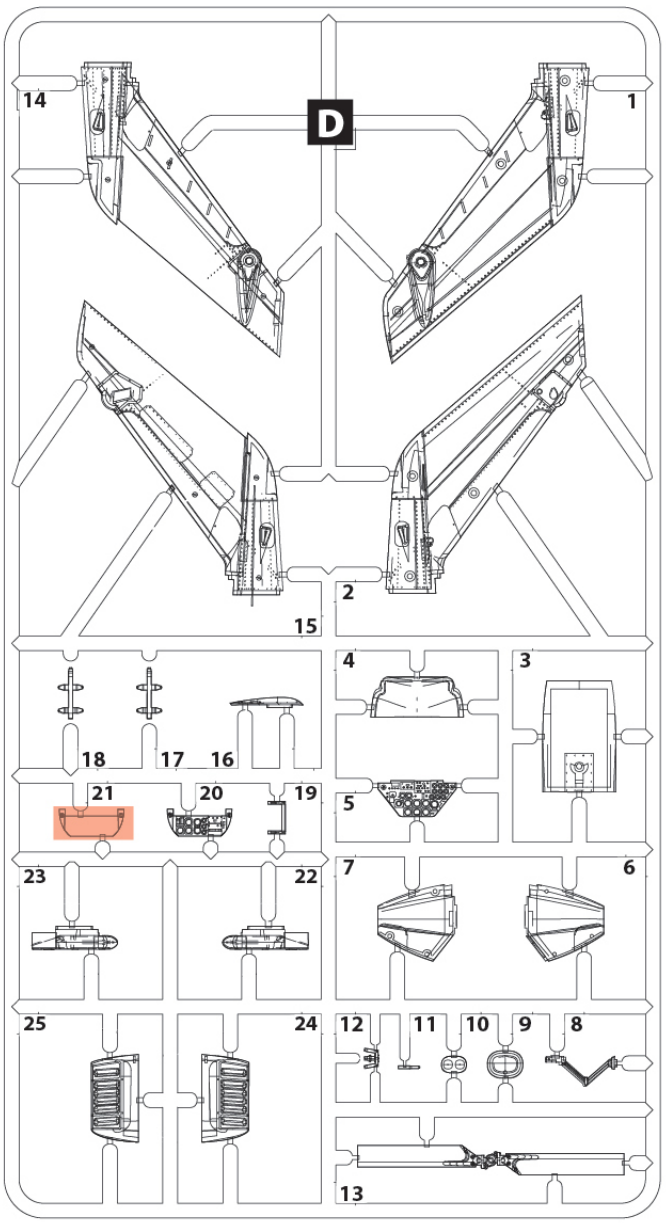
14
D
1
2
15
4
3
18
17
16
21
20
19
5
23
22
7
6
25
24
12
11
10
9
8
13

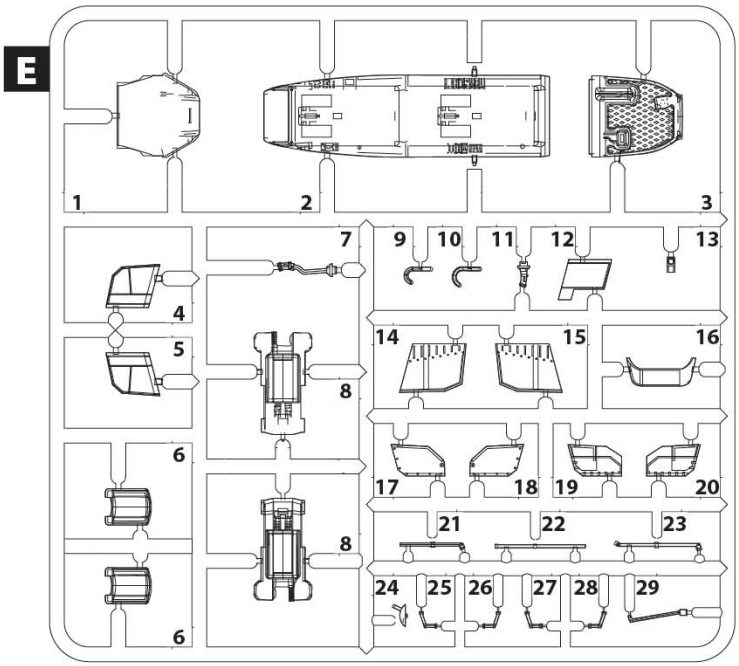
E
1
2
3
4
5
6
6
7
8
8
9
10
11
12
13
14
15
16
17
18
19
20
21
22
23
24
25
26
27
28
29

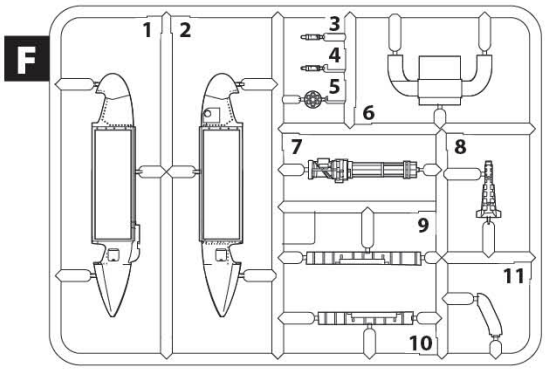
F
1
2
3
4
5
6
7
8
9
10
11

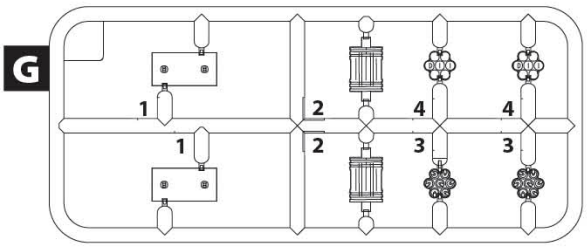
G
1
1
2
2
4
4
3
3

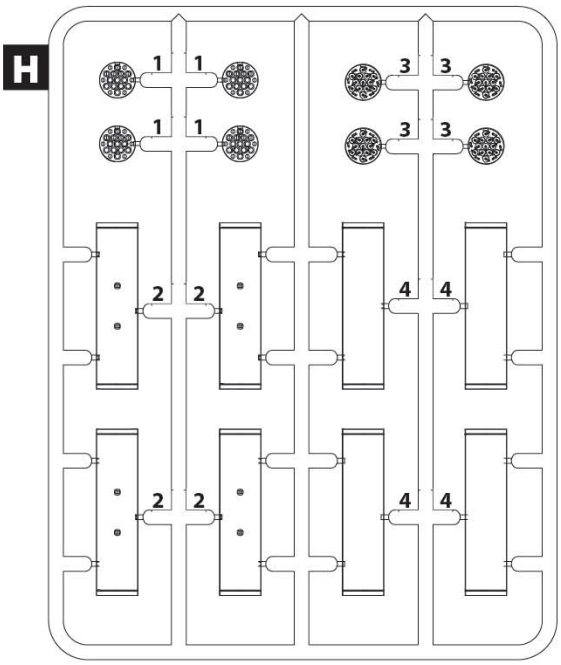
H
1
1
1
1
3
3
3
3
2
2
4
4
2
2
4
4

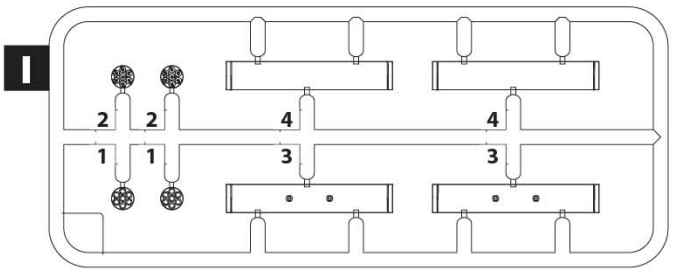
I
2
2
4
4
1
1
3
3

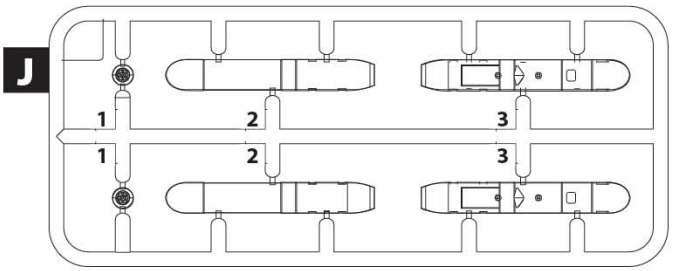
J
1
2
3
1
2
3

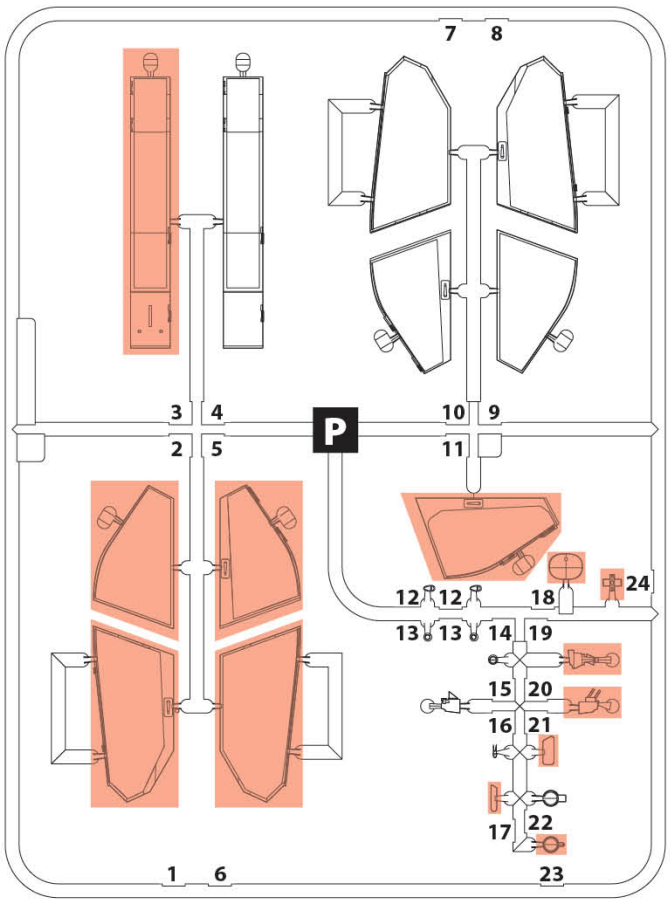
P
7
8
3
4
10
9
2
5
11
12
12
18
24
13
13
14
19
15
20
16
21
17
22
1
6
23

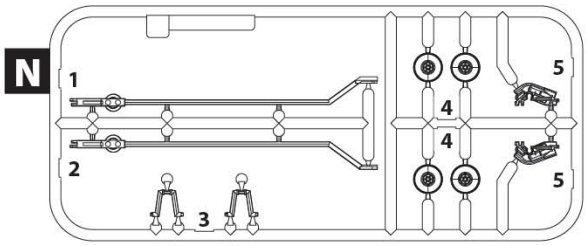
N
1
2
3
4
4
5
5

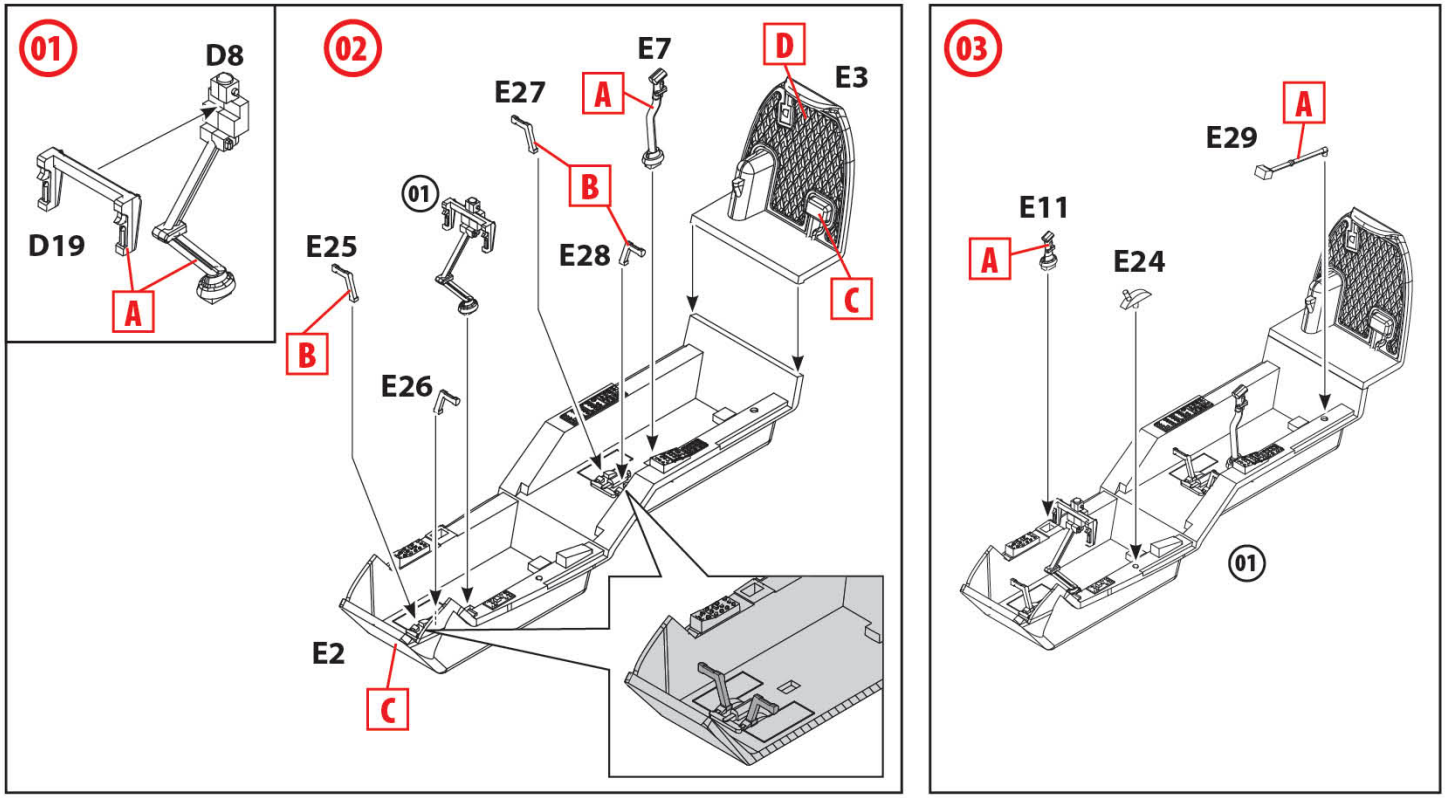
01
D8
D19
A
02
E7
D
E3
E27
A
B
01
E25
E28
C
B
E26
E2
C
03
A
E29
E11
A
E24
01

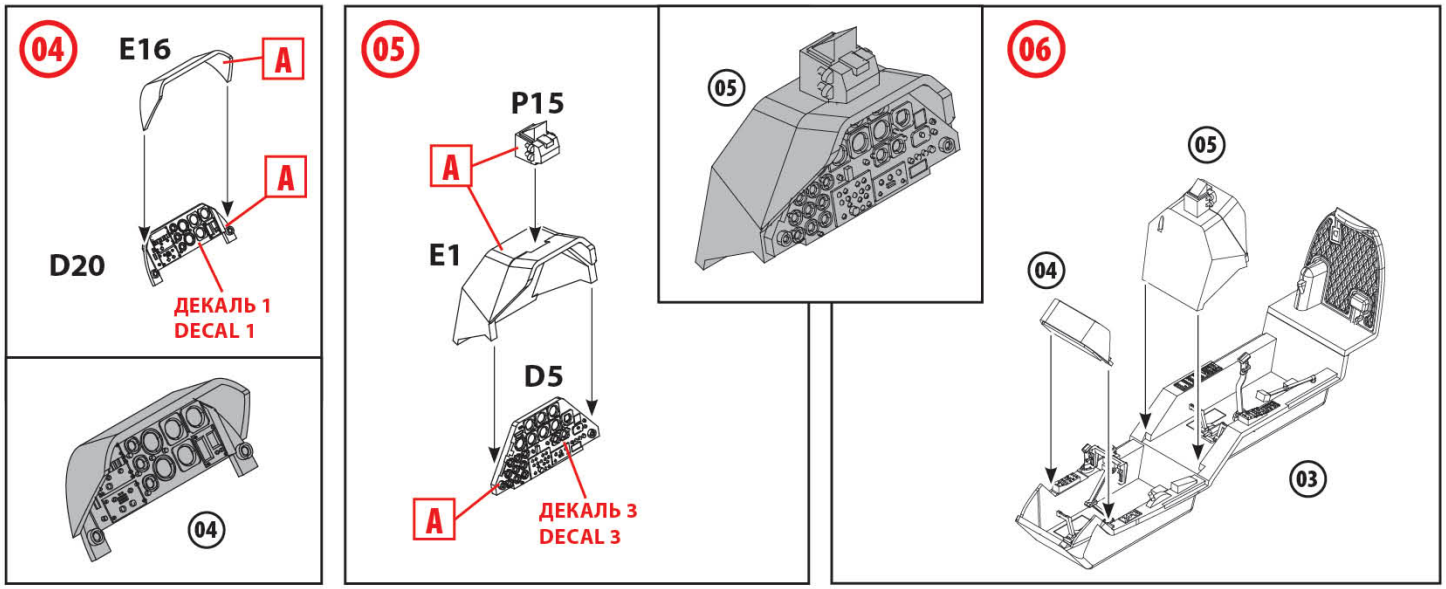
04
E16
A
A
D20
ДЕКАЛЬ 1
DECAL 1
04
05
P15
A
E1
D5
A
ДЕКАЛЬ 3
DECAL 3
05
06
05
04
03

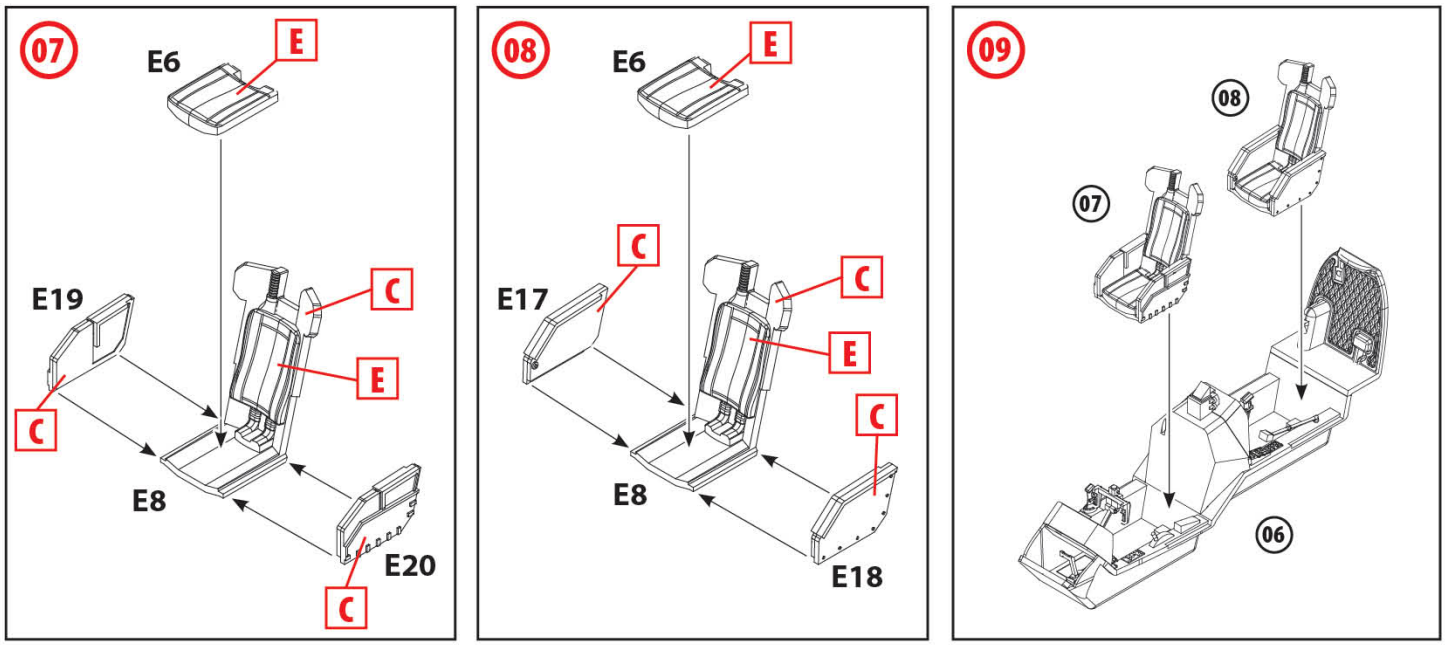
07
E6
E
E19
C
E
C
E8
E20
C
08
E6
E
C
E17
C
E
C
E8
E18
09
08
07
06

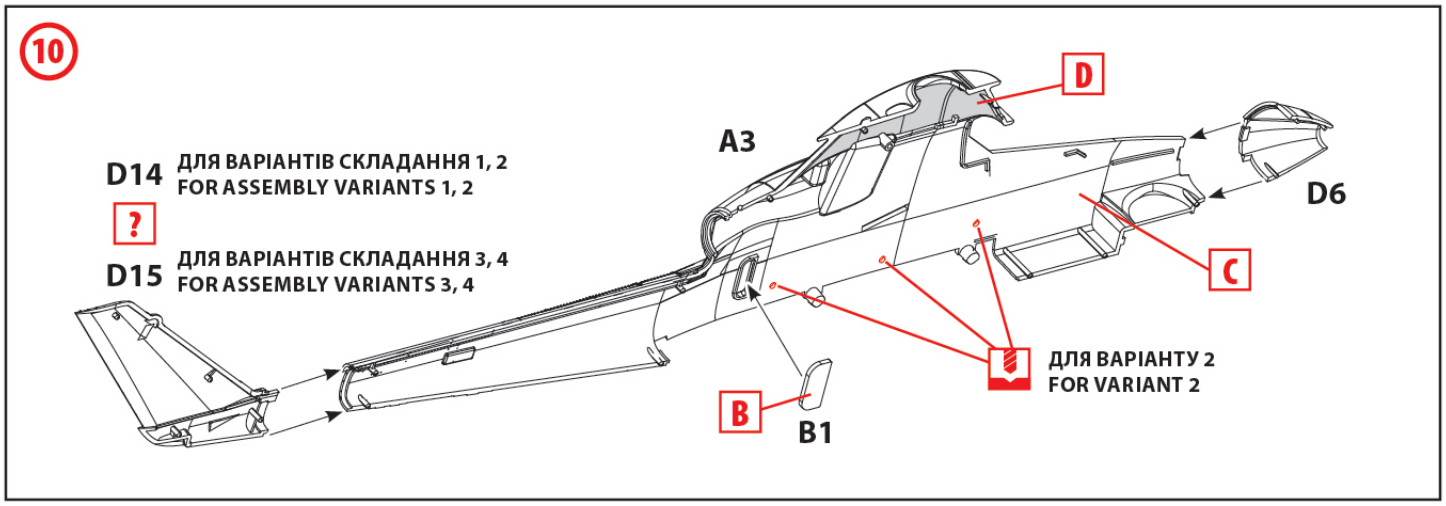
10
D14 ДЛЯ ВАРІАНТІВ СКЛАДАННЯ 1, 2
FOR ASSEMBLY VARIANTS 1, 2
?
D15 ДЛЯ ВАРІАНТІВ СКЛАДАННЯ 3, 4
FOR ASSEMBLY VARIANTS 3, 4
A3
D
D6
C
ДЛЯ ВАРІАНТУ 2
FOR VARIANT 2
B
B1

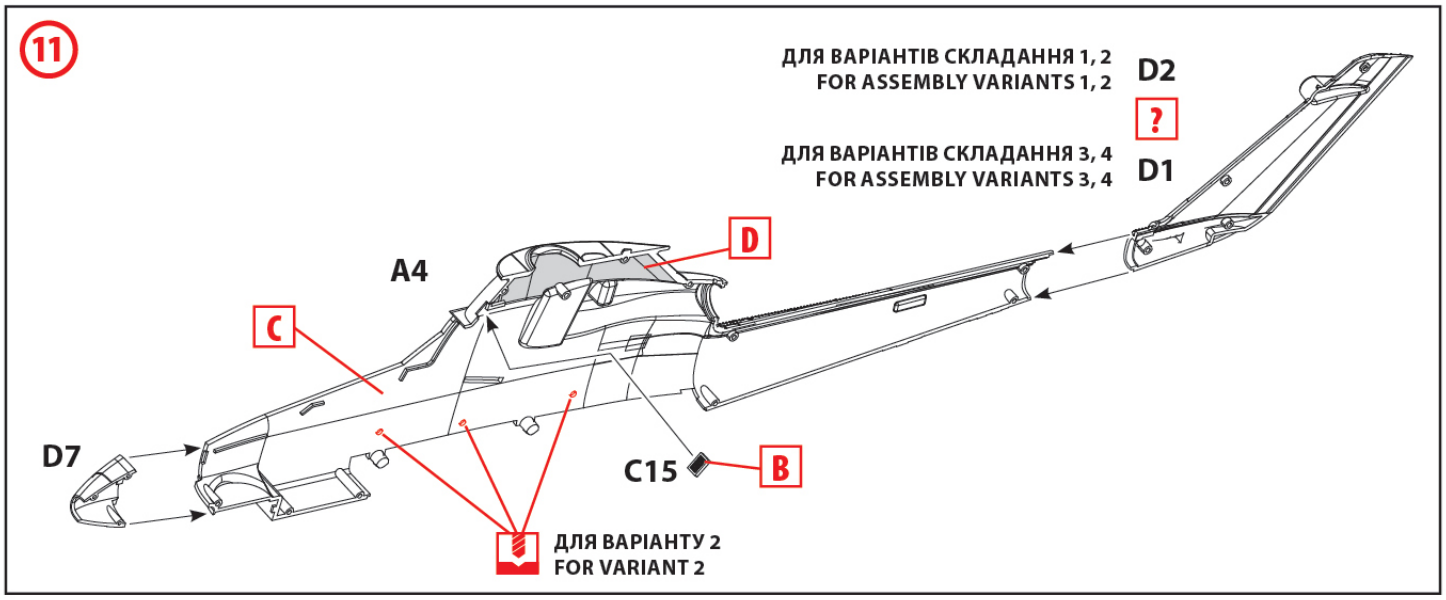
11
ДЛЯ ВАРІАНТІВ СКЛАДАННЯ 1, 2
FOR ASSEMBLY VARIANTS 1, 2
D2
?
ДЛЯ ВАРІАНТІВ СКЛАДАННЯ 3, 4
FOR ASSEMBLY VARIANTS 3, 4
D1
D
A4
C
D7
C15
B
ДЛЯ ВАРІАНТУ 2
FOR VARIANT 2

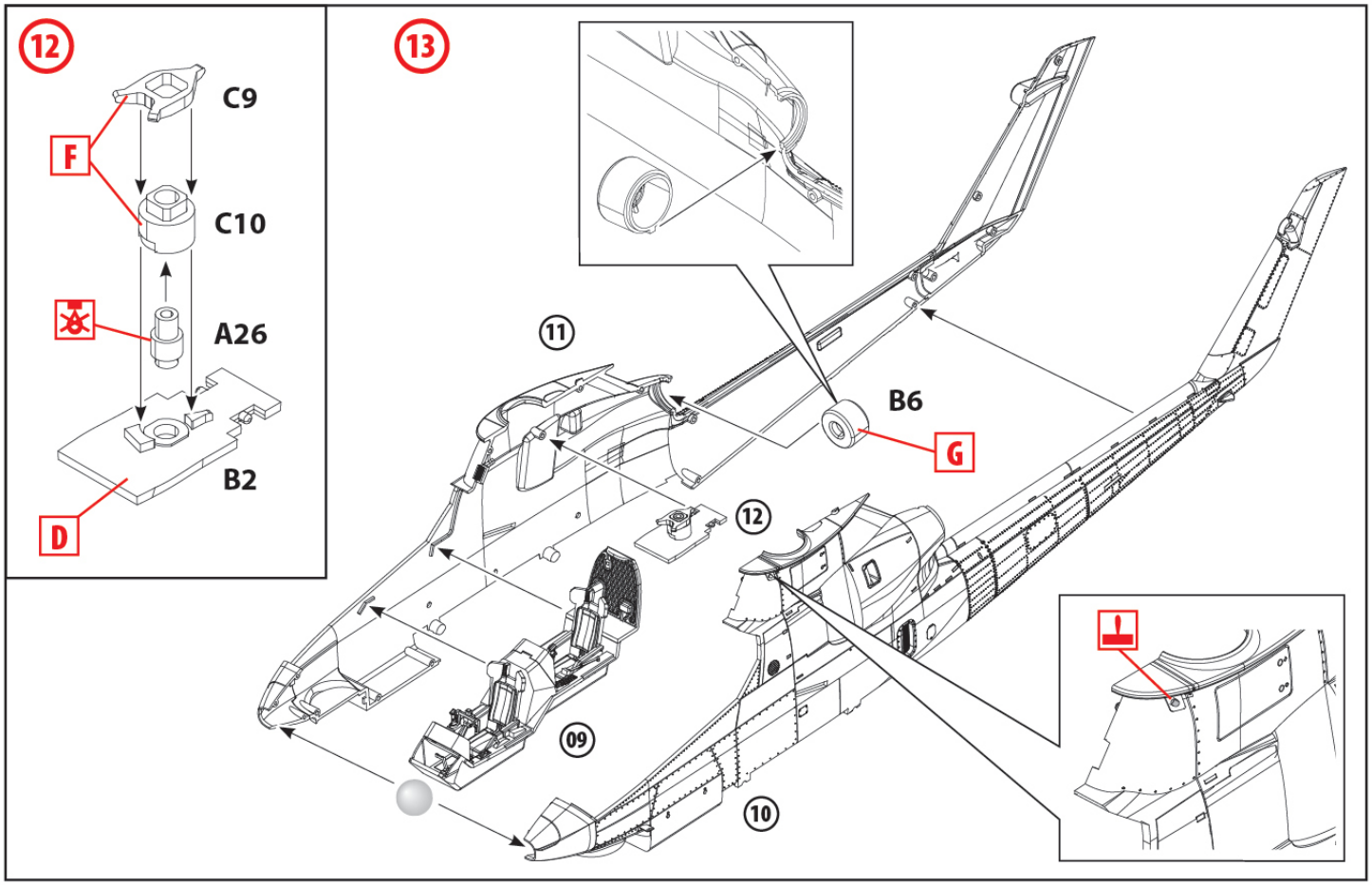
12
C9
F
C10
A26
B2
D
13
11
B6
G
12
09
10

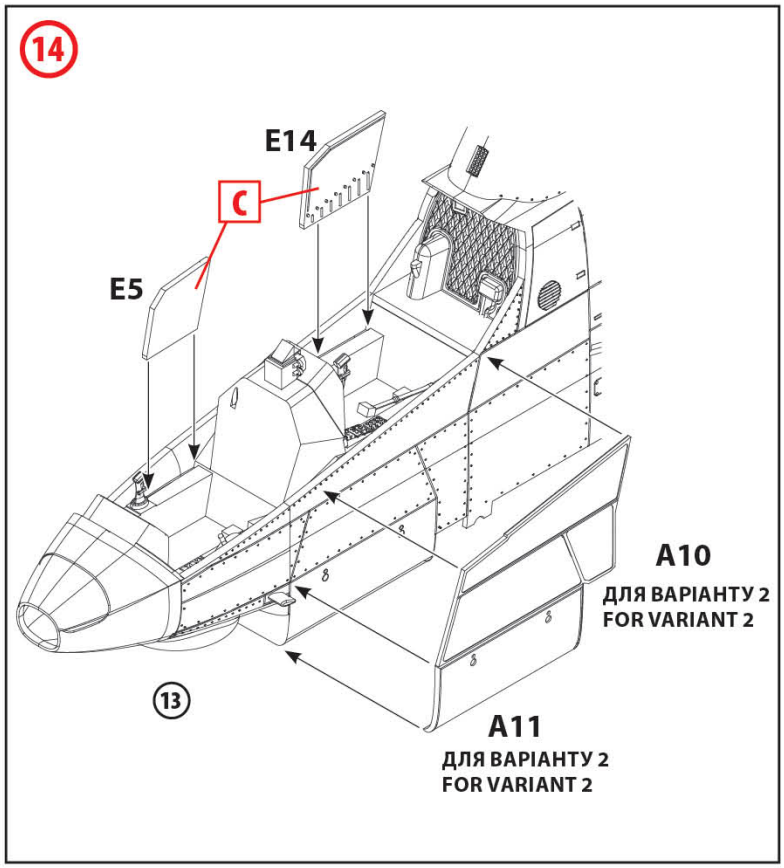
14
E14
C
E5
A10
ДЛЯ ВАРІАНТУ 2
FOR VARIANT 2
13
A11
ДЛЯ ВАРІАНТУ 2
FOR VARIANT 2

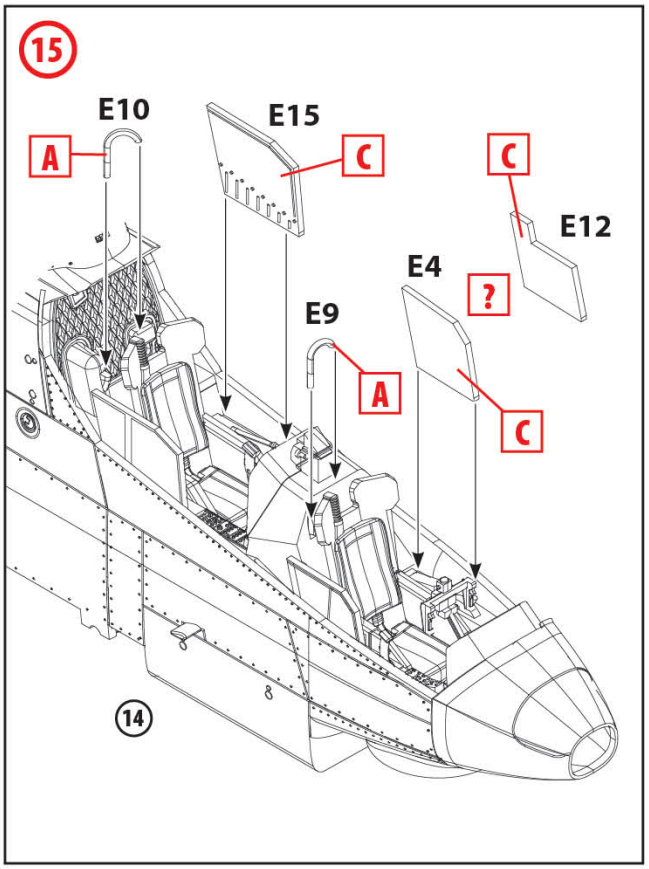
15
E10
A
E15
C
C
E12
E4
?
E9
A
C
14

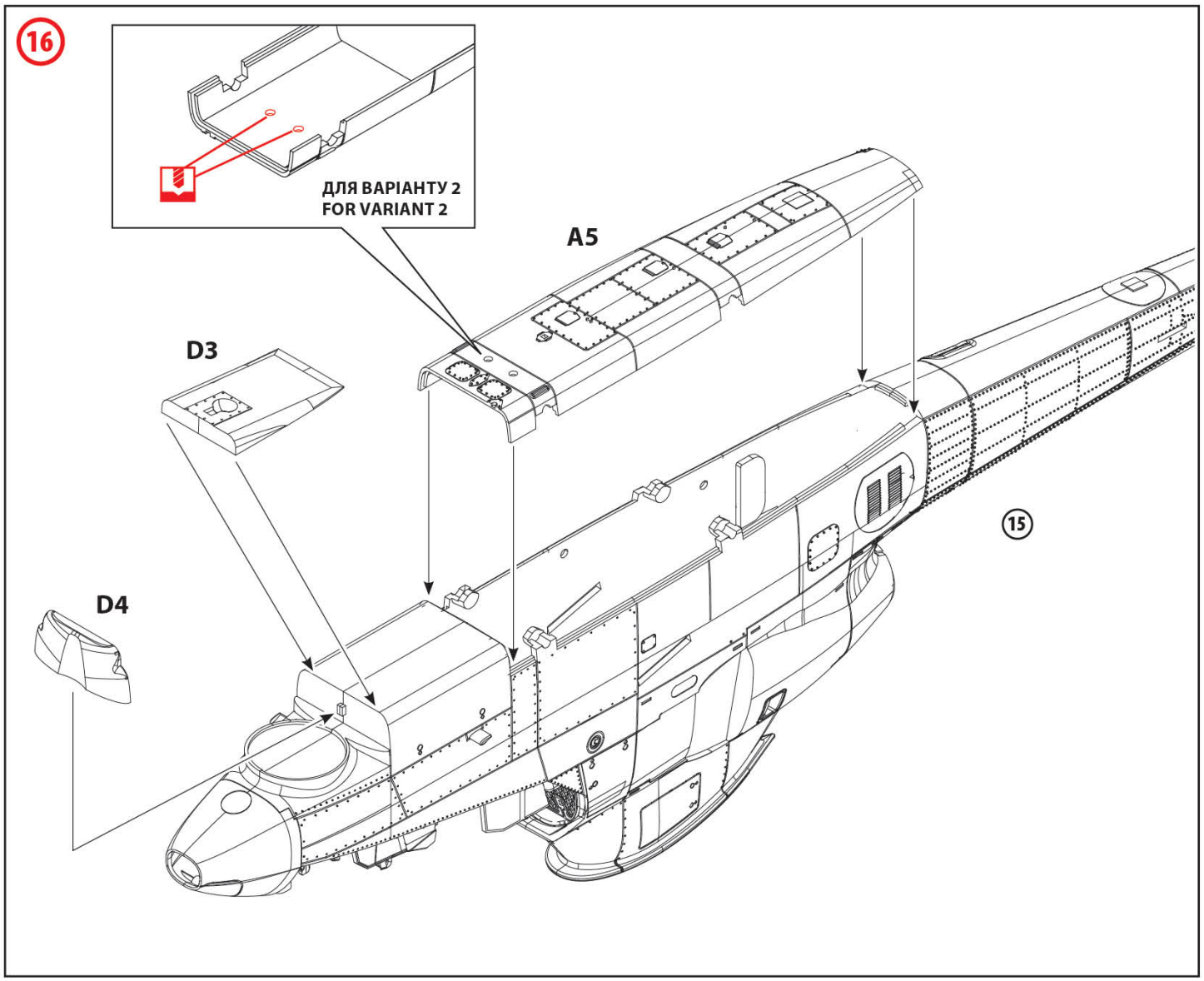
16
ДЛЯ ВАРІАНТУ 2
FOR VARIANT 2
A5
D3
D4
15

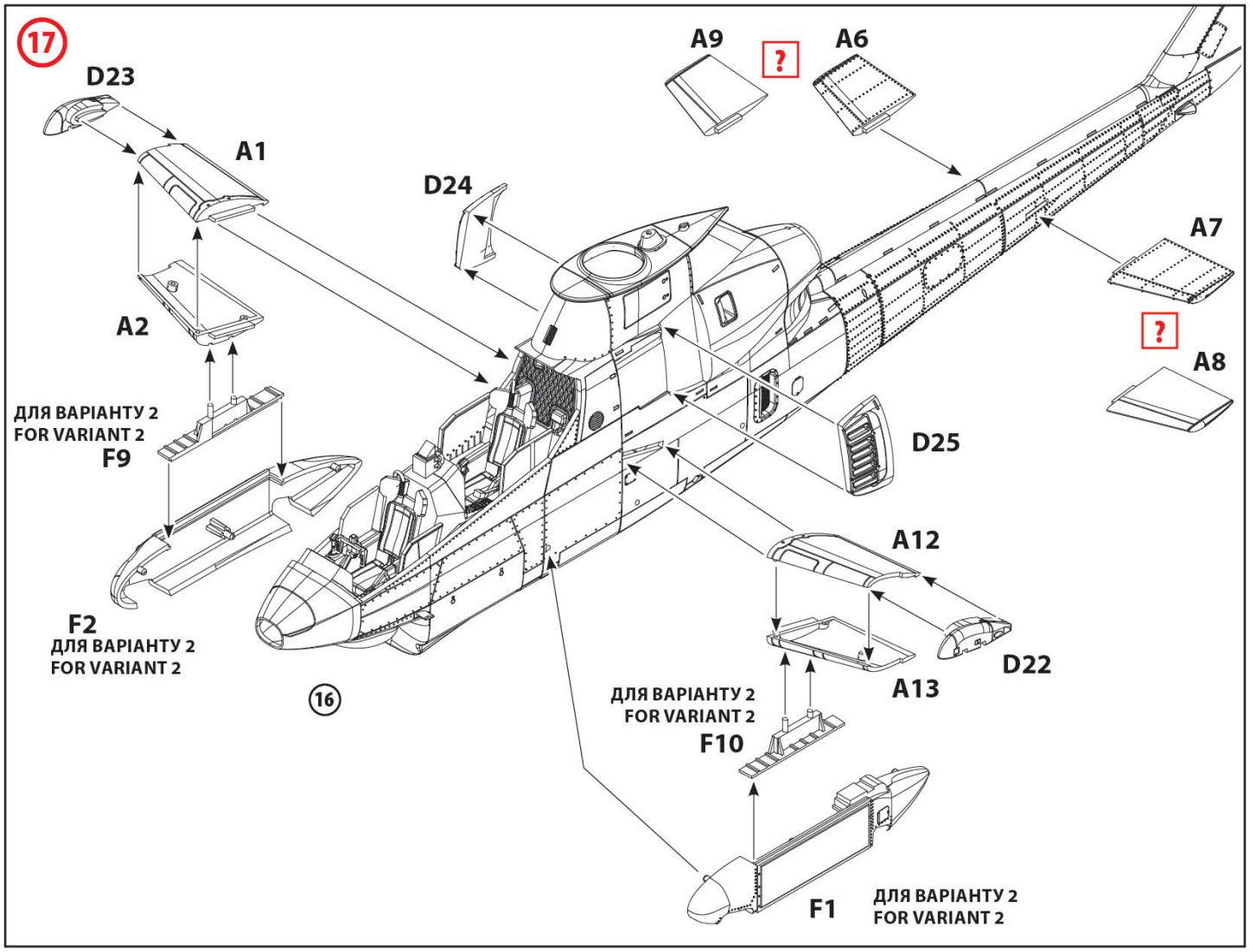
17
D23
A1
A2
D24
A9
?
A6
A7
?
A8
D25
ДЛЯ ВАРІАНТУ 2
FOR VARIANT 2
F9
F2
ДЛЯ ВАРІАНТУ 2
FOR VARIANT 2
16
A12
A13
D22
ДЛЯ ВАРІАНТУ 2
FOR VARIANT 2
F10
F1
ДЛЯ ВАРІАНТУ 2
FOR VARIANT 2

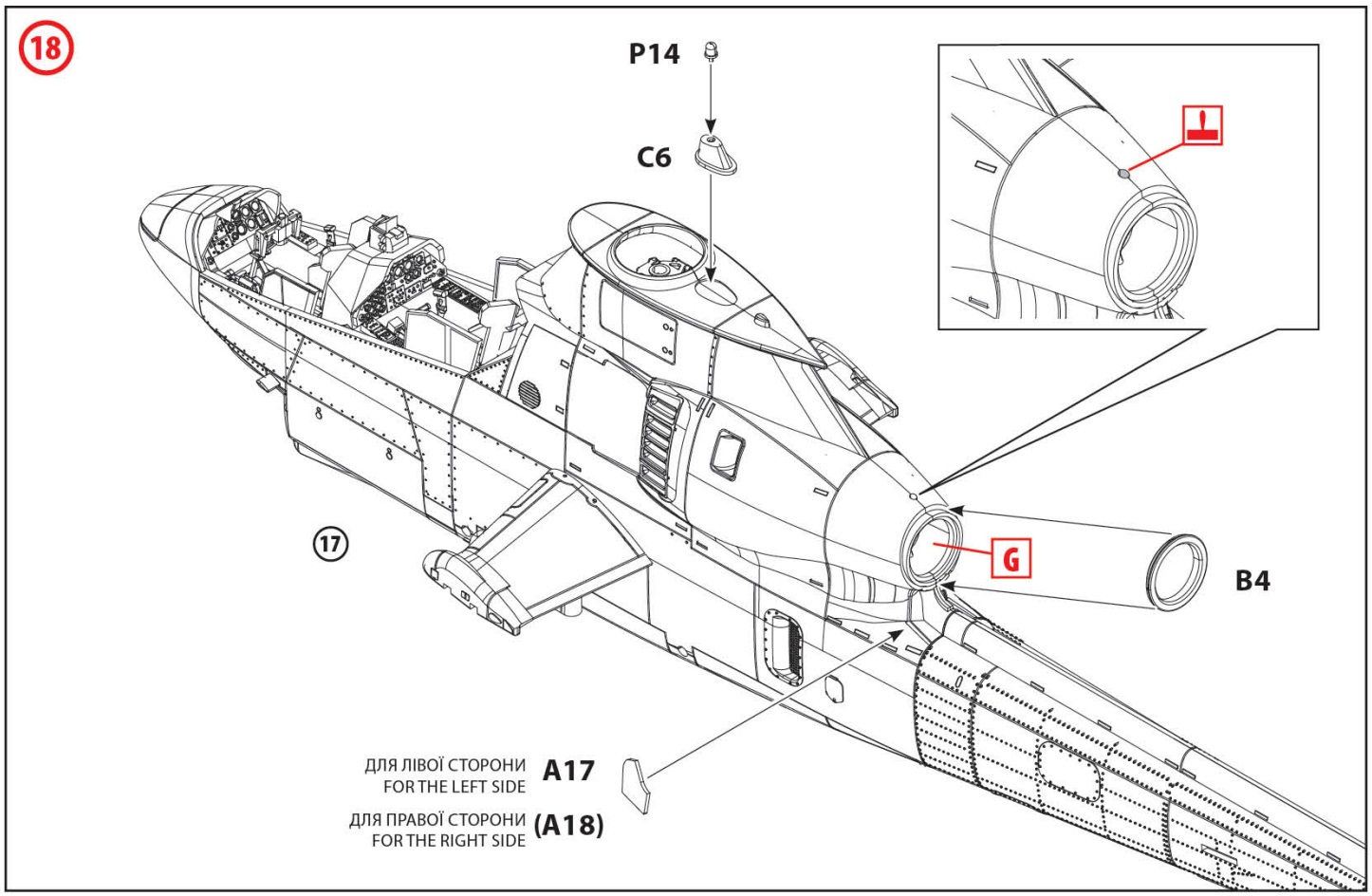
18
P14
C6
17
G
B4
ДЛЯ ЛІВОЇ СТОРОНИ
FOR THE LEFT SIDE
A17
ДЛЯ ПРАВОЇ СТОРОНИ
FOR THE RIGHT SIDE
(A18)

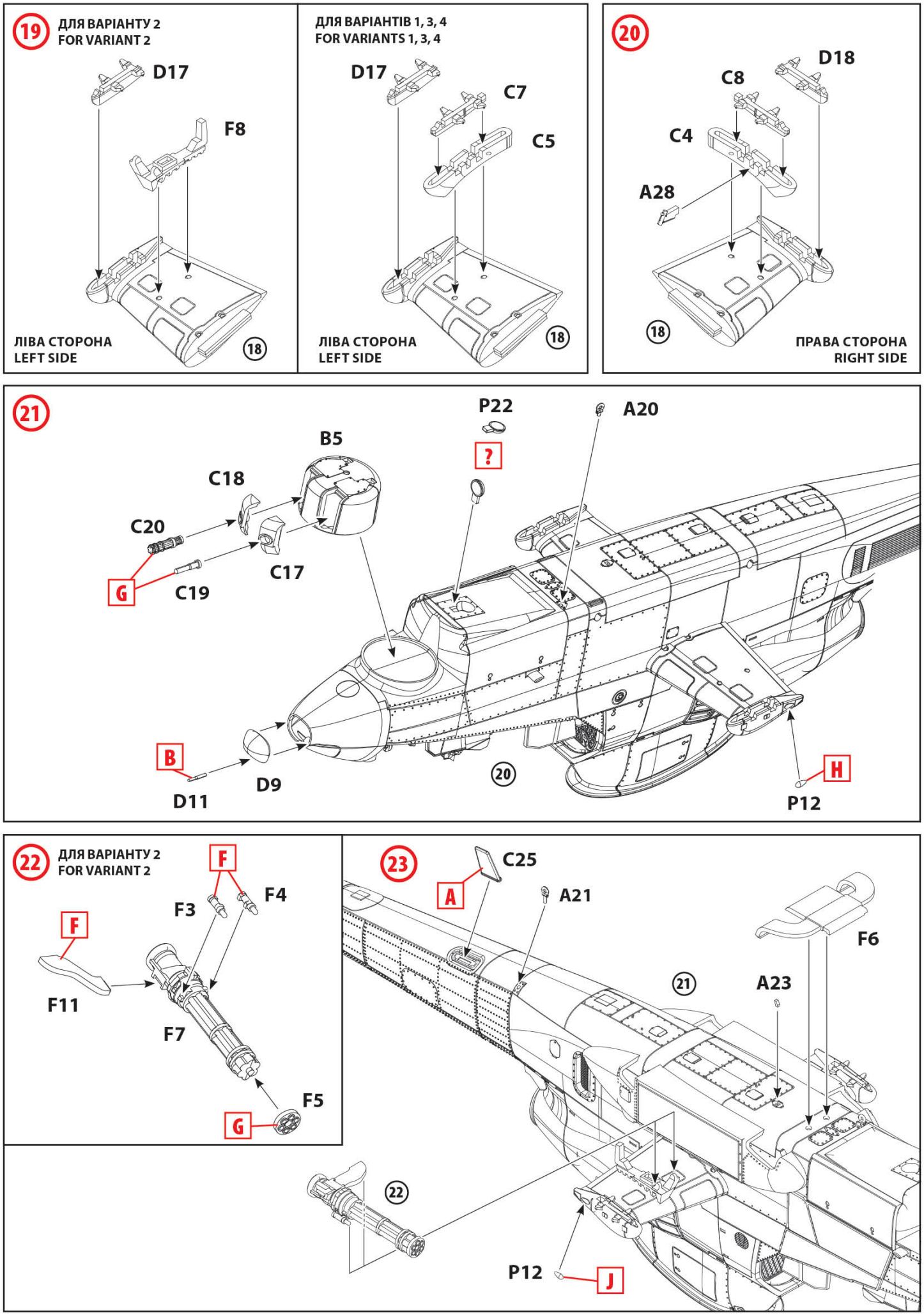
19
ДЛЯ ВАРІАНТУ 2
FOR VARIANT 2
D17
F8
ЛІВА СТОРОНА
LEFT SIDE
18
ДЛЯ ВАРІАНТІВ 1, 3, 4
FOR VARIANTS 1, 3, 4
D17
C7
C5
ЛІВА СТОРОНА
LEFT SIDE
18
20
D18
C8
C4
A28
18
ПРАВА СТОРОНА
RIGHT SIDE
21
P22
A20
B5
?
C18
C20
C17
G
C19
B
D9
D11
20
H
P12
22
ДЛЯ ВАРІАНТУ 2
FOR VARIANT 2
F
F3
F4
F
F11
F7
F5
G
23
C25
A
A21
F6
21
A23
22
P12
J

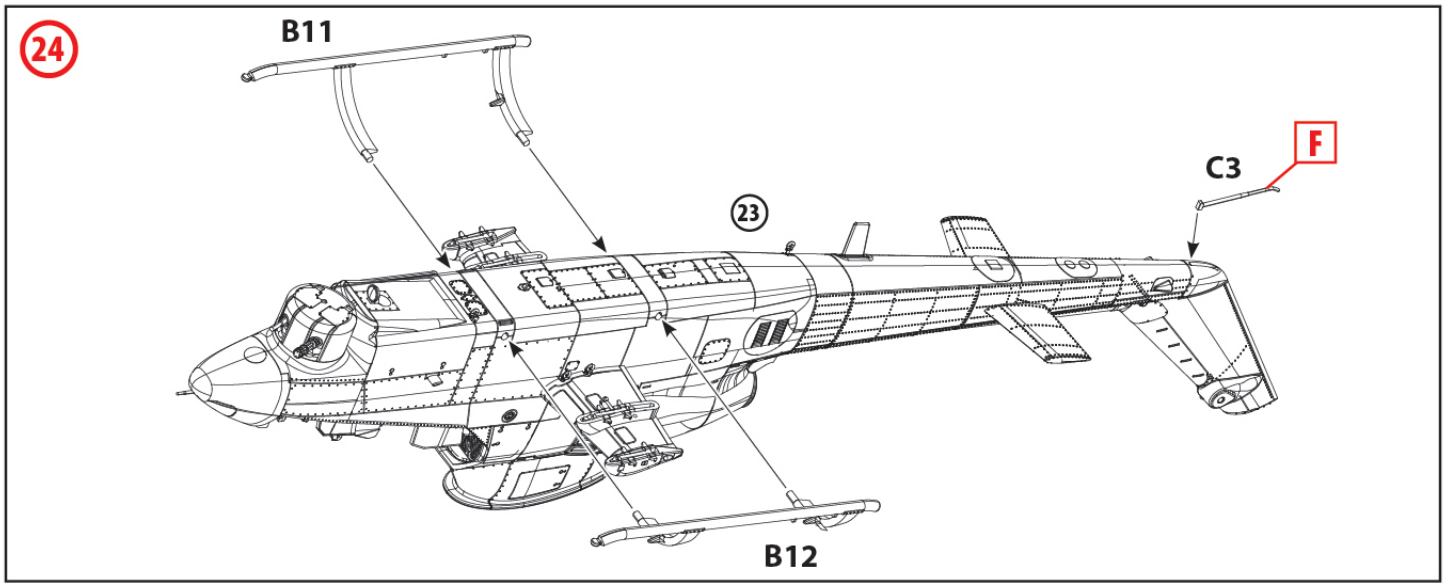
24
B11
23
C3
F
B12

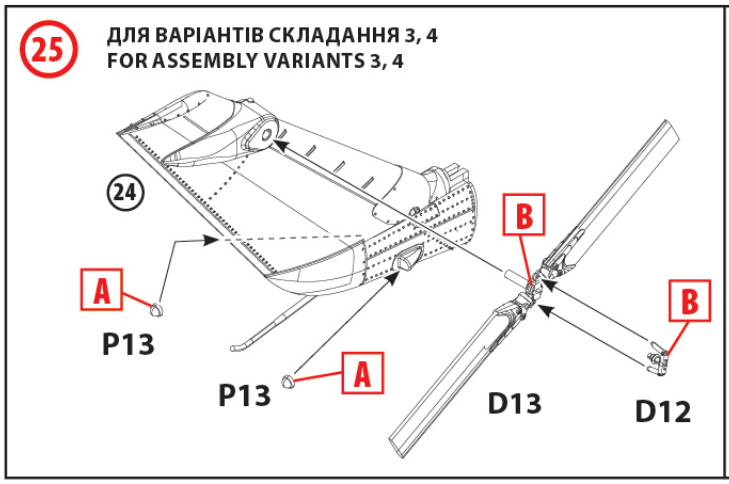
25
ДЛЯ ВАРІАНТІВ СКЛАДАННЯ 3, 4
FOR ASSEMBLY VARIANTS 3, 4
24
A
P13
B
P13
A
D13
B
D12

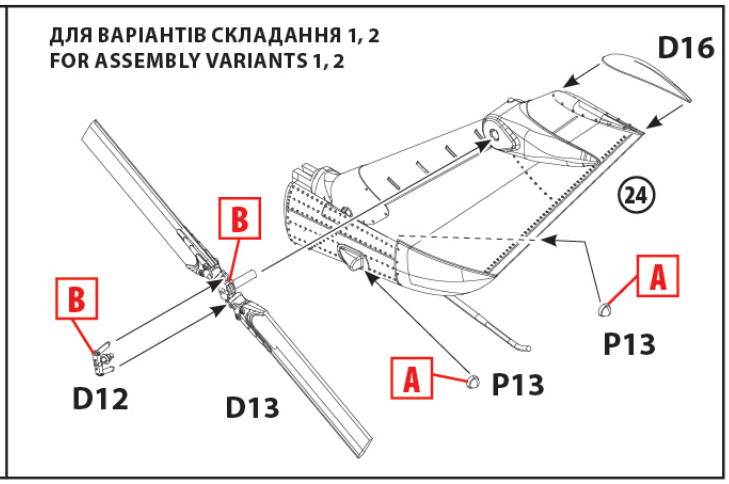
ДЛЯ ВАРІАНТІВ СКЛАДАННЯ 1, 2
FOR ASSEMBLY VARIANTS 1, 2
D16
24
B
B
D12
D13
A
P13
A
P13

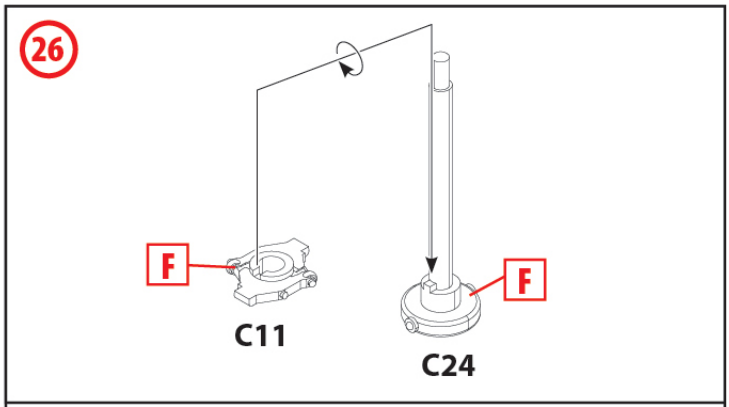
26
F
C11
F
C24

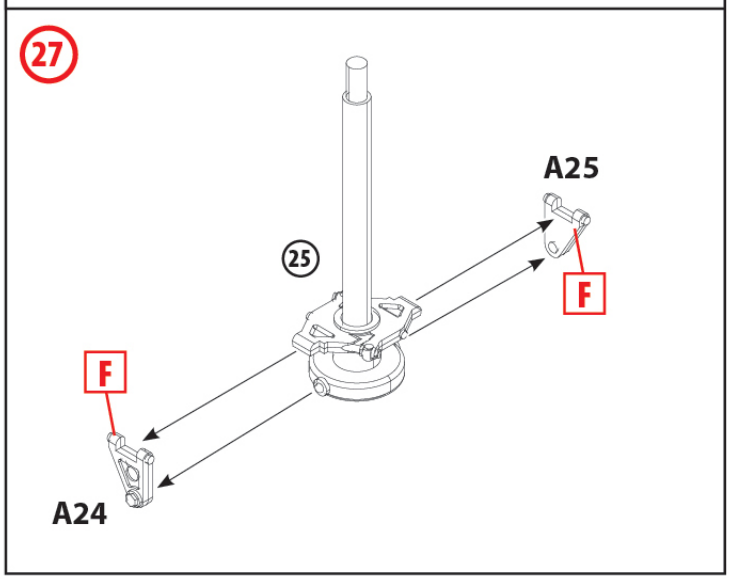
27
25
A25
F
F
A24

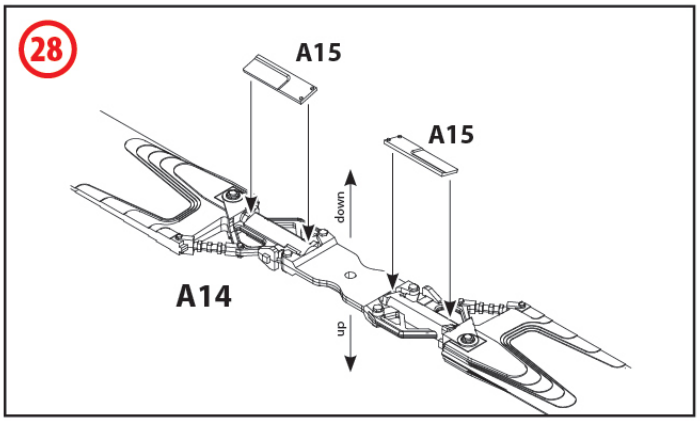
28
A15
A15
down
A14
up

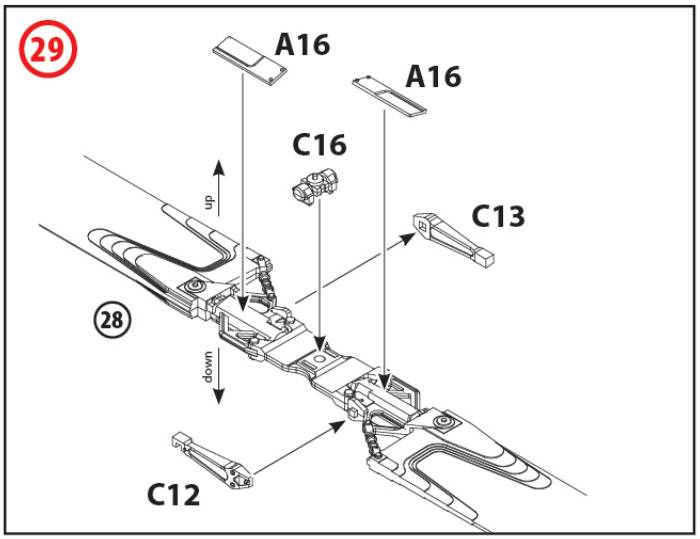
29
A16
A16
C16
up
C13
28
down
C12

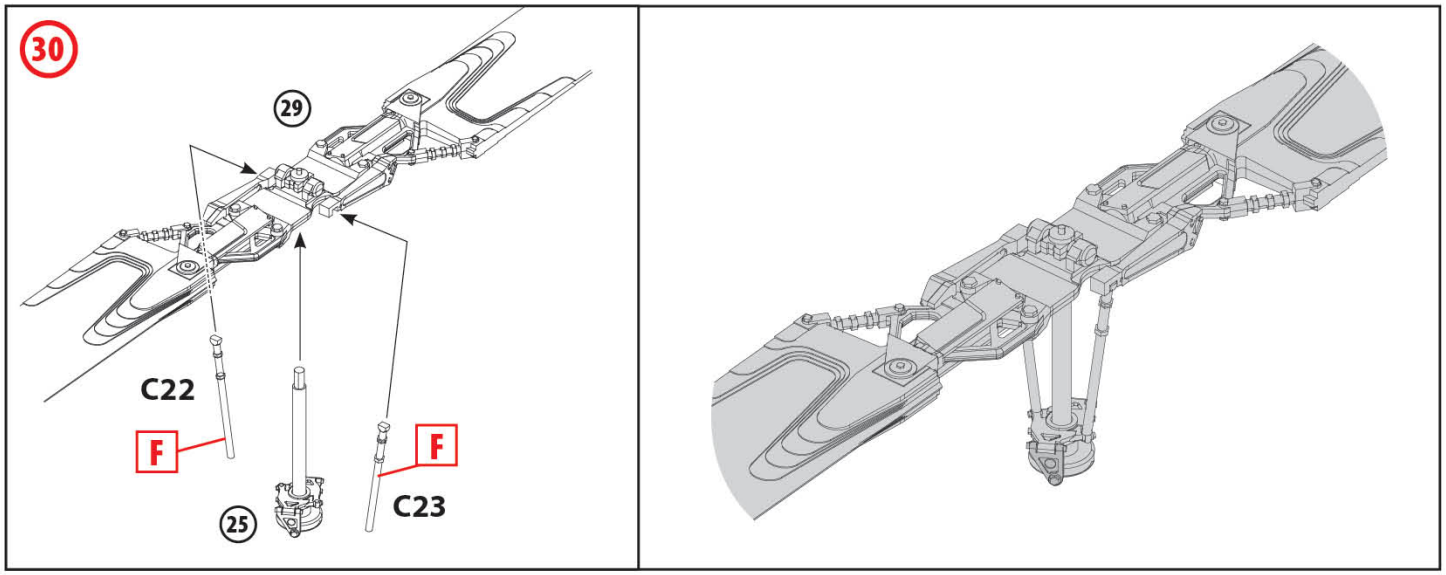
30
29
C22
F
F
C23
25

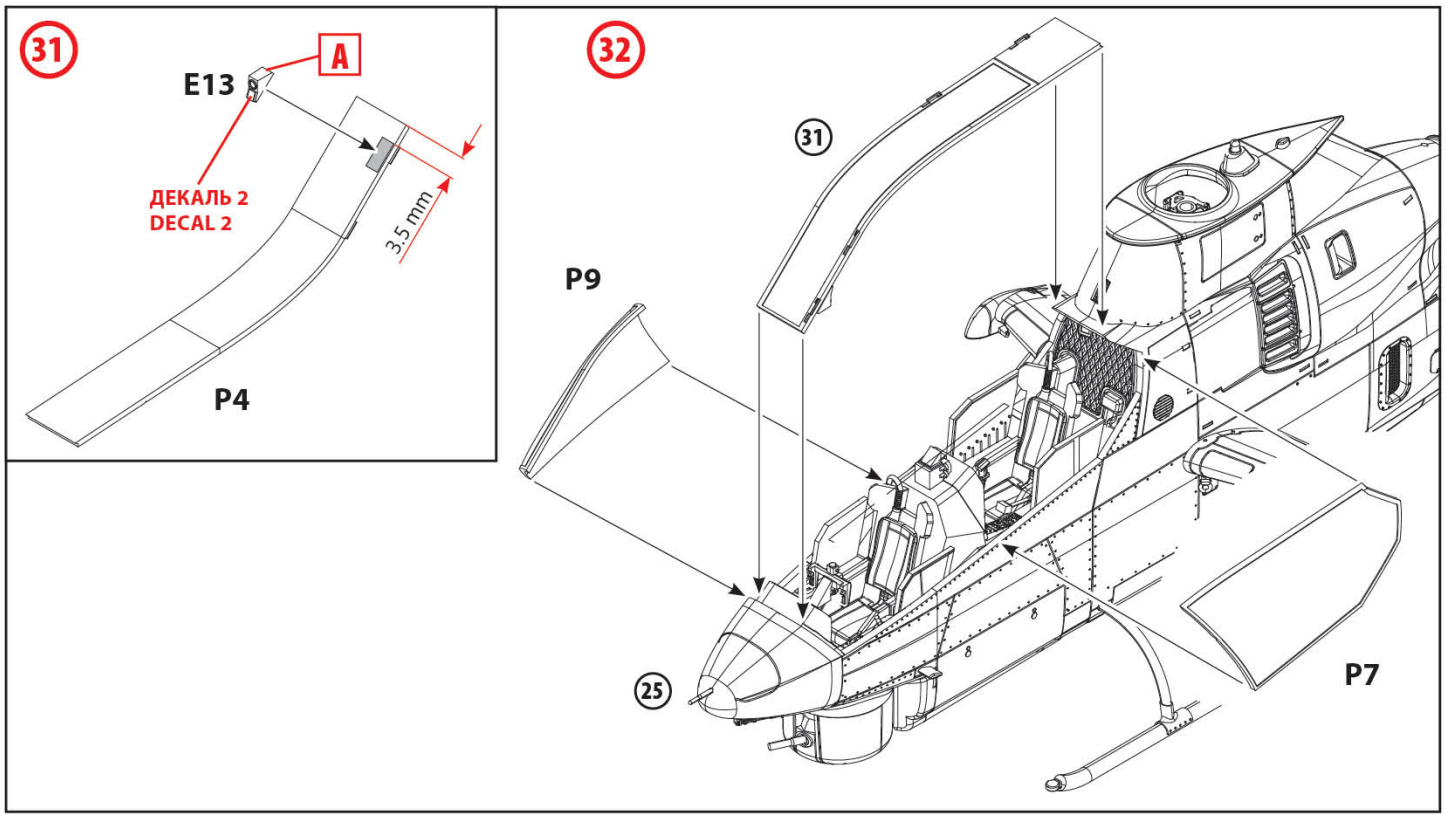
31
E13
A
ДЕКАЛЬ 2
DECAL 2
3.5 mm
P4
32
31
P9
25
P7

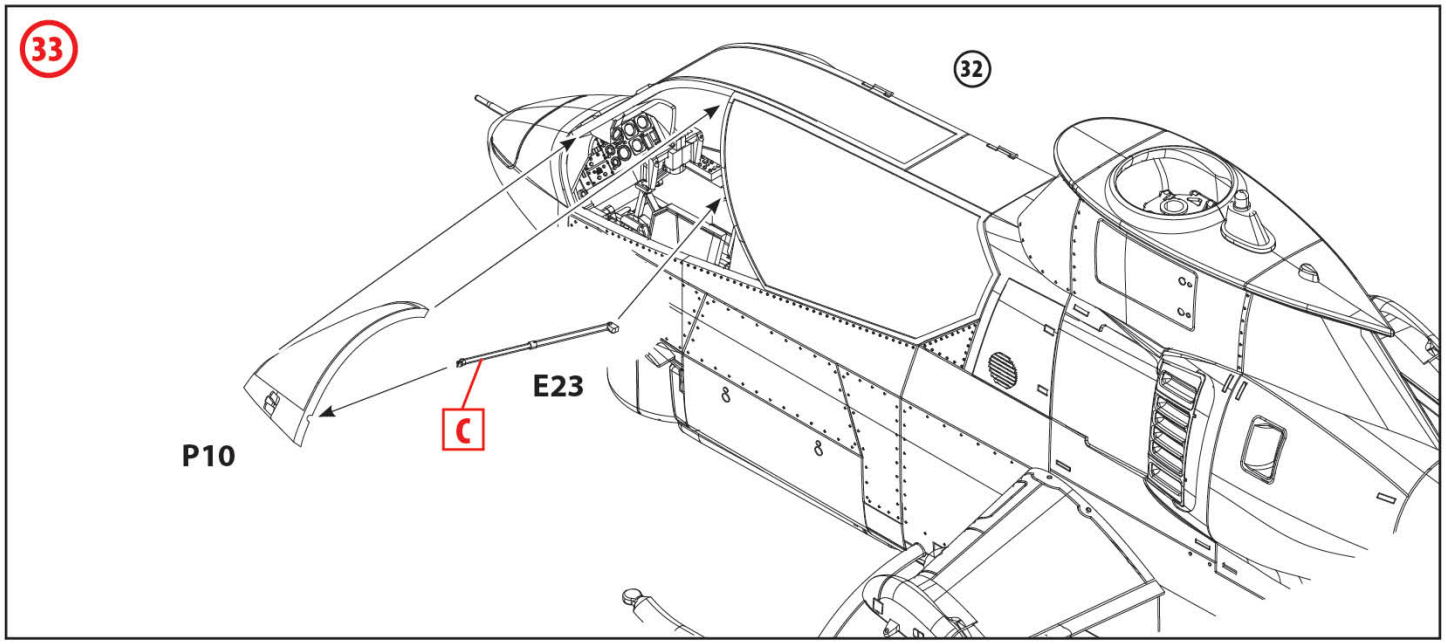
33
32
E23
C
P10

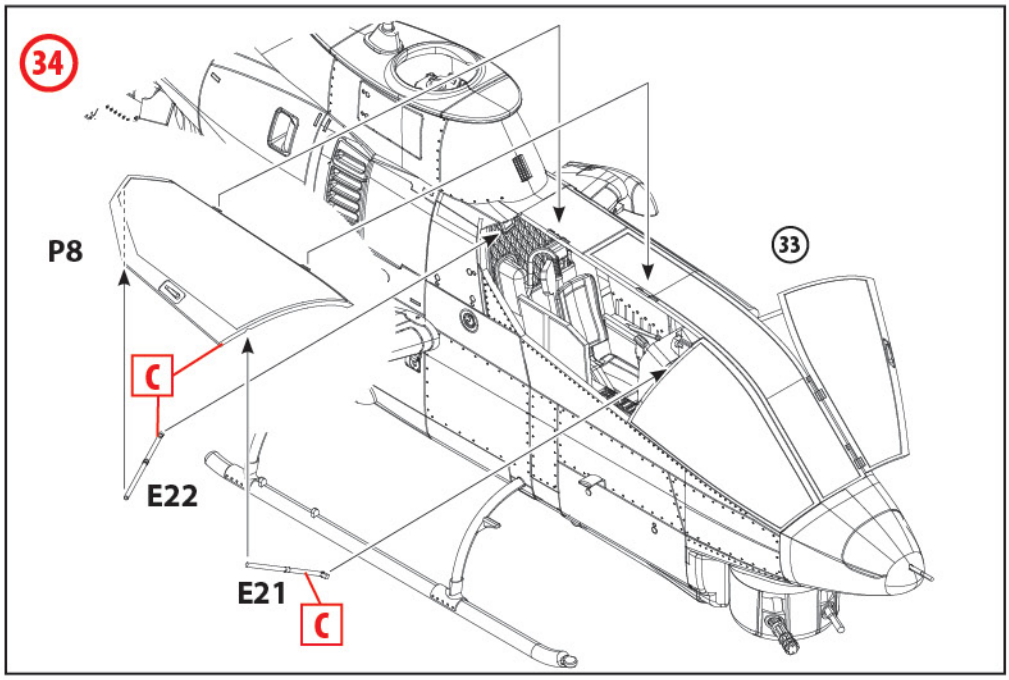
34
P8
C
E22
E21
C
33

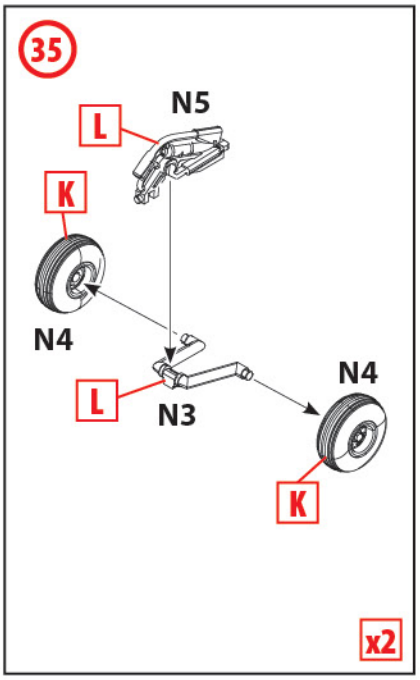
35
N5
L
K
N4
L
N3
N4
K
x2

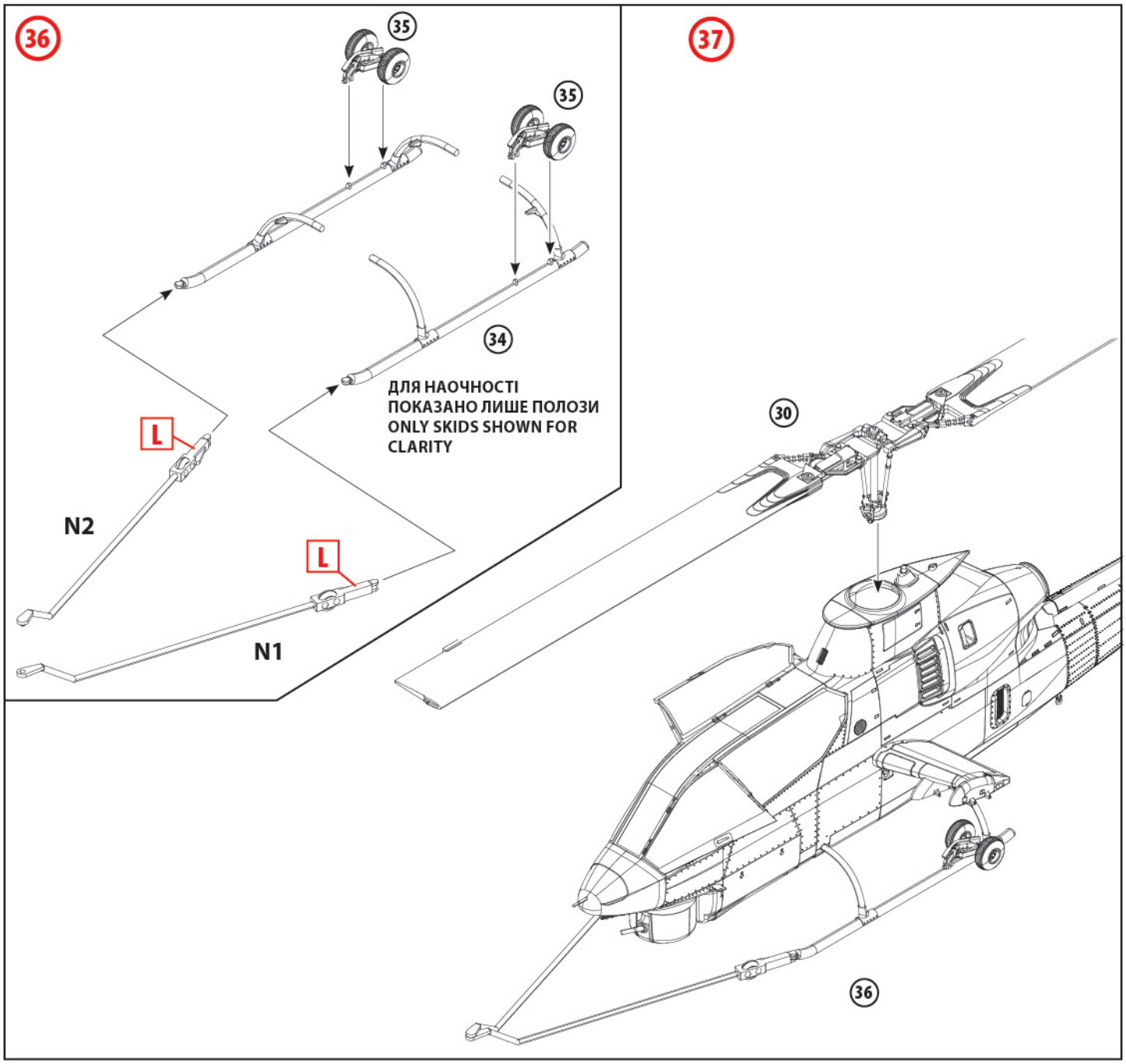
36
35
35
34
ДЛЯ НАОЧНОСТІ
ПОКАЗАНО ЛИШЕ ПОЛОЗИ
ONLY SKIDS SHOWN FOR
CLARITY
L
N2
L
N1
37
30
36

ШАБЛОНИ МАСОК
MASK TEMPLATES

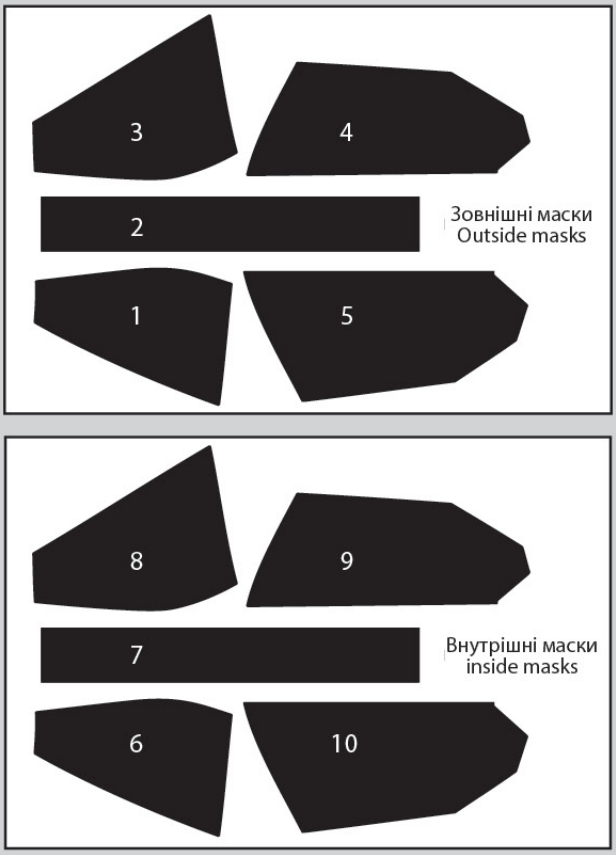

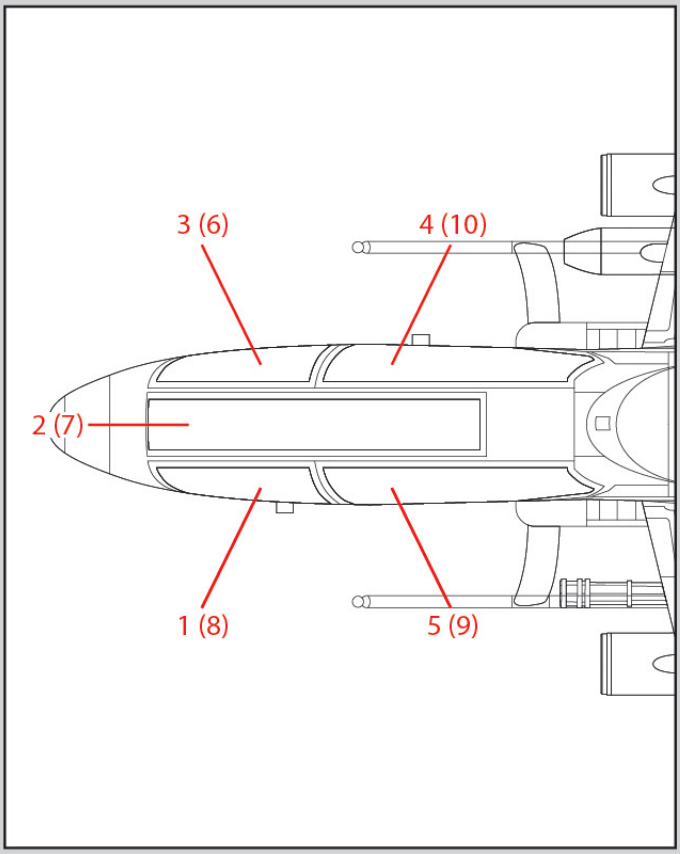

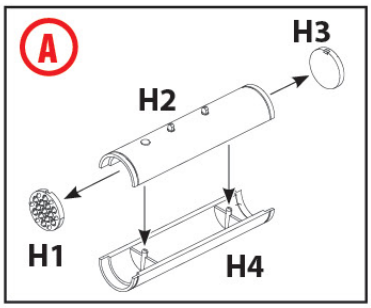

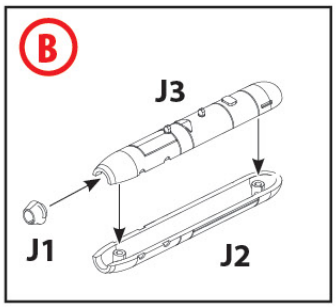

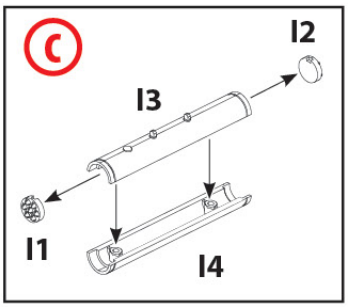

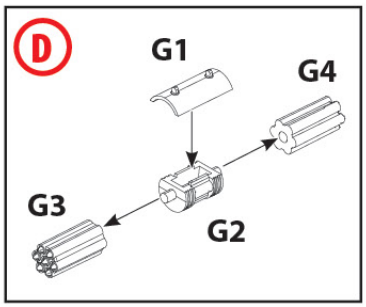

ВАРІАНТИ ПІДВІСНОГО ОЗБРОЄННЯ
OUTBOARD WEAPON OPTIONS

ДЛЯ ВАРІАНТУ 2
FOR VARIANT 2

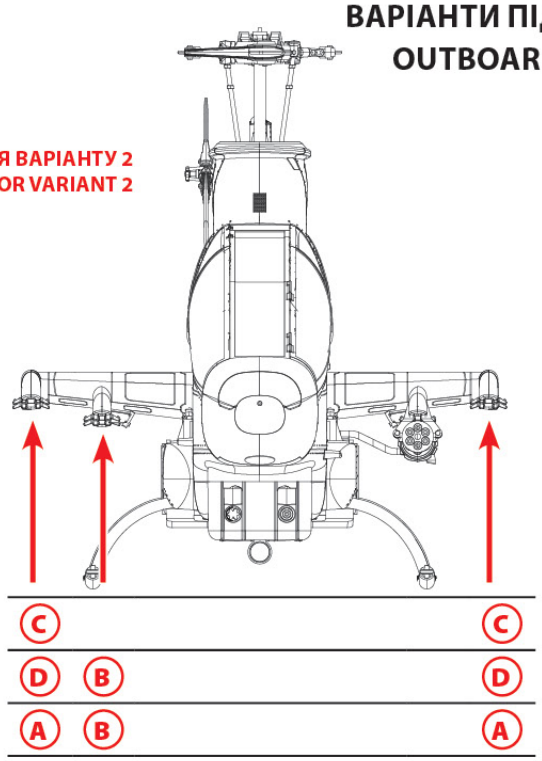

ДЛЯ ВАРІАНТІВ 1, 3, 4
FOR VARIANTS 1, 3, 4

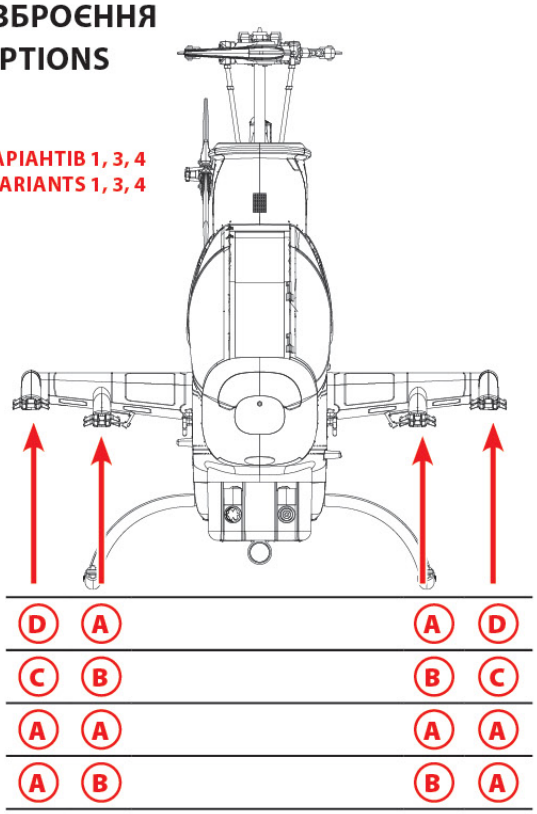

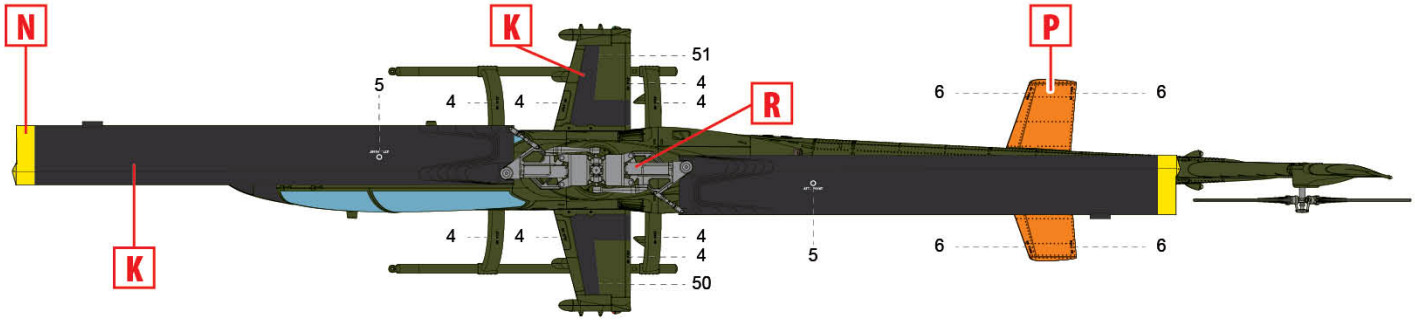

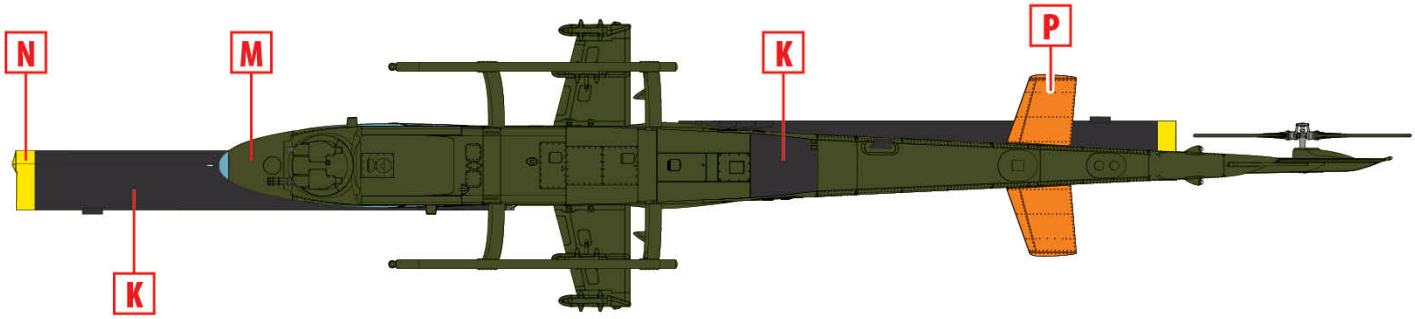

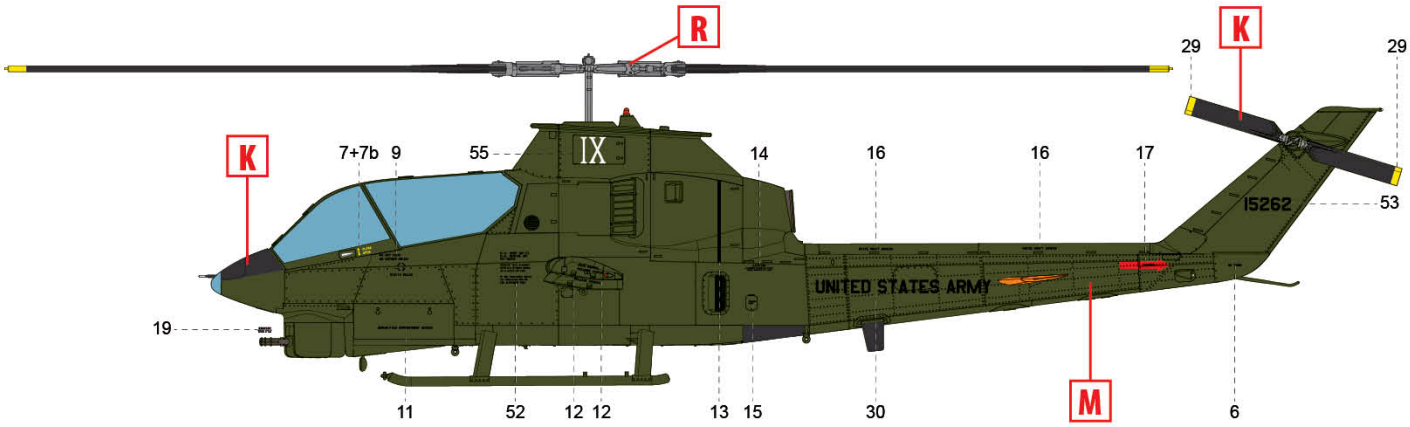

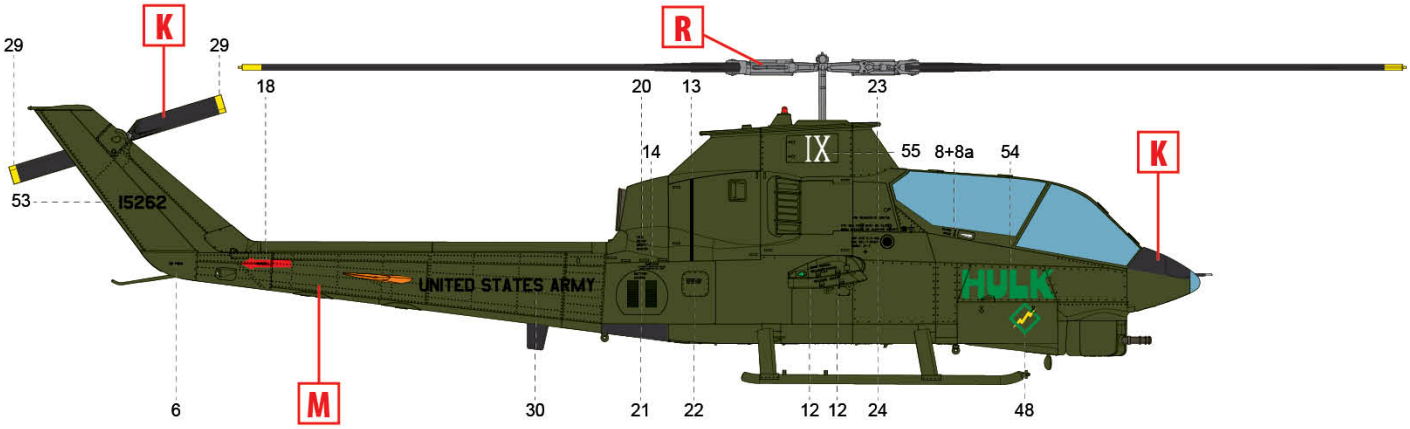

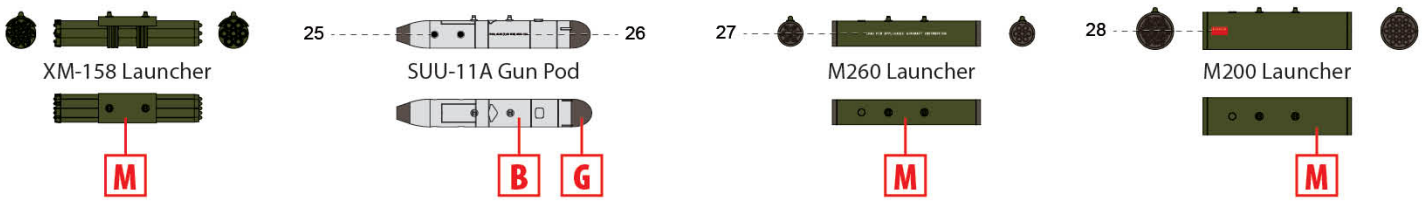

1. AH-1G 66-15262 «Hulk», рота D, 227-й батальйон штурмових гелікоптерів, 1-я кавалерійська дивізія, Фуок Вінь, літо 1970 року

AH-1G 66-15262 "Hulk", Company D, 227th AHB, 1st Cavalry Division, Phuoc Vinh, Summer 1970

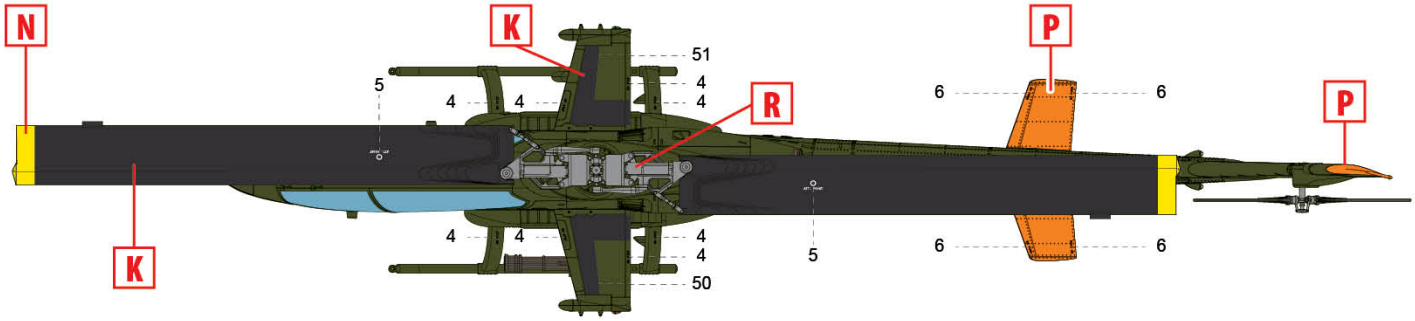

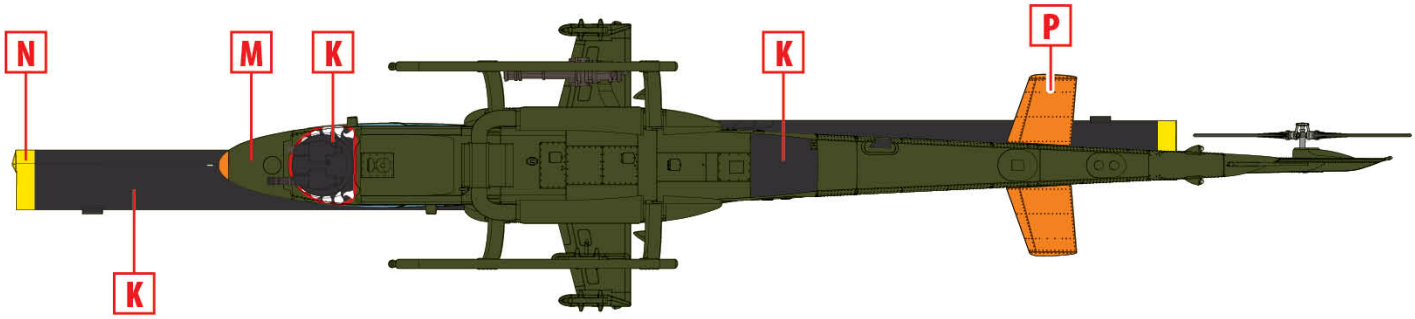

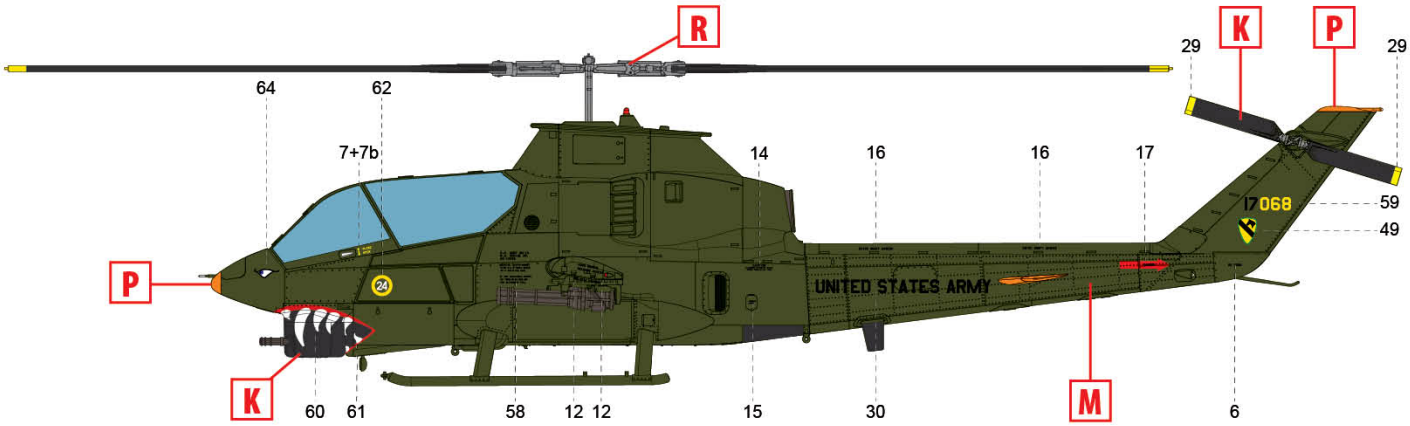

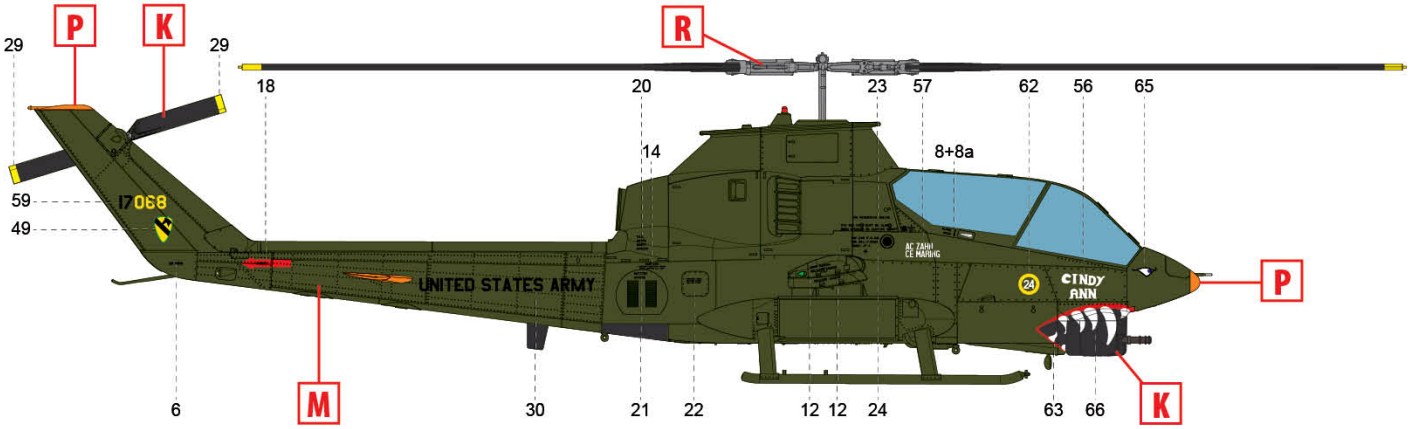

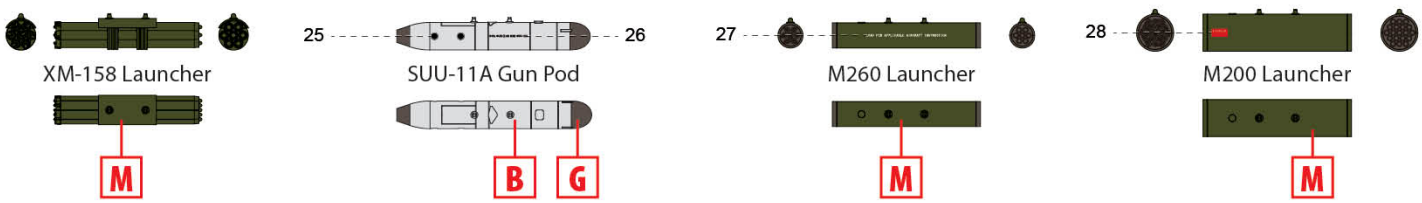

2. AH-1G 68-17068 «Cindy Ann», 1-й ескадрон 9-го кавалерійського полку, Фуок Вінь, серпень 1970 року

AH-1G 68-17068 "Cindy Ann", 1st Sqn, 9th Cav, Phuoc Vinh, August 1970

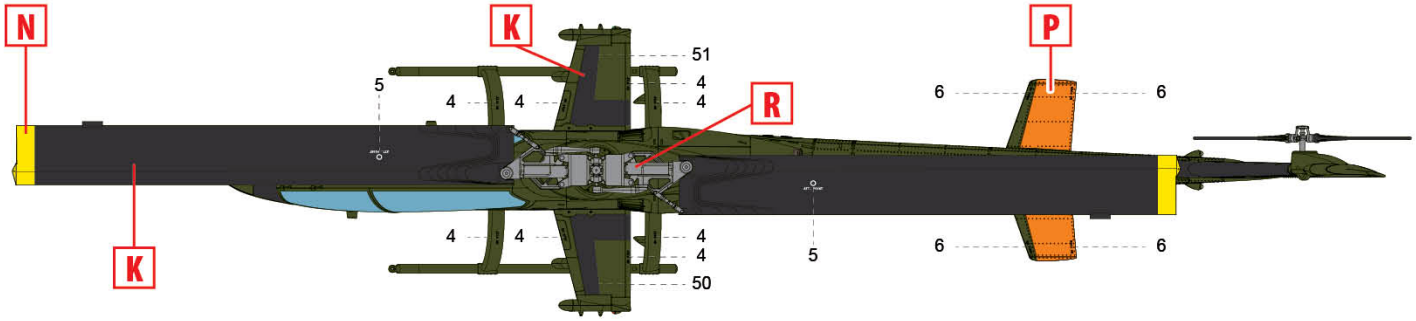

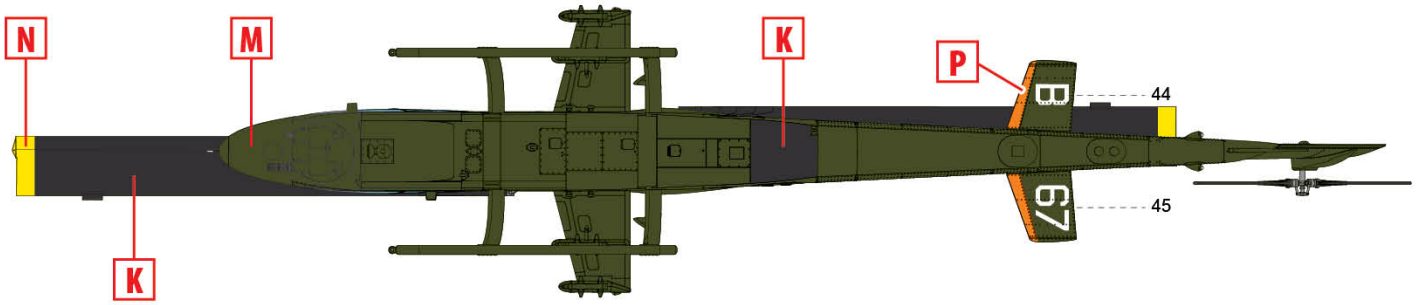

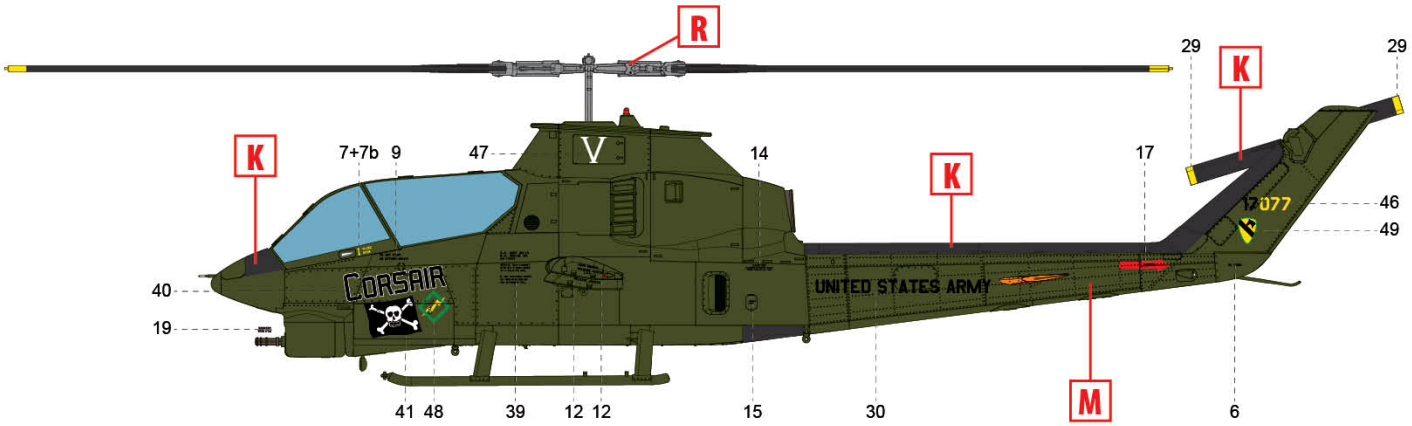

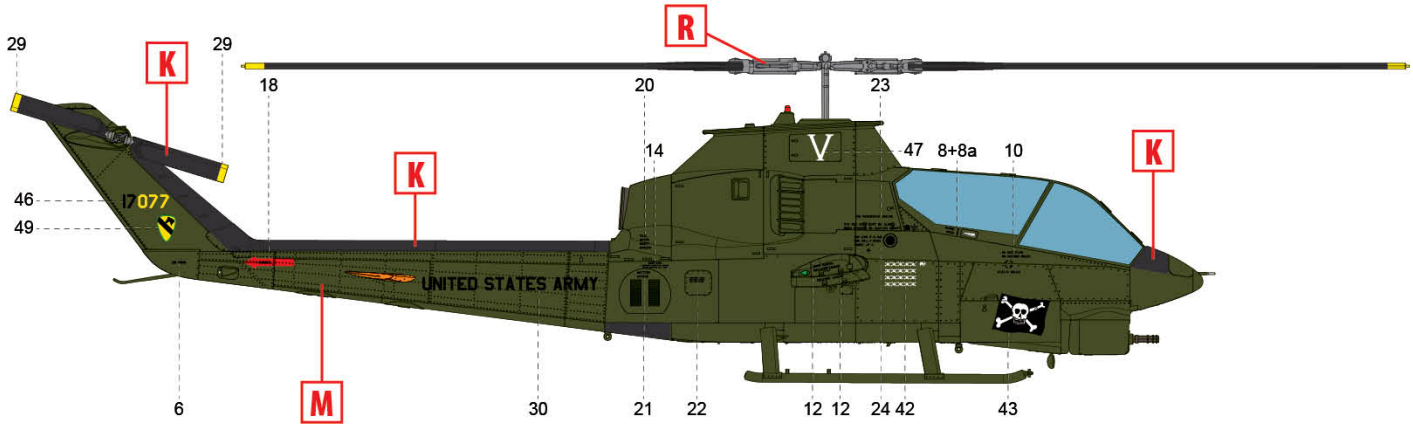

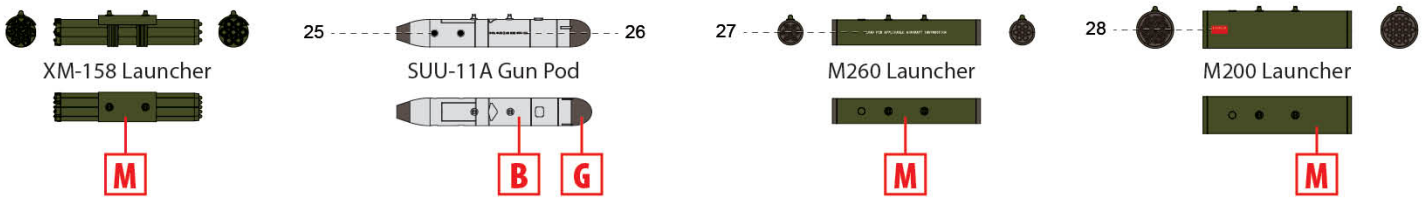

3. AH-1G 68-17077 «Corsair», рота D, 227-й батальйон штурмових гелікоптерів, 1-я кавалерійська дивізія, Лай Кхе, 1970 рік

AH-1G 68-17077 "Corsair", Company D, 227th AHB, 1st Cavalry Division, Lai Khe 1970

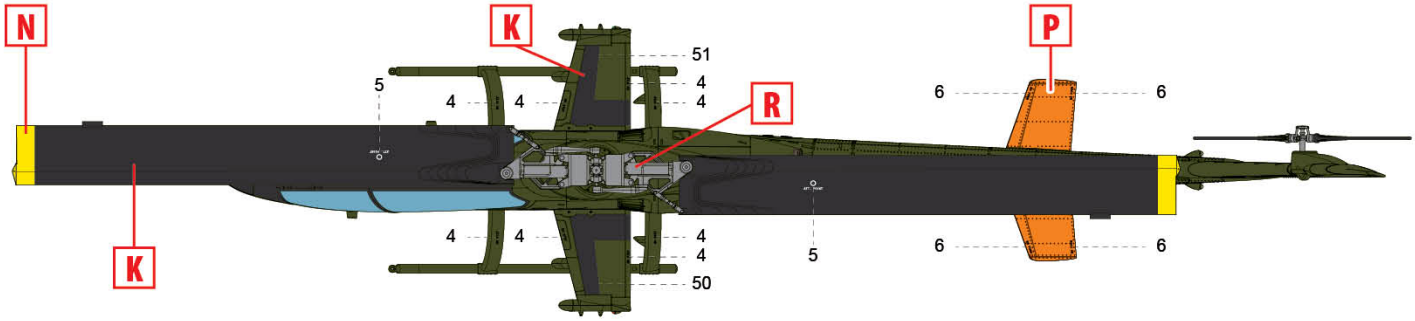

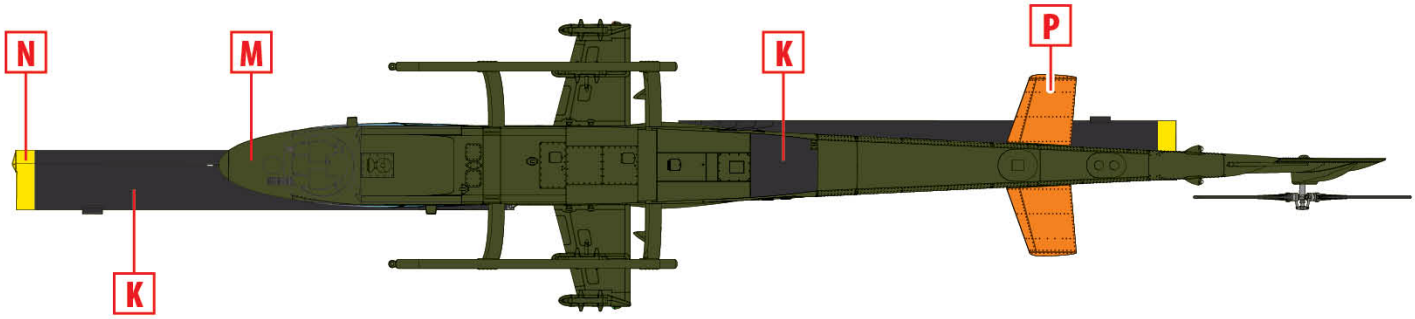

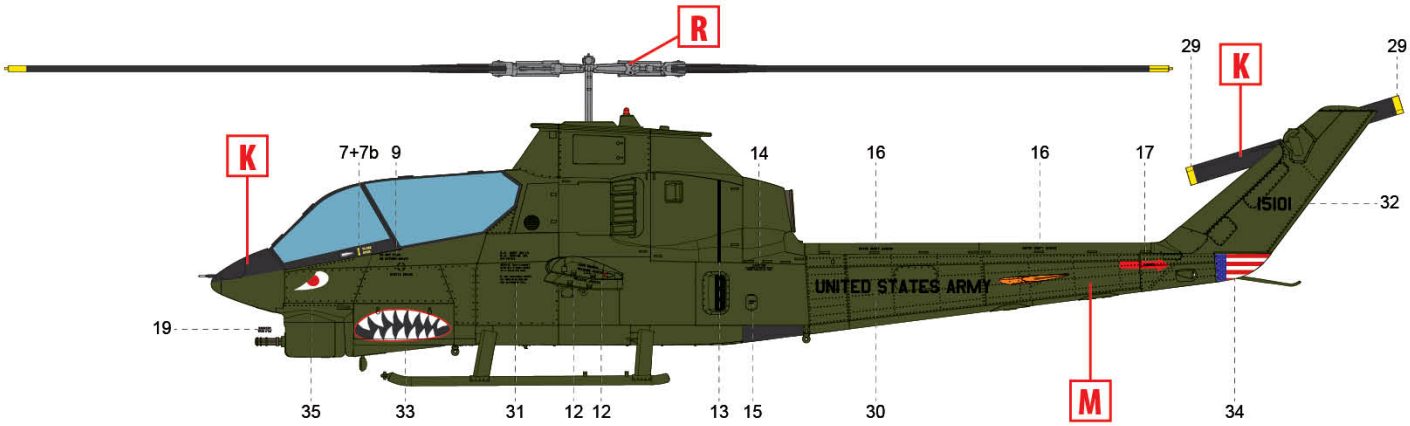

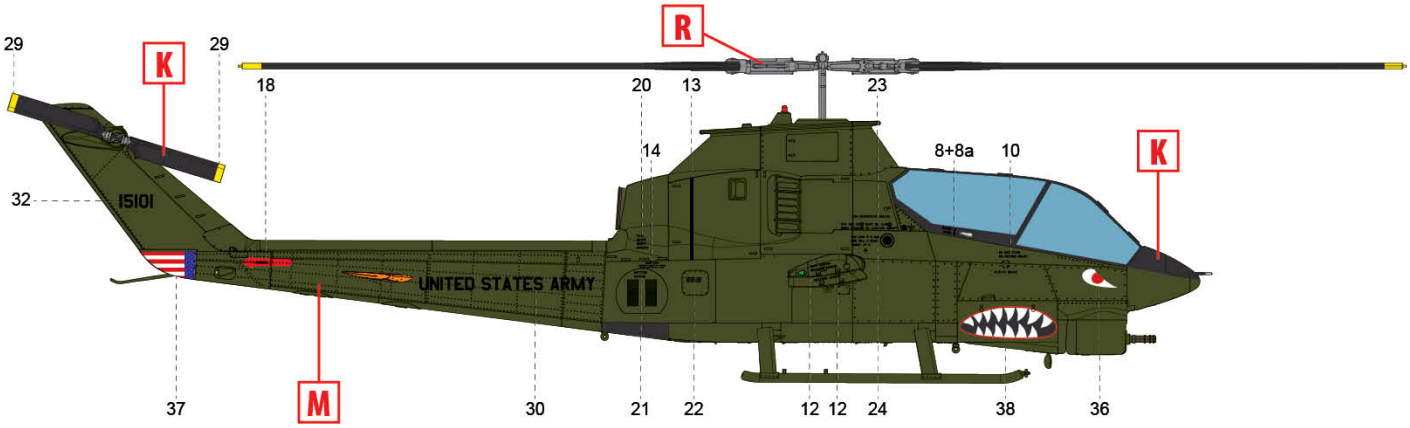

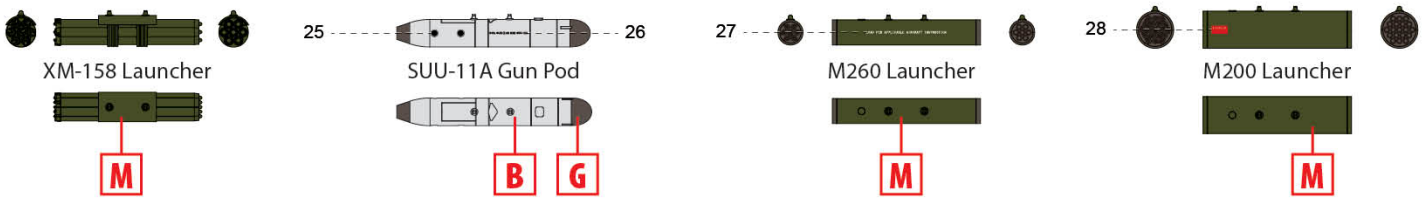

4. AH-1G 68-15101, взвод H, 10-й кавалерійський полк, Плейку, осінь 1972 року

AH-1G 68-15101, H Troop, 10th Cav, Pleiku, Autumn 1972