6119

www.art-of-tactic.com

Pz.Kpfw. III G Немецкий средний танк

German Medium Tank

RUS Набор является частью расширяемой игровой системы – Art of Tactic «Вторая Мировая», состоящей из множества различных наборов военной техники, солдат и авиации. Основа игровой системы – это базовый стартовый набор – «Вторая Мировая», в котором вы найдёте подробные правила игры, игровые поля, дополнительные игровые аксессуары и различные сценарии. Вы можете увеличивать свою армию, разыгрывать сценарии и совершенствовать тактику. Игровая система постоянно расширяется, в ней появляются дополнительные наборы, новые карты и сценарии. Всю подробную информациюоб игровой системе Art of Tactic вы сможете найти на сайте www.art-of-tactic.com и www.zvezda.org.ru

ENG This set is included in expandable game sistem Art of Tactic «World War II». The sistem consists of many different sets of vehicles, figures and airplanes. «World War II» is a starter for the game; there you can find detailed rules, game boards, additional game accessorizes and different scenarios. You can increase your army, play scenarios and improve your tactics skills. Game sistem is being expanded; new scenarios and boards are being published. You can find full details about «Art of Tactic» game sistem on www.art-of tactic.com and www.zvezda.org.ru.

DE Der Spielsatz sind Teil des erweiterbaren Spielsystems Art of Tactic «World War II», bestehend aus einer großen Zahl vielfältiger Spielsätze von Militärfahrzeugen, Infanterie und Luftwaffe. Basis für das Spielsystem ist der Startspielsatz – «World War II», wo Sie ausführliche Spielregeln, Spielfelder, ergänzendes Spielzubehör und verschieden Szenarien finden. Sie können Ihre Armee vergrößern, Szenarien durchspielen und die Taktik vervollkommen. Das Spielsystem wird ständig erweitert, es entstehen zusätzliche Spielsätze, neue Landkarten und Szenarien. Die ausführlichen Informationen über das Spielsystems «Art of Tactic» finden Sie auf der Website www.art-of tactic.com und www.zvezda.org.ru.

Карточку с игровыми характеристиками отряда вы найдете на сайте:
Card for wargame can be downloaded from website:
www.art-of-tactic.com

СХЕМА СБОРКИ ASSEMBLING SCHEME BAUANLEITUNG

Для более надежного соединения деталей вы можете использовать клей для пластиковых моделей.

You can use glue for plastic models for more reliable connection of details.

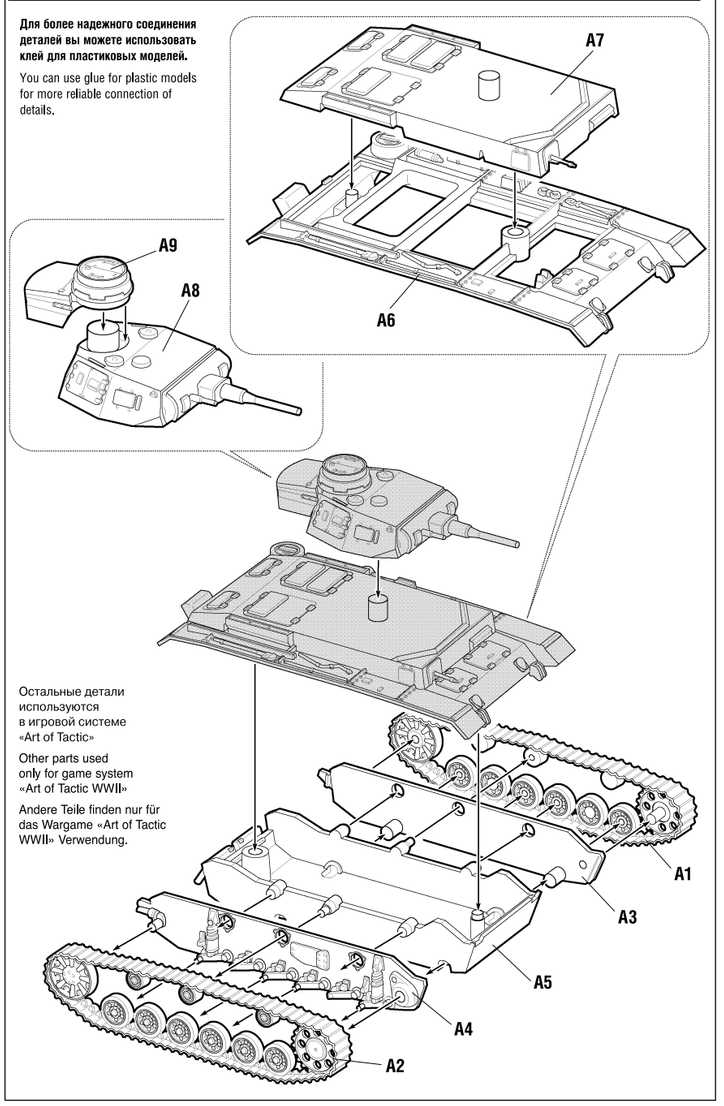

Остальные детали используются в игровой системе «Art of Tactic»

Other parts used only for game system «Art of Tactic WWII»

Andere Teile finden nur für das Wargame «Art of Tactic WWII» Verwendung.

6119

www.art-of-tactic.com

Pz.Kpfw. III G Немецкий средний танк

German Medium Tank

RUS Набор является частью расширяемой игровой системы – Art of Tactic «Вторая Мировая», состоящей из множества различных наборов военной техники, солдат и авиации. Основа игровой системы – это базовый стартовый набор – «Вторая Мировая», в котором вы найдёте подробные правила игры, игровые поля, дополнительные игровые аксессуары и различные сценарии. Вы можете увеличивать свою армию, разыгрывать сценарии и совершенствовать тактику. Игровая система постоянно расширяется, в ней появляются дополнительные наборы, новые карты и сценарии. Всю подробную информациюоб игровой системе Art of Tactic вы сможете найти на сайте www.art-of-tactic.com и www.zvezda.org.ru

ENG This set is included in expandable game sistem Art of Tactic «World War II». The sistem consists of many different sets of vehicles, figures and airplanes. «World War II» is a starter for the game; there you can find detailed rules, game boards, additional game accessorizes and different scenarios. You can increase your army, play scenarios and improve your tactics skills. Game sistem is being expanded; new scenarios and boards are being published. You can find full details about «Art of Tactic» game sistem on www.art-of tactic.com and www.zvezda.org.ru.

DE Der Spielsatz sind Teil des erweiterbaren Spielsystems Art of Tactic «World War II», bestehend aus einer großen Zahl vielfältiger Spielsätze von Militärfahrzeugen, Infanterie und Luftwaffe. Basis für das Spielsystem ist der Startspielsatz – «World War II», wo Sie ausführliche Spielregeln, Spielfelder, ergänzendes Spielzubehör und verschieden Szenarien finden. Sie können Ihre Armee vergrößern, Szenarien durchspielen und die Taktik vervollkommen. Das Spielsystem wird ständig erweitert, es entstehen zusätzliche Spielsätze, neue Landkarten und Szenarien. Die ausführlichen Informationen über das Spielsystems «Art of Tactic» finden Sie auf der Website www.art-of tactic.com und www.zvezda.org.ru.

Карточку с игровыми характеристиками отряда вы найдете на сайте:
Card for wargame can be downloaded from website:
www.art-of-tactic.com

СХЕМА СБОРКИ ASSEMBLING SCHEME BAUANLEITUNG

Для более надежного соединения деталей вы можете использовать клей для пластиковых моделей.

You can use glue for plastic models for more reliable connection of details.

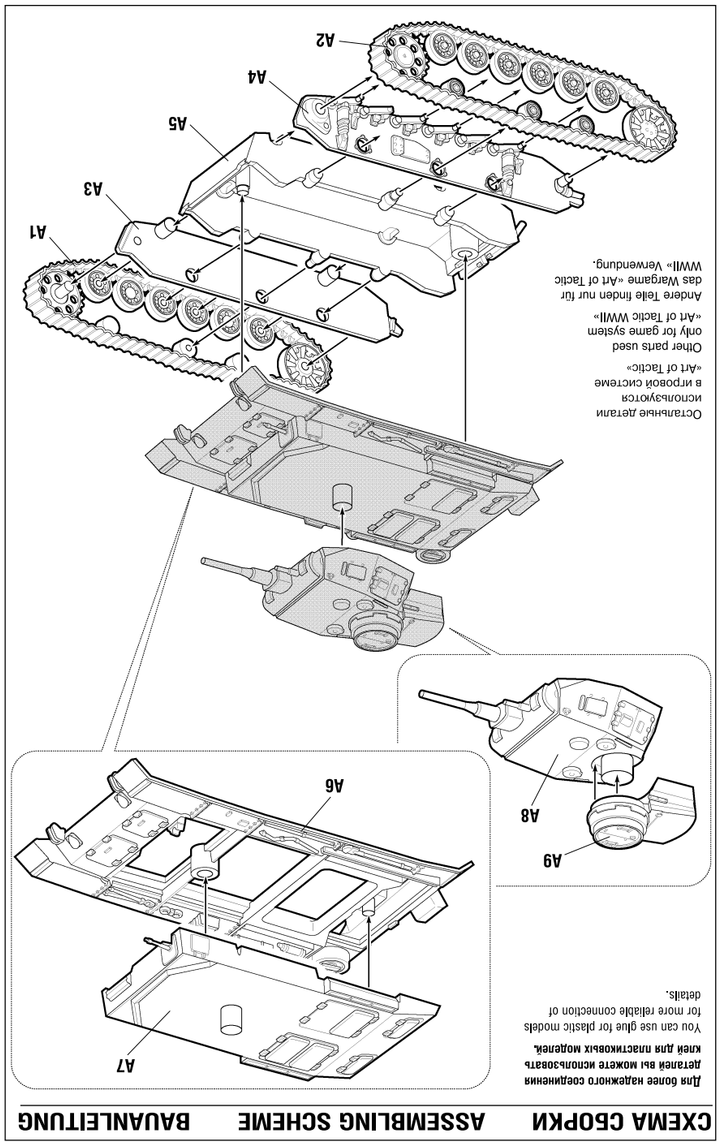

Остальные детали используются в игровой системе «Art of Tactic»

Other parts used only for game system «Art of Tactic WWII»

Andere Teile finden nur für das Wargame «Art of Tactic WWII» Verwendung.