1/144

OPTION PARTS SET GUNPLA 15 (CAVALIER AIFRID)

オプションパーツセット ガンプラ 15（キャバリアーアイフリッド）

GUNDAM.INFO Search
www.gundam.info
バンダイホビーサイト
www.bandai-hobby.net/

©創通・サンライズ ©SOTSU・SUNRISE
BANDAI SPIRITS 2025 MADE IN JAPAN

5068343

取扱説明書 Instruction manual

⚠警告（けいこく）

保護者の方へ　必ずお読みください。

●小部品があります。誤飲・窒息の危険がありますので、3才未満のお子様には絶対に与えないでください。

⚠注意（ちゅうい）

●接着が弱い箇所がありますので、注意してください。
●先端が尖っている箇所がありますので、注意してください。
●商品は着用を確かめ、きれいに切り取りましょう。
●袋を頭からかぶったり、顔を覆ったりしないでください。
●怪我する恐れがあります。

⚠WARNING

Parents and guardians, read the following instructions before use.

●CHOKING HAZARD - Small parts. Not for children under 3 years.

⚠CAUTION

●Pay attention to sharp parts and edges.
●Pay attention to sharp parts. Be careful when handling.
●Check parts thoroughly and cut them out neatly.
●To avoid suffocation, do not put plastic bags over your face.

(組み立てる前の注意) ●組み立てる前に説明書をよく読みましょう。●接着にはより安全な(水性塗料)のご使用をおすすめします。●ABS部分への塗装は強度が落ちる恐れがありますので、塗装はおすすめできません。●尖った先端や薄い縁箇所に触れながらの組み立ては十分ご注意ください。※この商品には道具類は入っていませんので、別にご用意ください。

(Notes on assembly) ●Carefully read the instructions before assembling. ●Use of water-based paint is recommended for safety reasons. ●Painting ABS plastic parts is not recommended as paint can damage the plastic. ●Pay extra attention when handling sharp points and edges. * Tools are not included.

Parts list

A1 [PS] A2 [PS] B1 [PS] B2 [PS] C [PS][×2] D [PS]

E2 [PS] F1 [PS] F2 [PS] ACB-7 [ABS] シール Sticker

プラスチックシール Plastic stickers [PET]

※本商品は精密な加工を施しています。製造工程上、部品形状には多少の差異がございます。
※クリアパーツの中には、製造工程上気泡が入っているものがありますのご了承ください。
* Intricate processing may create slight variations in the parts during manufacturing.
* Bubbles may be present in the clear parts from manufacturing.

※この商品は「オプションパーツセット ガンプラ 15（キャバリアーアイフリッド）」が1セット入っています。※画像と商品とは多少異なりますのでご了承ください。
* This package contains one set of "OPTION PARTS SET GUNPLA 15 (CAVALIER AIFRID)". * The actual product may vary slightly from the images.

1 キャバリアーアイフリッドを取り付けて機体を強化しよう！
Attach CAVALIER AIFRID to strengthen your unit!

本商品 This product

＋

HG 1/144 ズゴック（SEED FREEDOM Ver.）（別売）
HG 1/144 ZGOK (SEED FREEDOM Ver.) (sold separately)

オリジナルギミック Original gimmick

各種ジョイントパーツで様々な機体に取り付け可能！
Can be attached to various units by using various joint parts!

2 ウェポンなどのオプションパーツを機体に装備させてみよう！
Equip your unit with optional parts such as Weapons!

※説明は一例です。形状により取り付けられない商品がございます。
* Images are examples. Some products may not be compatible, depending on their shapes.

組み立て説明書用アイコン Symbols for assembly instruction manuals

1 1→2 の順番で組み立てる。 Follow the numerical order 1, 2, ...
×2 ・部品を数通の組合せる Build special number of parts.
・切り取り注意 Do not cut.
・選択します Choose one.
1 ・プラスチックシールの番号 Plastic sticker number
1 ・シールの番号 Sticker number
・切り取るところ Cut here.

キャバリアーアイフリッド
CAVALIER AIFRID

パーツの向きや向きに注意してください。
Make sure that the parts are facing the right ways and in the right positions.

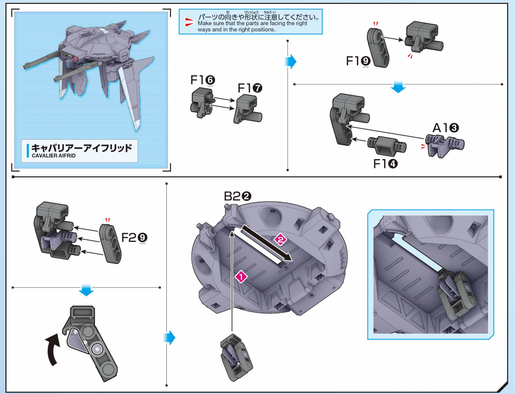

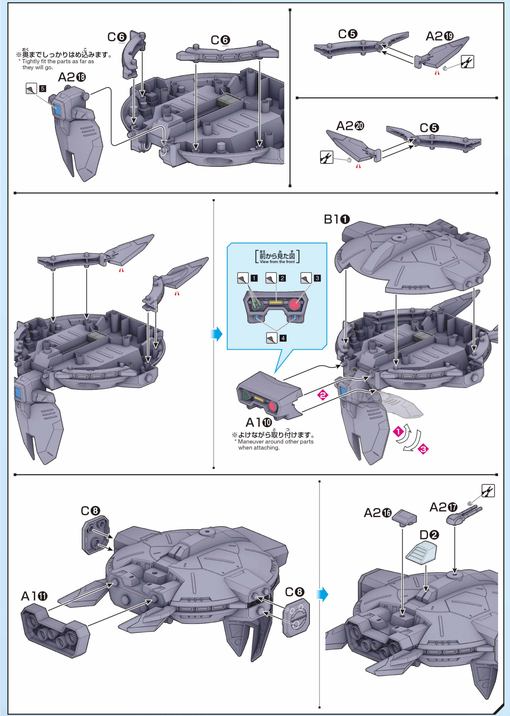

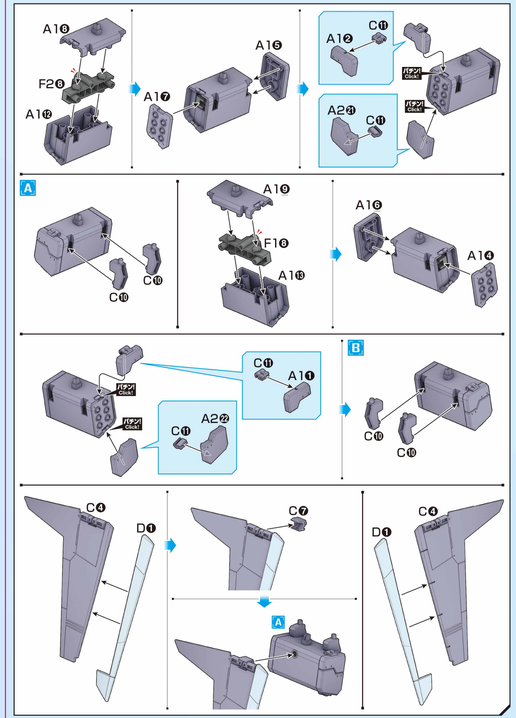

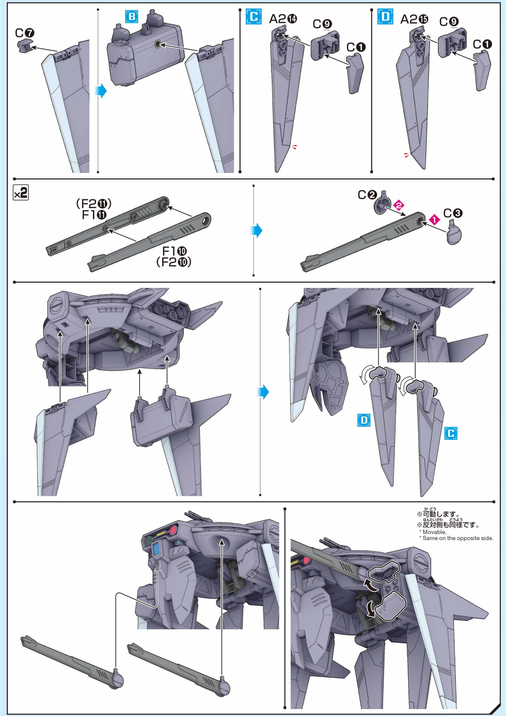

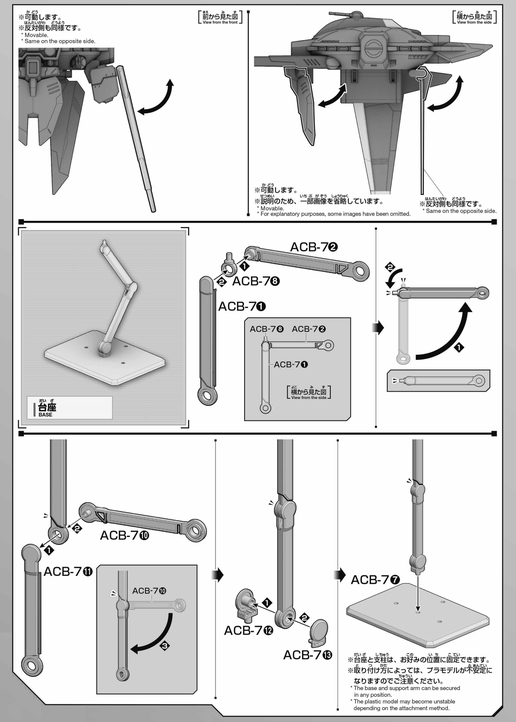

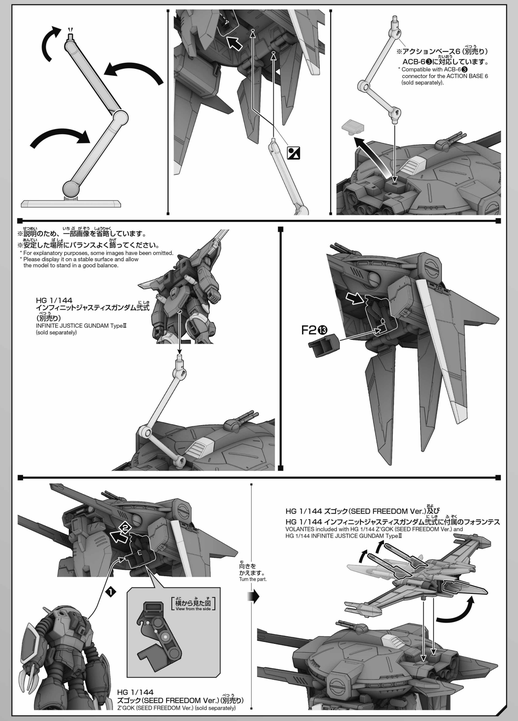

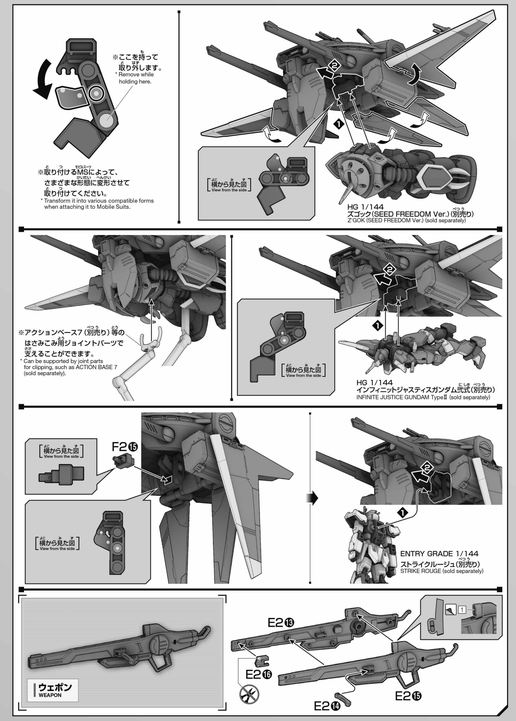

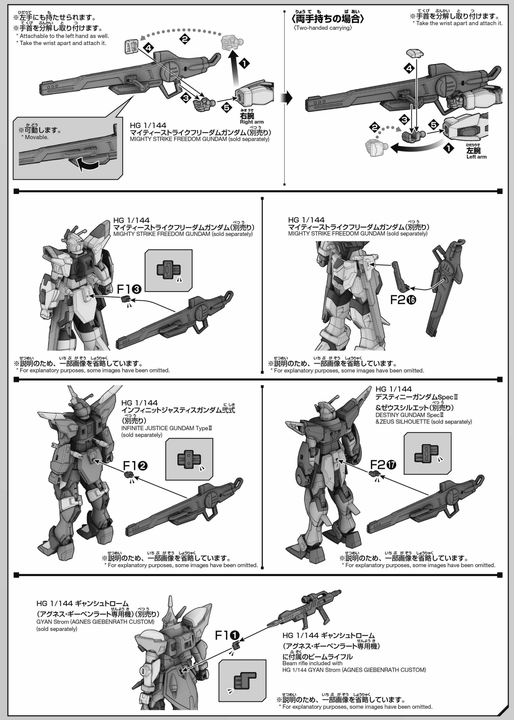

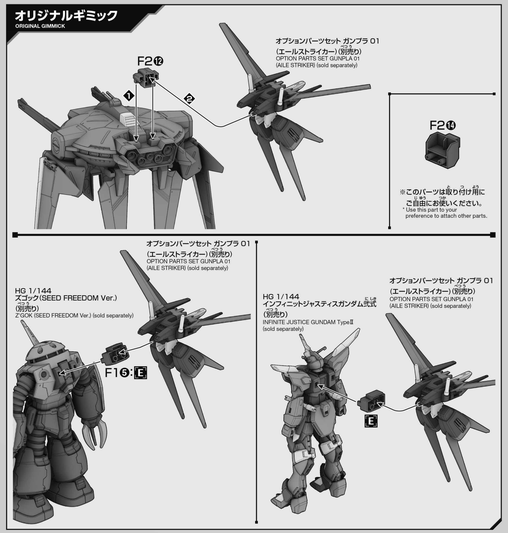

COLOR GUIDE

- よりプラモに近い色合いは、こちらの基本色をご覧ください。
- 塗装にはより安全な「水性塗料」の使用を推奨されます。
- カラー配合は参考値であり、画像とカラーガイドの完成見本とは異なります。
- ABS部分への塗装は破損する恐れがあるためおすすめしておりません。
- For a more life-like finish, refer to the color guide.
- Use of water-based paint is recommended for safety reasons.
- The color blends are shown for reference and the actual color may differ from the image.
- Painting ABS plastic parts is not recommended as paint can damage the plastic.

キャリバリアーアイフリッド グレー部 Caliberior AIFRID Gray part	すみれ色 (Violet) 80% + ホワイト (White) 10% + レッドブラウン (Red brown) 10% + ココアブラウン (Cocoa brown) 少量 (small dose)
キャリバリアーアイフリッド ホワイト部 Caliberior AIFRID White part	ホワイト (White) 80% + ペールグリーン (Pale green) 10% + すみれ色 (Violet) 10%
センサー グリーン部 Sensor Green part	下地にシルバー (Undercoat Silver) 100% + クリアグリーン (Clear green) 100%
センサー イエロー部 Sensor Yellow part	下地にシルバー (Undercoat Silver) 100% + クリアイエロー (Clear yellow) 100% + クリアブルー (Clear blue) 少量 (small dose)
センサー レッド部 Sensor Red part	下地にシルバー (Undercoat Silver) 100% + クリアレッド (Clear red) 100%
センサー ブルー部 Sensor Blue part	下地にシルバー (Undercoat Silver) 100% + クリアブルー (Clear blue) 80% + クリアグリーン (Clear green) 20%
武器等 グレー部 Weapons Gray part	グレー (Gray) 70% + ブルーグレー (Blue gray) 20% + ブラック (Black) 10%
武器等 レッド部 Weapons Red part	モンザレッド (Red madder) 100%

※ここに掲載している情報は2025年2月現在のものです。 The information is current as of February, 2025.

ランナーリサイクルへの取り組みはこちらからご覧いただけます。
https://www.bandaispirits.co.jp/hobbyventure/recycleproject.html

*FOR CUSTOMERS IN JAPAN ONLY.