NORDLANDSBÅDEN ”416” **

BUILDING INSTRUCTION

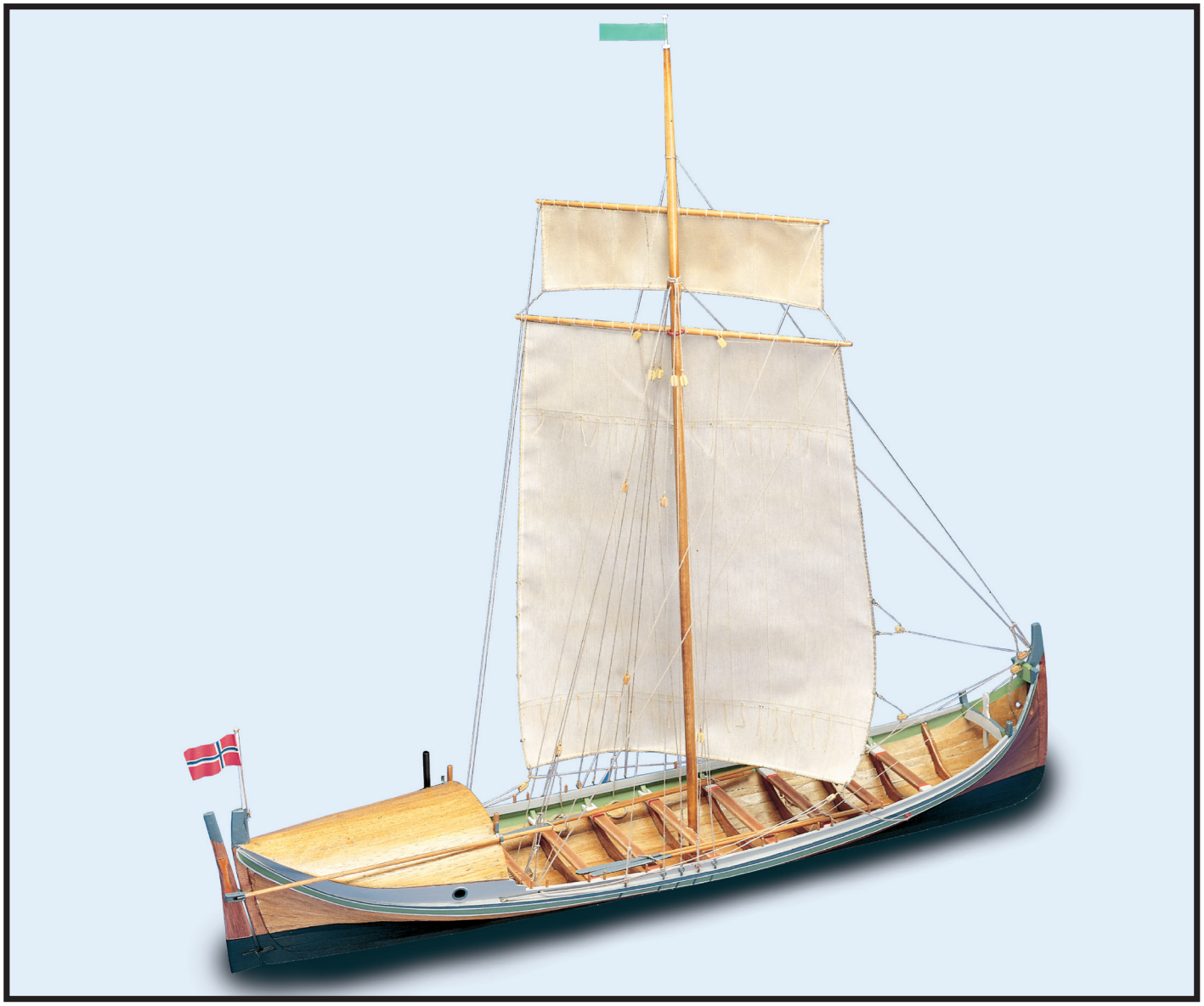

This model is Copyright protected.
All Copyrights to the designs of this version of the Nordland belongs to Billing Boats Denmark Aps.

www.billingboats.com

50-51051 210122

DK En fembøring fra Nordnorge. Denne bådtype stammer fra det 17. århundrede. Som fiskebåd havde den sin storhedstid i det 18. århundrede, frem til de motordrevne fiskebåde kom. Nordlandsbådene var utroligt effektive og meget sødygtige. De repræsenterer en bådkultur og bådform, som har sin oprindelse i vikingeskibene. Selv i dag bygges disse både. De deltager i stævner og regattaer langs den Norske kyst.

Fig. 1
Først skal der bruges en byggeplade på ca. 750x200 x10 mm. Byggepladen findes ikke i byggesættet. Der laves en centerlinie samt linier der, hvor spanterne kommer til at stå. Der er lavet små hakker i kølstykket, hvor hver enkelt spant skal placeres. Kølen rejses i hjælpestykkerne 0A og 0B og spanterne placeres. Spant 1A og 2A må ikke limes fast i kølen, da disse ikke skal bruges på den færdige model. Faconstykke 5A slibes i smig, så vinklen passer med prikkerne på spant 4A, derefter limes de på plads. Liste 6A limes på plads. Hvis der ønskes lidt ekstra styrke i skroget under beklædningen, kan der evt. limes ekstra fødder på spanterne. Disse findes ikke i sættet.

Fig. 2
Før beklædningen slibes alle sorte kanter af beklædningslisterne. På kølstykket tegnes der en streg imellem hver prik. Det gør det nemmere at se, hvor hver enkelt beklædningsstykke starter og ender. Sørg for, at beklædningen ikke limes fast på spant 1A og 2A, da disse skal fjernes senere. Afdæk evt. fladen med tape. Nu kan beklædningen begynde. Sørg for, at hver gang der monteres et nyt beklædningsstykke, skal dette overlappe det foregående med 2 mm.

Fig. 3
Når beklædningen er fuldført skal skroget fjernes fra byggepladen. Først skæres ribberne i spant 4A over med en skarp kniv, derefter fjernes hjælpestykkerne 0A og 0B fra pladen. Nu kan skroget fjernes fra pladen.

Fig. 4
Liste nr. 10 tilspidses i begge ender og limes på plads. Kahytten beklædes med liste nr. 11 (se snit A-A på tegning 8151-2). Derefter anbringes dørkpladerne 12, 13, 14 og 15. Nu skal alle spanter fra nr. 16-24 tilpasses og limes fast. Det sidste, der nu mangler, er at tilpasse og lime 25, 26, 27 og 28.

Fig. 5
Viser det færdige skrog. De resterende numre og mål findes på tegningen.

GB This type of boat, from Northern Norway, dates from the 17th Century. As a fishing boat it saw its most popular days from the 18th Century until the appearance of engine-driven fishing boats. These boats were extremely efficient and seaworthy. They represent a shipping culture and form which originates from the days of the Vikings. The boats are still built today, and they compete in races and regattas along the Northern coasts.

Fig. 1
For this model you will need a building plate measuring approx. 750x200x10 mm. This building plate is not included in the model kit. Draw a line down the middle as well as lines indicating where the frames are to be positioned. The small notches in the keel show where each of the frames should be positioned. Mount the keel on the support pieces 0A and 0B and position the frames. Do not glue frame 1A and 2A to the keel, as these two frames are not used in the finished model. Sand profile piece 5A to shape, ensuring that its angle fits with the dots on frame 4A, then glue in place. Glue on strip 6A. Extra feet can be glued to the frames should you wish to increase the strength of the hull under the planking. These feet are not included in the kit.

Fig. 2
Before beginning the planking process, sand all black edges off the planking strips. Draw a line on the keel between each dot; this makes it easier to see where the individual planking strip starts and ends. Make sure not to glue the planking to frames 1A and 2A as these are later to be removed. If wished, you can cover the area with tape. Begin the planking process, making sure that each new planking strip overlaps the previous strip by 2 mm.

Fig. 3
When the planking is completed, the hull is to be removed from the building plate. Cut the ribs on frame 4A with a sharp knife, then remove support pieces 0A and 0B. The hull can now be lifted from the plate.

Fig. 4
Taper strip no. 10 on both ends and glue in position. Plank the cabin with strip no. 11 (see Section A-A on Drawing 8151-2).
Next position the floor plates 12, 13, 14 and 15, then adjust and glue on all frames from nos. 16-24, followed by frames 25, 26, 27 and 28.

Fig. 5
This figure shows the finished hull. All numbers and dimensions are indicated on the Drawing.

D

Ein “Fembóring” aus Nordnorwegen. Dieser Bootstyp stammt aus dem 17. Jahrhundert. Als Fischerboot erlebte er seine große Zeit vom 18. Jahrhundert bis zum Aufkommen der motorisierten Fischerboote.
Die Nordlandsboote waren unglaublich effektiv und sehr seetüchtig. Sie repräsentieren eine Bootskultur und Bootsform, die ihren Ursprung in den Wikingerschiffen haben. Auch heute werden diese Boote noch gebaut, und sie nehmen an Treffen und Regatten entlang der norwegischen Küste teil.

Fig. 1
Sie benötigen eine Grundplatte von ca. 750x200x10 mm. Sie ist nicht im Bausatz enthalten. Zeichnen Sie eine Mittellinie und Hilfslinien dort, wo die Spanten plaziert werden. Der Kiel ist mit Einkerbungen an den Stellen versehen, an denen die Spanten angebracht werden müssen. Kiel mit den Hilfsteilen 0A und 0B aufrichten und die Spanten ansetzen. Spant 1A und 2A dürfen nicht mit dem Kiel verleimt werden, da sie nur während des Baus verwendet werden. Formteil 5A so schleifen, daß sein Winkel mit den Punkten auf Spant 4A übereinstimmt und festleimen. Leiste 6A einleimen. Falls Sie dem Rumpf etwas mehr Stabilität unter der Beplankung verleihen möchten, können Sie ggf. zusätzliche Füße an die Spanten leimen. Sie sind nicht im Bausatz enthalten.

Fig. 2
Vor der Beplankung alle schwarzen Kanten der Plankenleisten abschleifen. Verbinden Sie die Punkte auf dem Kiel mit einer Linie; so sehen Sie leichter, wo jede einzelne Plankenleiste beginnt und endet. Die Leisten nicht mit Spant 1A und 2A verleimen, da diese später entfernt werden. Die Fläche evtl. mit Band abkleben. Beginnen Sie mit dem Beplanken und achten Sie darauf, daß jede neue Leiste die vorhergehende um 2 mm überlappt.

Fig. 3
Nachdem die Beplankung fertig ist, nehmen Sie den Rumpf von der Grundplatte ab. Dazu durchschneiden Sie zuerst mit einem scharfen Messer die Rippen in Spant 4A, dann entfernen Sie die Hilfsteile 0A und 0B von der Platte. Nun können Sie den Rumpf abnehmen.

Fig. 4
Leiste Nr. 10 an beiden Enden anspitzen und einleimen. Kajüte mit Leiste Nr. 11 beplanken (siehe Schnitt A-A auf Zeichnung 8151-2).
Danach die Bodenplatten 12, 13, 14 und 15 anbringen, dann alle Spanten von Nr. 16-24 zurichten und festleimen, und zum Schluß die Spanten 25, 26, 27 und 28.

Fig. 5
Hier sehen Sie den fertigen Rumpf. Die übrigen Nummern und Maße finden Sie auf der Zeichnung.

F

Ce type de bateau du nord de la Norvége date du 17e siécle. En tant que bateau de pêche, il fut trés populaire durant le 18e siécle jusqu’à l’apparition des bateaux de pêche à moteur.
Ces bateaux étaient trés efficaces et tenaient trés bien la mer. Ils représentent une culture de la navigation qui trouve ses origines à l’époque des Vikings. Ces bateaux sont encore construits aujourd’hui et ils participent à des regates de long des côtes du Nord.

Fig. 1
Pour construire ce modèle un bâti de construction de 750x200x10 mm sera nécessaire. Ce bâti n’est pas fourni dans la bolte du modèle. Tracer l’axe longitudinal du bâti, qui servira au positionnement de la quille et des couples. Les pelites encoches dans la quille Indiquent la position des couples. Installer la quille sur les supports 0A et 0B et positionner les couples. Ne pas coller les couples 1A et 2A sur la quille, ces 2 couples n’étant utilisés que pour le montage. Poncer en forme la pièce 5A en s’assurant que son inclinaison s’ajuste dans le couple 4A, puis la coller en place. coller la baguette 6A. Des supports supplémentaires peuvent être utilisés et collés sur les couples pour renforcer la rigidité de la coque sous le coffrage, toutefois ces supports supplémentaires ne sont pas livrés dans le kit.

Fig. 2
Avant de commencer le coffrage poncer tous les bords noirs des baguettes. Tracer les repères nécessaires sur la quille afin de faciliter la mise en place des coffrages. S’assurer de ne pas coller les coffrages sur les couples 1A et 2A qui seront enlevés plus tard. Si vous le désirez vous pouvez les recouvrir de ruban adhésif. Commencer le coffrage en vérifiant que chaque nouvelle baguette recouvrira la précédente sur 2 mm.

Fig. 3
Lorsque le coffrage est terminé, la coque doit être retirée du bâti de construction. Couper les nervures sur le couple 4A à l’aide d’un couteau, puis retirer les supports 0A et 0B. La coque peut maintenant être dégagée du bâti.

Fig. 4
Effiler la baguette no. 10 à chaque extrémité et la coller en position. Coffrer la cabine avec les baguettes no. 11 (voir coupe A-A sur le schéma 8151-2). Positionner ensuite les lattes de plancher 12, 13, 14 et 15, puis les ajuster et les coller sur tous les couples du numéro 16 au 24 suivi des couples 25, 26, 27 et 28.

Fig. 5
Ce schéma montre la coque terminée. Tous les numéros et toutes les dimensions sont indiquées sur le schéma.

NL Het ontwerp van dit schip uit Noord Noorwegen is terug te voeren tot de 17e eeuw. Het was populair als vissersboot vanaf de 18e eeuw totdat de gemotoriseerde vissersschepen in gebruik kwamen.
Dit type schip was uiterst efficient en zeewaardig. Het vertegenwoordigd een maritieme traditie die teruggaat tot de tijd van de Vikingen. Deze schepen worden nog steeds gebouwd en worden gebruikt in races en regatta's langs de Noorse kust.

Fig. 1
Voor dit model hebt U een bouwplank nodig van ongeveer 750x200x10 mm. Deze bouwplank zit niet in de doos.
Trek een lijn in het midden van de bouwplank en haaks daarop lijnen op de plaats van de spanten.
De kleine inkepingen in de kiel geven aan waar de spanten geplaatst moeten worden. Plaats de kiel op de steunen 0A en 0B en plaats de spanten.
Lijm span 1A en 2A niet aan de kiel vast, aangezien deze twee spanten niet worden gebruikt in het voltooide model. Schuur de rand van 5A die tegen de kiel komt schuin af, zodat de zijde die tegen spant 4A komt op de lijn van puntjes valt. Lijm 5A vast. Lijm nu strip 6A.

Fig. 2
Voordat U aan de beplanking van de romp begint, eerst het zwart van de randjes wegschuren.
Trek lijntjes tussen de puntjes op de voor- en achterkant van de kiel, zodat U precies kunt zien waar de huidplanken beginnen en eindigen. let erop dat de huidplanken niet aan spant 1A en 2A vastgelijmd worden, omdat 1A en 2A later weer verwijderd worden. U kunt eventueel deze spanten met tape afplakken.
Begin vervolgens met het plaatsen van de huidplanekn. Let goed op dat iedere nieuw te plaatsen huidplank de voorafgaande ongeveer 2 mm. overlapt. Lijm de huidplanken zowel op de spanten vast als aan elkaar.

Fig. 3
Wanneer alle huidplanken aangebracht zijn, kan de romp van de bouwplank afgehaald worden. Snij het overtollige hout van spant 4A langs de laser-gesneden boog met een scherp mes weg en haal dan de ondersteunende stukken 0A en 0B weg.

Fig. 4
Maak strip 10 aan beide einden op maat en lijm deze op hun plaats. Bouw de kajuit met strip no. 11 (zie doorsnede A-A op tekening 8151-2).
Vervolgens plaatst U de vloerdelen 12, 13, 14 en 15. Plaats en lijm alle spanten van 16t/m 24, gevolgd door de spanten 25, 26, 27 en 28.

Fig. 5
Deze tekening geeft U een beeld van de voltooide romp. Alle nummers en afmetingen zijn aangegeven op tekening 8151-2.

E Es un barco de cinco velas del norte de Noruega. Este tipo de barco data del siglo XVII. Como barco de pesca tuvo su apogeo en el siglo XVIII hasta la llegada de los pesqueros de motor. Estos barcos eran increíblemente efectivos y muy navegables. Representan una cultura y una forma de barcos que tiene su origen en los barcos vikingos. Estos barcos se siguen construyendo incluso hoy en día y participan en reuniones y regatas a lo largo de la costa de Noruega.

Fig. 1
Primero tiene que utilizar una placa de construcción de màs o menos 750x200x10 milímetros. La placa no está incluida en la caja de construccíon. Haga una linea transversal en el centro y tambien lineas donde van a estar las cuadernas. Las pequeñas entalladuras en la quilla muestran donde poner cada cuaderna. Las quilla se erige en los trozos de ayuda 0A y 0B y se ponen las cuadernas. Las cuadernas 1A y 2A no se deben colar en la quilla, porque esas no van a ser utilizadas en el modelo terminado.
El trozo 5A se afila de manera que el angulo cae bien con los puntos en la cuaderna 4A, después los colan. El listón 6A se pone con cola. Se puede poner soportes supplementarios debajo de las cuadernas si quiere un poco màs de fuerza en casco durante el recubriemento.

Fig. 2
Antes del recubriemento se afilan las listones de recubriemento de manera que no hay bordes negros. En la quilla se desina una linea entre cada punto. De esta manera es màs facil ver donde empieza y donde se termina cada pieza de recubriemento. Cuidado que el recubriemento no esté colado en la cuaderna 1A y 2A porque estas deben ser alejado màs tarde. Ahora puede empezar el recubriemento. Cada vez que monta una pieza de recubriemento esta pieza debe sobreponer la otra de milímetros.

Fig. 3
Cuando el recubriemento está terminado el casco debe ser alejado de la placa de construccíon. Primero se cortan las aletas en la cuaderna 4A con un cuchillo cortante, después se alejan los trozos 0A y 0B de la placa. Ahora el casco puede ser alejado de la placa.

Fig. 4
El liston número 10 se talla en ambas puntas y se cola. La cámara se recubre con el listón numero 11 (vea A-A en el dibujo 8151-2). Después se ponen las placas de piso 12, 13, 14 y 15. Ahora toda las cuadernas de numero 16a numero 24 se ajustan y se colan. Falta solamente arreglar y colar 25, 26, 27 y 28.

Fig. 5
Muestra el casco terminado. Los numeros que faltan y las medidas se encuentran en el dibujo.

I Questa barca, tipica del nord della Norvegia, risale al XVII secolo. Come barca di pescatori ebbe il suo periodo di gloria tra il XVIII secolo e l'arrivo delle barche a motore. Queste imbarcazioni erano incredibilmente efficienti e garantivano grandi prestazioni in fase di navigazione. Esse rappresentano una cultura ed una forma di barca che trova le sue origini nelle navi vichinghe. Queste barche vengono costruite ancor oggi e partecipano ad incontri e regate lungo le coste della Norvegia.

Fig. 1
Per questo modello avete bisogno di una piastra di base di ca. 750x200x10 mm, che non è contenuta nella confezione. Disegnate una linea di mezzo e linee di supporto dove intendete montare le ordinate. La chiglia è predisposta con delle opportune intaccature nelle posizioni dove dovranno essere montate le ordinate. Montate la chiglia sui pezzi ausiliari 0A e 0B e sistemate/portate le ordinate nelle loro rispettive posizioni. Le ordinate contrassegnate con 1A e 2A non devono essere incollate con la chiglia, poiché non fanno parte del modello, ma servono soltanto durante la fase di montaggio. Smerigliate l'elemento sagomato 5A in modo tale che la sua angolatura sia congruente con i punti riportati sull'ordinata 4A ed incollatelo. Incollate poi il listello 6A. Se volete dare maggiore stabilità allo scafo, potete eventualmente incollare degli appositi piedini alle ordinate. I piedini tuttavia non sono compresi nella scatola di montaggio.

Fig. 2
Prima di procedere al montaggio del fasciame, dovete provvedere a togliere smerigliando tutti gli spigoli neri dei rispettivi listelli. Collegate i punti riportati sulla chiglia con una linea: in questo modo vedrete con facilità dove inizia e finisce ogni singolo listello. Non incollate però i listelli con le ordinate 1A e 2A, visto che queste ultime successivamente verranno tolte. Eventualmente potete coprire tutta la zona interessata con nastro adesivo. Iniziate ora ad applicare il fasciame, avendo cura che ogni listello da montare si sovrapponga a quello precedente per ca. 2 mm.
Fig. 3
Una volta terminati i lavori al fasciame, potete togliere lo scafo dalla piastra di base. Per fare ciò tagliate con un coltello affilato le coste dell'ordinata 4A; dopodiché levate i pezzi ausiliari 0A e 0B dalla piastra. Ora potete togliere lo scafo stesso.

Fig. 4
Appuntite il listello nr. 10 ad entrambe le estremità ed incollatelo quindi. Rivestite la cabina con il listello nr. 11 (v. sezione A-A sul disegno 8151-2).
Quindi apportate le piastre di fondo 12, 13, 14 e 15, poi preparate ed incollate le ordinate dei nr. 16-24 ed infine le ordinate 25, 26, 27 e 28.

Fig. 5
In questa figura vedete lo scafo finito. Ulteriori numeri e misure li trovate sul disegno.

P Este tipo de embarcação, do norte da Noruega, data do século 17. Utilizado como um barco de pesca, era visto com mais frequência a partir do século 18, sendo substituído somente quando os pesqueiros movidos à motor começaram a surgir. Estes barcos eram extremamente eficientes e com uma ótima navegabilidade. Eles representam a forma e a cultura da pesca que se originou na época dos Vikings. Estes barcos são construídos até hoje, sendo utilizados em competições e regatas por toda a costa norte da Noruega.

Fig. 1
Para a construção deste modelo você irá necessitar de uma base de construção, não incluída neste kit. Para essa base de construção você pode utilizar uma tábua de madeira, lisa e plana, medindo aproximadamente 750x200 mm, com uma espessura de 10 mm ou mais. Desenhe uma linha no meio, assim como as linhas que indicarão onde cada frame deverá ser posicionado. Pequenas marcas na quilha mostram onde cada frame deverá ser posicionado. Monte a quilha sobre as peças de suporte provisório nº 0A e 0B, e depois encaixe os frames em suas posições. Não cole os frames 1A e 2A na quilha, pois eles são somente frames auxiliares, que serão retirados mais tarde, antes de finalizar o casco. Lime ou lixe a peça nº 5A no formato indicado, assegurando-se que seu ângulo irá se ajustar nos encaixes do frame nº 4A; depois disso, cole-o no lugar. Cole agora a tira nº 6A. Se desejar você poderá adicionar tiras extras nos frames, para aumentar a resistência do casco sob a camada de tiras de revestimento; estas tiras extras não estão, porém, incluídas neste kit. Você poderá adquirí-las na loja onde comprou seu kit.

Fig. 2
Antes de iniciar o processo de revestimento do casco, lixe todas as bordas das tiras de revestimento, para eliminar as marcas negras. Desenhe agora uma linha na quilha entre cada ponto impresso, para você er mais facilmente onde cada tira de revestimento, indivi dualmente, começa e termina. Assegure-se de n_o colar as tiras de revestimento nos frames 1A e 2A, pois estes ser_o removidos mais tarde. Se preferir, poderá proteger a borda destes dois frames com fita adesiva, evitando o contato com a cola das tiras. Agora inicie o processo de revestimento, assegurando-se também que cada nova tira a ser fixada deve se sobrepor sobre a anterior (já fixada) em 2 mm.

Fig. 3
Quando o revestimento estiver completo, o casco poderá ser removido da base de construção. Corte os suportes do frame 4A com uma faca afiada e depois remova os suportes provisórios 0A e 0B. O casco poderá ser colocado, agora, sobre os suportes de casco definitivos, que irão facilitar a montagem do deck.

Fig. 4
Ajuste a tira nº 10 no comprimento final e corte/afine suas pontas para que fiquem cônicas; depois, cole-a em sua posição. Faça o revestimento da cabine com a tira nº 11 (veja a secção A-A na planta principal nº 8151-2). Depois, posicione as placas de assoalho nº 12, 13, 14 e 15, e ajuste-as e cole-as sobre os frames de nº 16 à 24, seguidos dos frames nº 25, 26, 27 e 28.

Fig. 5
Esta figura mostra o casco já acabado. Todos os números e dimensões estão indicados na planta principal.

FIG.1

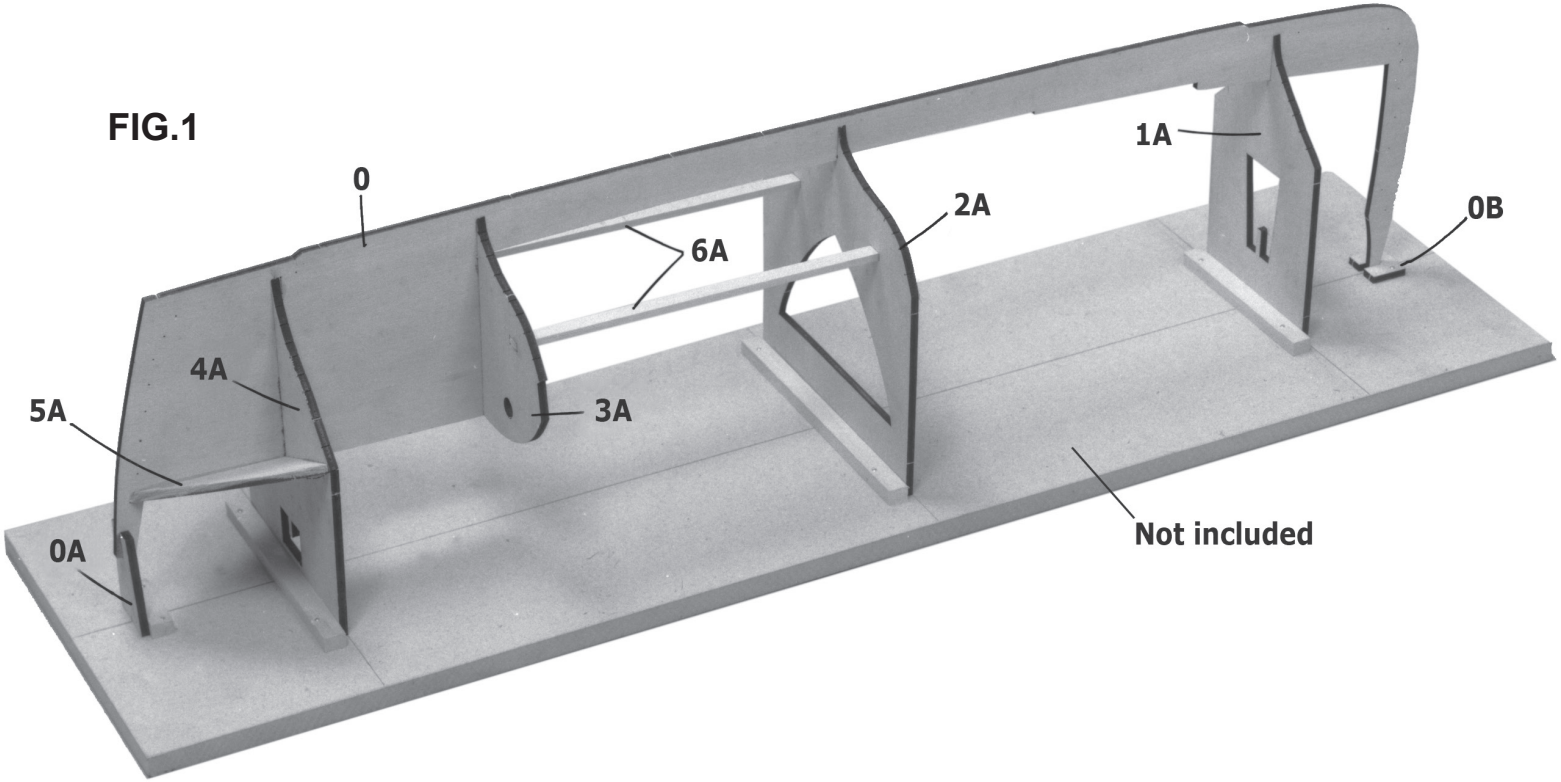

FIG.2

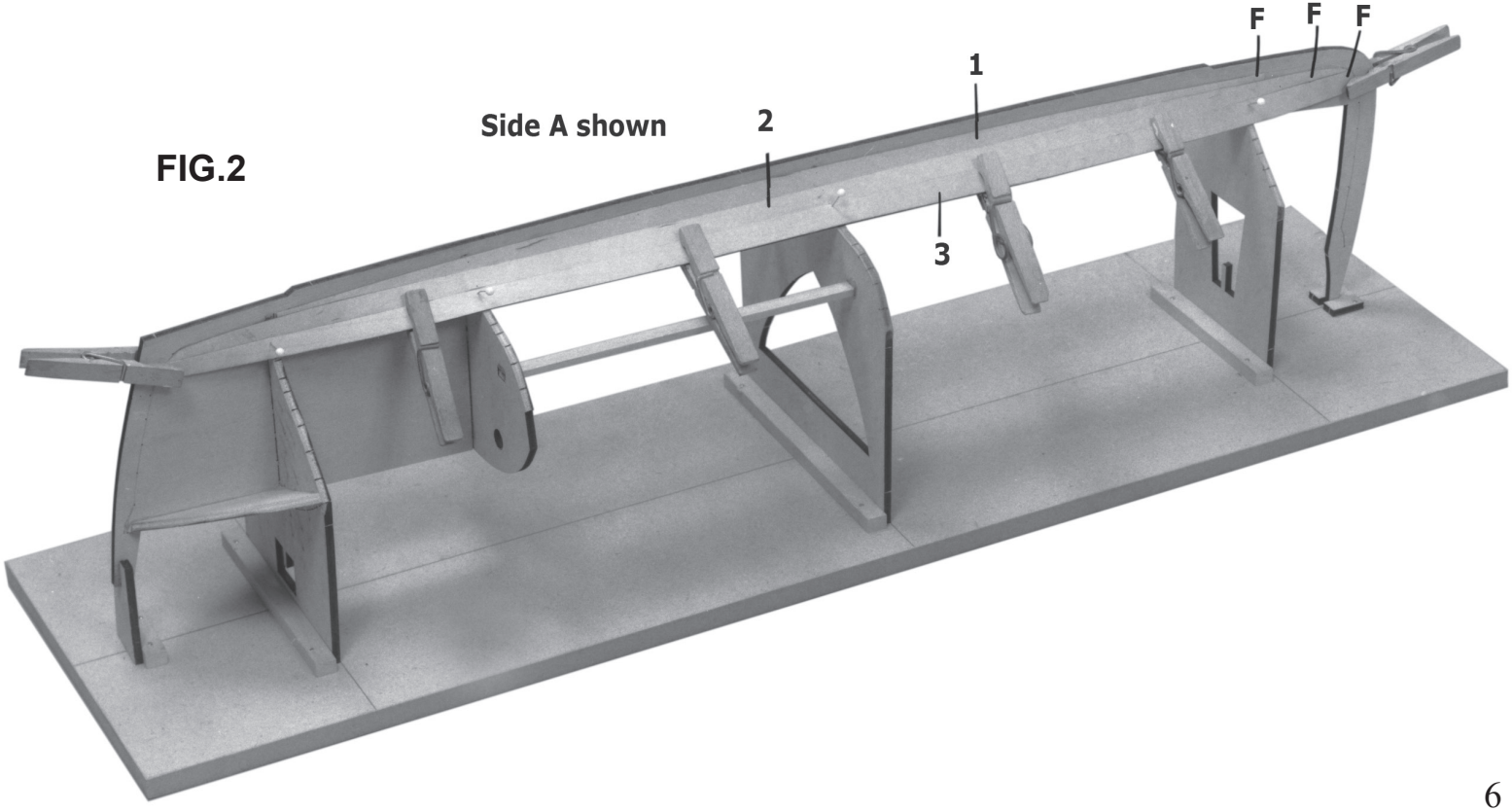

FIG.3

Side A shown

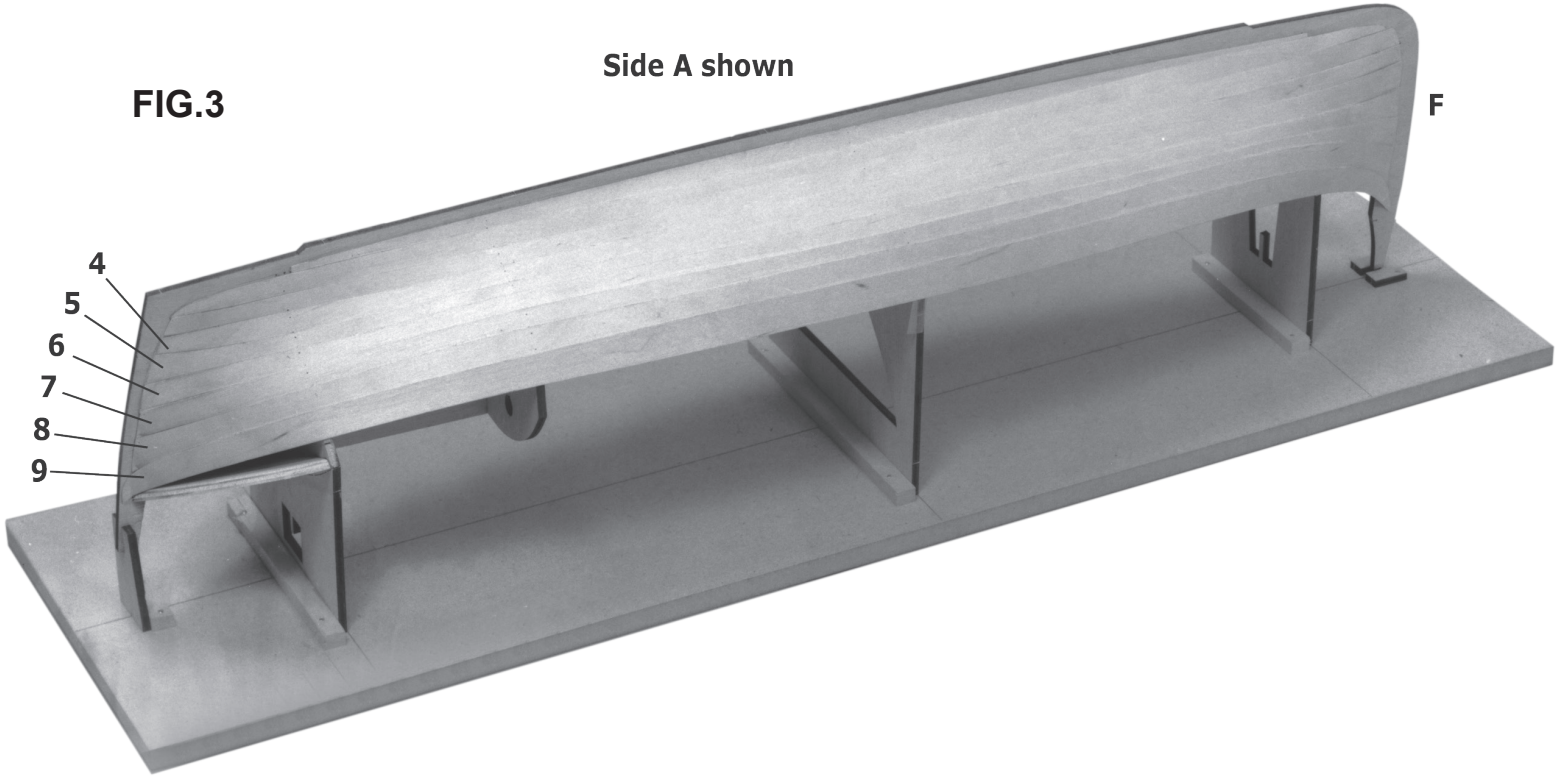

FIG.4

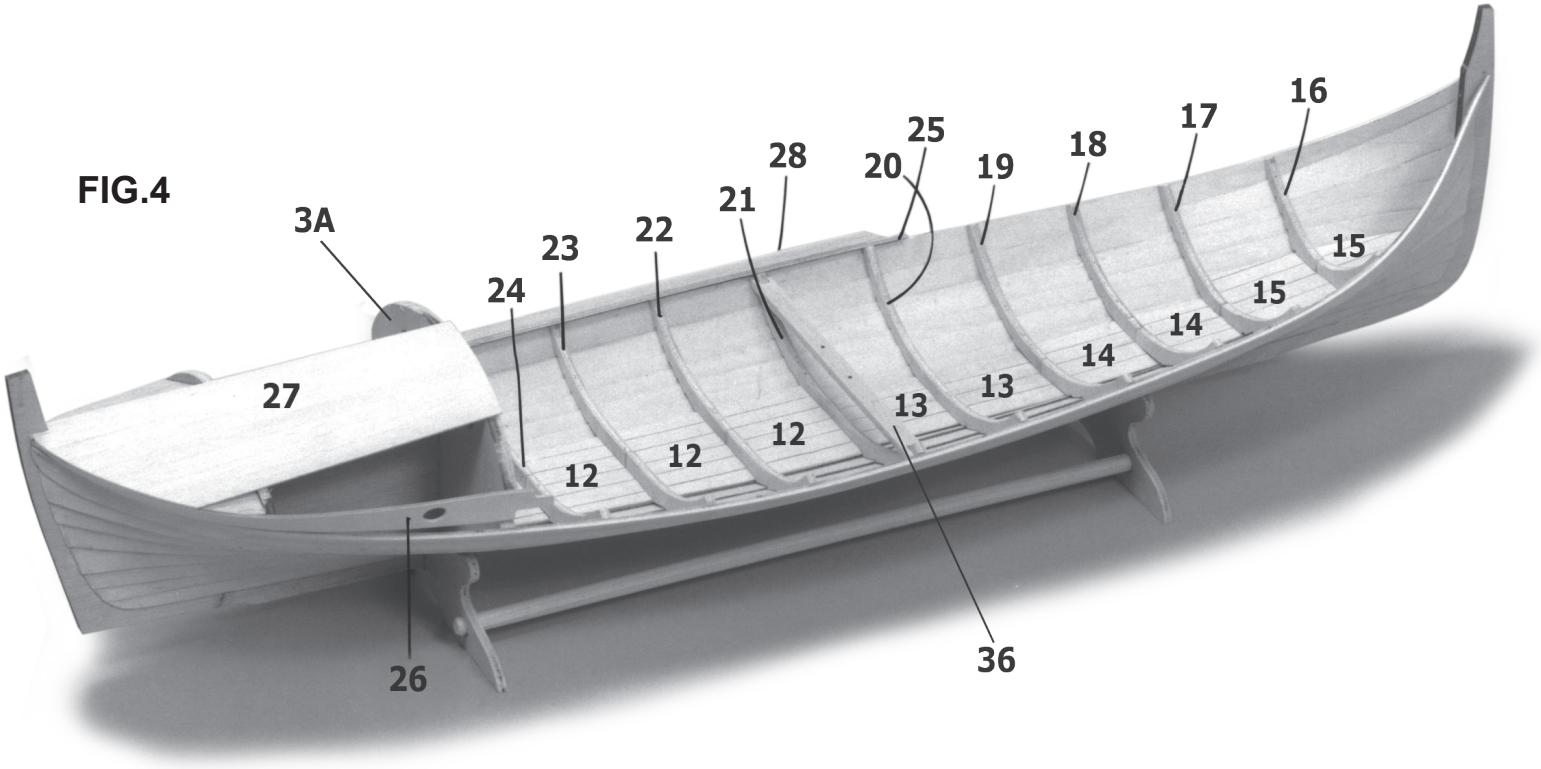

FIG.5

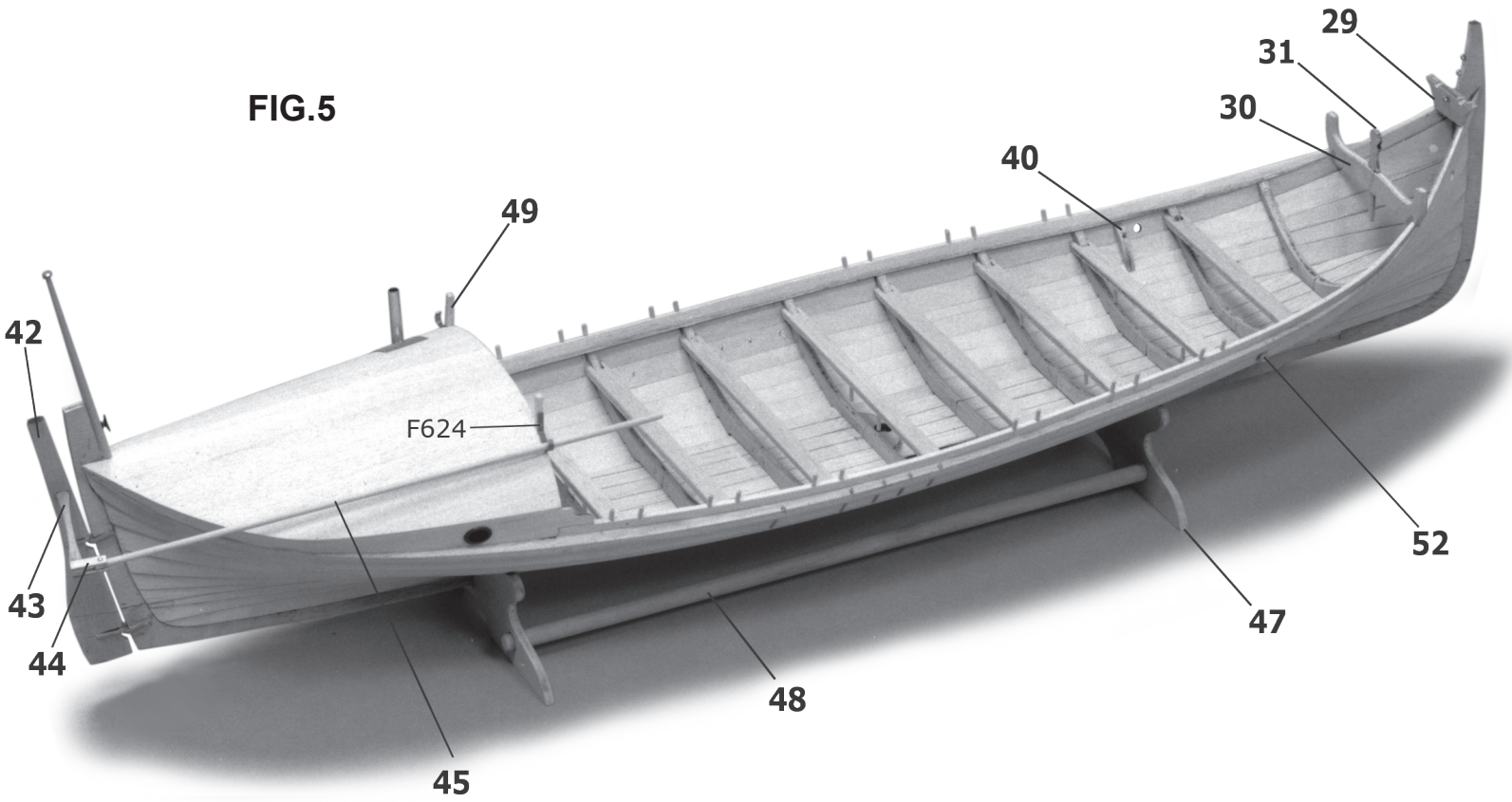
29
31
30
40
49
42
F624
52
43
44
47
48
45

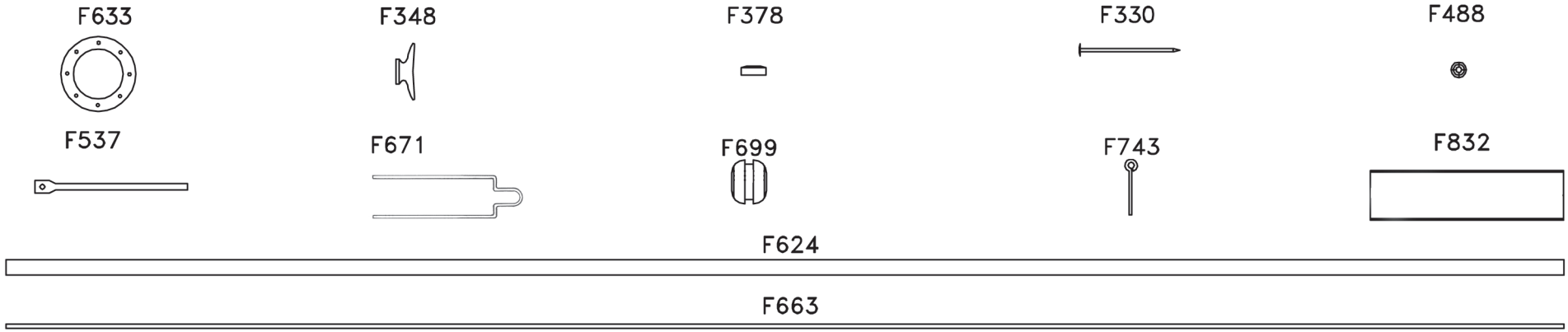
F633
F348
F378
F330
F488
F537
F671
F699
F743
F832
F624
F663

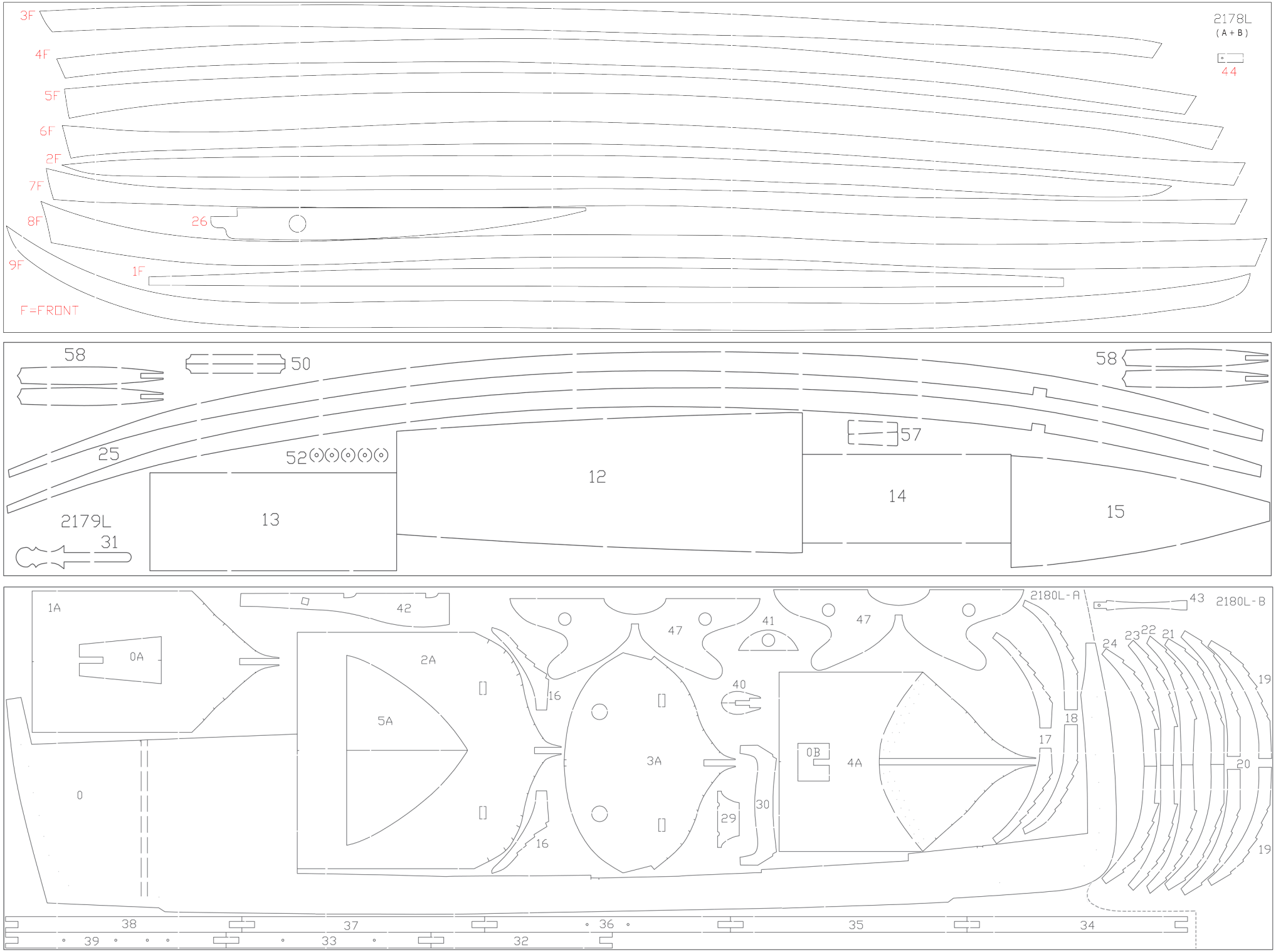
3F
4F
5F
6F
2F
7F
8F
9F
26
1F
F=FRONT
2178L
(A+B)
44
58
50
58
25
52
57
12
14
15
13
2179L
31
1A
0A
42
2A
5A
0
16
16
47
41
47
40
3A
0B
4A
29
30
2180L-A
43
2180L-B
24
23
22
21
19
18
17
20
19
38
37
36
35
34
39
33
32

Symboler		=	Rigningsnummer
		=	Farvenummer
		=	Bejdse

Symbols		=	Rigging No.
		=	Colour No.
		=	Stain

Zeichen		=	Takel Nr.
		=	Farben Nr.
		=	Beize

Symboles		=	Greement no.
		=	Couleur no.
		=	Mordant

Symbolen		=	Tuigage Nr.
		=	Kleur Nr.
		=	Beits

Símbolo		=	Oparejo Nr.
		=	Color Nr.
		=	Mordiente

Segno		=	Attrezzatura N°
		=	Colore N°
		=	Inchiostro tint.

Simbolos		=	Cordame nº
		=	Cõr nº
		=	Tintura



Til denne model er mahogni bejdse og farver (Billing Boats) med følgende numre nødvendige:
For this model is mahogany stain and colours (Billing Boats) with the following numbers should be used:
Für dieses Modell sind Mahagoni Beize und Farben (Billing Boats) mit den folgenden Nummern notwendig:
Pour ce modèle, le mordant et les couleurs (Billing Boats) avec les numéros suivants doivent être employées:
Voor dit model zijn kleuren (Billing Boats) met de volgende nummers nodig:
Para est modelo se necesitan mordiente et colores (Billing Boats) con los siguientes nùmeros:
Per questo modello occorrono inchiostro tinteggiatore ”mogano” e colori (Billing Boats) con questi numeri:
Pinte o modelo com tintura cõr Mogno e as cõres sugeridas da Billing Boats (ou Billing Boats):

Billing	1	=	White
Billing	4	=	Orange
Billing	11	=	Black
Billing	12	=	Pale grey
Billing	17	=	Clear Poly
Billing	18	=	Mediterranean Blue
Billing	30	=	Dark Ad Grey
Billing	33	=	Matt Mid Green
Billing	36	=	Bejdse/Stain/Beize/MordantBeize/Mordient

Table contents for “Nordland” Art. No. 416 (09-100104).

Pcs.	No.	Dimension	Material	DK	GB	D	F
1	0A	4mm x-veneér	2180L-A	Hjælpestykke	Support piece	Hilfsteil	Support
1	0B	4mm x-veneér	2180L-A	Hjælpestykke	Support piece	Hilfsteil	Support
1	0	4mm x-veneér	2180L-A	Køl	Keel	Kiel	Quille
1	1A	4mm x-veneér	2180L-A	Spant	Frame	Spant	Couples
1	2A	4mm x-veneér	2180L-A	Spant	Frame	Spant	Couples
1	3A	4mm x-veneér	2180L-A	Spant	Frame	Spant	Couples
1	4A	4mm x-veneér	2180L-A	Spant	Frame	Spant	Couples
1	5A	4mm x-veneér	2180L-A	Faconstykke	Profile piece	Formteil	Piéce préfabriquée
1	6A	4x8x550mm	Obechi	Liste	Strip	Leiste	Baquette
2	1	1mm x-veneér	2178L	Beklædning	Planking	Beplankung	Baquette
2	2	1mm x-veneér	2178L	Beklædning	Planking	Beplankung	Baquette
2	3	1mm x-veneér	2178L	Beklædning	Planking	Beplankung	Baquette
2	4	1mm x-veneér	2178L	Beklædning	Planking	Beplankung	Baquette
2	5	1mm x-veneér	2178L	Beklædning	Planking	Beplankung	Baquette
2	6	1mm x-veneér	2178L	Beklædning	Planking	Beplankung	Baquette
2	7	1mm x-veneér	2178L	Beklædning	Planking	Beplankung	Baquette
2	8	1mm x-veneér	2178L	Beklædning	Planking	Beplankung	Baquette
2	9	1mm x-veneér	2178L	Beklædning	Planking	Beplankung	Baquette
4	10	1,8x3x550mm	Obechi	Liste	Strip	Leiste	Baquette
4	11	1,8x5x550mm	Obechi	Liste	Strip	Leiste	Baquette
1	12	2mm x-veneér	2179L	Dørkplader	Floorplate	Bodenplatte	Plancher
1	13	2mm x-veneér	2179L	Dørkplader	Floorplate	Bodenplatte	Plancher
1	14	2mm x-veneér	2179L	Dørkplader	Floorplate	Bodenplatte	Plancher
1	15	2mm x-veneér	2179L	Dørkplader	Floorplate	Bodenplatte	Plancher
2	16	4mm x-veneér	2180L-A	Spant	Frame	Spant	Couples
2	17	4mm x-veneér	2180L-A	Spant	Frame	Spant	Couples
2	18	4mm x-veneér	2180L-A	Spant	Frame	Spant	Couples
2	19	4mm x-veneér	2180L-B	Spant	Frame	Spant	Couples
2	20	4mm x-veneér	2180L-B	Spant	Frame	Spant	Couples
2	21	4mm x-veneér	2180L-B	Spant	Frame	Spant	Couples
2	22	4mm x-veneér	2180L-B	Spant	Frame	Spant	Couples
2	23	4mm x-veneér	2180L-B	Spant	Frame	Spant	Couples
2	24	4mm x-veneér	2180L-B	Spant	Frame	Spant	Couples
2	25	2mm x-veneér	2179L	Ræling	Rail	Reling	Plat bord
2	26	1mm x-veneér	2178L	Faconstykke	Profile piece	Formteil	Piéce préfabriquée
12	27	1,8x7x550mm	Obechi	Liste	Strip	Leiste	Baquette
2	28	3x5x550mm	Obechi	Liste	Strip	Leiste	Baquette
1	29	4mm x-veneér	2180L-A	Styr	Guide	Führung	Guide
1	30	4mm x-veneér	2180L-A	Knægt	Bracket	Knecht	Support
1	31	2mm x-veneér	2179L	Klampe	Cleats	Klampen	Taquets
1	32	4mm x-veneér	2180L-A	Tofte	Thwart	Ruderbank	Traverse
1	33	4mm x-veneér	2180L-A	Tofte	Thwart	Ruderbank	Traverse
1	34	4mm x-veneér	2180L-A	Tofte	Thwart	Ruderbank	Traverse

1	35	4mm x-veneér	2180L-A	Tofte	Thwart	Ruderbank	Traverse
1	36	4mm x-veneér	2180L-A	Tofte	Thwart	Ruderbank	Traverse
1	37	4mm x-veneér	2180L-A	Tofte	Thwart	Ruderbank	Traverse
1	38	4mm x-veneér	2180L-A	Tofte	Thwart	Ruderbank	Traverse
1	39	4mm x-veneér	2180L-A	Tofte	Thwart	Ruderbank	Traverse
2	40	4mm x-veneér	2180L-A	Forstærkning	Reinforcement	Verstärkung	Renfort
1	41	4mm x-veneér	2180L-A	Mastefod	Mastfoot	Mastfuss	Mât de pied
1	42	4mm x-veneér	2180L-A	Ror	Rudder	Ruder	Gouvernail
1	43	4mm x-veneér	2180L-B	Rorarm	Rudderarm	Ruderarm	Gras de gouvernail
2	44	1mm x-veneér	2178L	Lasker	Splices	Laschen	Eclisses
5	45	ø3x210mm	Ramin	Rorpind	Rudderstick	Ruderpinne	Barre
3	46	ø2x155mm	Ramin	Åregafler	Rowlock	Dalle	Dame de nage
2	47	4mm x-veneér	2180L-A	Bedding	Slip	Ständer	Cale
2	48	ø8x330mm	Ramin	Bedding	Slip	Ständer	Cale
1	49	3x3x550mm	Obechi	Liste	Strip	Leiste	Baquette
2	50	2mm x-veneér	2179L	Dørkarm	Door frame	Türzarge	Encadrement de porte
1	51	25x20x0,3mm	Copper	Ovnrørsplade	Stove pipe plate	Rauchrohrplatte	Plaque pour tuyau
5	52	2mm x-veneér	2179L	Masteknop	Masthead	Masttop	Tête de mât
1	53	ø8x650mm	Ramin	Mast	Mast	Mast	Mât
1	54	ø5x280mm	Ramin	Storrå	Main gaff	Grossrah	Grande gaffe
1	55	ø4x225	Ramin	Toprå	Topyard	Rauchrohr	Grande vergue
1	56	ø3x120mm	Ramin	Flagstang	Flagstaff	Fahnenstange	Hampe
2	57	2mm x-veneér	2179L	Kindbakker	Gripes	Kinnbacken	Jottereaux
4	58	2mm x-veneér	2179L	Åreblade	Blade	Ruderblatt	Pelle d’aviron
1	59	40x45cm	9051S	Sejl	Sail	Segel	Voile
1	60		FL126	Flag	Flag	Flaggen	Drapeau
1		8151-1		Tegning	Drawing	Zeichnung	Plans
1				Byggevejledning	Building instr.	Bauanleitung	Inst. de montage

Pcs.	No.	Dimension	DK	GB	D	F
1	F71	3m	Rigningstråd	Rigging thread	Takelgarn	Fil de greement
1	F72	10m	Rigningstråd	Rigging thread	Takelgarn	Fil de greement
1	F73	5m	Rigningstråd	Rigging thread	Takelgarn	Fil de greement
3	F330	16mm	Søm	Pins	Nägel	Clous
1	F348	9mm	Klampe	Cleats	Klampen	Taquets
2	F378	ø4mm	Masteknop	Masthead	Masttop	Tête de mât
10	F488	ø3mm	Rackperle	Saddle bead	Rackperlen	Perles
10	F537	25mm	Røstjern	Chain plate	Rüsteisen	Cadene
1	F624	0,4x2,5x140 mm	Bøjle	Yoke	Bügel	Potence
4	F633	ø12mm	Koøje	Portlight	Bullaugen	Hublots
1	F663	ø0,7mm	MS-tråd	Brasswire	MS.-Draht	Fil de laiton
4	F671	4mm	Rorbeslag	Rudder brace	Ruderbeschlag	Support gouvernail
17	F699	7mm	Blok	Block	Block	Poulie
5	F743	9mm	Øjebolt	Eye bolt	Augbolzen	Pitons
1	F832	ø5x31mm	Ovnrør	Stove pipe	Rauchrohr	Aérateur

Pcs.	No.	Dimension	Material	NL	E	I	P
1	0A	4mm x-veneér	2180L-A	Hulpspant	Trozo de ayuda	Pezzo ausiliare	Suporte provisório
1	0B	4mm x-veneér	2180L-A	Hulpspant	Trozo de ayuda	Pezzo ausiliare	Suporte provisório
1	0	4mm x-veneér	2180L-A	Kiel	Quilla	Chiglia	Quilha
1	1A	4mm x-veneér	2180L-A	Spanten	Cuderna	Ordinata	Frame
1	2A	4mm x-veneér	2180L-A	Spanten	Cuderna	Ordinata	Frame
1	3A	4mm x-veneér	2180L-A	Spanten	Cuderna	Ordinata	Frame
1	4A	4mm x-veneér	2180L-A	Spanten	Cuderna	Ordinata	Frame
1	5A	4mm x-veneér	2180L-A	Gevormd deel	Plantilla	Pezzo prefabbricato	Peça em _ngulo
1	6A	4x8x550mm	Obechi	Strip	Listón	Listello	Tira
2	1	1mm x-veneér	2178L	Bekledning	Forro	Fasciame	Tira p/revestimento
2	2	1mm x-veneér	2178L	Bekledning	Forro	Fasciame	Tira p/revestimento
2	3	1mm x-veneér	2178L	Bekledning	Forro	Fasciame	Tira p/revestimento
2	4	1mm x-veneér	2178L	Bekledning	Forro	Fasciame	Tira p/revestimento
2	5	1mm x-veneér	2178L	Bekledning	Forro	Fasciame	Tira p/revestimento
2	6	1mm x-veneér	2178L	Bekledning	Forro	Fasciame	Tira p/revestimento
2	7	1mm x-veneér	2178L	Bekledning	Forro	Fasciame	Tira p/revestimento
2	8	1mm x-veneér	2178L	Bekledning	Forro	Fasciame	Tira p/revestimento
2	9	1mm x-veneér	2178L	Bekledning	Forro	Fasciame	Tira p/revestimento
4	10	1,8x3x550mm	Obechi	Strip	Listón	Listello	Tira
4	11	1,8x5x550mm	Obechi	Strip	Listón	Listello	Tira
1	12	2mm x-veneér	2179L	Vloerdeel	Placa de piso	Piastra di fondo	Placa de assoalho
1	13	2mm x-veneér	2179L	Vloerdeel	Placa de piso	Piastra di fondo	Placa de assoalho
1	14	2mm x-veneér	2179L	Vloerdeel	Placa de piso	Piastra di fondo	Placa de assoalho
1	15	2mm x-veneér	2179L	Vloerdeel	Placa de piso	Piastra di fondo	Placa de assoalho
2	16	4mm x-veneér	2180L-A	Spanten	Cuderna	Ordinata	Frame
2	17	4mm x-veneér	2180L-A	Spanten	Cuderna	Ordinata	Frame
2	18	4mm x-veneér	2180L-A	Spanten	Cuderna	Ordinata	Frame
2	19	4mm x-veneér	2180L-B	Spanten	Cuderna	Ordinata	Frame
2	20	4mm x-veneér	2180L-B	Spanten	Cuderna	Ordinata	Frame
2	21	4mm x-veneér	2180L-B	Spanten	Cuderna	Ordinata	Frame
2	22	4mm x-veneér	2180L-B	Spanten	Cuderna	Ordinata	Frame
2	23	4mm x-veneér	2180L-B	Spanten	Cuderna	Ordinata	Frame
2	24	4mm x-veneér	2180L-B	Spanten	Cuderna	Ordinata	Frame
2	25	2mm x-veneér	2179L	Reling	Borda	Parapetto	Amurada
2	26	1mm x-veneér	2178L	Gevormd deel	Plantilla	Pezzo prefabbricato	Peça perfilada
12	27	1,8x7x550mm	Obechi	Strip	Listón	Listello	Tira
2	28	3x5x550mm	Obechi	Strip	Listón	Listello	Tira
1	29	4mm x-veneér	2180L-A	Geleider	Guía	Guida	Guia
1	30	4mm x-veneér	2180L-A	Steunen	Soporte	Supporto	Suporte
1	31	2mm x-veneér	2179L	Kikkers	Cornamusas	Galloccia	Ponto de amarra
1	32	4mm x-veneér	2180L-A	Dwarsligger	Banco	Banco dei vogatori	Assento
1	33	4mm x-veneér	2180L-A	Dwarsligger	Banco	Banco dei vogatori	Assento
1	34	4mm x-veneér	2180L-A	Dwarsligger	Banco	Banco dei vogatori	Assento
1	35	4mm x-veneér	2180L-A	Dwarsligger	Banco	Banco dei vogatori	Assento

1	36	4mm x-veneér	2180L-A	Dwarsligger	Banco	Banco dei vogatori	Assento
1	37	4mm x-veneér	2180L-A	Dwarsligger	Banco	Banco dei vogatori	Assento
1	38	4mm x-veneér	2180L-A	Dwarsligger	Banco	Banco dei vogatori	Assento
1	39	4mm x-veneér	2180L-A	Dwarsligger	Banco	Banco dei vogatori	Assento
2	40	4mm x-veneér	2180L-A	Verhaalklamp	Refuerzo	Rinforzo	Reforço
1	41	4mm x-veneér	2180L-A	Mastvoet	Palo de pieda	Piede d’albero	Pé do mastro
1	42	4mm x-veneér	2180L-A	Roer	Timón	Timone	Leme
1	43	4mm x-veneér	2180L-B	Roerarm	Caña del timón	Braccio del timone	Braço do leme
2	44	1mm x-veneér	2178L	Kniestuk	Empalme	Giunture	Junções
5	45	ø3x210mm	Ramin	Helmstok	Caña del timón	Agghiaccio	Eixo do leme
3	46	ø2x155mm	Ramin	Dol	Chumacera	Scalmiera	Encaixe dos remos
2	47	4mm x-veneér	2180L-A	Standaard	Grada	Supporto	Cavalete p/casco
2	48	ø8x330mm	Ramin	Standaard	Grada	Supporto	Cavalete p/casco
1	49	3x3x550mm	Obechi	Strip	Listón	Listello	Tira
2	50	2mm x-veneér	2179L	Deursponning	Marco de puerta	Telaio della porta	Tiras p/porta
1	51	25x20x0,3mm	Copper	Doorvoerplaat	Placa de forno	Piastra del tubo di fiamma	Folha p/chaminé
5	52	2mm x-veneér	2179L	Masttop	Extremo superior de palo	Estremità superiore dell’albero	Topo do mastro
1	53	ø8x650mm	Ramin	Mast	Palo	Albero	Mastro
1	54	ø5x280mm	Ramin	Hoofd ra	Verga grande	Picco di maestra	Carangueja principal
1	55	ø4x225mm	Ramin	Top ra	Verga alta	Pennone	Verga superior
1	56	ø3x120mm	Ramin	Vlaggestok	Asta de bandera	Asta portabandiera	Haste da bandeira
2	57	2mm x-veneér	2179L	Hulpstukken vor kiel	Mandibula	Ganasce	Cabo de amarraç_o
4	58	2mm x-veneér	2179L	Blad v. roeispaan	Pala de remo	Pala del timone	Pá dos remos
1	59	40x45cm	9051S	Zeil	Vela	Vela	Velas
1	60		FL126	Vlag	Bandera	Bandiera	Bandeira
1		8151-1		Tekeningen	Dijubo	Piani di costruzione	Planta principal
1				Bouwbeschrijving	Inst. de construccion	Instruzioni di montaggio	Manual de instruções

Pcs.	No.	Dimension	NL	E	I	P
1	F71	3m	Takelgaren	Hilo de oparejo	Filo per manovre	Linha de cordame
1	F72	10m	Takelgaren	Hilo de oparejo	Filo per manovre	Linha de cordame
1	F73	5m	Takelgaren	Hilo de oparejo	Filo per manovre	Linha de cordame
3	F330	16mm	Nagel	Clavo	Chiodi	Pinos
1	F348	9mm	Kikkers	Cornamusas	Galloccia	“T” de amarra
2	F378	ø4mm	Masttop	Extremo superior de palo	Estremità superiore dell’albero	Topo do mastro
10	F488	ø3mm	Kralen	Molinete de cadenas	Grano	Placa das pérolas
10	F537	25mm	Putting	Cadenote	Landra	Fixador do ovém
1	F624	0,4x2,5x140 mm	Messingdraad	Percha	Archetto	Junç_o
4	F633	ø12mm	Patrijspoort	Potillas	Oblò	Aro de escotilha
1	F663	ø0,7mm	Messingdraad	Hilo de latón	Filo in ottone	Fio de lat_o
4	F671	4mm	Roerbeslag	Guarnicíon del timón	Bandella per timone	Grampo do leme
17	F699	7mm	Blok	Polea	Blocco	Bloco (moit_o)
5	F743	9mm	Oogbouten	Pernos de cánamo	Bullone ad occhio	Ferrolho
1	F832	ø5x31mm	Kachelpijp	Tubo de horno	Tubo di fiamma	Chaminé














BILLING
BOATS
DENMARK