TORBORG ”910” *



BUILDING INSTRUCTION

This model is Copyright protected.
All Copyrights to the designs of this version of the Torborg belongs to Billing Boats Denmark Aps.

DK

"Torborg" er en klassisk Norsk ro- og sejlbåd. Denne type båd er kendt i store dele af Norge og blev brugt til mange formål.
Originalen, der er fra 1870, ejes af Stavanger Søfartsmuseum.
Denne type båd har været brugt som lodsbåde. De var rigget så de hurtigt kunne komme ud til det ventende skib, der havde behov for lods. Det var et kapløb om at få lov til at lodse skibene ind i fjordene. Det var nødvendigt at have gode, manøvredygtige og hurtige både, der foruden sejl var udstyret med 2-3 par årer.

Fig. 1

Hjælpestykkerne nr. 1 monteres på et byggebræt (ikke indeholdt i byggesættet). Kølen sættes på plads uden lim. Spanterne nr. 3, 4, 5 og 6 limes på byggebrættet. Afstanden mellem spanterne er markeret på kølen med små hakker. Køl og spanter må ikke limes sammen, men holdes på plads med nåle, der stikkes igennem kølen og ned i spantet.

Fig. 2

Beklædningsstykkerne limes på plads. Placeringen er markeret på henholdsvis køl og spanter med små hakker.
Beklædningen foregår ved at skifte side under hele beklædningen 7, 7, 8, 8 osv., for at undgå at modellen trækker sig skæv. OBS beklædningen må ikke limes på spanterne, men holdes på plads med nåle.

Beklædningsstykkerne skal overlappe hinanden med ca. 1,5 - 2 mm. Nr. 8 over nr. 7, nr. 9 over nr. 8 osv.

Fig. 3 + 3A

Viser modellen beklædt. Inden modellen afmonteres, skæres beklædningen parallelt med for- og agterstævn for en pæn afrundet afslutning.

Fig. 4

Ræling nr. 12 limes på plads og holdes fast med tøjklemmer til limen er helt tør. Ræling nr. 12 har en mere rund form end skroget. Det er meningen, at den skal spænde skroget lidt ud. Når limen er tør, limes kantlist nr. 13 på plads, hvis underkant skal flugte med ræling nr. 12's underkant. Det kan være en fordel at bygge beddingen nu, så man har et sted at stille modellen.

Fig. 5

Knæ nr. 14 og 15 tilpasses og limes på plads. Derefter limes fenderliste nr. 16 på plads. Listen afrundes, når limen er helt tør. Åregafler nr. 17 og 18 tilpasses og monteres. Spanterne 19-26 limes på plads. Deres placering måles ud på tegning 8158-1.

Fig. 6

Viser modellen delvis færdig. De resterende mål og anvisninger findes på tegning 8158-1.

GB

The "Torborg" is a classical Norwegian rowing and sailing boat. This type of vessel is widely known in Norway and was used for many purposes.
The original boat, dating from 1870, is owned by the Stavanger Maritime Museum.
This type of boat was used as a pilot boat. It could be rigged quickly, so that it could be quickly dispatched to the waiting ship. There was great competition among boats wanting to guide ships into the Norwegian fjords. To be competitive, manoeuvrable and speedy boats, equipped with both sails and 2-3 sets of oars, were a necessity.

Fig. 1

Assemble the auxiliary pieces no. 1 on a building plate (not included in the kit). Position the keel, but do not glue. Glue frames no. 3, 4, 5, and 6 onto the building plate. Small notches on the keel indicate the positioning of the frames. Do not glue the keel and frames together, but hold them in place using pins stuck through the keel and into the frame.

Fig. 2

Glue the planking strips in position. The positioning is indicated by notches on the keel and frames. Carry out the planking process, alternating sides during the process; 7, 7, 8, 8, etc., in order to prevent the model from skewing. Note that the planking must not be glued to the frames, but only held in position using pins. The planking strips should overlap each other by 1.5 to 2 mm; no. 8 over no. 7, no. 9 over no. 8, etc.

Fig. 3 + 3A

This figure shows the fully planked model. Before dismounting the model, cut the planking parallel to the stem and sternpost in order to achieve an evenly rounded finish.

Fig. 4

Glue the rail no. 12 into position and fasten with clothespins until completely dry. The rail has a greater rounding than the hull, as it should stretch the hull slightly. When the glue is dry, glue the edging no. 13 in place, making sure that the lower edge is even with the lower edge of the rail. It is a good idea at this stage to build the slip and place the model on it.

Fig. 5

Shape the knees no. 14 and 15 and glue in place. Then glue on the rubbing strake no. 16. Shape the rubbing strake when the glue is dry. Shape the rowlocks no. 17 and 18 and glue in place, positioning them according to Drawing 8158-1.

Fig. 6

This figure shows the a partially finished model. The remaining dimensions and instructions can be seen on Drawing 8158-1.

D

"Torborg" ist ein klassisches norwegisches Ruder- und Segelboot. Dieser Bootstyp mit seinen vielfältigen Einsatzmöglichkeiten ist in Norwegen weit bekannt.
Das Original, aus dem Jahr 1870, gehört dem Stavanger Søfartsmuseum.
Dieser Schiffstyp wurde als Lotsenboot eingesetzt. Er konnte schnell aufgetakelt werden, so daß das wartende Schiff auch rasch erreicht wurde. In den norwegischen Fjorden gab es viel Konkurrenten, die auf einen Lotseneinsatz warteten. Um wettbewerbsfähig zu sein, waren manövrierfähige und schnelle Boote notwendig, die sowohl mit Segeln als auch mit 2-3 Ruderpaaren augestattet waren.

Fig. 1

Die Hilfsteile Nr. 1 auf einer Grundplatte (nicht im Bausatz enthalten) anbringen. Den Kiel ohne Leim einsetzen. Die Spanten 3, 4, 5 und 6 auf die Grundplatte leimen. Der Spantenabstand ist am Kiel durch kleine Aussparungen gekennzeichnet. Kiel und Spanten dürfen nicht miteinander verleimt werden, sondern werden mit Nadeln fixiert, die Sie durch den Kiel in die Spanten stechen.

Fig. 2

Die Teile der Schiffshaut einleimen. Die Plazierung ist an Kiel und Spanten durch kleine Aussparungen gekennzeichnet. Bei dieser Arbeit stets von einer Schiffsseite zur anderen wechseln, 7, 7, 8, 8, usw., damit sich das Modell nicht verzieht. BITTE BEACHTEN: die Schiffshaut darf nicht mit den Spanten verleimt werden, sondern muß mit Nadeln fixiert werden. Die Teile müssen einander um etwa 1,5-2 mm überlappen. Nr. 8 über Nr. 7, Nr. 9 über Nr.8 usw.

Fig. 3 + 3A

Zeigt das verkleidete Modell. Vor dem Auseinandernehmen die Schiffshaut parallel zu Vorder- und Achtersteven abschneiden, um einen schön abgerundeten Abschluß zu erhalten.

Fig. 4

Reling Nr. 12 einleimen und mit Wäscheklammern fixieren, bis der Leim ausgehärtet ist. Die Reling ist stärker gerundet als der Rumpf. Sie soll den Rumpf etwas spannen. Nachdem der Leim hart ist, die Sülleiste Nr. 13 einleimen, deren Unterkante mit der Unterkante der Reling Nr. 12 fluchten muß. Es empfiehlt sich, die Helling jetzt zu bauen, damit man einen Abstellplatz für das Modell hat.

Fig. 5

Die Knie Nr. 14 und 15 anpassen und einleimen. Anschließend die Fenderleiste Nr. 16 an ihrem Platz einleimen. Die Leiste erst nach völligem Aushärten dem Leims abrunden. Die Dollen Nr. 17 und 18 anpassen und montieren. Spanten 19-26 einleimen. Ihre Plazierung durch Messen aus der Zeichnung 8158-1 ermitteln.

Fig. 6

Zeigt das teilfertige Modell. Die übrigen Maße und Anleitungen finden Sie auf Zeichnung 8158-1.

F

Le "Torborg" est un bateau norvégien classique à avirons et à voiles. Ce type d'embarcation est connu dans la plus grande partie de la Norvége. Son utilisation a été multiple.
L'original date de 1870. Il est la propriété du Musée de la Marine de Stavanger.
Les embarcations de ce type ont été utilisées comme bateau de pilotage. Leur gréement leur permettait de rejoindre rapidement le bateau qui attendait un pilote. On faisait la course pour obtenir le pilotage des bateaux rentrant dans les fjords. Il fallait avoir de bons bateaux, rapides et faciles à manoeuvrer, qui en plus des voiles étaient équipés de deux ou trois paires d'avirons.

Fig.1

Monter les piéces auxiliaires nº 1 sur une planchette à maquette (non incluse dans la boîte de maquette). Mettre la quille en place sans colle.
Coller les couples 3, 4, 5 et 6 sur la planchette. La distance entre les couples est marquée sur la quille par de petites encoches. Ne pas coller la quille et les couples ensemble, mais les maintenir en place par des épingles traversant la quille et les couples.

Fig. 2

Mettre les piéces auxiliaires en place en les collant. Leur emplacement est marqué respectivement sur la quille et sur les couples par de petites encoches.

Pour le bordage, changer de côté pendant toute l'opération: 7, 7, 8, 8 etc... pour éviter que le bateau ait un faux bord. REMARQUE: le bordage ne doit pas être collé sur les couples, mais il doit être maintenu en place par des épingles.
Les piéces de bordage doivent se chevaucher de 1,5 - 2 mm. Le nº 8 sur le nº 7, le nº 9 sur le nº 8, etc...

Fig. 3 + 3A

Présente la maquette fourrée. Avant de la démonter, couper le bordage parallélement à l'étrave et à l'étambot pour une belle finition arrondie.

Fig.4

Coller en place la lisse de pavois nº 12 et la maintenir en place par des pinces à linge jusqu'à ce que la colle soit séche. La lisse de pavois nº 12 a une forme plus arrondie que la coque. C'est pour qu'elle puisse tendre un peu la coque. Quand la colle est séche, mettre en place et coller la bordure nº13, en faisant affleurer le bord inférieur avec le bord inférieur de la lisse nº 12. Il est conseillé de construire alors le chantier (tin) pour avoir un endroit où poser la maquette.

Fig. 5

Ajuster les courbes nº 14 et 15 et les mettre en place avec de la colle. Coller ensuite à sa place la moulure de défense nº 16 . L'arrondir quand la colle a séché.

Ajuster et monter les dames de nage nº 17 et 18. Coller à leur place les couples 19-26. Leur emplacement se mesure d'aprés le croquis 8158-1.

Fig.6

Présente la maquette partiellement terminée. Le reste des mesures et des instructions se trouve sur le croquis 8158-1.

NL

De "Torborg is een klassieke Noorse roei/zeilboot en wordt in Noorwegen voor diverse doeleinden gebruikt.
De originele boot, uit 1870, is eigendom van het Maritiem Museum in Stavanger.
Dit type schip werd gebruikt als loodsboot. De zeilen konden snel opgezet worden, zodat men direct naar een wachtend schip kon gaan. Dit omdat er grote onderlinge wedijver was tussen de loodsen die schepen de Noorse fjorden in konden brengen. Om mee te kunnen dingen had men snelle en wendbare boten nodig. De "Torborg" voldeed aan deze eisen omdat hij was uitgerust met zowel zeilen als 2 of 3 paar roeispanen.

Bestudeer eerst de bouwbeschrijving, tekeningen en de afbeelding op het deksel van de doos grondig en bouw het schip als het ware eerst in gedachten. Dit voorkomt later verrassingen. Controleer ook de inhoud van de doos aan de hand van de inhoudsopgave en maak Uzelf vertrouwd met onderdelen en benamingen.
De nummers in de drieboekjes geven de te gebruiken kleuren aan; de gebruikte nummers zijn van Humbrol verf. De letter "B" staat voor beits. U kunt zelf de gewenste tint kiezen.

Fig. 1
Voor dit model hebt U een bouwplank nodig van ongeveer 400x150x10mm.
Deze bouwplank zit niet in de doos.
Trek een lijn in het midden van de bouwplank. Plaats de kiel op de lijn en lijm de twee hulpstukjes nr. 1 op de plank. Plaats de bouwspanten nr. 3, 4, 5 en 6 nu op de kiel op de aangegeven plaatsen en zet ze vast met spelden, dus niet op de kiel vastlijmen! De bouwspanten worden op de plank vastgelijmd; de kiel komt voor en achter klem in de nrs. 1 te zitten.

Fig. 2 en 3 en 3A
De huidplanken worden alleen tegen elkaar en op de kiel vastgelijmd, dus niet op de spanten! Wél moeten de bouwspanten eerst nog in de vorm van de romp afgeschuind worden, zodat de huidplanken over de gehele spantdikte aanliggen. Dit kan het beste met een vijl gedaan worden.
Begin met nr. 7 tegen de kiel te lijmen, eerst links dan rechts. Nu nr. 8 met een overlap van 1,5-2mm. op nr. 7 lijmen en aan de voor- en achterkant tegen de kiel; ook weer eerst links, dan rechts. De plank met spelden vastzetten tot de lijm droog is. De plaats van de planken wordt met merkjes op de kiel en spanten aangegeven. Plank nu op dezelfde manier de romp dicht met planken 9, 10 en 11. De planken om en om aanbrengen om te voorkomen dat de romp krom trekt.
Als de lijm geheel droog is, kan de romp van de bouwspanten afgenomen worden.

Fig. 4
Lijm verschansing nr. 12 op zijn plaats en zet hem met spelden vast tot de lijm droog is. De verschansing heeft wat meer bolling dan de romp zodat de romp iets uitgebogen wordt.
Hierna nr. 13 vastlijmen. Zorg ervoor dat de onderste rand van nr. 13 gelijk ligt met de onderste rand van nr. 12. Zie ook detail dwarsdoorsnede. Maak nu de standaard van de nrs. 36 en 37. het model kan hierop rusten tijdens het afbouwen.

Fig. 5
Maak vulstukken nr. 14 en 15 op maat en lijm ze op hun plaats. Hierna berghout nr. 16 vastlijmen en als de lijm droog is in vorm schuren. Lijm de dolplaten nr. 17 op hun plaats (zie de grote tekening) en maak de dolpennen nr. 18 op lengte en lijm ze in de nrs. 17. Nu kunnen ook de spanten 19 t/m 26 in de romp gelijmd worden.

Fig. 6
Nu roer nr. 27, helmstok nr. 28 en banken 29 en 31 aanbrengen. Overloop van messingdraad F39 in vorm buigen en aanbrengen, alsmede de 5 oogbouten F743.
De romp kan nu geschilderd worden met de Humbrol kleurnummers die in de driehoekjes staan.

Tekening 8158-1
De touwen zijn op de tekening gemerkt met nummers in cirkels. Met behulp hiervan kunt U zien waar ze heengaan. Er worden drie diktes touw gebruikt. De dunste F70 wordt gebruikt voor het bindselen van de blokken en het omzomen van de lijken. Middenmaat F71 wordt gebruikt voor al het lopende touwwerk en het dikste, F72, wordt gebruikt voor de zijstagen en de lijken van de zeilen. Het stikken van de zeilbanen kan met gewoon naaigaren gedaan worden.
Maak de mast, boom en spriet gebruiksklaar volgens tekening en beits ze.
Stik de zeilbanen, lijm de lijken van F72 rond de zeilen en zoom ze om met F70.
Vorm in het lijk van het grootzeil linksboven een oog voor de spriet. Breng nu de mast, boom, spriet en zeilen aan volgens tekening.
Als laatste de naamtransfers nr. 38 aanbrengen.
Wij wensen U veel plezier bij de bouw van dit model.

E

El "Torborg" es un clásico velero-remero noruego. Este tipo de navío es muy conocido en Noruega y fue empleado para diversos fines.
El barco original, data de 1870, es propiedad del Museo Marítimo Stavanger.
Este tipo de barco fue usado como práctico del puerto. Podía ser aparejado fácilmente, por lo que era rápidamente enviado en busca de la nave en espera. Había mucha competencia entre los barcos para guiar a los navíos por entre los Fiordos Noruegos. Ser competitivo, maniobrable y rápido, con ambos equipos, velas y 2 o 3 series de remos, era una necesidad.

Fig. 1

Monte las piezas auxiliares n.° 1 en una placa de construcción (no comprendida en el juego de construcción). Coloque la quilla sin uso de cola.
Monte las cuadernas 3, 4, 5 y 6 con cola en la placa de construcción. La distancia entre las cuadernas está marcada en la quilla con pequeños rebajos. No junte la quilla y las cuadernas con cola, sino que fíjelas con alfileres, que se meten por la quilla en la cuaderna.

Fig. 2

Monte las piezas de forro con cola. Su colocación está marcada con pequeños rebajos en la quilla y las cuadernas, respectivamente.

El trabajo de forro se realiza montando las piezas una por una de un lado a otro del casco durante todo el trabajo 7, 7, 8, 8, etc., porque en caso de no cambiar de un lado a otro, el casco puede distorsionarse.
¡ATENCION! no fije el forro a las cuadernas con cola, sino que mantenerlo fijado con alfileres. Las piezas de forro deben solapar con unos 1,5-2 mm. N.° 8 solapa n.° 7, n.° 9 solapa n.° 8, etc.

Fig. 3 + 3A

Ilustra el modelo embonado. Antes de demontar el modelo, corte el forro paralelamente con la popa y la proa con el fin de obtener un borde bien redondeado.

Fig. 4

Monte la borda n.° 12 con cola y fíjela con pinzas hasta que haya secado la cola. La borda n.° 12 tiene una forma más redonda que el casco con el fin de tender un poco el casco. Cuando la cola esté seca, monte el listón de defensa n.° 13 con cola asegurando que su canto inferior está en línea con el de la borda n.° 12. Puede resultar ventajoso ya en este momento construir la grada de manera tal que se tenga un lugar para el modelo.

Fig. 5

Ajuste las curvas n.° 14 y 15 y móntelas con cola. Luego monte la lista de defensa n.° 16 con cola. Redondee la lista, cuando la cola

I

Con abbastanza certezza si può affermare che questa imbarcazione veniva impiegata quale barca pilota. Grazie al fatto che poteva essere attrezzata in poco tempo e, l'equipaggio pilota poteva raggiungere la rispettiva barca in attesa con grande celerità. Numerosi erano infatti gli aspiranti piloti in attesa di poter offrire i loro servigi negli stretti fiordi norvegesi. Per essere concorrenziali occorrevano barche maneggevoli e veloci, dotati appunto sia di vela che anche di 2-3 paia di remi.

Fig. 1

Montare i pezzi ausiliari n° 1 su un piano di costruzione (non compreso nella scatola di montaggio). Mettere al proprio posto la chiglia senza usare colla. Incollare le ordinate n° 3, 4, 5 e 6 sul piano di costruzione. La distanza tra le ordinate è marcata sulla chiglia per mezzo di piccole tacche. La chiglia e le ordinate non vanno incollate; mantenerle invece in posizione per mezzo di spilli che vanno fatti passare attraverso la chiglia fino all'ordinata.

Fig. 2

Incollare al proprio posto i pezzi di rivestimento: la posizione è marcata per mezzo di piccole tacche sia sulla chiglia sia sull'ordinata.
Il rivestimento avviene cambiando lato nel corso dell'intero processo di rivestimento 7,7,8,8, ecc. per evitare che il modello si storti. N.B.: Il rivestimento non deve essere incollato sulle ordinate, ma va invece mantenuto in posizione per mezzo di spilli.
I pezzi di rivestimento devono sovrapporsi l'un l'altro per circa 1,5 - 2 mm: il n° 8 sul n° 7, il n° 9 sul n° 8 ecc.

Fig. 3 + 3A

Mostra il modello con rivestimento. Prima di smontare il modello, tagliare il rivestimento parallelamente alla prua e alla poppa per ottenere un'estremità elegante.

Fig. 4

Incollare al proprio posto il parapetto n° 12 tenendolo fermo con delle mollette da biancheria fino a che la colla è ben secca. La forma del parapetto n° 12 è più arrotondata di quella dello scafo in modo da tendere leggermente quest'ultimo. Quando la colla è secca incollare al proprio posto il parabordo n° 13, la parte sottostante del quale deve trovarsi a livello con la parte inferiore del parapetto n° 12. Ora può essere utile costruire lo scalo in modo di avere una sede su cui collocare il modello.

Fig. 5

Adattare ed incollare al proprio posto i ginocchi n° 14 e 15. Incollare in seguito al proprio posto il listello parabordo n° 16. Quando la colla è ben secca, arrotondare il listello. Adattare e montare le scalmiere n° 17 e 18. Incollare al proprio posto i supporti delle ordinate 19-26, la cui posizione va calcolata in base al disegno 8158-1.

Fig. 6

Mostra il modello parzialmente montato. Le istruzioni e le dimensioni restanti sono reperibili nel disegno 8158-1.

P

O "Torborg" é um clássico barco à remo e à vela norueguês. Este tipo de embarcação é muito conhecido na Noruega e foi utilizado para muitos propósitos.
A embarcação original, datada de 1870, é de propriedade do Museu Marítimo de Stavanger.
Este tipo de barco foi utilizado como barco piloto. Ele podia ser mastreado rapidamente e, assim, chegar mais rapidamente ao navio que iria ser ancorado no porto. Existia uma grande competição entre os barcos pilotos existentes para poder guiar um navio por entre os fiordes noruegueses. Para ser um barco competitivo, de fácil manobra e rápido, possuir 2 velas e 2 a 3 jogos de remos era uma necessidade.

Fig. 1

Monte os recessos nº. 1 numa tábua de construção (não incluída no conjunto de peças de construção). Monte a quilha sem usar cola. Fixe as frames nº. 3, 4, 5 e 6 à tábua de construção com cola. A distância entre frames está marcada na quilha com uns pequenos cortes. A quilha e as frames não devem ser coladas uma às outras, mas colocadas no seu lugar por meio de agulhas que se colocam através da quilha e depois na frame.

Fig. 2

Fixe as tiras de revestimento no seu lugar com cola. A posição certa está marcada na quilha e nas frames com pequenos cortes. O revestimento faz-se montando as listas alternadamente, de um lado e do outro - 7, 7, 8, 8, etc. - para evitar que o modelo fique assimétrico. OBS: O revestimento não deve ser colado às frames, mas colocado no seu lugar com agulhas.
As listas de revestimento devem ser sobrepostas aprox. 1,5 - 2 mm, lista nº. 8 sobre a nº. 7, lista nº. 9 sobre a nº. 8, etc.

Fig. 3 + 3A

Mostra o modelo revestido. Antes de desmontar o modelo, corte o revestimento paralelo com a popa e a proa, para obter um resultado final satisfatório.

Fig. 4

Cole a amurada nº. 12 no seu lugar, e segure com prendedores de roupa até que a cola esteja completamente seca. A amurada nº. 12 tem uma forma mais redonda que o casco, sendo que a intenção é de esticar um pouco o casco. Quando a cola estiver seca, cole a orla nº. 13 no seu lugar - a borda inferior deve ficar ao mesmo nível que a borda inferior da amurada nº. 12. Pode ser vantagem construir o suporte agora, de modo a ter um lugar onde colocar o modelo.

Fig. 5

Ajuste os joelhos nº. 14 e 15 e monte-os com cola. Coloque depois a defensa nº. 16 no seu lugar e cole-a. Arredonde a defensa, quando a cola estiver completamente seca.

Ajuste e monte as cavilhas dos remos nº. 17 e 18. Monte e cole as frames de suporte 19-26. Meça suas posições exactas no desenho 8158-1.

Fig. 6

Mostra o modelo parcialmente pronto. As restantes medidas e instruções podem-se ver no desenho 8158-1.

Fig. 1

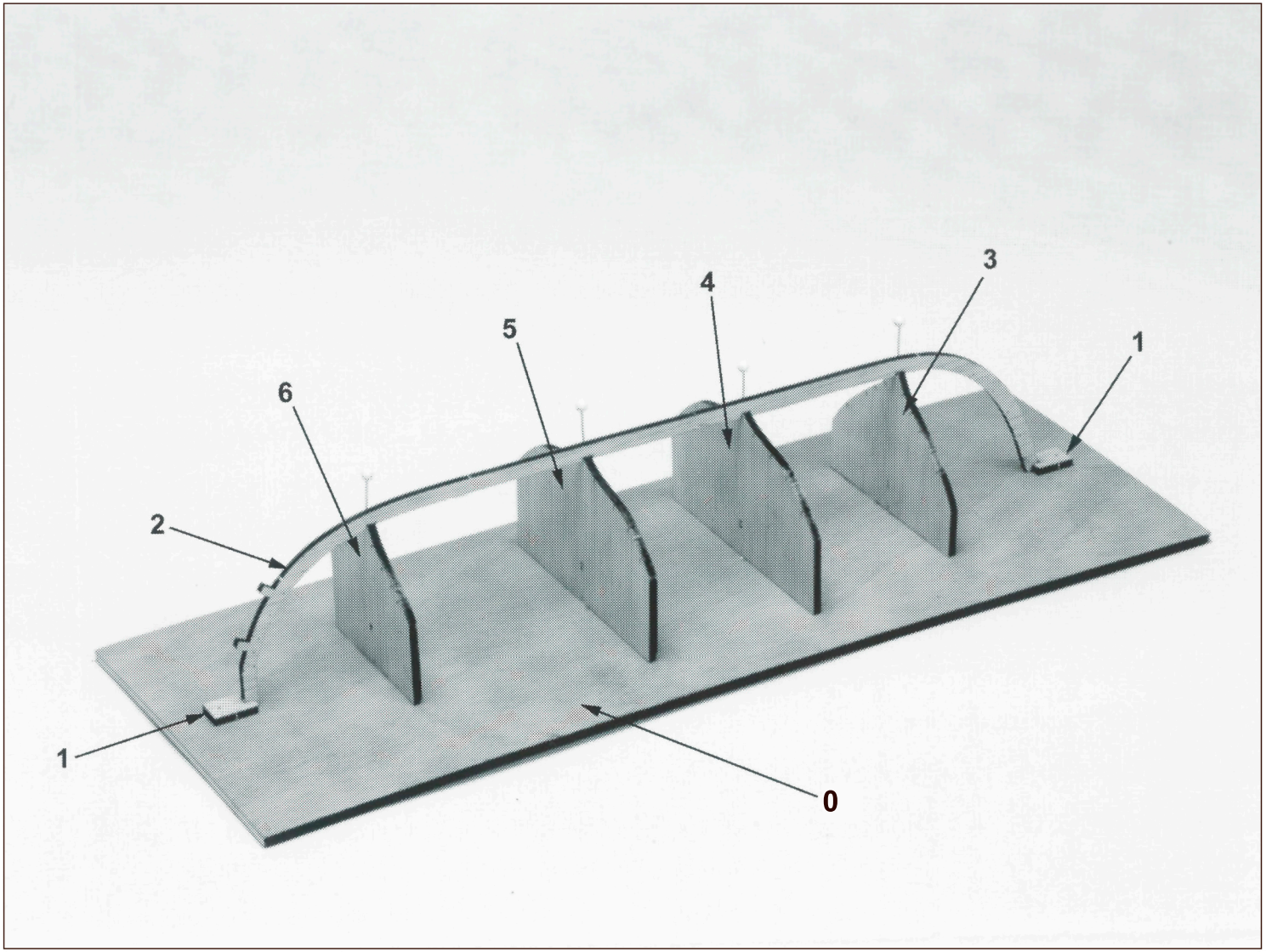

Fig. 2

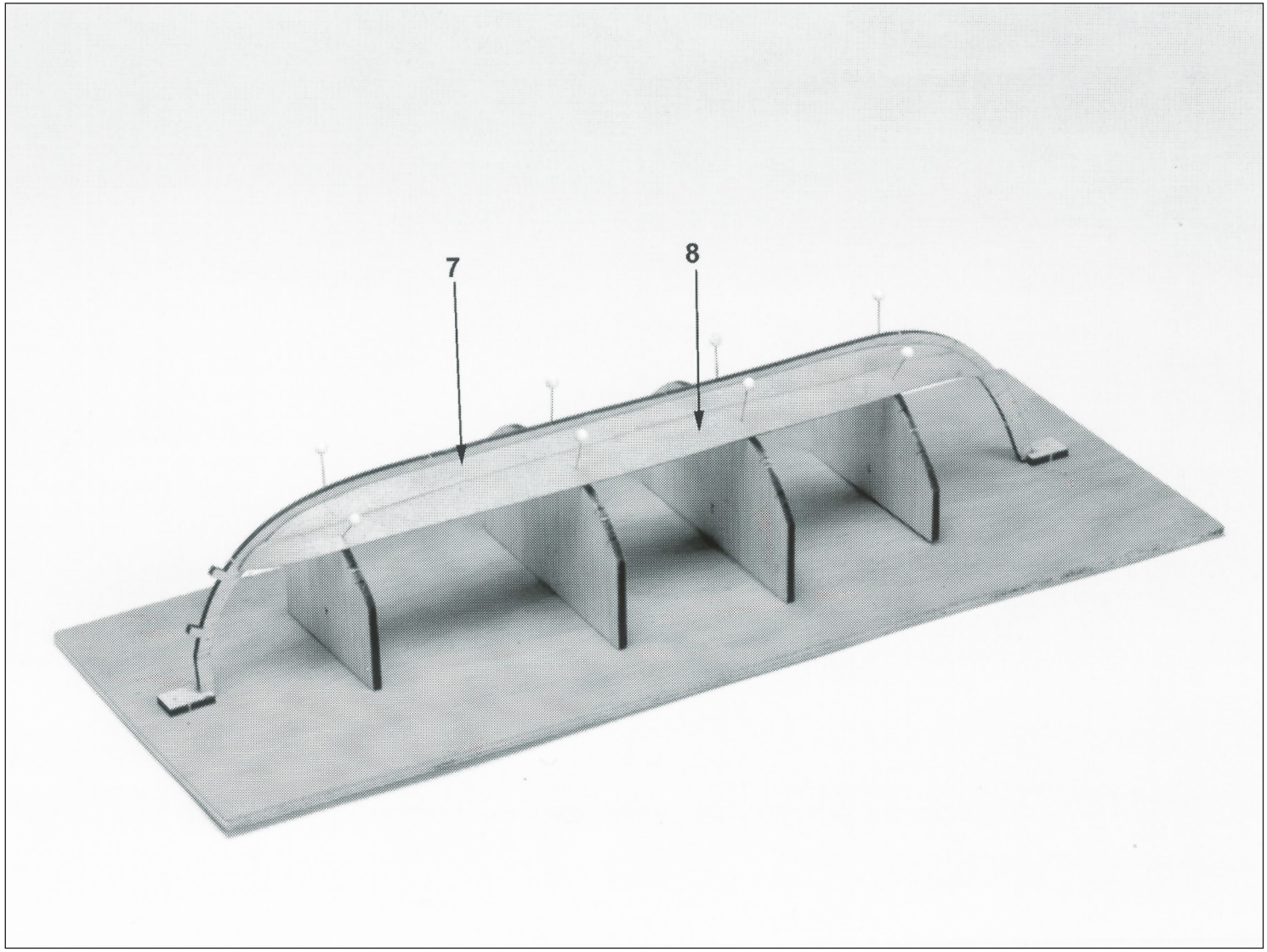

Fig. 3

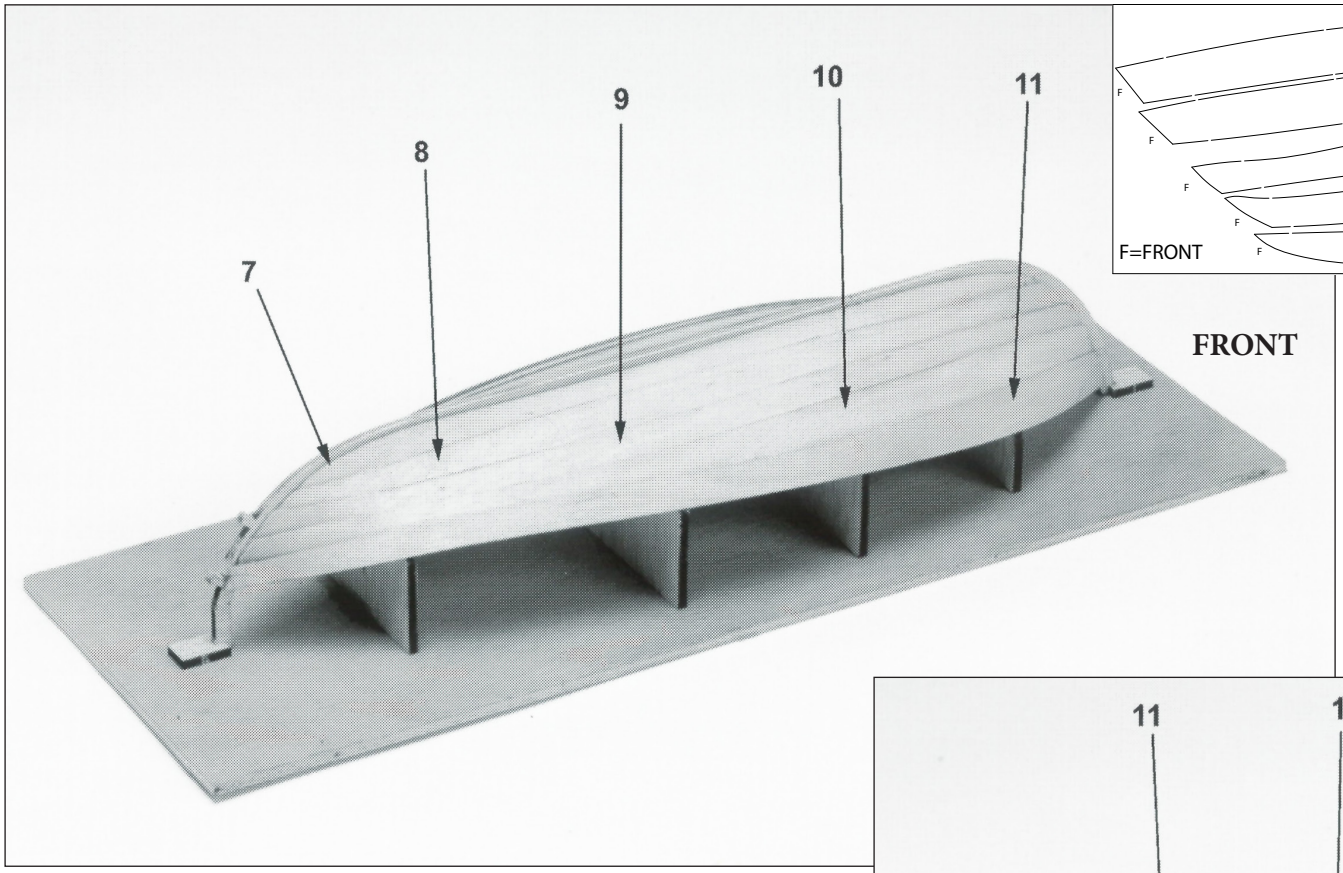
7
8
9
10
11
FRONT

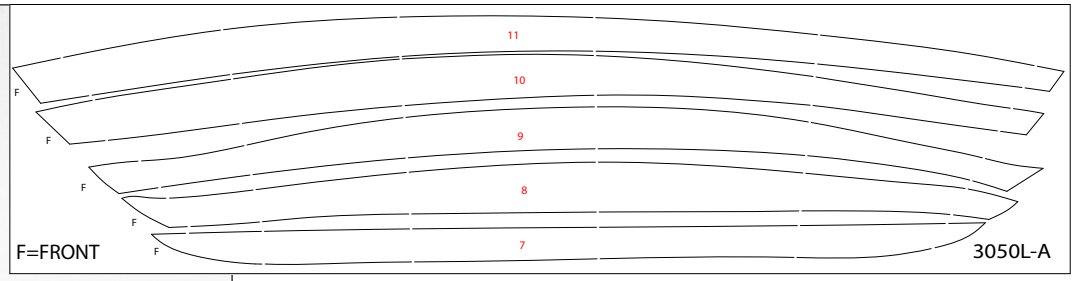
11
10
9
8
7
F=FRONT
3050L-A

Fig. 3A

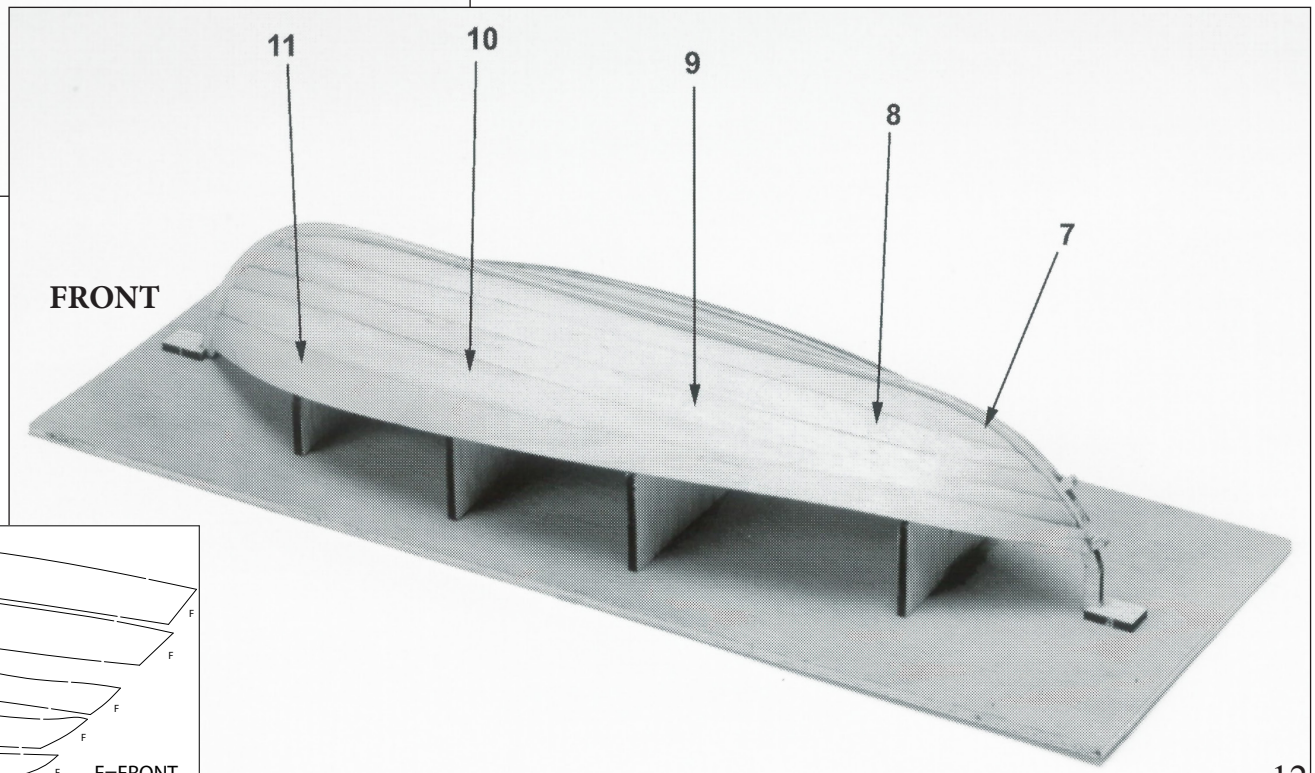
11
10
9
8
7
FRONT

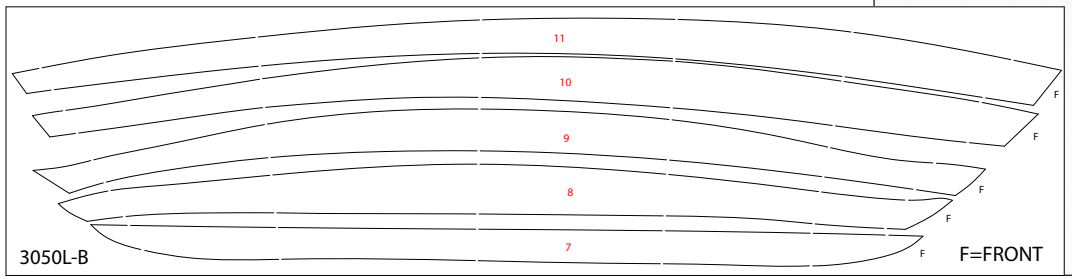
11
10
9
8
7
3050L-B
F=FRONT

Fig. 4

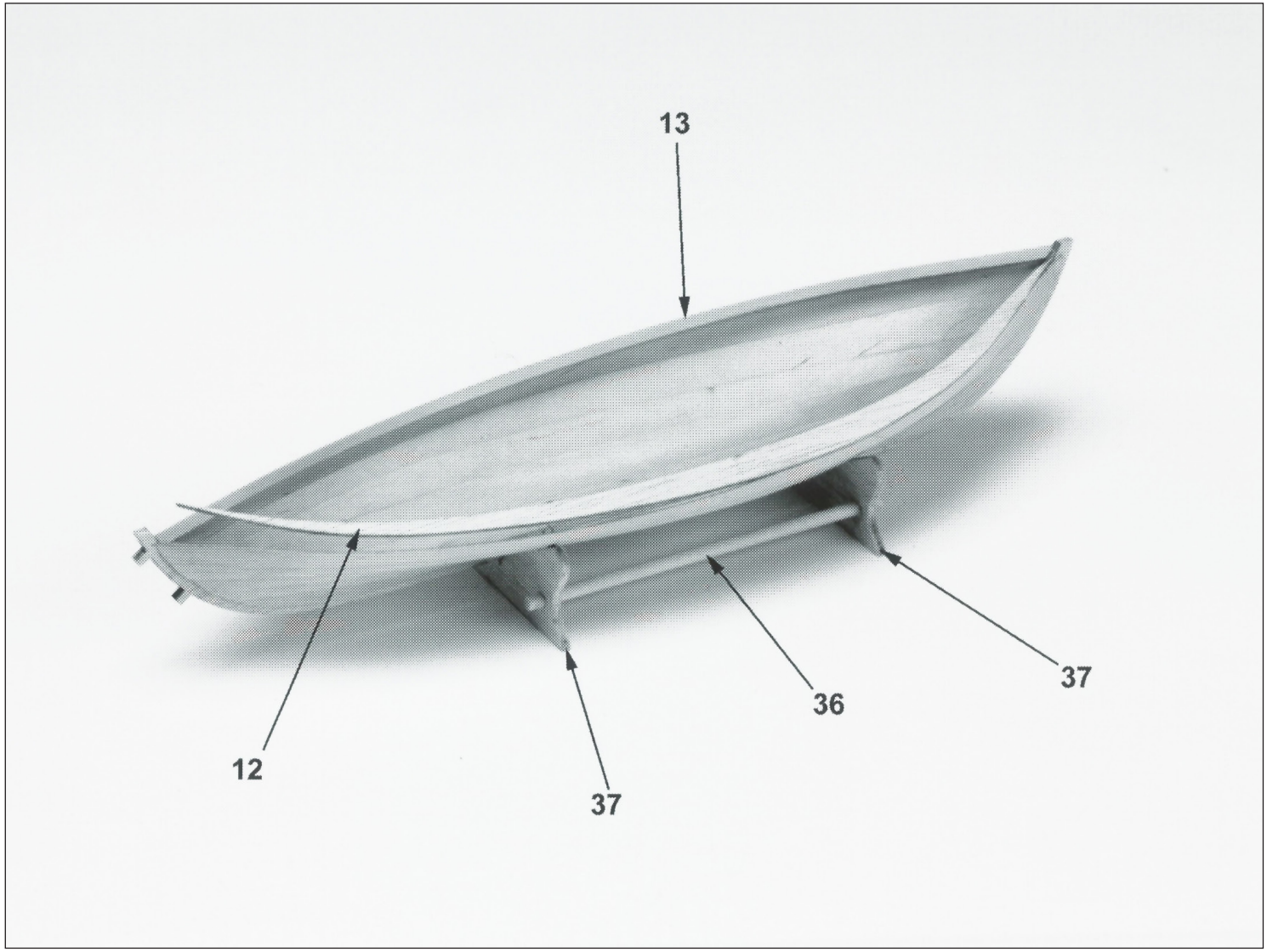

Fig. 5

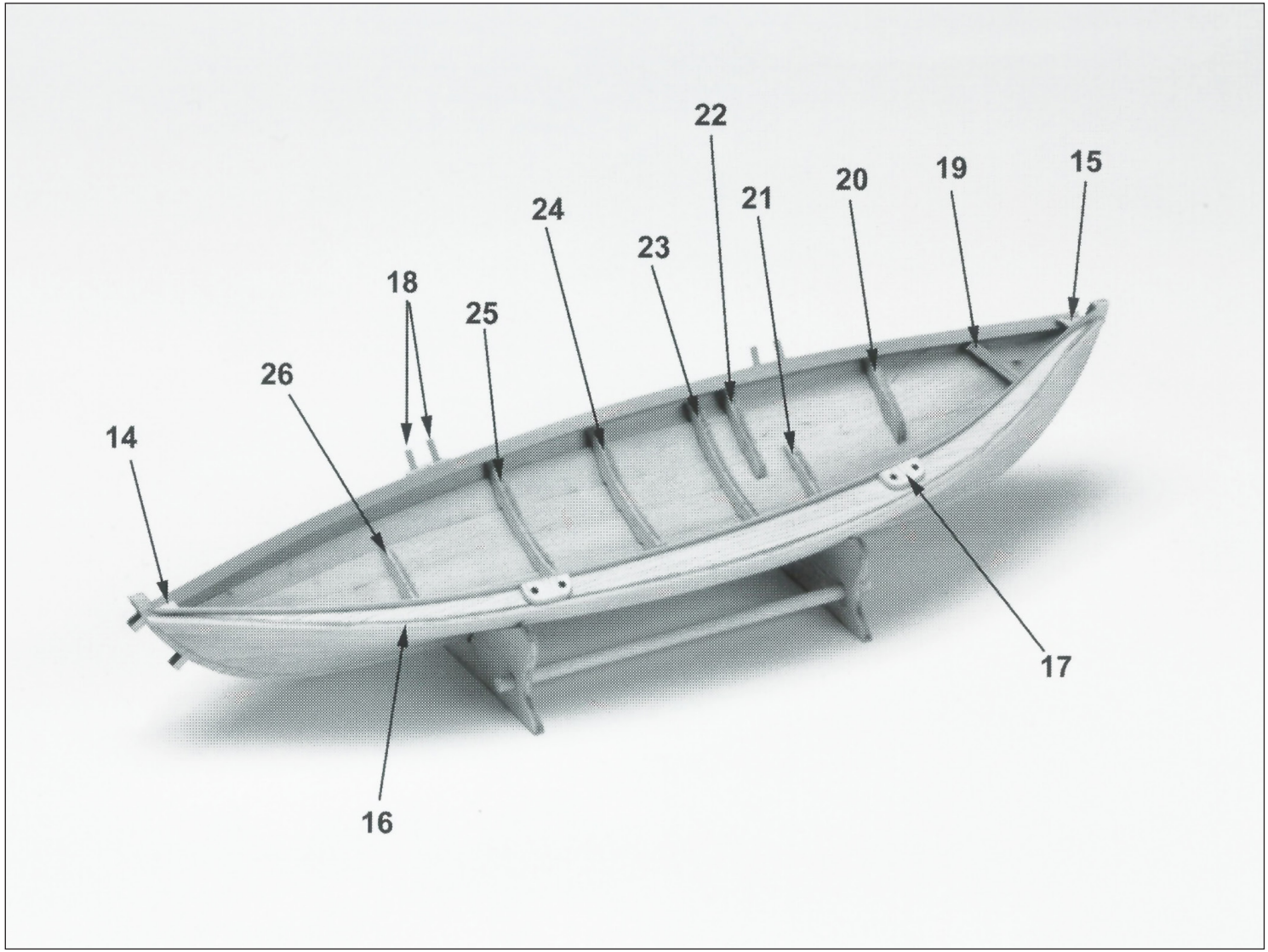

Fig. 6

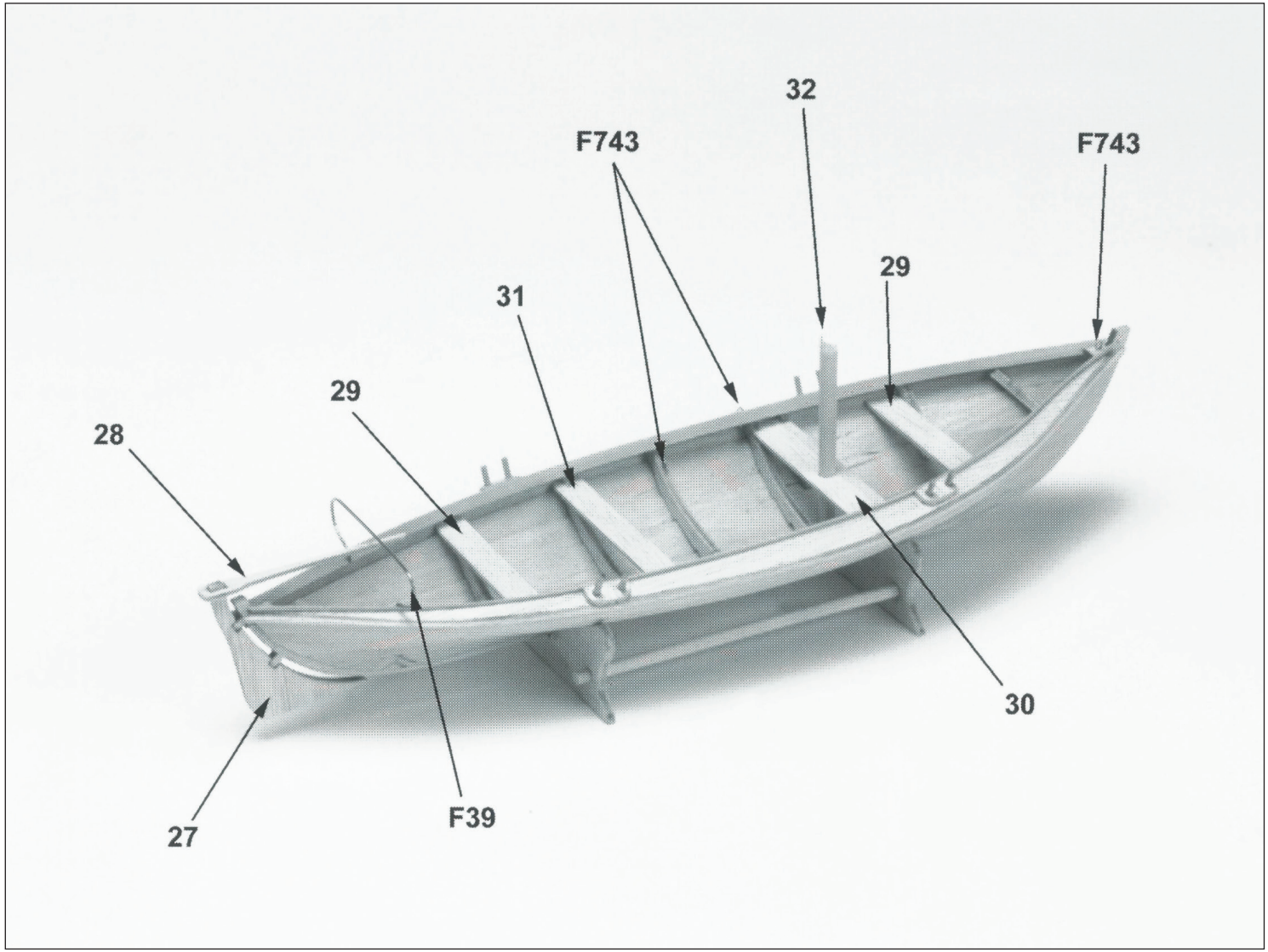

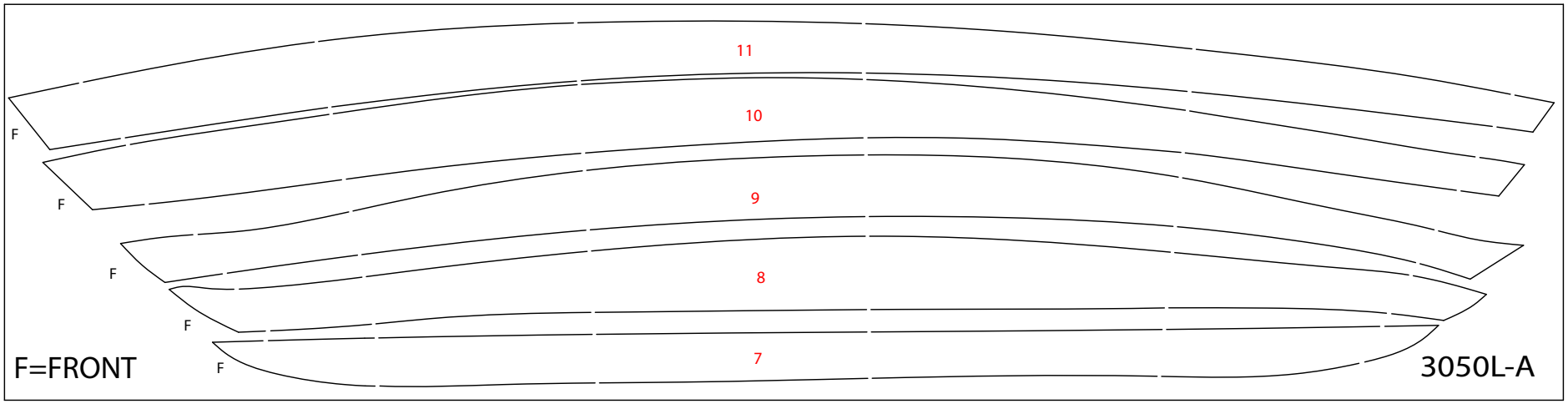
11
10
9
8
7
F
F
F
F
F
F=FRONT
3050L-A

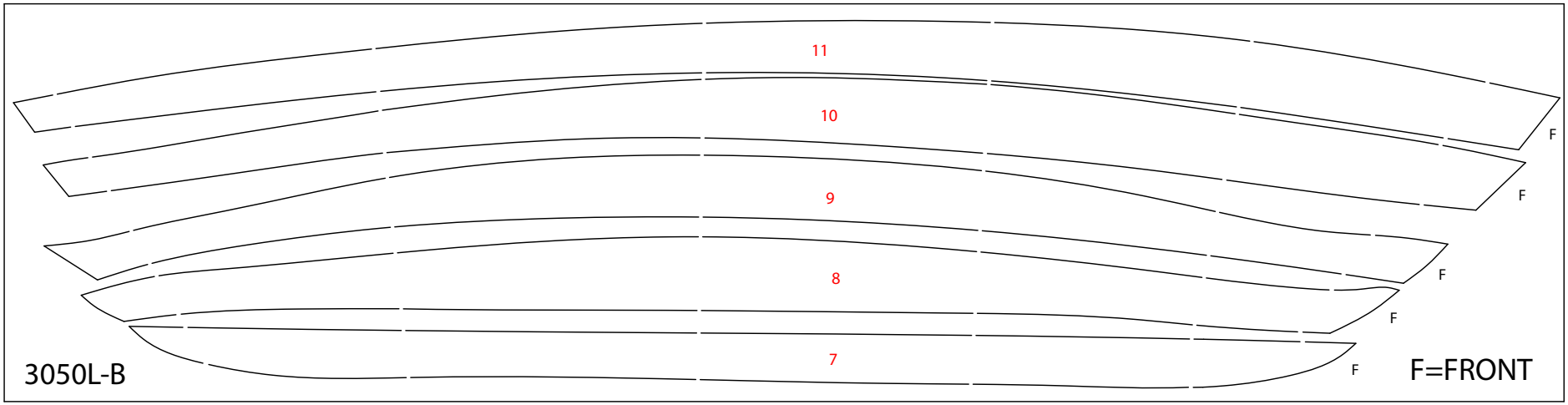
11
10
9
8
7
F
F
F
F
F
3050L-B
F=FRONT

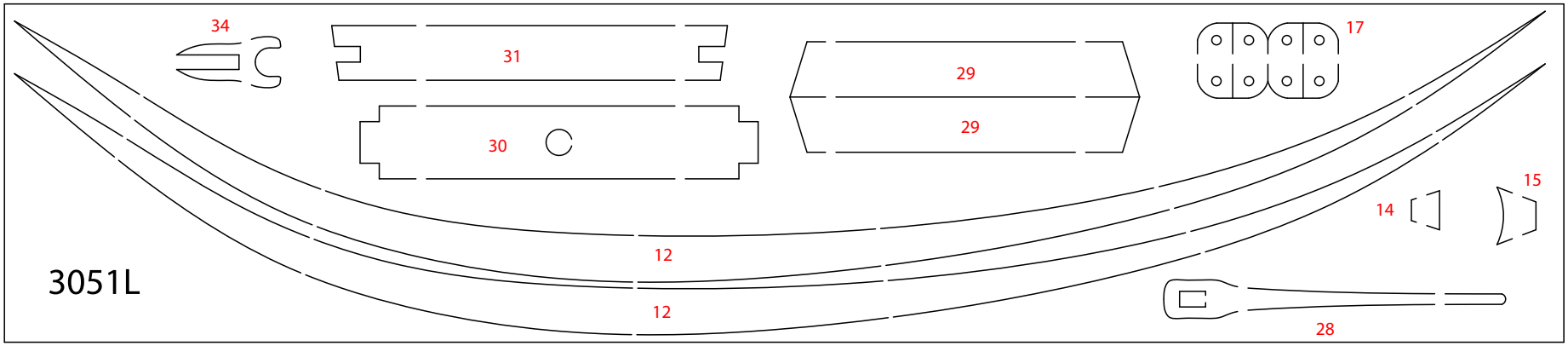
34
31
29
29
17
30
15
14
12
12
28
3051L

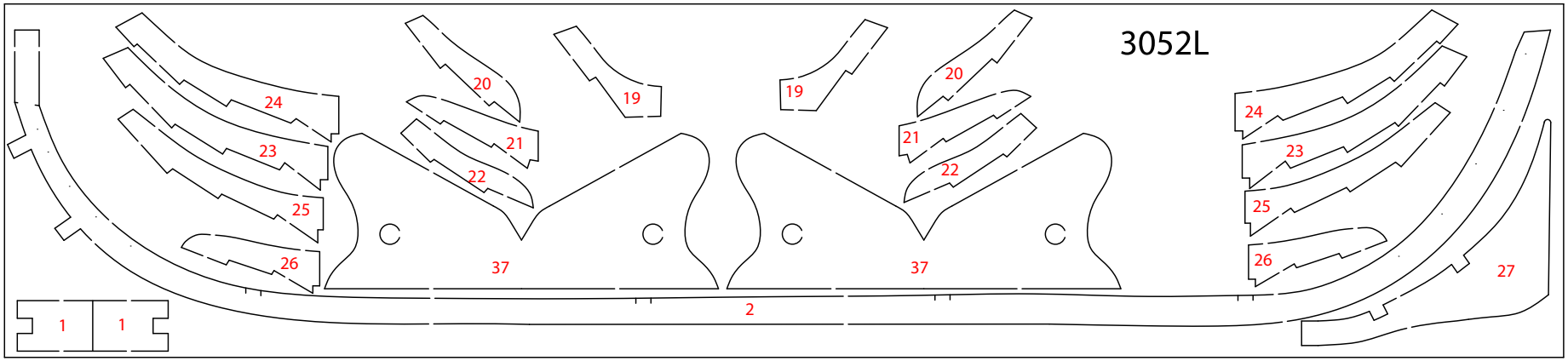
3052L
24
23
25
26
20
21
22
19
19
20
21
22
24
23
25
26
27
37
37
2
1
1

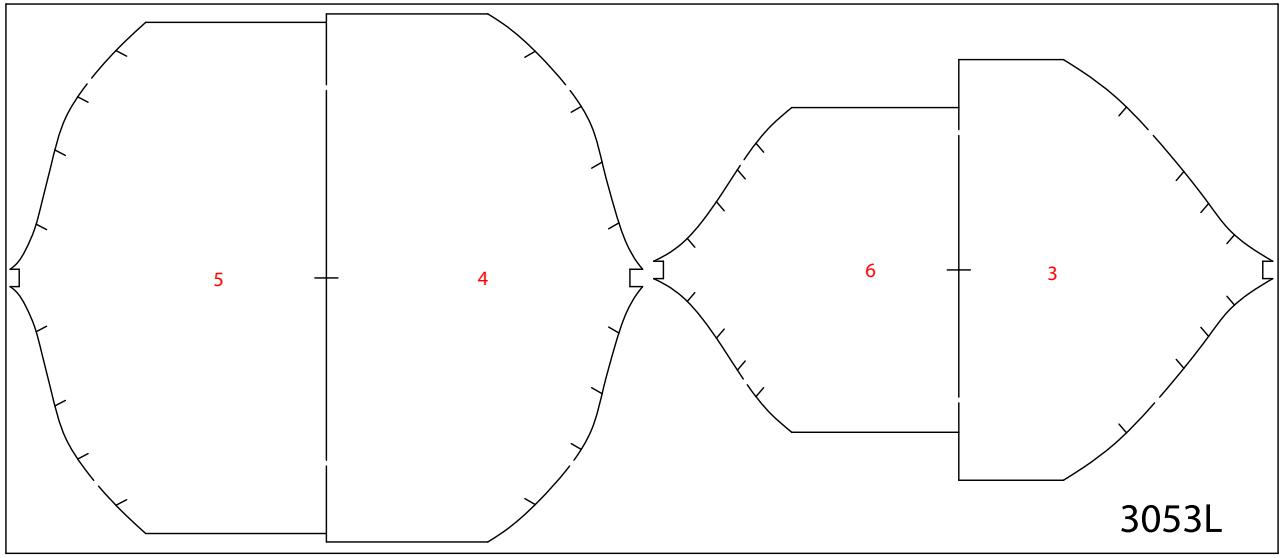
5
4
6
3
3053L

DK

Symboler  = Rigningsnummer

 = Farvenummer



= Bejdse

GB

Symbols  = Rigging No

 = Colour Nor



= Stain

D

Zeichen  = Takel Nr.

 = Farben Nr



= Beize

F

Symboles  = Greement no.

 = Couleur no.



= Mordant

NL

Symbolen  = Tuigage Nr.

 = Kleur Nr.



= Beits

E

Símbolo  = Oparejo Nr.

 = Color Nr.



= Mordiente

I

Segno  = Attrezzatura No

 = Colore No



= Inchiostro tint.

P

Simbolos  = Cordame no

 = Cõr no



= Tintura

Til denne model er mahogni bejdse og farver med følgende numre nødvendige:
For this model is mahogany stain and colours with the following numbers should be used:
Für dieses Modell sind Mahagoni Beize und Farben mit den folgenden Nummern notwendig:
Pour ce modèle, le mordant et les couleurs avec les numéros suivants doivent être employées:
Voor dit model zijn kleuren met de volgende nummers nodig:
Para est modelo se necesitan mordiente et colores con los siguientes nùmeros:
Per questo modello occorrono inchiostro tinteggiatore “mogano” e colori con questi numeri:
Pinte o modelo com tintura cõr Mogno e as cõres sugeridas da Billing Boats:

Billing Boats farver/colours

Billing	1	=	White
Billing	8	=	Brunswick green
Billing	17	=	Clear poly
Billing	36	=	Bejdse / Stain / Beize / Mordant / Beits / Mordiente / Inchiostro tint / Tintura

Table contents for "Torborg" Art. No. 910

Pcs.	No.	Dimension	Material	DK	GB	D	F
1	0	3mm x-veneér	3053L-B	Byggebedding	Building Slip	Ständer	Cale
2	1	3mm x-veneér	3052L	Anlæg	Installation	Anlage	Construction
1	2	3mm x-veneér	3052L	Køl	Keel	Kiel	Quille
1	3	3mm x-veneér	3053L	Spant	Frame	Spant	Couples
1	4	3mm x-veneér	3053L	Spant	Frame	Spant	Couples
1	5	3mm x-veneér	3053L	Spant	Frame	Spant	Couples
1	6	3mm x-veneér	3053L	Spant	Frame	Spant	Couples
2	7	1mm x-veneér	3050L A+B	Beklædningslister	Plankingstrips	Beplank. Leisten	Baguette de bordé
2	8	1mm x-veneér	3050L A+B	Beklædningslister	Plankingstrips	Beplank. Leisten	Baguette de bordé
2	9	1mm x-veneér	3050L A+B	Beklædningslister	Plankingstrips	Beplank. Leisten	Baguette de bordé
2	10	1mm x-veneér	3050L A+B	Beklædningslister	Plankingstrips	Beplank. Leisten	Baguette de bordé
2	11	1mm x-veneér	3050L A+B	Beklædningslister	Plankingstrips	Beplank. Leisten	Baguette de bordé
2	12	2mm x-veneér	3051L	Ræling	Rail	Reling	Plat bord
2	13	0,7x4x350mm	Koto	Kantliste	Edging	Sülleiste	Cimaise de rebord
1	14	2mm x-veneér	3051L	Knæ	Knee	Knie	Courbe
1	15	2mm x-veneér	3051L	Knæ	Knee	Knie	Courbe
2	16	1,8x2x350mm	Obechi	Fenderlister	Rubbing strake	Fenderleisten	Moulures de défense
4	17	2mm x-veneér	3051L	Åregafler	Rowlock	Dalle	Dame de nage
1	18	ø2x100mm	Ramin	Åregafler	Rowlock	Dalle	Dame de nage
2	19	3mm x-veneér	3052L	Spanteben	Support frame	Spantbeine	Support couple
2	20	3mm x-veneér	3052L	Spanteben	Support frame	Spantbeine	Support couple
2	21	3mm x-veneér	3052L	Spanteben	Support frame	Spantbeine	Support couple
2	22	3mm x-veneér	3052L	Spanteben	Support frame	Spantbeine	Support couple
2	23	3mm x-veneér	3052L	Spanteben	Support frame	Spantbeine	Support couple
2	24	3mm x-veneér	3052L	Spanteben	Support frame	Spantbeine	Support couple
2	25	3mm x-veneér	3052L	Spanteben	Support frame	Spantbeine	Support couple
2	26	3mm x-veneér	3052L	Spanteben	Support frame	Spantbeine	Support couple
1	27	3mm x-veneér	3052L	Ror	Rudder	Ruder	Gouvernail
1	28	2mm x-veneér	3051L	Rorpind	Rudderstick	Ruderpinne	Barre
2	29	2mm x-veneér	3051L	Tofte	Twart	Ruderbank	Banc de nage
1	30	2mm x-veneér	3051L	Tofte	Twart	Ruderbank	Banc de nage
1	31	2mm x-veneér	3051L	Tofte	Twart	Ruderbank	Banc de nage
1	32	ø5x240mm	Ramin	Mast	Mast	Mast	Mât
1	33	2,8x3x150mm	Obechi	Bom	Boom	Baum	Bôme
1	34	2mm x-veneér	3051L	Gaffel	Gaff	Gaffel	Corne
1	35	ø3x250mm	Ramin	Sprydstage	Spritstay	Spriet	Baleston, livarde
2	36	ø4x120mm	Ramin	Bedding	Slip	Ständer	Cale
2	37	3mm x-veneér	3052L	Bedding	Slip	Ständer	Cale
1	38		TR159	Transfer	Transfer	Abziehbilder	Décalcomanie
1	39		FL137	Flag	Flag	Flaggen	Drapeau
1	40		9057S	Sejl	Sail	Segel	Voile
1				Byggevejledning	Building instr.	Bauanleitung	Instr. de montage
1				Tegning	Drawing	Zeichnung	Plans

Table contents for fittingkit "Torborg"

Pcs.	No.	Dimension	DK	GB	D	F
1	F39	ø1x150mm	Messingtråd	Brasswire	MS.-Draht	Fil de laiton
1	F70	3m	Rigningstråd	Rigging thread	Takelgarn	Fil de gréement
1	F71	3m	Rigningstråd	Rigging thread	Takelgarn	Fil de gréement
1	F72	3m	Rigningstråd	Rigging thread	Takelgarn	Fil de gréement
2	F348	9mm	Klamper	Cleats	Klampen	Taquets
2	F697	5mm	Blokke	Block	Block	Poulie
7	F743	9mm	Øjebolte	Eyebolt	Augbolzen	Pitons

Table contents for "Torborg" Art. No. 910

Pcs.	No.	Dimension	Material	NL	E	I	P
1	0	3mm x-veneér	3053L-B	Standaard	Grada	Asse da montaggio	Carreira
2	1	3mm x-veneér	3052L	Hulpstukjes	Construcción	Intianto	Recesso
1	2	3mm x-veneér	3052L	Kiel	Quilla	Chiglia	Quilha
1	3	3mm x-veneér	3053L	Bouwspant	Cuaderna	Ordinata	Frame
1	4	3mm x-veneér	3053L	Bouwspant	Cuaderna	Ordinata	Frame
1	5	3mm x-veneér	3053L	Bouwspant	Cuaderna	Ordinata	Frame
1	6	3mm x-veneér	3053L	Bouwspant	Cuaderna	Ordinata	Frame
2	7	1mm x-veneér	3050L A+B	Rompbekleding	Listones de forro	Listelli fasciame	Tiras de revestimento
2	8	1mm x-veneér	3050L A+B	Rompbekleding	Listones de forro	Listelli fasciame	Tiras de revestimento
2	9	1mm x-veneér	3050L A+B	Rompbekleding	Listones de forro	Listelli fasciame	Tiras de revestimento
2	10	1mm x-veneér	3050L A+B	Rompbekleding	Listones de forro	Listelli fasciame	Tiras de revestimento
2	11	1mm x-veneér	3050L A+B	Rompbekleding	Listones de forro	Listelli fasciame	Tiras de revestimento
2	12	2mm x-veneér	3051L	Verschansing	Borda	Parapetto	Amurada
2	13	0,7x4x350mm	Koto	Lijst	Listón de defensa	Parabordo	Orla
1	14	2mm x-veneér	3051L	Vulstuk	Curva	Ginocchio	Joelho (suporte)
1	15	2mm x-veneér	3051L	Vulstuk	Curva	Ginocchio	Joelho (suporte)
2	16	1,8x2x350mm	Obechi	Berghout	Listas de defensa	Listello parabordo	Defensa
4	17	2mm x-veneér	3051L	Dolplaat	Chumacera	Scalmiera	Cavilha dos remos
1	18	ø2x100mm	Ramin	Rondhout v. dolpennen	Chumacera	Scalmiera	Cavilha dos remos
2	19	3mm x-veneér	3052L	Spant	Chigre	Supporti ordinate	Frame de suporte
2	20	3mm x-veneér	3052L	Spant	Chigre	Supporti ordinate	Frame de suporte
2	21	3mm x-veneér	3052L	Spant	Chigre	Supporti ordinate	Frame de suporte
2	22	3mm x-veneér	3052L	Spant	Chigre	Supporti ordinate	Frame de suporte
2	23	3mm x-veneér	3052L	Spant	Chigre	Supporti ordinate	Frame de suporte
2	24	3mm x-veneér	3052L	Spant	Chigre	Supporti ordinate	Frame de suporte
2	25	3mm x-veneér	3052L	Spant	Chigre	Supporti ordinate	Frame de suporte
2	26	3mm x-veneér	3052L	Spant	Chigre	Supporti ordinate	Frame de suporte
1	27	3mm x-veneér	3052L	Roer	Timón	Timone	Leme
1	28	2mm x-veneér	3051L	Helmstok	Caña del timón	Agghiaccio	Eixo do leme
2	29	2mm x-veneér	3051L	Bank	Bancada	Banco di voga	Assento
1	30	2mm x-veneér	3051L	Bank	Bancada	Banco di voga	Assento
1	31	2mm x-veneér	3051L	Bank	Bancada	Banco di voga	Assento
1	32	ø5x240mm	Ramin	Mast	Palo	Albero	Mastro
1	33	2,8x3x150mm	Obechi	Boom	Botavara	Boma	Botaló
1	34	2mm x-veneér	3051L	Gaffel	Pico de congrejo	Randa	Braçadeira da carangueja
1	35	ø3x250mm	Ramin	Spriet	Bauprés	Livarda	Gurupés
2	36	ø4x120mm	Ramin	Rondhout v. standaard	Grada	Supporto	Suporte
2	37	3mm x-veneér	3052L	Standaard	Grada	Supporto	Suporte
1	38		TR159	Transfer	Transfer	Decalcomanie	Transfers
1	39		FL137	Vlag	Bandera	Bandiere	Bandeira
1	40		9057S	Zeilen	Vela	Vele	Velas
1				Bouwbeschrijving	Instrucciones de construccion	Instruzioni di montaggio	Manual de instruções
1				Tekening	Dibujo	Piani di costruzione	Planta principal

Table contents for fittingkit "Torborg"

Pcs.	No.	Dimension	NL	E	I	P
1	F39	ø1x150mm	Messingdraad	Hilo de latón	Filo di ottone	Fio de latão
1	F70	3m	Takelgaren	Hilo de oparejo	Filo per manovre	Linha de cordame
1	F71	3m	Takelgaren	Hilo de oparejo	Filo per manovre	Linha de cordame
1	F72	3m	Takelgaren	Hilo de oparejo	Filo per manovre	Linha de cordame
2	F348	9mm	Kikkers	Cornamusas	Galloccia	Castanhas ("T" de amarra)
2	F697	5mm	Enkel blok	Polea	Blocco	Moitão (bloco)
7	F743	9mm	Oogbout	Pernos de cánamo	Bullone ad occhio	Ferrolho

910 Torborg

9057S

