6173

www.art-of-tactic.com

Британский истребитель Харрикейн Mk-1

British Fighter Hurricane

RU Набор и прилагающаяся к нему карточка, являются частью расширяемой игровой системы – Art of Tactic "Вторая Мировая", состоящей из множества различных наборов военной техники, солдат и авиации. Основа игровой системы - это базовый стартовый набор— « Вторая Мировая », в котором вы найдете подробные правила игры, игровые поля, дополнительные игровые аксессуары и различные сценарии. Вы можете увеличивать свою армию, разыгрывать сценарии и совершенствовать тактику. Игровая система постоянно расширяется, в ней появляются дополнительные наборы, новые карты и сценарии. Всю подробную информацию об игровой системе Art of Tactic вы сможете найти на сайте www.art-of-tactic.com и www.zvezda.org.ru

EN This set and appended card are included in expandable game system Art of Tactic "World War II". The system consists of many different sets of vehicles, figures and airplanes. "World War II" is a starter for the game; there you can find detailed rules, game boards, additional game accessorizes and different scenarios. You can increase your army, play scenarios and improve your tactics skills. Game system is being expanded; new scenarios and boards are being published. You can find full details about "Art of Tactic" game system on www.art-of-tactic.com and www.zvezda.org.ru.

ИСПОЛЬЗОВАНИЕ СДВИЖНЫХ КАРТИНОК (ДЕКАЛЕЙ) **DIRECTIONS FOR APPLYING THE DECALS**

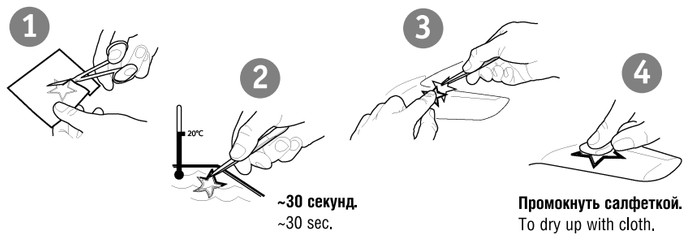

СХЕМА СБОРКИ **ASSEMBLING SCHEME**

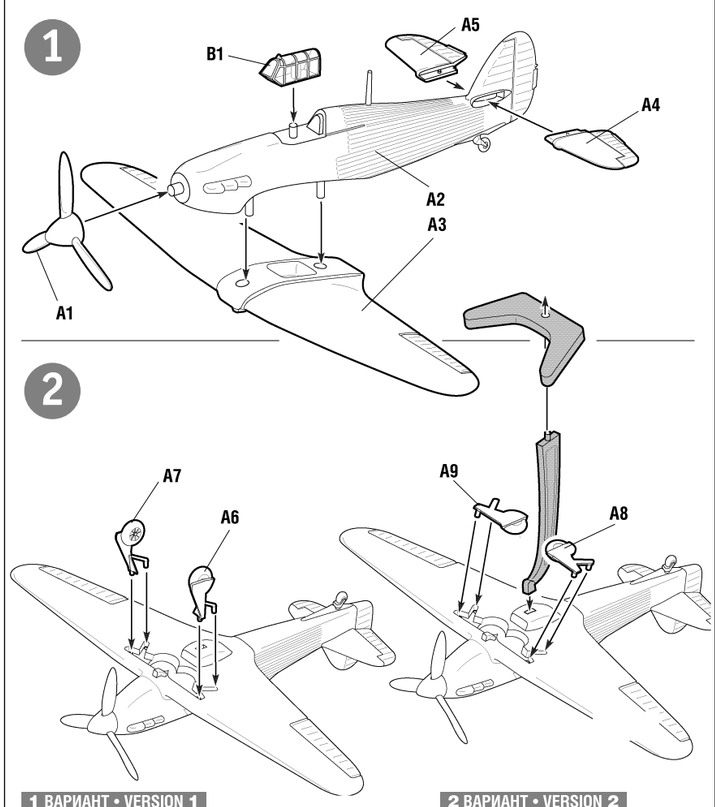

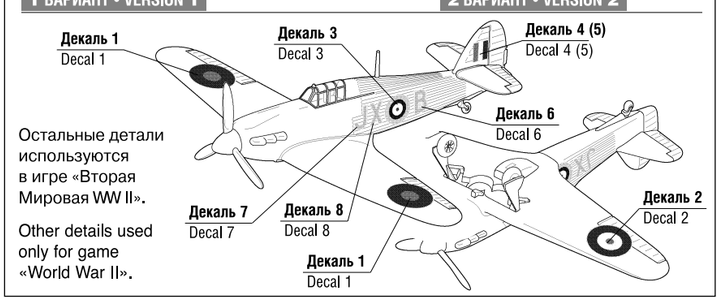

6173

www.art-of-tactic.com

Британский истребитель Харрикейн Mk-1

British Fighter Hurricane

RU Набор и прилагающаяся к нему карточка, являются частью расширяемой игровой системы – Art of Tactic "Вторая Мировая", состоящей из множества различных наборов военной техники, солдат и авиации. Основа игровой системы - это базовый стартовый набор— « Вторая Мировая », в котором вы найдете подробные правила игры, игровые поля, дополнительные игровые аксессуары и различные сценарии. Вы можете увеличивать свою армию, разыгрывать сценарии и совершенствовать тактику. Игровая система постоянно расширяется, в ней появляются дополнительные наборы, новые карты и сценарии. Всю подробную информацию об игровой системе Art of Tactic вы сможете найти на сайте www.art-of-tactic.com и www.zvezda.org.ru

EN This set and appended card are included in expandable game system Art of Tactic "World War II". The system consists of many different sets of vehicles, figures and airplanes. "World War II" is a starter for the game; there you can find detailed rules, game boards, additional game accessorizes and different scenarios. You can increase your army, play scenarios and improve your tactics skills. Game system is being expanded; new scenarios and boards are being published. You can find full details about "Art of Tactic" game system on www.art-of-tactic.com and www.zvezda.org.ru.

ИСПОЛЬЗОВАНИЕ СДВИЖНЫХ КАРТИНОК (ДЕКАЛЕЙ) **DIRECTIONS FOR APPLYING THE DECALS**

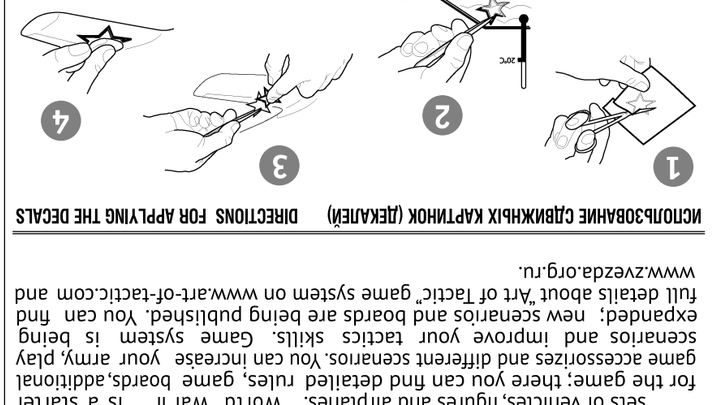
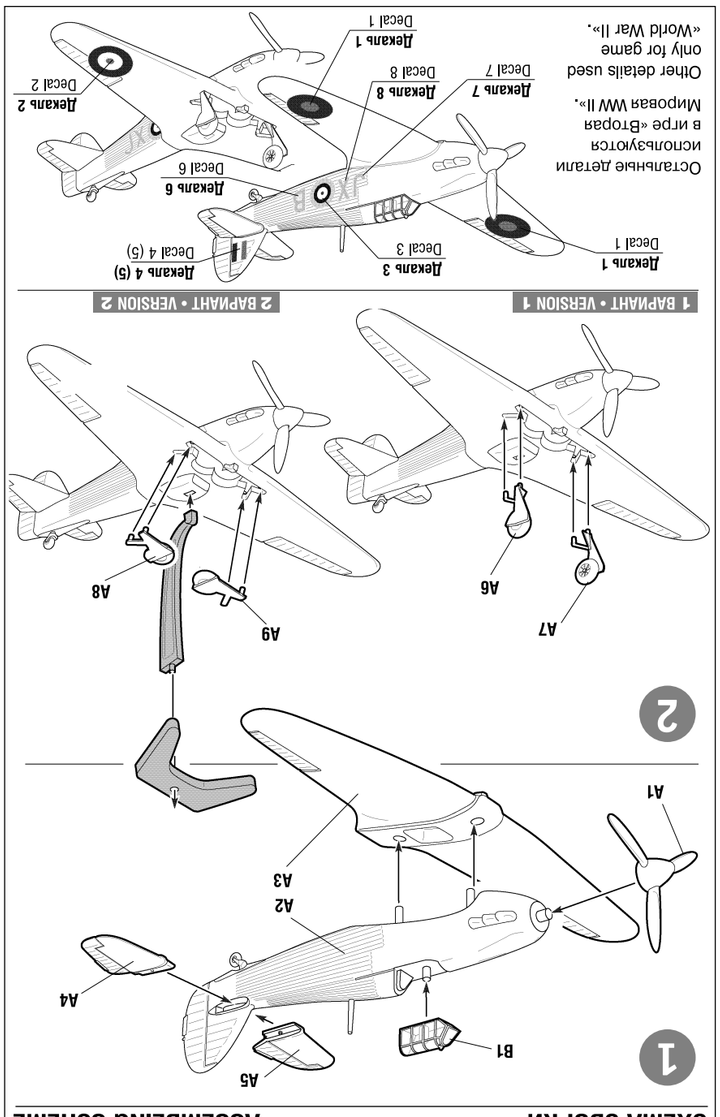
СХЕМА СБОРКИ **ASSEMBLING SCHEME**