6207

www.art-of-tactic.com

Советское штурмовое орудие ИСУ-152
Soviet Assault Gun ISU-152

RUS Набор является частью расширяемой игровой системы – Art of Tactic «Вторая Мировая», состоящей из множества различных наборов военной техники, солдат и авиации. Основа игровой системы – это базовый стартовый набор – «Вторая Мировая», в котором вы найдёте подробные правила игры, игровые поля, дополнительные игровые аксессуары и различные сценарии. Вы можете увеличивать свою армию, разыгрывать сценарии и совершенствовать тактику. Игровая система постоянно расширяется, в ней появляются дополнительные наборы, новые карты и сценарии. Всю подробную информацию об игровой системе Art of Tactic вы сможете найти на сайте www.art-of-tactic.com и www.zvezda.org.ru

ENG This set is included in expandable game sistem Art of Tactic «World War II». The sistem consists of many different sets of vehicles, figures and airplanes. «World War II» is a starter for the game; there you can find detailed rules, game boards, additional game accessorizes and different scenarios. You can increase your army, play scenarios and improve your tactics skills. Game sistem is being expanded; new scenarios and boards are being published. You can find full details about «Art of Tactic» game sistem on www.art-of tactic.com and www.zvezda.org.ru.

DE Der Spielsatz sind Teil des erweiterbaren Spielsystems Art of Tactic «World War II», bestehend aus einer großen Zahl vielfältiger Spielsätze von Militärfahrzeugen, Infanterie und Luftwaffe. Basis für das Spielsystem ist der Startspielsatz – «World War II», wo Sie ausführliche Spielregeln, Spielfelder, ergänzendes Spielzubehör und verschieden Szenarien finden. Sie können Ihre Armee vergrößern, Szenarien durchspielen und die Taktik vervollkommen. Das Spielsystem wird ständig erweitert, es entstehen zusätzliche Spielsätze, neue Landkarten und Szenarien. Die ausführlichen Informationen über das Spielsystems «Art of Tactic» finden Sie auf der Website www.art-of tactic.com und www.zvezda.org.ru.

Карточку с игровыми характеристиками отряда вы найдете на сайте:
Card for wargame can be downloaded from website: **www.art-of-tactic.com**

СХЕМА СБОРКИ — ASSEMBLING SCHEME

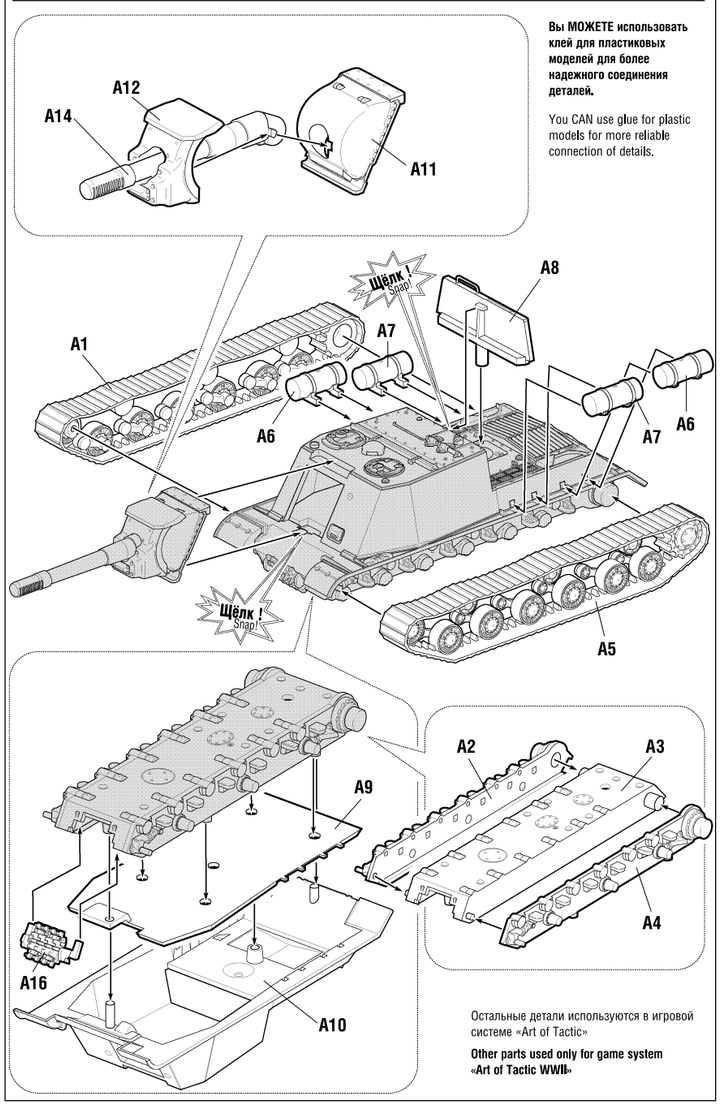

6207

www.art-of-tactic.com

Советское штурмовое орудие ИСУ-152
Soviet Assault Gun ISU-152

RUS Набор является частью расширяемой игровой системы – Art of Tactic «Вторая Мировая», состоящей из множества различных наборов военной техники, солдат и авиации. Основа игровой системы – это базовый стартовый набор – «Вторая Мировая», в котором вы найдёте подробные правила игры, игровые поля, дополнительные игровые аксессуары и различные сценарии. Вы можете увеличивать свою армию, разыгрывать сценарии и совершенствовать тактику. Игровая система постоянно расширяется, в ней появляются дополнительные наборы, новые карты и сценарии. Всю подробную информацию об игровой системе Art of Tactic вы сможете найти на сайте www.art-of-tactic.com и www.zvezda.org.ru

ENG This set is included in expandable game sistem Art of Tactic «World War II». The sistem consists of many different sets of vehicles, figures and airplanes. «World War II» is a starter for the game; there you can find detailed rules, game boards, additional game accessorizes and different scenarios. You can increase your army, play scenarios and improve your tactics skills. Game sistem is being expanded; new scenarios and boards are being published. You can find full details about «Art of Tactic» game sistem on www.art-of tactic.com and www.zvezda.org.ru.

DE Der Spielsatz sind Teil des erweiterbaren Spielsystems Art of Tactic «World War II», bestehend aus einer großen Zahl vielfältiger Spielsätze von Militärfahrzeugen, Infanterie und Luftwaffe. Basis für das Spielsystem ist der Startspielsatz – «World War II», wo Sie ausführliche Spielregeln, Spielfelder, ergänzendes Spielzubehör und verschieden Szenarien finden. Sie können Ihre Armee vergrößern, Szenarien durchspielen und die Taktik vervollkommen. Das Spielsystem wird ständig erweitert, es entstehen zusätzliche Spielsätze, neue Landkarten und Szenarien. Die ausführlichen Informationen über das Spielsystems «Art of Tactic» finden Sie auf der Website www.art-of tactic.com und www.zvezda.org.ru.

Карточку с игровыми характеристиками отряда вы найдете на сайте:
Card for wargame can be downloaded from website: **www.art-of-tactic.com**

СХЕМА СБОРКИ — ASSEMBLING SCHEME

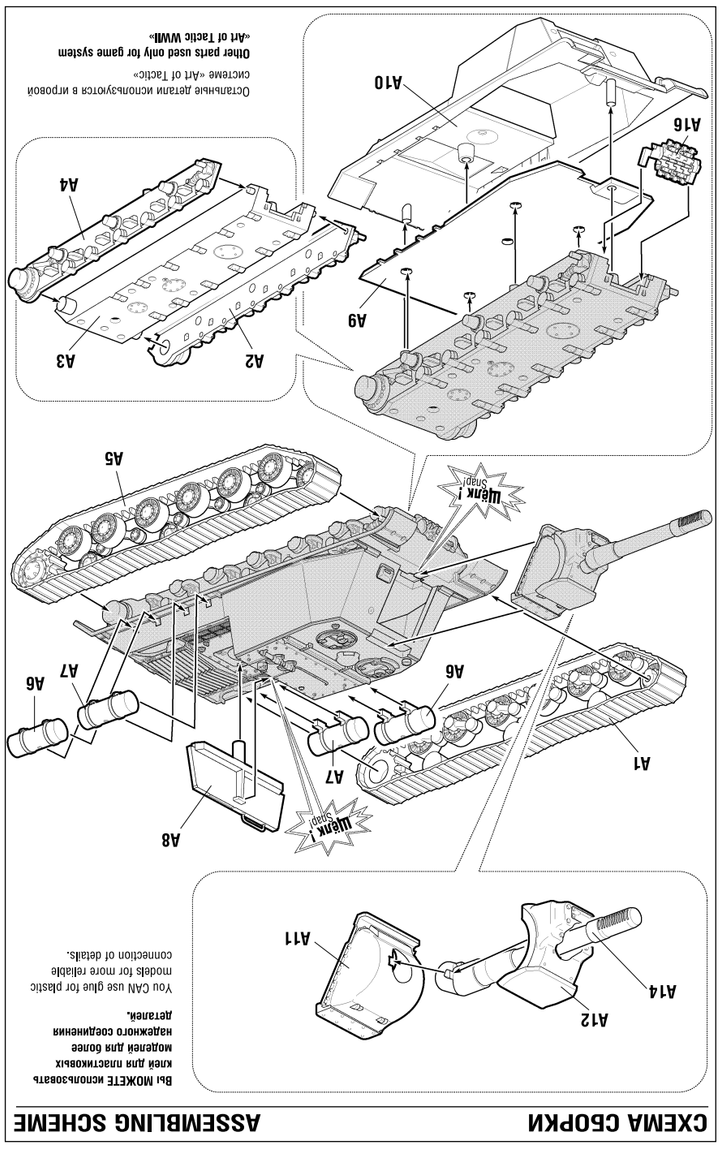

6207

www.art-of-tactic.com

Советское штурмовое орудие ИСУ-152
Soviet Assault Gun ISU-152

RUS Набор является частью расширяемой игровой системы – Art of Tactic «Вторая Мировая», состоящей из множества различных наборов военной техники, солдат и авиации. Основа игровой системы – это базовый стартовый набор – «Вторая Мировая», в котором вы найдёте подробные правила игры, игровые поля, дополнительные игровые аксессуары и различные сценарии. Вы можете увеличивать свою армию, разыгрывать сценарии и совершенствовать тактику. Игровая система постоянно расширяется, в ней появляются дополнительные наборы, новые карты и сценарии. Всю подробную информацию об игровой системе Art of Tactic вы сможете найти на сайте www.art-of-tactic.com и www.zvezda.org.ru

ENG This set is included in expandable game sistem Art of Tactic «World War II». The sistem consists of many different sets of vehicles, figures and airplanes. «World War II» is a starter for the game; there you can find detailed rules, game boards, additional game accessorizes and different scenarios. You can increase your army, play scenarios and improve your tactics skills. Game sistem is being expanded; new scenarios and boards are being published. You can find full details about «Art of Tactic» game sistem on www.art-of tactic.com and www.zvezda.org.ru.

DE Der Spielsatz sind Teil des erweiterbaren Spielsystems Art of Tactic «World War II», bestehend aus einer großen Zahl vielfältiger Spielsätze von Militärfahrzeugen, Infanterie und Luftwaffe. Basis für das Spielsystem ist der Startspielsatz – «World War II», wo Sie ausführliche Spielregeln, Spielfelder, ergänzendes Spielzubehör und verschieden Szenarien finden. Sie können Ihre Armee vergrößern, Szenarien durchspielen und die Taktik vervollkommen. Das Spielsystem wird ständig erweitert, es entstehen zusätzliche Spielsätze, neue Landkarten und Szenarien. Die ausführlichen Informationen über das Spielsystems «Art of Tactic» finden Sie auf der Website www.art-of tactic.com und www.zvezda.org.ru.

Карточку с игровыми характеристиками отряда вы найдете на сайте:
Card for wargame can be downloaded from website: **www.art-of-tactic.com**

СХЕМА СБОРКИ — ASSEMBLING SCHEME